MADE IN POLAND

WAŚ Sp. z o.o.
Godzikowice ul. Stalowa 7,9,9A 55-200 Oława Polska
tel. +48 71 313 95 18, e-mail: office@was.eu

www.was.eu

sekretariat
office
+48 71 313 95 18

kierownik
manager
+48 71 303 50 33

eksport / export
+48 71 303 36 81 General
+48 71 303 50 28 West Europe

dział sprzedaży
domestic sales
+48 71 303 50 23

księgowość
accounting
+48 71 303 50 32

2024 Product catalogue

2024 Katalog produktowy

Katalog produktowy
Product catalogue

Lampy i urządzenia odblaskowe / Lamps and reflective devices

2024

www.was.eu

* - wyrób z wydłużonym czasem realizacji

Zdjęcia użyte w katalogu są zdjęciami poglądowymi i w niektórych przypadkach mogą się nieznacznie różnić od oryginałów.

www.was.eu

WAŚ Sp. z o.o. specjalizuje się w produkcji lamp i urządzeń odblaskowych stosowanych w przemyśle motoryzacyjnym. Na rynku funkcjonujemy od 1979 roku, nieustannie dbając o rozwój naszej oferty i procesów produkcyjnych. Korzystamy z najnowocześniejszych w branży technologii, dzięki czemu możemy oferować najwyższej klasy rozwiązania w zakresie oświetlenia samochodowego. Innowacyjność łączymy z troską o środowisko, a otwartość na nowe trendy z wnikliwą analizą potrzeb naszych Klientów.

Siedziba firmy znajduje się w miejscowości Godzikowice koło Oławy, w najszybciej rozwijającym się subregionie Dolnego Śląska. To tutaj nasz doświadczony i stale doskonalący się zespół pracuje nad wyrobami, które od lat są doceniane również na zagranicznych rynkach. Nasze lampy eksportujemy do niemal wszystkich krajów świata.

Dbając o najwyższą jakość produktów oferowanych przez firmę WAŚ, opieramy nasz proces produkcyjny na innowacyjnych metodach i najlepszych materiałach. Mamy do dyspozycji najnowocześniejszy park maszynowy i własne laboratorium fotometryczne, pozwalające weryfikować parametry każdej wytwarzanej u nas lampy.

Potwierdzeniem wysokich standardów stosowanych w naszej firmie jest certyfikat Zarządzania Jakością zgodny z normą ISO 9001 w zakresie projektowania, produkcji i sprzedaży lamp samochodowych, urządzeń odblaskowych i innych wyrobów z tworzyw sztucznych oraz certyfikat Zarządzania Środowiskowego zgodny z normą ISO 14001.

O innowacyjności i konkurencyjności naszych produktów świadczą liczne przyznane nam nagrody i wyróżnienia, w tym 28 Złotych Medali Międzynarodowych Targów Poznańskich TTM, wysoko zajmowane miejsca w Rankingu Najcenniejszych Firm Rodzinnych Forbes, ponad 8 Diamentów Forbes, Polska Nagroda Inteligentnego Rozwoju – Zasłużony dla Inteligentnego Rozwoju, Symbol Rozwoju Biznesu, Solidna Firma czy Gazele Biznesu.

W firmie WAŚ panuje rodzinna i przyjazna atmosfera. Stawiając na ciągły i dynamiczny rozwój, pamiętamy jednocześnie o tradycyjnych i ponadczasowych wartościach. Mimo ugruntowanej obecności na rynku, stale doskonalimy naszą ofertę, sięgając po nowe technologie i inwestując w kwalifikacje oraz wiedzę naszych pracowników.

Zapraszamy do zapoznania się z naszą ofertą.

www.was.eu

Spis treści /Contents

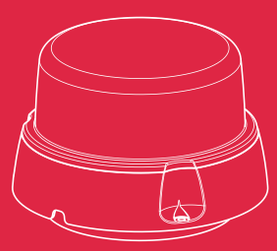

Lampy ostrzegawcze
Warning lamps

Lampy pozycyjne / obrysowe
Position lamps / clearance lights

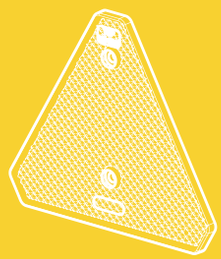

Urządzenia odblaskowe
Reflective devices

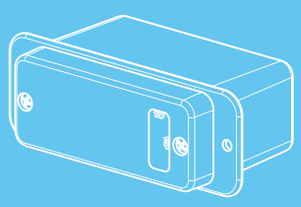

Lampy jednofunkcyjne przednie i tylne
Single-functional front and rear lamps

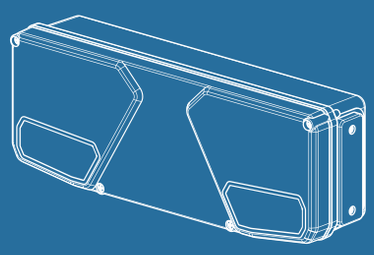

Lampy zespolone tylne
Multifunctional rear lamps

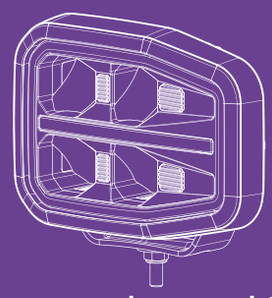

Lampy zespolone przednie
Multifunctional front lamps

4887

lamp w wielu wariantach / lamps in many variants available

11 kategorii lamp / lamp groups

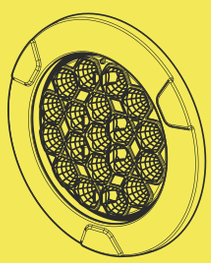

Lampy oświetlenia wnętrza

Interior lights

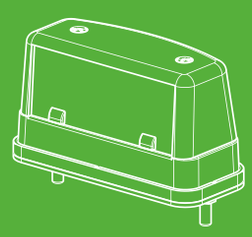

Lampy oświetlenia tablicy rejestracyjnej

Licence plate lights

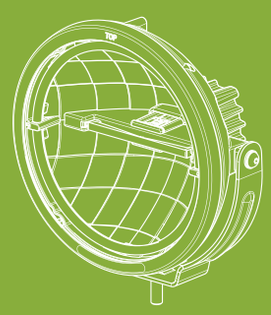

Przednie lampy drogowe, przeciwmgłowe i do jazdy dziennej

Driving, fog and DRL lamps

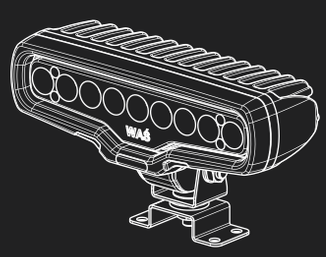

Lampy robocze

Work lamps

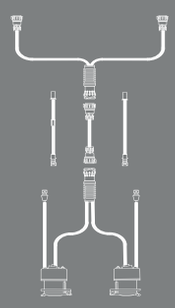

Gotowe systemy kablowe i inne akcesoria

Cable harnesses and other accessories

ADR

Lampy zgodne z wymaganiami ADR

Lamps in accordance with ADR requirements

1979
Rok 1979 to ten rok, w którym rozpoczęliśmy naszą działalność,
to jednocześnie rok, w którym postanowiliśmy pracować **z ludźmi i dla ludzi** /
Year 1979 is the year in which we started business,
it is also the year in which we decided to work **with people and for the people**

2003
Homologacja Ministerstwa Infrastruktury / Homologation of the Ministry of Infrastructure
Złoty Medal Międzynarodowych Targów Poznańskich /
Gold Medal of International Automotive Fair in Poznan
ISO 9001 / ISO 9001

2005
Złoty Medal Międzynarodowych Targów Poznańskich /
Gold Medal of International Automotive Fair in Poznan

2006
Teraz Polska / Now Poland

2007
2 Złote Medale Międzynarodowych Targów Poznańskich /
2 Gold Medals of International Automotive Fair in Poznan

2008
Krajowi Liderzy Innowacji / National Innovation Leaders

2009
3 Złote Medale Międzynarodowych Targów Poznańskich /
3 Gold Medals of International Automotive Fair in Poznan

2010
Zielona Marka / Green Brand
Dolnośląski Certyfikat Gospodarczy / Lower Silesia Economic Certificate
Certyfikat Rzetelności / Certificate of Reliability
Wybitny Eskporter Roku / Association of Polish Exporters
Dolnośląski Gryf / Lower Silesia Griffin

2011
Dolnośląski Certyfikat Gospodarczy / Lower Silesia Economic Certificate
4 Złote Medale MTP / 4 Gold Medals MTP
Zielona Marka / Green Brand

2012
4 Złote Medale MTP / 4 Gold Medals MTP
ISO 14001 / ISO 14001

2014
Złoty Medal Międzynarodowych Targów Poznańskich /
Gold Medal of International Automotive Fair in Poznan

2015
Diamenty Forbesa / Forbes Diamonds
Firmy 25-lecia III RP. / 25th anniversary of the III Polish Republic
Gazele Biznesu / Gazelles of Business
MTP Złoty Medal wybór konsumentów / MTP Consumers' Choice Gold Medal

2016
Diamenty Forbesa / Forbes Diamonds
Orły Wprost / "Wprost" Journal Eagles
Gazele Biznesu / Gazelles of Business
Złoty Płatnik / Golden Payer
Złoty Medal MTP / Gold Medal MTP
Teraz Polska / Now Poland

2017
Diamenty Forbesa / Forbes Diamonds
Orły Wprost / "Wprost" Journal Eagles
Gazele Biznesu / Gazelles of Business
Wzorowa Firma / Exemplary Company
Złoty Płatnik / Golden Payer
MTP Złoty Medal wybór konsumentów / MTP Consumers' Choice Gold Medal
Polska Nagroda Inteligentnego Rozwoju / Polish Intelligent Development Award

2018

Diamenty Forbesa / Forbes Diamonds
Złoty Płatnik / Golden Payer
Orły Wprost / "Wprost" Journal Eagles
Złoty Medal MTP / Gold Medal MTP
Międzynarodowe Targi Poznańskie 2018 – „Acanthus Aureus" / International Poznań Fair 2018 - "Acanthus Aureus"
Gazele Biznesu / Gazelles of Business
Polska Nagroda Inteligentnego Rozwoju w kat. Prezes Wizjoner / Polish Intelligent Development Award in the category: President of the visionary
Orły Motoryzacji / Eagles of automotive

2019

MTP Złoty Medal wybór konsumentów / MTP Consumers' Choice Gold Medal
Orły Wprost / "Wprost" Journal Eagles
Gazele Biznesu / Gazelles of Business
Diamenty Forbesa / Forbes Diamonds
Złoty Płatnik / Golden Payer
Firma roku / Company of the year
1 miejsce w Rankingu Firm Rodzinnych Forbes'a / 1st place in the Ranking of Forbes Family Businesses

2020

2 Złote Medale MTP / 2 Gold Medals MTP
Złoty Medal Targów Kielce / Gold Medal Trade Fairs in Kielce
Solidna Firma / Reliable Company
1 miejsce w Rankingu Firm Rodzinnych Forbes'a / 1st place in the Forum of Forbes Family Businesses
Firma roku / Company of the year
Dobra Firma / Good company
Symbol Rozwoju Biznesu / Business Development Symbol
Polska Nagroda Inteligentnego Rozwoju / Polish Intelligent Development Award

2021

Ranking najcenniejszych Firm Rodzinnych - Forbes / Forum of Forbes Family Businesses
Dolnośląski Gryf / Lower Silesia Griffin
Gazele Biznesu / Gazelles of Business
MTP Złoty Medal wybór konsumentów / MTP Consumers' Choice Gold Medal
Solidna Firma / Reliable Company

2022

Diamenty Forbesa / Forbes Diamonds
Ranking najcenniejszych Firm Rodzinnych - Forbes / Forum of Forbes Family Businesses
3 Złote Medale MTP / 3 Gold Medals MTP
Gazele Biznesu / Gazelles of Business
MTP Złoty Medal wybór konsumentów / MTP Consumers' Choice Gold Medal
Międzynarodowe Targi Poznańskie 2022 – „Acanthus Aureus" / International Poznań Fair 2022 - "Acanthus Aureus"
Solidna Firma / Reliable Company

2023

Diamenty Forbesa / Forbes Diamonds
Ranking najcenniejszych Firm Rodzinnych - Forbes / Forum of Forbes Family Businesses
Solidna Firma / Reliable Company
Gazele Biznesu / Gazelles of Business

2024

Diamenty Forbesa / Forbes Diamonds

Lampy ostrzegawcze
Warning lamps

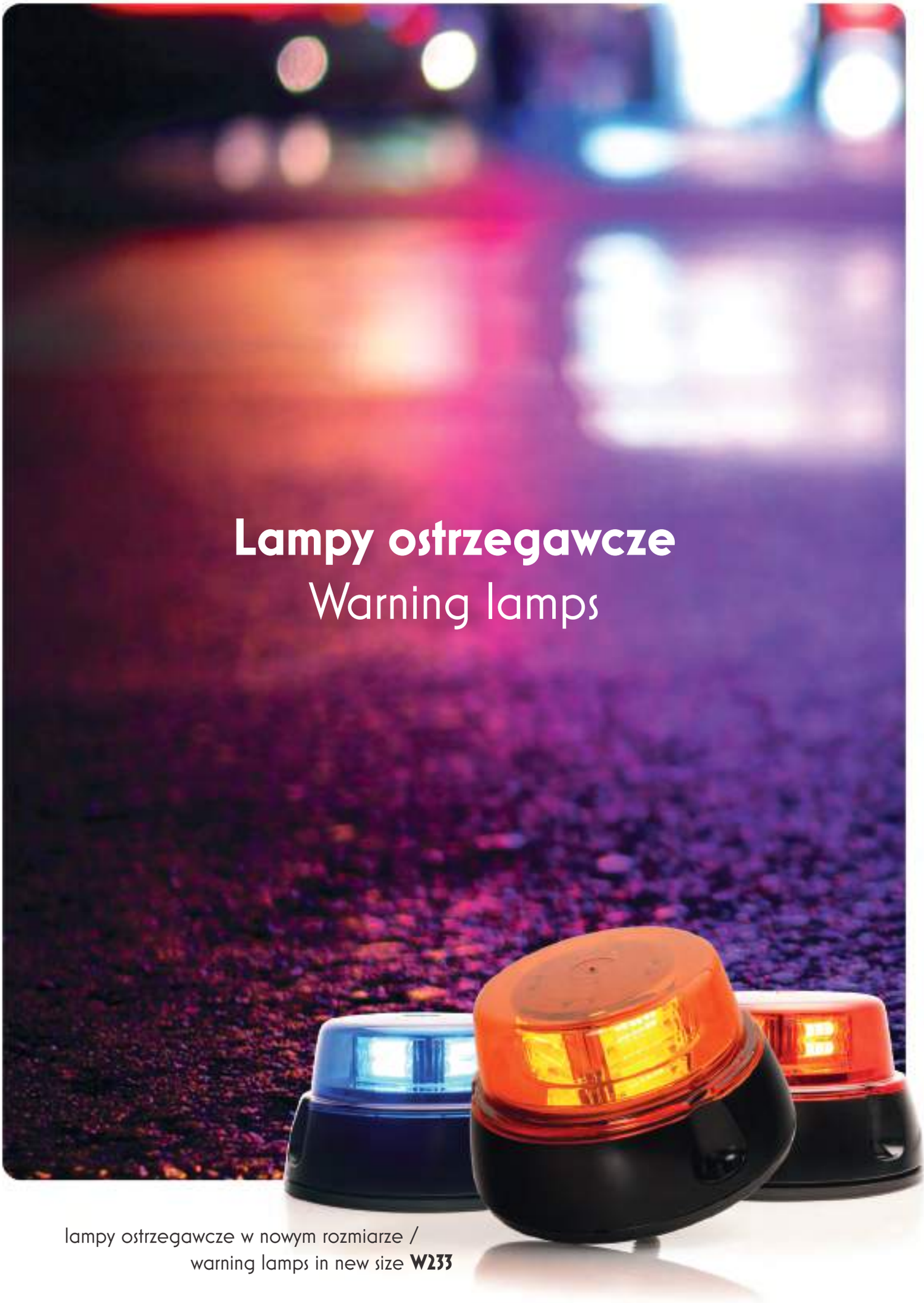

lampy ostrzegawcze w nowym rozmiarze /
warning lamps in new size **W233**

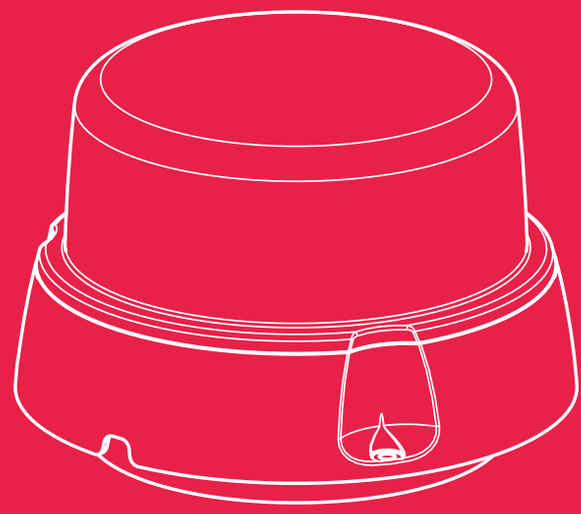

12 serii lamp/lamp series
217 lamp/lamps

W112 8 programowe / 8 patterns

strona/page **1**

W126

7

W117

14

W134

15

W151

16

W152

16

W217

17

W218

18

W233

19

W260

23

W266

24

W267

24

W112

lampa ostrzegawcza żółta
amber led beacon

IP66/68

E 20

1. Rotating pattern Rotujące światło 125 RPM R65

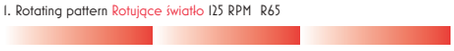

2. Automatic switching, 30 seconds for each program
Automatyczne przełączanie, każdy program po 30 sekund

3. Single Flash Pojedynczy błysk 132 FPM R65

4. Single Flash Pojedynczy błysk 228 FPM R65

5. Double Flash Podwójny błysk 141 FPM R65

6. Double Flash Podwójny błysk 182 FPM R65

7. Triple Flash Potrójny błysk 133 FPM R65

8. Triple Flash Potrójny błysk 174 FPM R65

RPM - rotate per minute obrotów na minutę
FPM - flash per minute błysków na minutę

	numer katalogowy catalogue number	zdjęcie photo	przewód cable / wires	źródło światła light source	strona montażu assembly side	napięcie pracy voltage	liczba programów number of patterns	klosz żółty amber lens	klosz bezbarwny transparent lens	magnes magnet	mocowanie na trzpień flexible pipe	spirala spiral cable	przewód zwykły round cable	wtyk plug	szt. pcs
	852.1	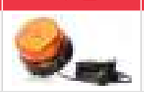	300cm QLY-S	LED	UNIVERSAL	12V-24V	8	●		●		●		●	8
*	**852.2**		700cm QLY-S	LED	UNIVERSAL	12V-24V	8	●		●		●		●	8
*	**852.3**		300cm YLY-S	LED	UNIVERSAL	12V-24V	8	●		●			●		8
	852.4		300cm YLY-S	LED	UNIVERSAL	12V-24V	8	●					●		8
*	**852.6**		280cm YLY-S	LED	UNIVERSAL	12V-24V	8	●			●		●		4
	852.7		300cm QLY-S	LED	UNIVERSAL	12V-24V	8		●	●		●		●	8

lampa ostrzegawcza żółta
amber led beacon
IP66/68

W112

	numer katalogowy catalogue number	zdjęcie photo	przewód cable / wires	źródło światła light source	strona montażu assembly side	napięcie pracy voltage	liczba programów number of patterns	klosz żółty amber lens	klosz bezbarwny transparent lens	magnes magnet	mocowanie na trzpień flexible pipe	spirala spiral cable	przewód zwykły round cable	wtyk plug	szt. pcs
	852.8		700cm QLY-5	LED	UNIVERSAL	12V-24V	8		●	●		●		●	8
*	**852.9**		300cm YLY-5	LED	UNIVERSAL	12V-24V	8		●	●			●		8
	852.10		300cm YLY-5	LED	UNIVERSAL	12V-24V	8		●				●		8
*	**852.12**		280cm YLY-5	LED	UNIVERSAL	12V-24V	8		●		●		●		4

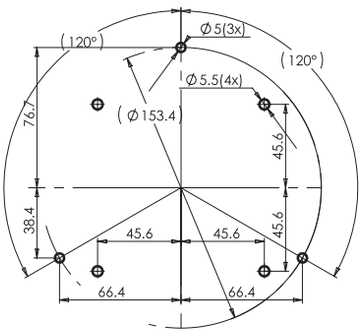

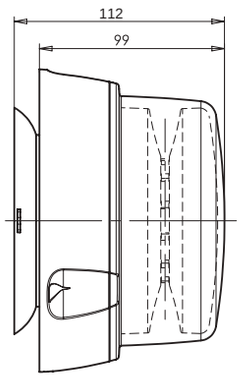

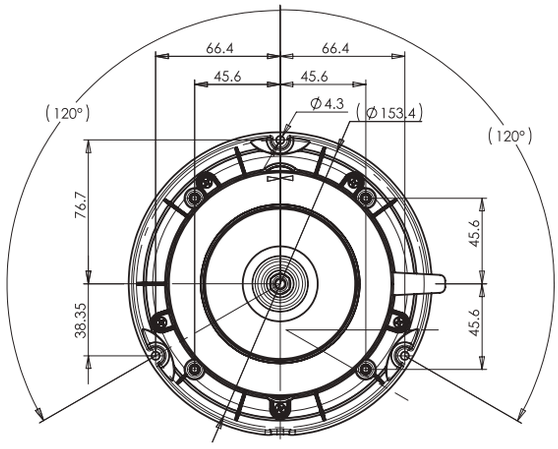

more on: **www.was.eu**

W112

lampa ostrzegawcza niebieska
blue led beacon

IP66/68

E 20

1. Rotating pattern Rotujące światło 125 RPM R65

2. Automatic switching, 30 seconds for each program
Automatyczne przełączanie, każdy program po 30 sekund

3. Single Flash Pojedynczy błysk 132 FPM R65

4. Single Flash Pojedynczy błysk 228 FPM R65

5. Double Flash Podwójny błysk 141 FPM R65

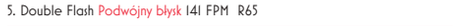

6. Double Flash Podwójny błysk 182 FPM R65

7. Triple Flash Potrójny błysk 133 FPM R65

8. Triple Flash Potrójny błysk 174 FPM R65

RPM - rotate per minute obrotów na minutę
FPM - flash per minute błysków na minutę

	numer katalogowy catalogue number	zdjęcie photo	przewód cable / wires	źródło światła light source	strona montażu assembly side	napięcie pracy voltage	liczba programów number of patterns	klosz niebieski blue lens	klosz bezbarwny transparent lens	magnes magnet	mocowanie na trzpień flexible pipe	spirala spiral cable	przewód zwykły round cable	wtyk plug	szt. pcs
*	**853.1**		300cm QLY-S	LED	UNIVERSAL	12V-24V	8	●		●		●		●	8
*	**853.2**		700cm QLY-S	LED	UNIVERSAL	12V-24V	8	●		●		●		●	8
*	**853.3**		300cm YLY-S	LED	UNIVERSAL	12V-24V	8	●		●			●		8
	853.4		300cm YLY-S	LED	UNIVERSAL	12V-24V	8	●					●		8
*	**853.6**		280cm YLY-S	LED	UNIVERSAL	12V-24V	8	●			●		●		4
*	**853.7**		300cm QLY-S	LED	UNIVERSAL	12V-24V	8		●	●		●		●	8

lampa ostrzegawcza niebieska
blue led beacon
IP66/68

W112

	numer katalogowy catalogue number	zdjęcie photo	przewód cable / wires	źródło światła light source	strona montażu assembly side	napięcie pracy voltage	liczba programów number of patterns	klosz niebieski blue lens	klosz bezbarwny transparent lens	magnes magnet	mocowanie na trzpień flexible pipe	spirala spiral cable	przewód zwykły round cable	wtyk plug	szt. pcs
*	**853.8**		700cm QLY-S	LED	UNIVERSAL	12V-24V	8		●	●		●		●	8
*	**853.9**		300cm YLY-S	LED	UNIVERSAL	12V-24V	8		●	●			●		8
	853.10		300cm YLY-S	LED	UNIVERSAL	12V-24V	8		●				●		8
*	**853.12**		280cm YLY-S	LED	UNIVERSAL	12V-24V	8		●		●		●		4

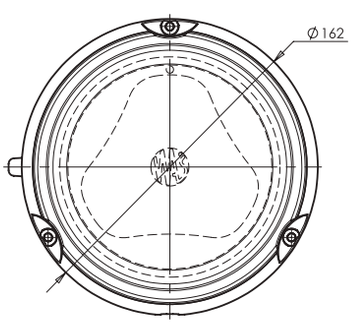

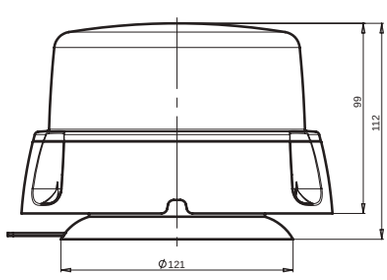

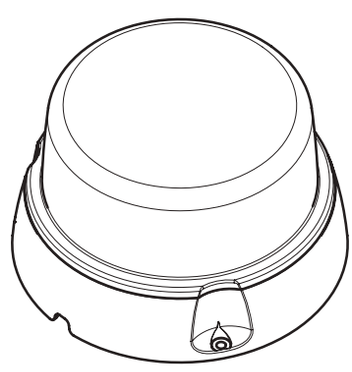

more on: **www.was.eu**

W112

lampa ostrzegawcza czerwona
red led beacon

IP66/68

E 20

1. Rotating pattern Rotujące światło 125 RPM R65

2. Automatic switching, 30 seconds for each program
Automatyczne przełączanie, każdy program po 30 sekund

3. Single Flash Pojedynczy błysk 132 FPM R65

4. Single Flash Pojedynczy błysk 228 FPM R65

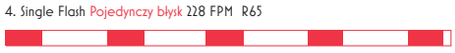

5. Double Flash Podwójny błysk 141 FPM R65

6. Double Flash Podwójny błysk 182 FPM R65

7. Triple Flash Potrójny błysk 133 FPM R65

8. Triple Flash Potrójny błysk 174 FPM R65

RPM - rotate per minute obrotów na minutę
FPM - flash per minute błysków na minutę

	numer katalogowy catalogue number	zdjęcie photo	przewód cable / wires	źródło światła light source	strona montażu assembly side	napięcie pracy voltage	liczba programów number of patterns	klosz czerwony red lens	klosz bezbarwny transparent lens	magnes magnet	mocowanie na trzpień flexible pipe	spirala spiral cable	przewód zwykły round cable	wtyk plug	szt. pcs
*	**854.1**		300cm QLY-S	LED	UNIVERSAL	12V-24V	8	●		●		●		●	8
*	**854.2**		700cm QLY-S	LED	UNIVERSAL	12V-24V	8	●		●		●		●	8
*	**854.3**		300cm YLY-S	LED	UNIVERSAL	12V-24V	8	●		●			●		8
*	**854.4**		300cm YLY-S	LED	UNIVERSAL	12V-24V	8	●					●		8
	854.6		280cm YLY-S	LED	UNIVERSAL	12V-24V	8	●			●		●		4
	854.7		300cm QLY-S	LED	UNIVERSAL	12V-24V	8		●	●		●		●	8

lampa ostrzegawcza
red led beacon
IP66/68

W112

	numer katalogowy catalogue number	zdjęcie photo	przewód cable / wires	źródło światła light source	strona montażu assembly side	napięcie pracy voltage	liczba programów number of patterns	klosz czerwony red lens	klosz bezbarwny transparent lens	magnes magnet	mocowanie na trzpień flexible pipe	spirala spiral cable	przewód zwykły round cable	wtyk plug	szt. pcs
*	**854.8**		700cm QLY-S	LED	UNIVERSAL	12V-24V	8		●	●		●		●	8
*	**854.9**		300cm YLY-S	LED	UNIVERSAL	12V-24V	8		●	●			●		8
	854.10		300cm YLY-S	LED	UNIVERSAL	12V-24V	8		●				●		8
*	**854.12**		280cm YLY-S	LED	UNIVERSAL	12V-24V	8		●		●		●		4

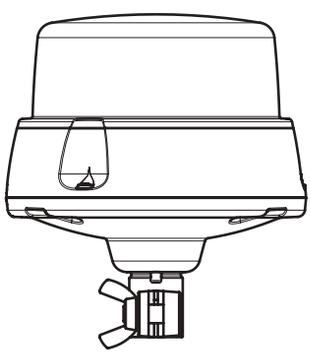

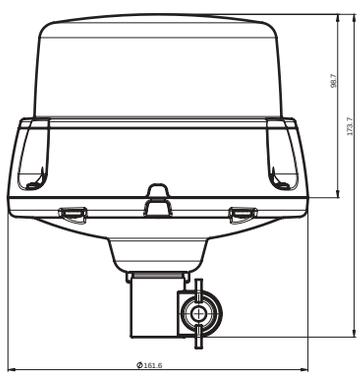

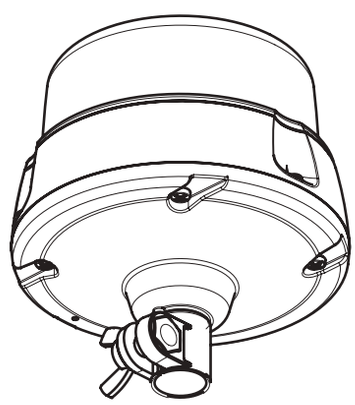

more on: **www.was.eu**

W126

lampa ostrzegawcza żółta
amber led beacon

IP66/68

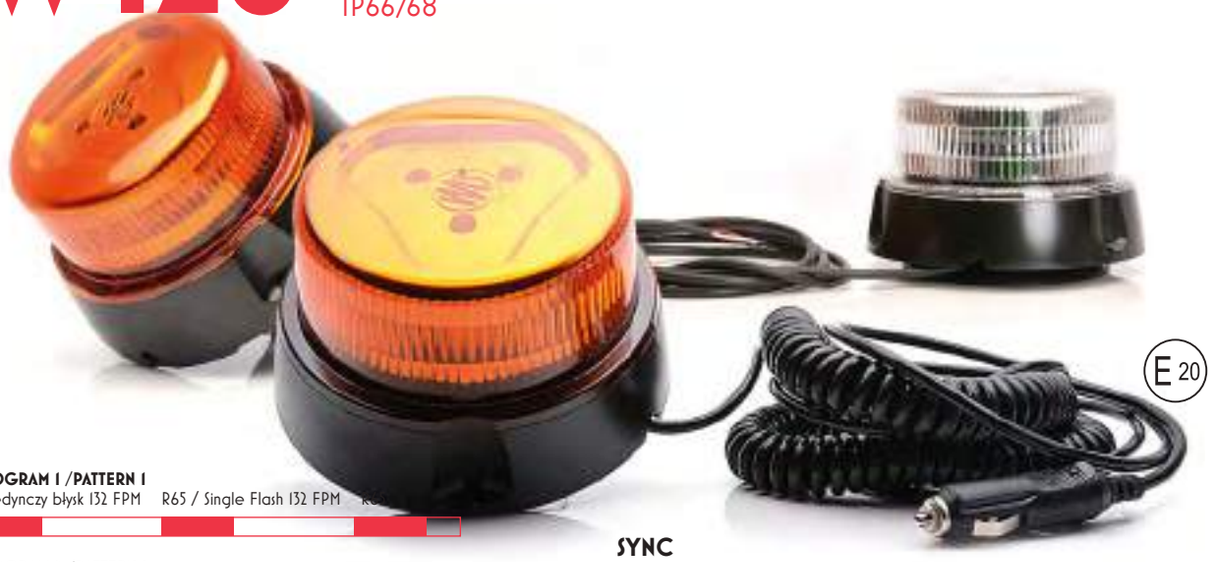

E 20

PROGRAM 1 /PATTERN 1
Pojedynczy błysk 132 FPM R65 / Single Flash 132 FPM R65

PROGRAM 2 /PATTERN 2
Podwójny błysk 141 FPM R65 / Double Flash 141 FPM R65

FPM - błysków na minutę / FPM - flash per minute

SYNC
synchronizacja lamp błyskowych oznacza że połączone błyskają razem lub naprzemiennie w tzw. fazie lub przeciwfazie / synchronization means that the lamps connected together flash simultaneously or alternately

	numer katalogowy catalogue number	zdjęcie photo	przewód cable / wires	źródło światła light source	strona montażu assembly side	napięcie pracy voltage	numer programu pattern number	klosz żółty amber lens	klosz bezbarwny transparent lens	magnes magnet	mocowanie na trzpień flexible pipe	spirala spiral cable	przewód zwykły round cable	wtyk plug	szt. pcs
	866.1		300cm QLY-S	LED	UNIVERSAL	12V-24V	1	●		●		●		●	8
	866.1 D		300cm QLY-S	LED	UNIVERSAL	12V-24V	2	●		●		●		●	8
	866.2		700cm QLY-S	LED	UNIVERSAL	12V-24V	1	●		●		●		●	8
	866.2 D		700cm QLY-S	LED	UNIVERSAL	12V-24V	2	●		●		●		●	8
	866.3		300cm YLY-S	LED	UNIVERSAL	12V-24V	1	●		●			●		8
*	**866.3 SYNC**		300cm YLY-S	LED	UNIVERSAL	12V-24V	1	●		●			●		8
	866.3 D		300cm YLY-S	LED	UNIVERSAL	12V-24V	2	●		●			●		8
*	**866.3 D SYNC**		300cm YLY-S	LED	UNIVERSAL	12V-24V	2	●		●			●		8
	866.4		300cm YLY-S	LED	UNIVERSAL	12V-24V	1	●					●		8
*	**866.4 SYNC**		300cm YLY-S	LED	UNIVERSAL	12V-24V	1	●					●		8
	866.4 D		300cm YLY-S	LED	UNIVERSAL	12V-24V	2	●					●		8
*	**866.4 D SYNC**		300cm YLY-S	LED	UNIVERSAL	12V-24V	2	●					●		8

lampa ostrzegawcza żółta
amber led beacon
IP66/68

W126

	numer katalogowy catalogue number	zdjęcie photo	przewód cable / wires	źródło światła light source	strona montażu assembly side	napięcie pracy voltage	numer programu pattern number	klosz żółty amber lens	klosz bezbarwny transparent lens	magnes magnet	mocowanie na trzpień flexible pipe	spirala spiral cable	przewód zwykły round cable	wtyk plug	szt. pcs
	866.5			LED	UNIVERSAL	12V-24V	1	●			●				4
	866.5 D			LED	UNIVERSAL	12V-24V	2	●			●				4
*	**866.6**		280cm YLY-S	LED	UNIVERSAL	12V-24V	1	●			●		●		4
*	**866.6 SYNC**		280cm YLY-S	LED	UNIVERSAL	12V-24V	1	●			●		●		4
*	**866.6 D**		280cm YLY-S	LED	UNIVERSAL	12V-24V	2	●			●		●		4
*	**866.6 D SYNC**		280cm YLY-S	LED	UNIVERSAL	12V-24V	2	●			●		●		4
*	**866.7**		300cm YLY-S	LED	UNIVERSAL	12V-24V	1		●	●		●		●	8
*	**866.7 D**		300cm YLY-S	LED	UNIVERSAL	12V-24V	2		●	●		●		●	8
*	**866.8**		700cm YLY-S	LED	UNIVERSAL	12V-24V	1		●	●		●		●	8
*	**866.8 D**		700cm YLY-S	LED	UNIVERSAL	12V-24V	2		●	●		●		●	8
*	**866.9**		300cm YLY-S	LED	UNIVERSAL	12V-24V	1		●	●			●		8
*	**866.9 SYNC**		300cm YLY-S	LED	UNIVERSAL	12V-24V	1		●	●			●		8
*	**866.9 D**		300cm YLY-S	LED	UNIVERSAL	12V-24V	2		●	●			●		8
*	**866.9 D SYNC**		300cm YLY-S	LED	UNIVERSAL	12V-24V	2		●	●			●		8
	866.10		300cm YLY-S	LED	UNIVERSAL	12V-24V	1		●				●		8
*	**866.10 SYNC**		300cm YLY-S	LED	UNIVERSAL	12V-24V	1		●				●		8
*	**866.10 D**		300cm YLY-S	LED	UNIVERSAL	12V-24V	2		●				●		8
	866.10 D SYNC		300cm YLY-S	LED	UNIVERSAL	12V-24V	2		●				●		8
*	**866.11**			LED	UNIVERSAL	12V-24V	1		●		●				4
	866.11 D			LED	UNIVERSAL	12V-24V	2		●		●				4
*	**866.12**		280cm YLY-S	LED	UNIVERSAL	12V-24V	1		●		●		●		4
*	**866.12 SYNC**		280cm YLY-S	LED	UNIVERSAL	12V-24V	1		●		●		●		4
*	**866.12 D**		280cm YLY-S	LED	UNIVERSAL	12V-24V	2		●		●		●		4
*	**866.12 D SYNC**		280cm YLY-S	LED	UNIVERSAL	12V-24V	2		●		●		●		4

more on: **www.was.eu**

W126

lampa ostrzegawcza niebieska
blue led beacon

IP66/68

E 20

PROGRAM 1 /PATTERN 1
Pojedynczy błysk 132 FPM R65 / Single Flash 132 FPM R65

PROGRAM 2 /PATTERN 2
Podwójny błysk 141 FPM R65 / Double Flash 141 FPM R65

FPM - błysków na minutę / FPM - flash per minute

SYNC
synchronizacja lamp błyskowych oznacza że połączone błyskają razem lub naprzemiennie w tzw. fazie lub przeciwfazie / synchronization means that the lamps connected together flash simultaneously or alternately

	numer katalogowy catalogue number	zdjęcie photo	przewód cable / wires	źródło światła light source	strona montażu assembly side	napięcie pracy voltage	numer programu pattern number	klosz niebieski blue lens	klosz bezbarwny transparent lens	magnes magnet	mocowanie na trzpień flexible pipe	spirala spiral cable	przewód zwykły round cable	wtyk plug	szt. pcs
*	**867.1**		300cm YLY-S	LED	UNIVERSAL	12V-24V	1	●		●		●		●	8
*	**867.1 D**		300cm YLY-S	LED	UNIVERSAL	12V-24V	2	●		●		●		●	8
*	**867.2**		700cm YLY-S	LED	UNIVERSAL	12V-24V	1	●		●		●		●	8
*	**867.2 D**		700cm YLY-S	LED	UNIVERSAL	12V-24V	2	●		●		●		●	8
*	**867.3**		300cm YLY-S	LED	UNIVERSAL	12V-24V	1	●		●			●		8
*	**867.3 SYNC**		300cm YLY-S	LED	UNIVERSAL	12V-24V	1	●		●			●		8
*	**867.3 D**		300cm YLY-S	LED	UNIVERSAL	12V-24V	2	●		●			●		8
*	**867.3 D SYNC**		300cm YLY-S	LED	UNIVERSAL	12V-24V	2	●		●			●		8
	867.4		300cm YLY-S	LED	UNIVERSAL	12V-24V	1	●					●		8
*	**867.4 SYNC**		300cm YLY-S	LED	UNIVERSAL	12V-24V	1	●					●		8
	867.4 D		300cm YLY-S	LED	UNIVERSAL	12V-24V	2	●					●		8
	867.4 D SYNC		300cm YLY-S	LED	UNIVERSAL	12V-24V	2	●					●		8

lampa ostrzegawcza niebieska
blue led beacon
IP66/68

W126

	numer katalogowy catalogue number	zdjęcie photo	przewód cable / wires	źródło światła light source	strona montażu assembly side	napięcie pracy voltage	numer programu pattern number	klosz niebieski blue lens	klosz bezbarwny tranparent lens	magnes magnet	mocowanie na trzpień flexible pipe	spirala spiral cable	przewód zwykły round cable	wtyk plug	szt. pcs
*	**867.5**			LED	UNIVERSAL	12V-24V	1	●			●				4
*	**867.5 D**			LED	UNIVERSAL	12V-24V	2	●			●				4
*	**867.6**		280cm YLY-S	LED	UNIVERSAL	12V-24V	1	●			●		●		4
*	**867.6 SYNC**		280cm YLY-S	LED	UNIVERSAL	12V-24V	1	●			●		●		4
*	**867.6 D**		280cm YLY-S	LED	UNIVERSAL	12V-24V	2	●			●		●		4
*	**867.6 D SYNC**		280cm YLY-S	LED	UNIVERSAL	12V-24V	2	●			●		●		4
*	**867.7**		300cm YLY-S	LED	UNIVERSAL	12V-24V	1		●	●		●		●	8
*	**867.7 D**		300cm YLY-S	LED	UNIVERSAL	12V-24V	2		●	●		●		●	8
*	**867.8**		700cm YLY-S	LED	UNIVERSAL	12V-24V	1		●	●		●		●	8
*	**867.8 D**		700cm YLY-S	LED	UNIVERSAL	12V-24V	2		●	●		●		●	8
*	**867.9**		300cm YLY-S	LED	UNIVERSAL	12V-24V	1		●	●			●		8
*	**867.9 SYNC**		300cm YLY-S	LED	UNIVERSAL	12V-24V	1		●	●			●		8
*	**867.9 D**		300cm YLY-S	LED	UNIVERSAL	12V-24V	2		●	●			●		8
*	**867.9 D SYNC**		300cm YLY-S	LED	UNIVERSAL	12V-24V	2		●	●			●		8
	867.10		300cm YLY-S	LED	UNIVERSAL	12V-24V	1		●				●		8
*	**867.10 SYNC**		300cm YLY-S	LED	UNIVERSAL	12V-24V	1		●				●		8
*	**867.10 D**		300cm YLY-S	LED	UNIVERSAL	12V-24V	2		●				●		8
*	**867.10 D SYNC**		300cm YLY-S	LED	UNIVERSAL	12V-24V	2		●				●		8
*	**867.11**			LED	UNIVERSAL	12V-24V	1		●		●				4
*	**867.11 D**			LED	UNIVERSAL	12V-24V	2		●		●				4
*	**867.12**		280cm YLY-S	LED	UNIVERSAL	12V-24V	1		●		●		●		4
*	**867.12 SYNC**		280cm YLY-S	LED	UNIVERSAL	12V-24V	1		●		●		●		4
*	**867.12 D**		280cm YLY-S	LED	UNIVERSAL	12V-24V	2		●		●		●		4
*	**867.12 D SYNC**		280cm YLY-S	LED	UNIVERSAL	12V-24V	2		●		●		●		4

W126

lampa ostrzegawcza czerwona
red led beacon

IP66/68

E 20

PROGRAM 1 /PATTERN 1
Pojedynczy błysk 132 FPM R65 / Single Flash 132 FPM R65

PROGRAM 2 /PATTERN 2
Podwójny błysk 141 FPM R65 / Double Flash 141 FPM R65

FPM - błysków na minutę / FPM - flash per minute

SYNC
synchronizacja lamp błyskowych oznacza że połączone błyskają razem lub naprzemiennie w tzw. fazie lub przeciwfazie / synchronization means that the lamps connected together flash simultaneously or alternately

	numer katalogowy catalogue number	zdjęcie photo	przewód cable / wires	źródło światła light source	strona montażu assembly side	napięcie pracy voltage	numer programu pattern number	klosz czerwony red lens	klosz bezbarwny transparent lens	magnes magnet	mocowanie na trzpień flexible pipe	spirala spiral cable	przewód zwykły round cable	wtyk plug	szt. pcs
*	**868.1**		300cm YLY-S	LED	UNIVERSAL	12V-24V	1	●		●		●		●	8
	868.1 D		300cm YLY-S	LED	UNIVERSAL	12V-24V	2	●		●		●		●	8
*	**868.2**		700cm YLY-S	LED	UNIVERSAL	12V-24V	1	●		●		●		●	8
*	**868.2 D**		700cm YLY-S	LED	UNIVERSAL	12V-24V	2	●		●		●		●	8
*	**868.3**		300cm YLY-S	LED	UNIVERSAL	12V-24V	1	●		●			●		8
*	**868.3 SYNC**		300cm YLY-S	LED	UNIVERSAL	12V-24V	1	●		●			●		8
*	**868.3 D**		300cm YLY-S	LED	UNIVERSAL	12V-24V	2	●		●			●		8
	868.3 D SYNC		300cm YLY-S	LED	UNIVERSAL	12V-24V	2	●		●			●		8
*	**868.4**		300cm YLY-S	LED	UNIVERSAL	12V-24V	1	●					●		8
*	**868.4 SYNC**		300cm YLY-S	LED	UNIVERSAL	12V-24V	1	●					●		8
*	**868.4 D**		300cm YLY-S	LED	UNIVERSAL	12V-24V	2	●					●		8
*	**868.4 D SYNC**		300cm YLY-S	LED	UNIVERSAL	12V-24V	2	●					●		8

lampa ostrzegawcza czerwona
red led beacon
IP66/68

W126

	numer katalogowy catalogue number	zdjęcie photo	przewód cable / wires	źródło światła light source	strona montażu assembly side	napięcie pracy voltage	numer programu pattern number	klosz czerwony red lens	klosz bezbarwny transparent lens	magnes magnet	mocowanie na trzpień flexible pipe	spirala spiral cable	przewód zwykły round cable	wtyk plug	szt. pcs
*	**868.5**			LED	UNIVERSAL	12V-24V	1	●			●				4
*	**868.5 D**			LED	UNIVERSAL	12V-24V	2	●			●				4
*	**868.6**		280cm YLY-S	LED	UNIVERSAL	12V-24V	1	●			●		●		4
*	**868.6 SYNC**		280cm YLY-S	LED	UNIVERSAL	12V-24V	1	●			●		●		4
*	**868.6 D**		280cm YLY-S	LED	UNIVERSAL	12V-24V	2	●			●		●		4
*	**868.6 D SYNC**		280cm YLY-S	LED	UNIVERSAL	12V-24V	2	●			●		●		4
*	**868.7**		300cm YLY-S	LED	UNIVERSAL	12V-24V	1		●	●		●		●	8
*	**868.7 D**		300cm YLY-S	LED	UNIVERSAL	12V-24V	2		●	●		●		●	8
*	**868.8**		700cm YLY-S	LED	UNIVERSAL	12V-24V	1		●	●		●		●	8
*	**868.8 D**		700cm YLY-S	LED	UNIVERSAL	12V-24V	2		●	●		●		●	8
*	**868.9**		300cm YLY-S	LED	UNIVERSAL	12V-24V	1		●	●			●		8
*	**868.9 SYNC**		300cm YLY-S	LED	UNIVERSAL	12V-24V	1		●	●			●		8
*	**868.9 D**		300cm YLY-S	LED	UNIVERSAL	12V-24V	2		●	●			●		8
*	**868.9 D SYNC**	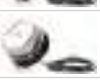	300cm YLY-S	LED	UNIVERSAL	12V-24V	2		●	●			●		8
*	**868.10**		300cm YLY-S	LED	UNIVERSAL	12V-24V	1		●				●		8
*	**868.10 SYNC**		300cm YLY-S	LED	UNIVERSAL	12V-24V	1		●				●		8
*	**868.10 D**		300cm YLY-S	LED	UNIVERSAL	12V-24V	2		●				●		8
*	**868.10 D SYNC**		300cm YLY-S	LED	UNIVERSAL	12V-24V	2		●				●		8
*	**868.11**			LED	UNIVERSAL	12V-24V	1		●		●				4
*	**868.11 D**			LED	UNIVERSAL	12V-24V	2		●		●				4
*	**868.12**		280cm YLY-S	LED	UNIVERSAL	12V-24V	1		●		●		●		4
	868.12 SYNC		280cm YLY-S	LED	UNIVERSAL	12V-24V	1		●		●		●		4
	868.12 D		280cm YLY-S	LED	UNIVERSAL	12V-24V	2		●		●		●		4
	868.12 D SYNC		280cm YLY-S	LED	UNIVERSAL	12V-24V	2		●		●		●		4

more on: **www.was.eu**

W126

lampa ostrzegawcza
led beacon

IP66/68

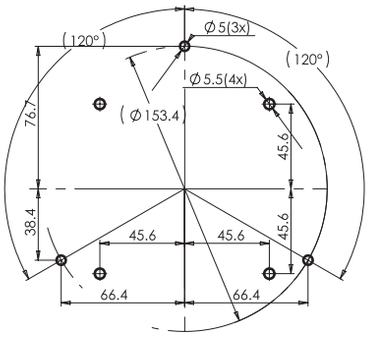

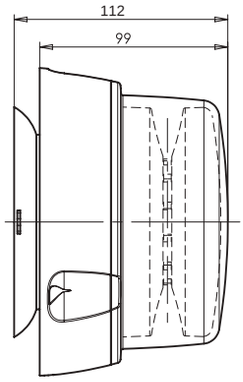

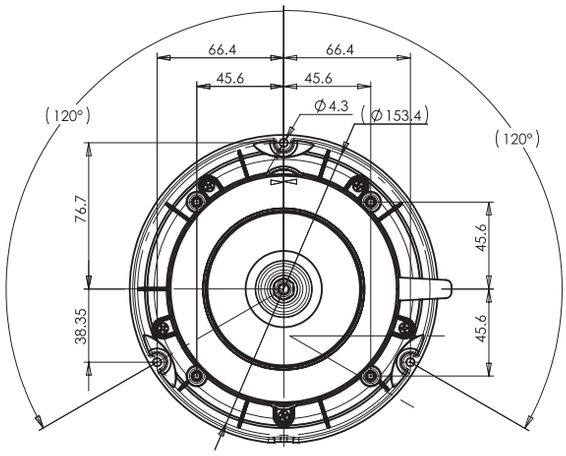

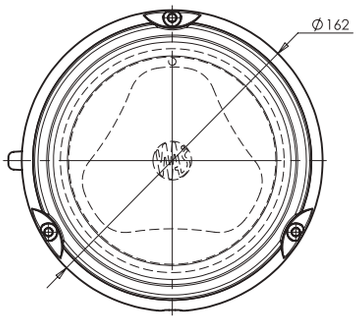

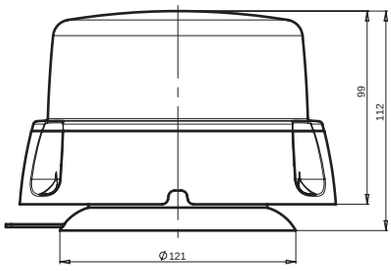

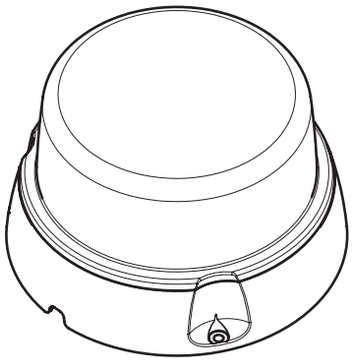

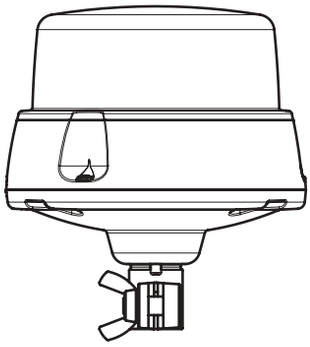

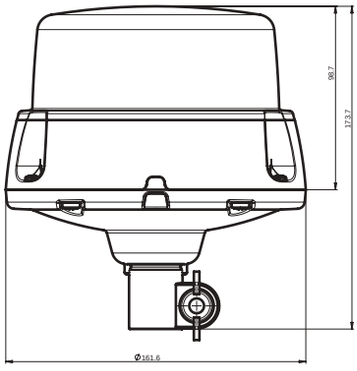

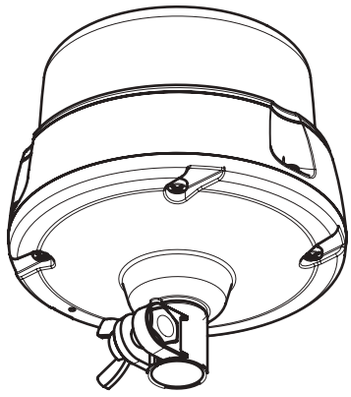

lampa ostrzegawcza
warning lamps
IP6K9K

W117

E 20

1. Program f - 2,18Hz
2. Program f - 2,18Hz
3. Program f - 2,1Hz
4. Program f - 2,8Hz
5. Program f - 2,2Hz
6. Program f - 2,2Hz
7. Program f - 2,18Hz

świeci 6 diód / 6 leds on — świecą 3 lewe diody / 3 left leds on — świecą 3 prawe diody / 3 right leds on

	numer katalogowy catalogue number	zdjęcie photo	przewód cable / wires	źródło światła light source	strona montażu assembly side	napięcie pracy voltage	światło żółte amber light	światło niebieskie blue light	światło czerwone red light	klosz żółty amber lens	klosz niebieski blue lens	klosz czerwony red lens	klosz bezbarwny clear lens	szt. pcs
	898.1		300cm YLY-S	LED	UNIVERSAL	12V-24V	●			●				24
	898.2		300cm YLY-S	LED	UNIVERSAL	12V-24V	●						●	24
	899.1		300cm YLY-S	LED	UNIVERSAL	12V-24V		●			●			24
	899.2		300cm YLY-S	LED	UNIVERSAL	12V-24V		●					●	24
*	**900.1**		300cm YLY-S	LED	UNIVERSAL	12V-24V			●			●		24
	900.2		300cm YLY-S	LED	UNIVERSAL	12V-24V			●				●	24

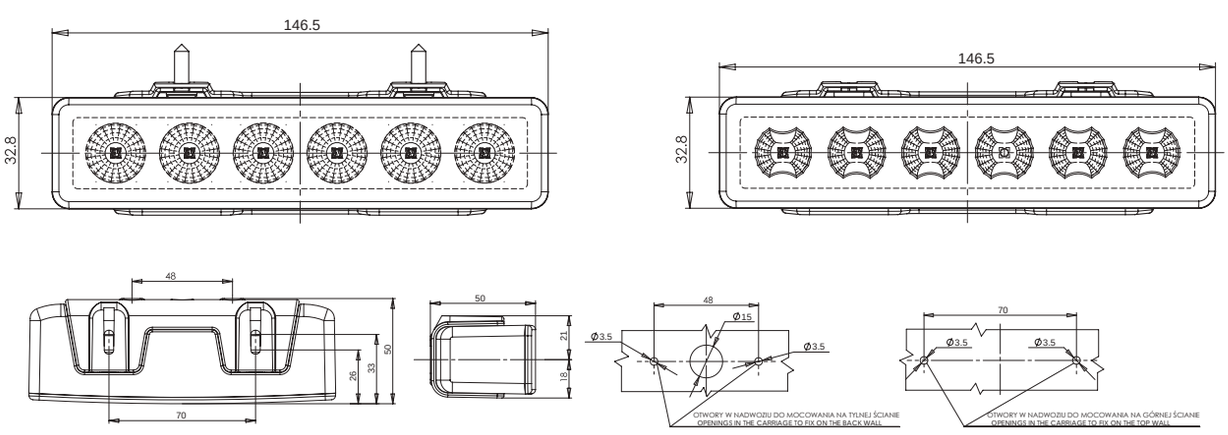

W134

lampa ostrzegawcza
warning lamp

IP6K9K

E 20

numer katalogowy catalogue number	zdjęcie photo	przewód cable / wires	źródło światła light source	strona montażu assembly side	napięcie pracy voltage	klosz żółty amber lens	klosz niebieski blue lens	światło żółte amber light	światło niebieskie blue light	szt. pcs
1027		300cm YLY-S	LED	UNIVERSAL	12V-24V	●		●		24
1028		300cm YLY-S	LED	UNIVERSAL	12V-24V		●		●	24

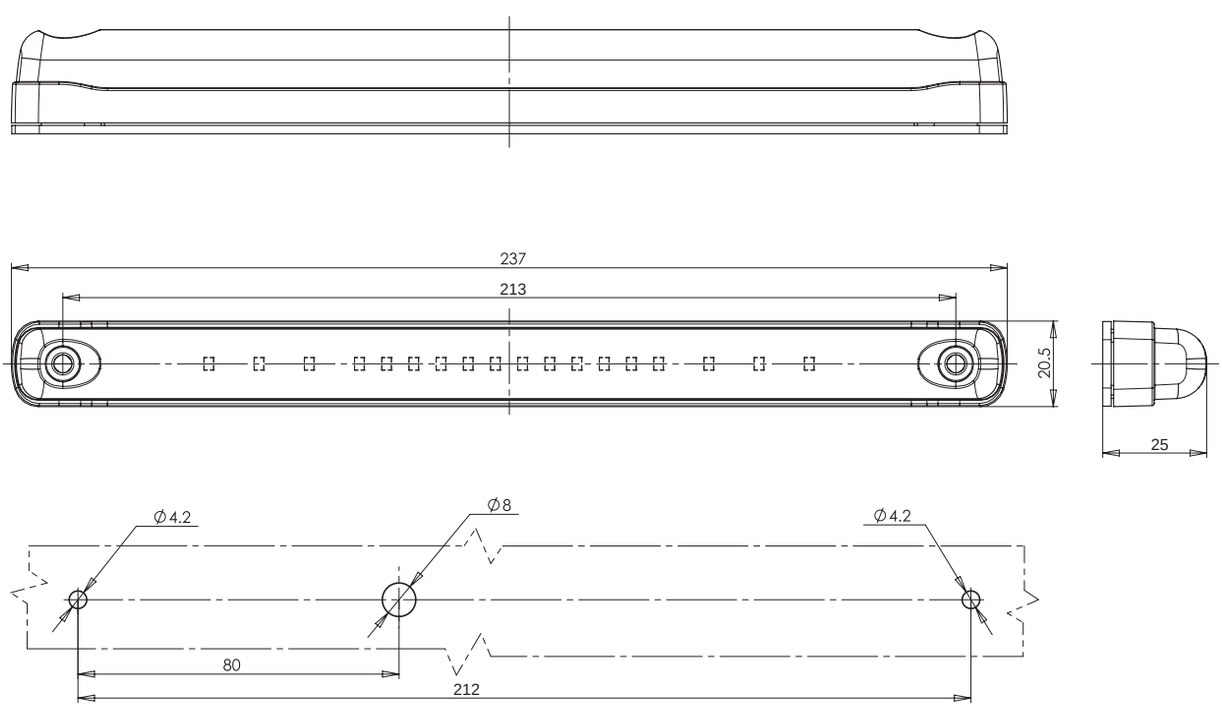

W151, W152

lampa ostrzegawcza windy załadunkowej
tail lift safety warning light

IP66/68

E 20

numer katalogowy catalogue number	indeks index	zdjęcie photo	przewód cable / wires	źródło światła light source	strona montażu assembly side	napięcie pracy voltage	światło ostrzegawcze warning light	szt. pcs
1126	W151		300cm YLY-S	LED	UNIVERSAL	12V-24V	●	33
1127	W152		300cm YLY-S	LED	UNIVERSAL	12V-24V	●	33

W151

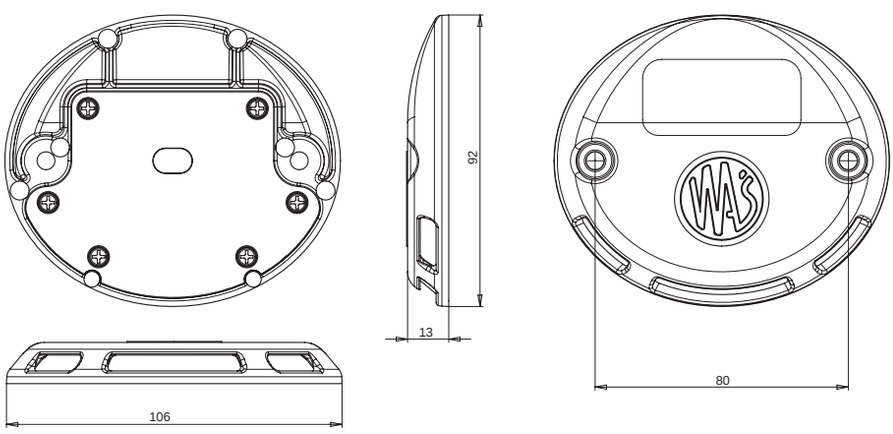

W152

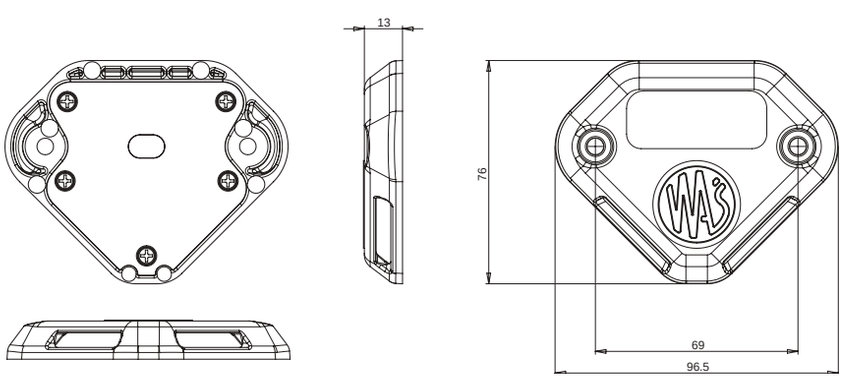

more on: **www.was.eu**

W217 lampa ostrzegawcza
warning lamps
IP6K9K

E 20

numer katalogowy catalogue number	zdjęcie photo	przewód cable / wires	źródło światła light source	strona montażu assembly side	napięcie pracy voltage	światło ostrzegawcze warning light	liczba programów number of patterns	synchronizacja synchronization	szt. pcs
1468		300cm YLY-S	LED	UNIVERSAL	12V-24V	●	2	●	18
1468 ECO		300cm YLY-S	LED	UNIVERSAL	12V-24V	●	1		18
1468 CLEAR		300cm YLY-S	LED	UNIVERSAL	12V-24V	●	2	●	18
1468 CLEAR ECO		300cm YLY-S	LED	UNIVERSAL	12V-24V	●	1		18
1470		300cm YLY-S	LED	UNIVERSAL	12V-24V	●	2	●	18
1470 ECO		300cm YLY-S	LED	UNIVERSAL	12V-24V	●	1		18
2064		300cm YLY-S	LED	UNIVERSAL	12V-24V	●	2	●	18
2064 ECO		300cm YLY-S	LED	UNIVERSAL	12V-24V	●	1		18

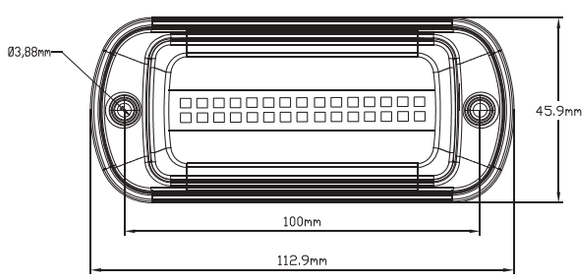

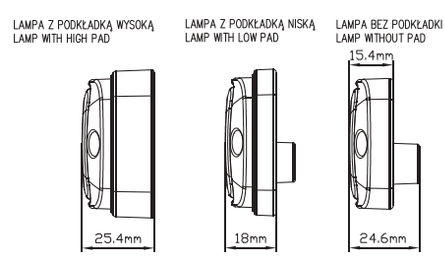

LAMPA MOŻE BYĆ MONTOWANA POD DOWOLNYM KĄTEM NA PŁASZCZYŹNIE PIONOWEJ
LAMP COULD BE MOUNTED ON ANY ANGLE ON THE VERTICAL PLANE

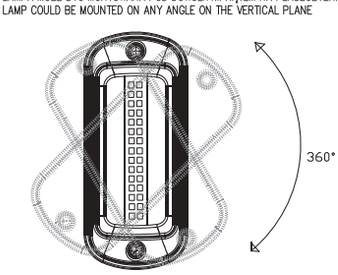

W217 & W218

Single Flash/Pojedynczy błysk 129 FPM **R65**

Double Flash/Podwójny błysk 129 FPM **R65**

W217 ECO & W218 ECO

Single Flash/Pojedynczy błysk 129 FPM **R65**

lampa ostrzegawcza
warning lamps
IP6K9K

W218

E 20

numer katalogowy catalogue number	zdjęcie photo	przewód cable / wires	źródło światła light source	strona montażu assembly side	napięcie pracy voltage	światło ostrzegawcze warning light	liczba programów number of patterns	synchronizacja synchronization	szt. pcs
1469		300cm YLY-S	LED	UNIVERSAL	12V-24V	●	2	●	18
1469 ECO		300cm YLY-S	LED	UNIVERSAL	12V-24V	●	1		18
1469 CLEAR		300cm YLY-S	LED	UNIVERSAL	12V-24V	●	2	●	18
1469 CLEAR ECO		300cm YLY-S	LED	UNIVERSAL	12V-24V	●	1		18
1471		300cm YLY-S	LED	UNIVERSAL	12V-24V	●	2	●	18
1471 ECO		300cm YLY-S	LED	UNIVERSAL	12V-24V	●	1		18
2065		300cm YLY-S	LED	UNIVERSAL	12V-24V	●	2	●	18
2065 ECO		300cm YLY-S	LED	UNIVERSAL	12V-24V	●	1		18

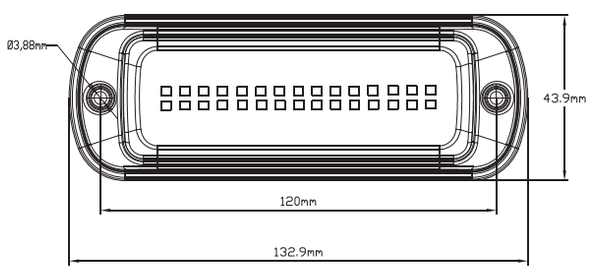

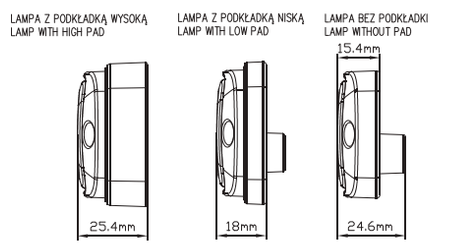

LAMPA MOŻE BYĆ MONTOWANA POD DOWOLNYM KĄTEM NA PŁASZCZYŹNIE PIONOWEJ
LAMP COULD BE MOUNTED ON ANY ANGLE ON THE VERTICAL PLANE

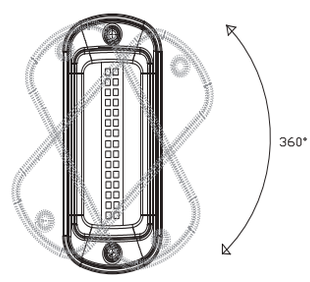

W217 & W218

Single Flash/Pojedynczy błysk 129 FPM **R65**

Double Flash/Podwójny błysk 129 FPM **R65**

W217 ECO & W218 ECO

Single Flash/Pojedynczy błysk 129 FPM **R65**

W233

lampa ostrzegawcza żółta
amber led beacon

IP6K9K

E 20

Double Flash/Podwójny błysk 146 FPM (2,43Hz) **R65**

numer katalogowy catalogue number	zdjęcie photo	przewód cable / wires	źródło światła light source	strona montażu assembly side	napięcie pracy voltage	magnes magnet	przyssawka sucker	mocowanie na wkręty screw fixing	montaż na śrubę M12 mounting with an M12 screw	mocowanie na trzpień flexible pipe	synchronizacja synchronization	wtyk plug	przewód wyprowadzony z boku cable from the side	szt. pcs
1534.1		300cm YLY-S	LED	UNIVERSAL	12V-24V	●	●							8
1534.1 3M		300cm YLY-S	LED	UNIVERSAL	12V-24V	●	●					●		8
1534.1 7M		700cm YLY-S	LED	UNIVERSAL	12V-24V	●	●					●		8
1534.1 SYNC		300cm YLY-S	LED	UNIVERSAL	12V-24V	●	●				●			8
1534.2		300cm YLY-S	LED	UNIVERSAL	12V-24V	●								8
1534.2 3M		300cm YLY-S	LED	UNIVERSAL	12V-24V	●						●		8
1534.2 7M		700cm YLY-S	LED	UNIVERSAL	12V-24V	●						●		8
1534.2 SYNC		300cm YLY-S	LED	UNIVERSAL	12V-24V	●					●			8
1534.3		300cm YLY-S	LED	UNIVERSAL	12V-24V			●						8
1534.3 SYNC		300cm YLY-S	LED	UNIVERSAL	12V-24V			●			●			8
1534.4		300cm YLY-S	LED	UNIVERSAL	12V-24V				●					8
1534.4 SYNC		300cm YLY-S	LED	UNIVERSAL	12V-24V				●		●			8
1534.5		300cm YLY-S	LED	UNIVERSAL	12V-24V			●						8
1534.5 SYNC		300cm YLY-S	LED	UNIVERSAL	12V-24V			●			●			8
1534.6			LED	UNIVERSAL	12V-24V					●				8

lampa ostrzegawcza niebieska
blue led beacon
IP6K9K

W233

E 20

Double Flash/Podwójny błysk 146 FPM (2.43Hz) **R65**

numer katalogowy catalogue number	zdjęcie photo	przewód cable / wires	źródło światła light source	strona montażu assembly side	napięcie pracy voltage	magnes magnet	przyssawka sucker	mocowanie na wkręty screw fixing	montaż na śrubę M12 mounting with an M12 screw	mocowanie na trzpień flexible pipe	synchronizacja synchronization	wtyk plug	przewód wyprowadzony z boku cable from the side	szt. pcs
1535.1		300cm YLY-S	LED	UNIVERSAL	12V-24V	●	●							8
1535.1 3M		300cm YLY-S	LED	UNIVERSAL	12V-24V	●	●					●		8
1535.1 7M		700cm YLY-S	LED	UNIVERSAL	12V-24V	●	●					●		8
1535.1 SYNC		300cm YLY-S	LED	UNIVERSAL	12V-24V	●	●				●			8
1535.2		300cm YLY-S	LED	UNIVERSAL	12V-24V	●								8
1535.2 3M		300cm YLY-S	LED	UNIVERSAL	12V-24V	●						●		8
15345.2 7M		700cm YLY-S	LED	UNIVERSAL	12V-24V	●						●		8
1535.2 SYNC		300cm YLY-S	LED	UNIVERSAL	12V-24V	●					●			8
1535.3		300cm YLY-S	LED	UNIVERSAL	12V-24V			●						8
1535.3 SYNC		300cm YLY-S	LED	UNIVERSAL	12V-24V			●			●			8
1535.4		300cm YLY-S	LED	UNIVERSAL	12V-24V				●					8
1535.4 SYNC		300cm YLY-S	LED	UNIVERSAL	12V-24V				●		●			8
1535.5		300cm YLY-S	LED	UNIVERSAL	12V-24V			●						8
1535.5 SYNC		300cm YLY-S	LED	UNIVERSAL	12V-24V			●			●			8
1535.6			LED	UNIVERSAL	12V-24V					●				8

W233

lampa ostrzegawcza czerwona
red led beacon

IP6K9K

E 20

Double Flash/Podwójny błysk 146 FPM (2,43Hz) **R65**

numer katalogowy catalogue number	zdjęcie photo	przewód cable / wires	źródło światła light source	strona montażu assembly side	napięcie pracy voltage	magnes magnet	przyssawka sucker	mocowanie na wkręty screw fixing	montaż na śrubę M12 mounting with an M12 screw	mocowanie na trzpień flexible pipe	synchronizacja synchronization	wtyk plug	przewód wyprowadzony z boku cable from the side	szt. pcs
1536.1		300cm YLY-S	LED	UNIVERSAL	12V-24V	●	●							8
1536.1 3M		300cm YLY-S	LED	UNIVERSAL	12V-24V	●	●					●		8
1536.1 7M		700cm YLY-S	LED	UNIVERSAL	12V-24V	●	●					●		8
1536.1 SYNC		300cm YLY-S	LED	UNIVERSAL	12V-24V	●	●				●			8
1536.2		300cm YLY-S	LED	UNIVERSAL	12V-24V	●								8
1536.2 3M		300cm YLY-S	LED	UNIVERSAL	12V-24V	●						●		8
1536.2 7M		700cm YLY-S	LED	UNIVERSAL	12V-24V	●						●		8
1536.2 SYNC		300cm YLY-S	LED	UNIVERSAL	12V-24V	●					●			8
1536.3		300cm YLY-S	LED	UNIVERSAL	12V-24V			●						8
1536.3 SYNC		300cm YLY-S	LED	UNIVERSAL	12V-24V			●			●			8
1536.4		300cm YLY-S	LED	UNIVERSAL	12V-24V				●					8
1536.4 SYNC		300cm YLY-S	LED	UNIVERSAL	12V-24V				●		●			8
1536.5		300cm YLY-S	LED	UNIVERSAL	12V-24V			●						8
1536.5 SYNC		300cm YLY-S	LED	UNIVERSAL	12V-24V			●			●			8
1536.6			LED	UNIVERSAL	12V-24V					●				8

lampa ostrzegawcza
led beacon
IP6K9K

W233

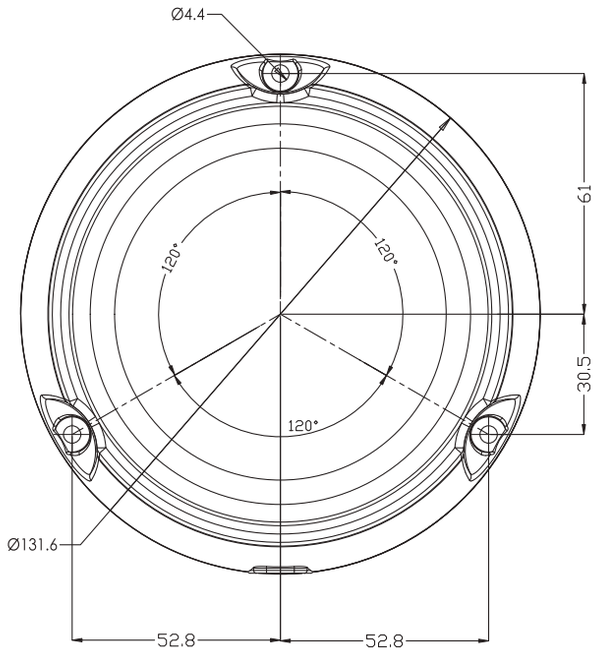

montaż na magnes - wersja 1 z przyssawką / mounting with a magnet, version 1 with sucker

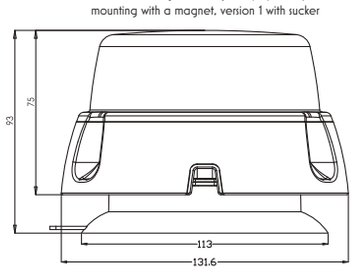

montaż na magnes - wersja 1 bez przyssawki / mounting with a magnet, version 1 withput sucker

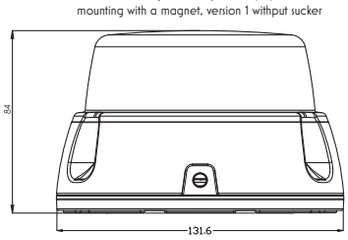

mocowanie na wkręty, przewód wyprowadzony z boku / screw fixing, cable from the side

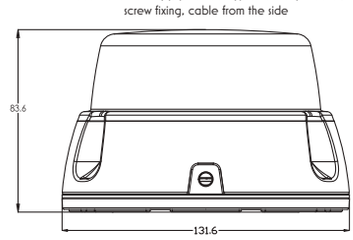

mocowanie na wkręty, przewód wyprowadzony z dołu / screw fixing, cable from the bottom

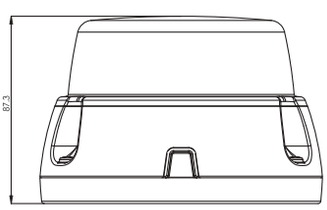

montaż na śrubę M12 z kanałem przelotowym / mounting with an M12 screw with a through-channel

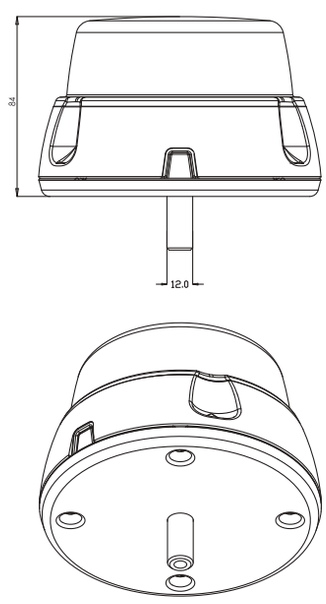

montaż na trzpieniu Ø25 z gniazdem zasilającym typ ISO 4165 / flexible fitting for support tube, for socket type ISO 4165

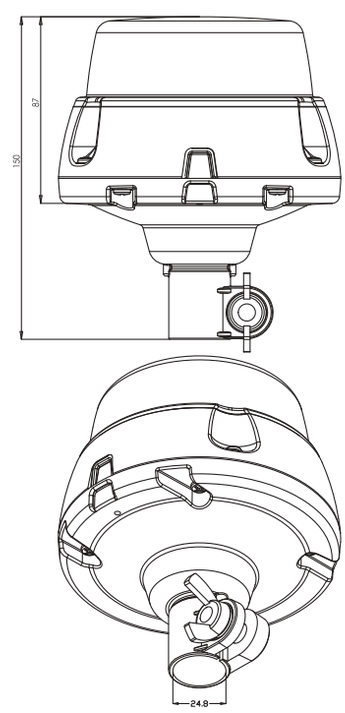

W260

lampa ostrzegawcza
warning lamps

IP6K9K

E 20

numer katalogowy catalogue number	zdjęcie photo	przewód cable / wires	źródło światła light source	strona montażu assembly side	napięcie pracy voltage	światło ostrzegawcze warning light	żółte światło amber light	niebieskie światło blue light	synchronizacja synchronization	szt. pcs
2080		2x50cm YLY-S	LED	UNIVERSAL	12V-24V	●	●		●	35
2081		2x50cm YLY-S	LED	UNIVERSAL	12V-24V	●		●	●	35

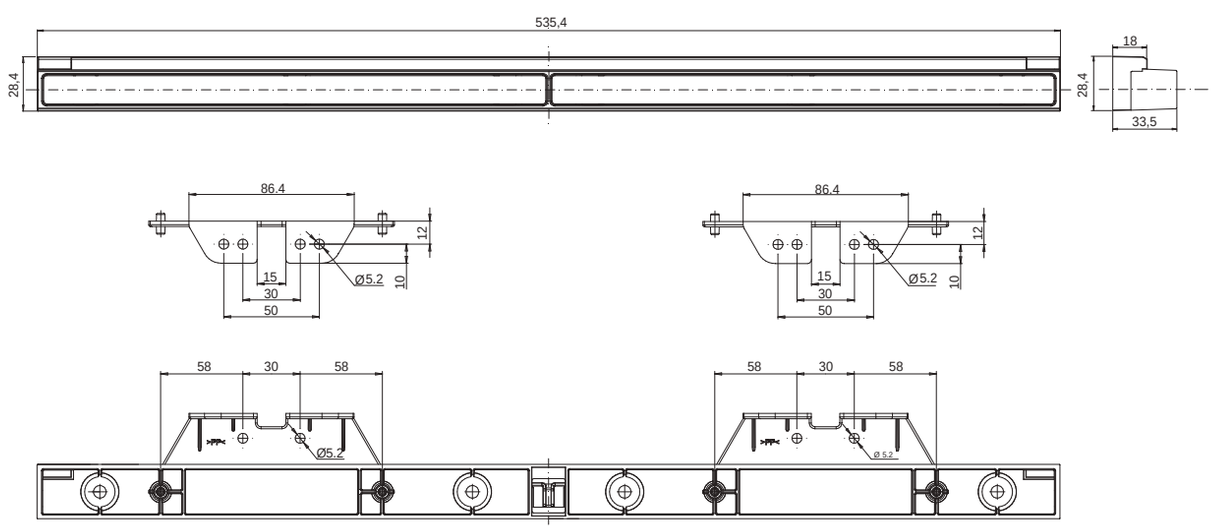

W266, W267

lampa ostrzegawcza ze światłem bezpieczeństwa

warning lamp with safety light

IP6K9K

E 20

numer katalogowy catalogue number	indeks index	zdjęcie photo	przewód cable / wires	źródło światła light source	strona montażu assembly side	napięcie pracy voltage	światło bezpieczeństwa security light	niebieskie światło blue light	czerwone światło red light	plama w kształcie linii light spot shape of a line	plama w kształcie kwadratu spot shape of a square	szt. pcs
2241	W266		25Ocm YLY-S	LED	UNIVERSAL	12V-7OV	●	●		●		26
2242	W266		25Ocm YLY-S	LED	UNIVERSAL	12V-7OV	●		●	●		26
2243	W267		25Ocm YLY-S	LED	UNIVERSAL	12V-7OV	●	●			●	26
2244	W267		25Ocm YLY-S	LED	UNIVERSAL	12V-7OV	●		●		●	26

W266

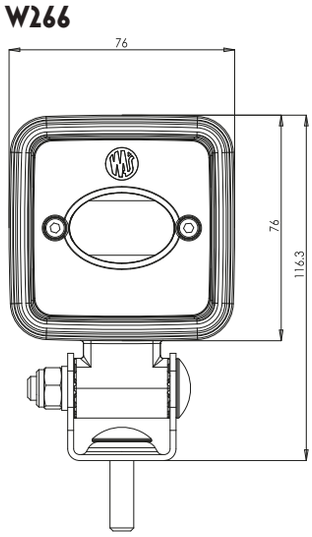

W267

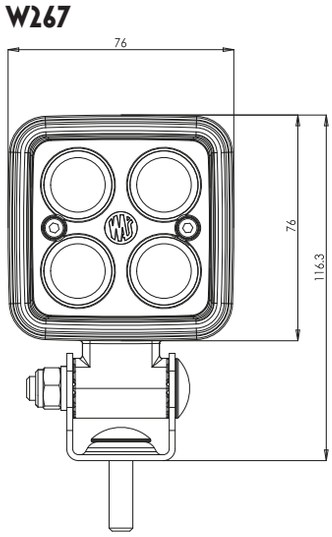

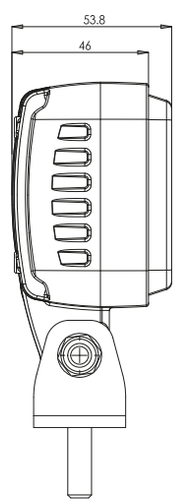

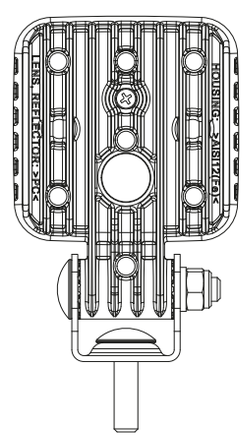

Lampy pozycyjne / obrysowe
Position lamps / clearance lights

nowe serie lamp pozycyjnych /
new series of LED stalk side markers **W269.1.x**

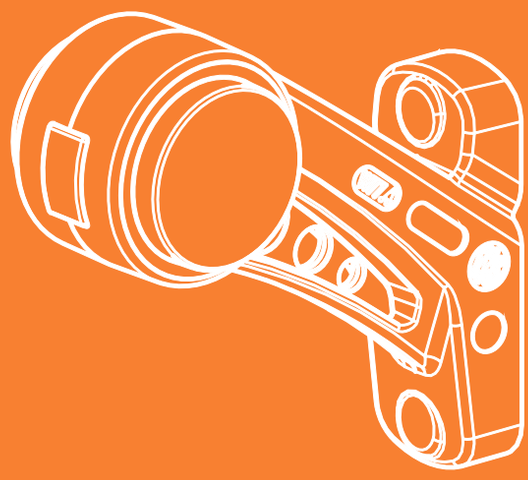

202 serie lamp/lamp series
1183 lamp/lamps

PO2

strona/page **1**

WE92

2

PO3

3

W15

4

W17

5

W17D

6

W22

7

W21.1-10

9

W23

14

W24

15

W25

16

W56

17

W79

18

W21.8, W21.9

19

W36

20

W37

21

W38

21

W44

22

W45

23

Lampy pozycyjne / obrysowe
Position lamps / clearance lights

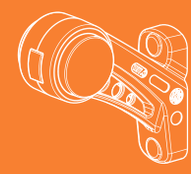

W46 24

W47 25

W48 26

W49 27

W21.1-10Ż 28

W58 33

W60 34

W61 35

W62 36

W21.1-10RF 37

W23RF 42

W24RF 43

W25RF 44

W56RF 45

W79RF 46

W63 47

W64 48

W65 49

W21.1-10S 50

W23S 55

W24S 56

W25S 57

W56S 58

W79S 59

W21.1-10SS 60

Lampy pozycyjne / obrysowe
Position lamps / clearance lights

W23SS

65

W24SS

66

W25SS

67

W56SS

68

W21.1-10W

69

W23W

74

W24W

75

W25W

76

W56W

77

W79W

78

W21.1-10WW

79

W23WW

84

W24WW

85

W25WW

86

W56WW

87

W47WW

88

W75.1(A-E)

89

W74.1

90

W74.2

91

W74.2A

92

W741 i 2

93

W74.3

94

W74.3

95

W74.3

96

W76.1

97

W76.2

98

W76.3

99

Lampy pozycyjne / obrysowe
Position lamps / clearance lights

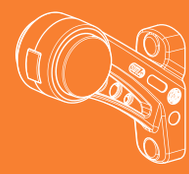

W76.4 100	W77.1 SOLAR 101	W77.3 SOLAR 102	W77.1 103	W77.2 104
W77.3 105	W77.4 106	W77.1RF 107	W77.2RF 108	W77.3RF 109
W77.4RF 110	W77.1W 111	W77.2W 112	W77.3W 113	W77.4W 114
W77.1WW 115	W77.2WW 116	W77.3WW 117	W77.4WW 118	W77.1S 119
W77.2S 120	W77.3S 121	W77.4S 122	W77.1SS 123	W77.2SS 124
W77.3SS 125	W77.4SS 126	W21.1-10RR 127		W23RR 131

Lampy pozycyjne / obrysowe
Position lamps / clearance lights

W24RR 132	W25RR 133	W56RR 134	W79RR 135	W77.1RR 136
W77.2RR 137	W77.3RR 138	W77.4RR 139	W80 140	W97.1 141
W97.2 142	W97.3 143	W97.4 144	W97.5 145	W109N 146
W110N 147	W21.1-10N 148		W23N 152	W24N 153
W25N 154	W56N 155	W79N 156	W77.1N 157	W77.2N 158
W77.3N 159	W77.4N 160	W74.1N 161	W74.2N 162	W74.1-2N 163

Lampy pozycyjne / obrysowe
Position lamps / clearance lights

W77.2AN 164	W74.3N 165	W104 166	W105 167	W106 168
W107 169	W115 170	W21.1-10STAR 171		W23STAR 175
W24STAR 176	W25STAR 177	W56STAR 178	W79STAR 179	W77.1STAR 180
W77.2STAR 181	W77.3STAR 182	W77.4STAR 183	W127 184	W128 185
W135 186	W122 187	W122N 188	W140 189	W148.1-4 190
W157 192	W158 192	W161 193	W172 193	W168.1-5 194

Lampy pozycyjne / obrysowe
Position lamps / clearance lights

W174 197	W175 197	W45N 198	W455 199	W45NS 200
W168.6 201	W168.7-8 202	W189 204	W190 205	W195 206
W196 206	W197 207	W198 208	W199 209	W201 210
W202 211	W168.11 212	W168.12 214	W168.13 215	W240 216
W254 217	W255 218	W48 LOGO 220	W79 LOGO 221	W62 LOGO 222
W256 LOGO 223	W74.1 LOGO 225	W74.x LOGO 227	W74.2 LOGO 229	W74.2A LOGO 231

Lampy pozycyjne / obrysowe
Position lamps / clearance lights

W74.3 LOGO 232	**W74.4 LOGO** 233	**W269.1.1** 235	**W269.1.2** 236	**W269.1.3** 238
W259 239	**W260** 240	**W47N** 241	**W240NL** 242	

Lampy pozycyjne / obrysowe

Position lamps / clearance lights

PO2

lampa obrysowa
end-outline lamp
IP54

E 20

	numer katalogowy catalogue number	zdjęcie photo	przewód cable / wires	źródło światła light source	strona montażu assembly side	napięcie pracy voltage	pozycyjne / obrysowe przednie front position / end-outline	pozycyjne / obrysowe tylne rear position / end-outline	kierunkowskaz indicator	klosz lampy lens car lamp	szt. pcs
	09			BULB	UNIVERSAL	12V|24V	●	●			100
	10			BULB	UNIVERSAL	12V|24V			●		100
	30				UNIVERSAL					●	100
	31P				UNIVERSAL					●	100
	31B				UNIVERSAL					●	100
*	31C				UNIVERSAL					●	100

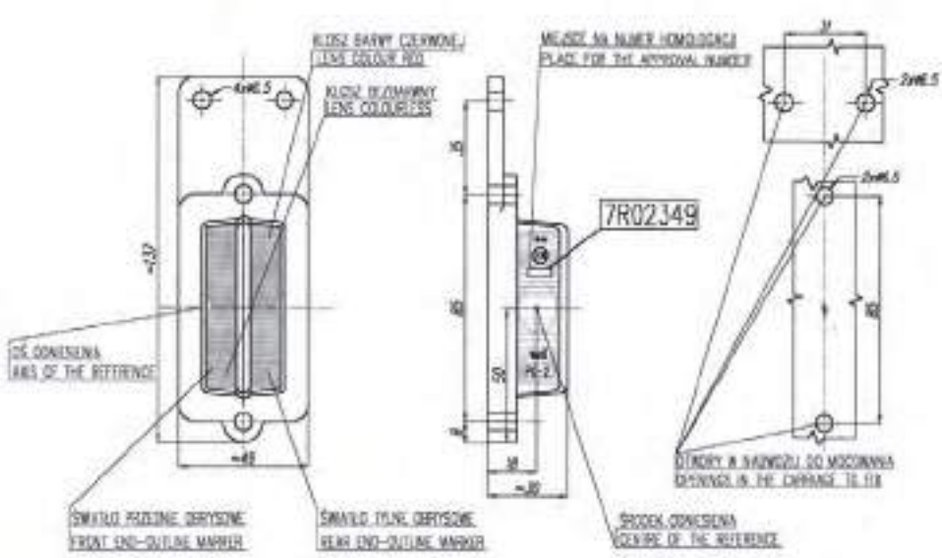

lampa pozycyjna
position lamp
IP54

WE92

numer katalogowy catalogue number	zdjęcie photo	przewód cable / wires	źródło światła light source	strona montażu assembly side	napięcie pracy voltage	pozycyjne / obrysowe przednie front position / end-outline	pozycyjne / obrysowe tylne rear position / end-outline	kierunkowskaz indicator	klosz lampy lens car lamp	szt. pcs
12			BULB	UNIVERSAL	12V|24V	●				100
13			BULB	UNIVERSAL	12V|24V		●			100
14			BULB	UNIVERSAL	12V|24V			●		100
18				UNIVERSAL					●	100
19				UNIVERSAL					●	100
20				UNIVERSAL					●	100

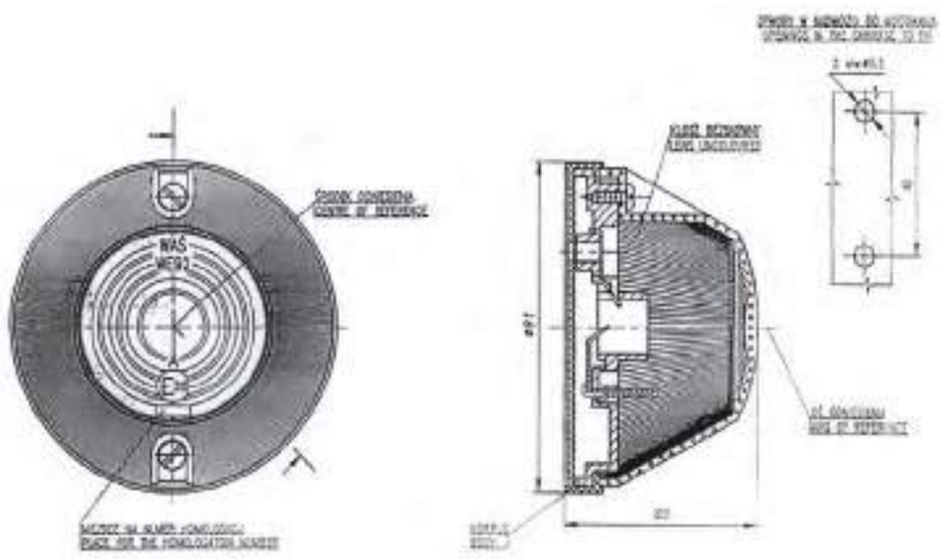

more on: **www.was.eu**

PO3

lampa obrysowa
end-outline lamp
IP54

E 20

numer katalogowy catalogue number	zdjęcie photo	przewód cable / wires	źródło światła light source	strona montażu assembly side	napięcie pracy voltage	pozycyjne / obrysowe przednie front position / end-outline	pozycyjne / obrysowe tylne rear position / end-outline	kierunkowskaz indicator	klosz lampy lens car lamp	szt. pcs
33			BULB	UNIVERSAL	12V|24V	●	●			100
34			BULB	UNIVERSAL	12V|24V			●		100
35				UNIVERSAL					●	50
36				UNIVERSAL					●	50

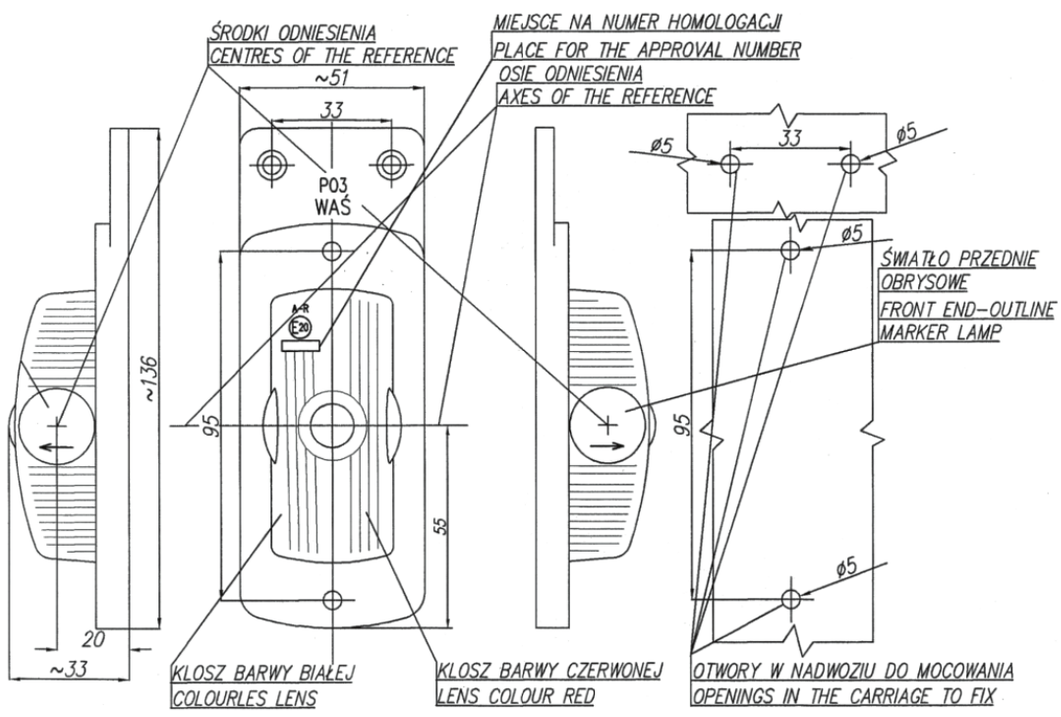

W15

lampa zespolona obrysowa / pozycyjna
end-outline / position multifunctional lamp
IP56

E 20

	numer katalogowy catalogue number	zdjęcie photo	przewód cable / wires	źródło światła light source	strona montażu assembly side	napięcie pracy voltage	pozycyjne / obrysowe przednie front position / end-outline	pozycyjne / obrysowe tylne rear position / end-outline	pozycyjne boczne side position	odblask reflection device	klosz lampy lens car lamp	szt. pcs
	82			BULB	UNIVERSAL	12V|24V	●			●		100
	82Z			BULB	UNIVERSAL	12V|24V	●			●		100
	83			BULB	UNIVERSAL	12V|24V		●		●		100
*	83Z			BULB	UNIVERSAL	12V|24V		●		●		100
	84			BULB		12V|24V			●	●		100
	84Z			BULB		12V|24V			●	●		100
*	85B										●	
	85CZ										●	
	85P										●	

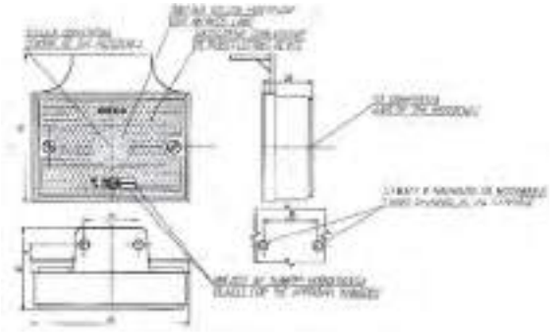

„Z" urządzenie z zawiasem
lamp with hinge

more on: **www.was.eu**

W17

lampa zespolona obrysowa / pozycyjna
end-outline / position multifunctional lamp
IP56

E 20

numer katalogowy catalogue number	zdjęcie photo	przewód cable / wires	źródło światła light source	strona montażu assembly side	napięcie pracy voltage	pozycyjne / obrysowe przednie front position / end-outline	pozycyjne boczne side position	odblask reflecting device	klosz lampy lens car lamp	oprawa żarówki lampy lamp bulb socket	szt. pcs
88Z		20cm LGY-S	BULB	UNIVERSAL	12V|24V	●		●			100
88P		20cm LGY-S	BULB	UNIVERSAL	12V|24V	●		●			100
89Z		20cm LGY-S	BULB	UNIVERSAL	12V|24V		●	●			100
89P		20cm LGY-S	BULB	UNIVERSAL	12V|24V		●	●			100
90P				UNIVERSAL					●		100
90PZ				UNIVERSAL					●		100
90BZ				UNIVERSAL					●		100
90B				UNIVERSAL					●		100
91				UNIVERSAL						●	50

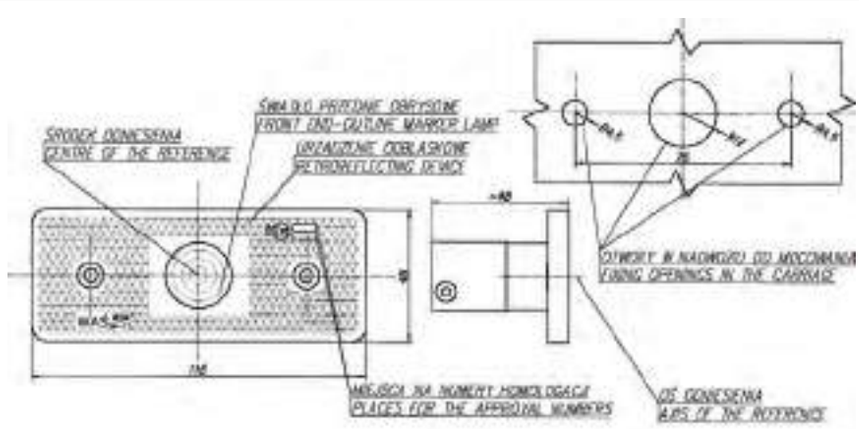

„Z" urządzenie z zawiasem
lamp with hinge

„P" miękka podkładka
lamp with foam mat

W17D

lampa zespolona obrysowa / pozycyjna
end-outline / position multifunctional lamp

IP66/68

E 20

numer katalogowy catalogue number	zdjęcie photo	przewód cable / wires	źródło światła light source	strona montażu assembly side	napięcie pracy voltage	pozycyjne / obrysowe przednie front position / end-outline	pozycyjne / obrysowe tylne rear position / end-outline	pozycyjne boczne side position	odblask reflection device	szt. pcs
101Z		22cm LGY-S	LED	UNIVERSAL	12V-24V			●	●	100
101P		22cm LGY-S	LED	UNIVERSAL	12V-24V			●	●	100
101K		19cm LGY-S	LED	UNIVERSAL	12V-24V			●	●	50
101KZ		19cm LGY-S	LED	UNIVERSAL	12V-24V			●	●	45
103Z		22cm LGY-S	LED	UNIVERSAL	12V-24V		●		●	100
103P		22cm LGY-S	LED	UNIVERSAL	12V-24V		●		●	100
103K		19cm LGY-S	LED	UNIVERSAL	12V-24V		●		●	50
* **103KZ**		19cm LGY-S	LED	UNIVERSAL	12V-24V		●		●	45
105Z		22cm LGY-S	LED	UNIVERSAL	12V-24V	●			●	100
105P		22cm LGY-S	LED	UNIVERSAL	12V-24V	●			●	100
105K		19cm LGY-S	LED	UNIVERSAL	12V-24V	●			●	50
105KZ		19cm LGY-S	LED	UNIVERSAL	12V-24V	●			●	45

Ten produkt dostępny jest również ze złączem Jaeger.
Wszystkie produkty ze złączem Jaeger oznaczone zostały literką „J" w numerze katalogowym. Przy składaniu zamówienia należy pamiętać, aby wybrać produkt z właściwym dla siebie wyprowadzeniem prądowym.
This product is also available with a Jaeger connection. All products with the Jaeger connection have received the „J" letters in their part numbers. One has to remember that a product with a proper current output has to be chosen when the order is placed. This product is also available with a Jaeger connection. All products with
the Jaeger connection have received the „J" letters in their part numbers. One has to remember that a product with a proper current output has to be chosen when the order is placed.

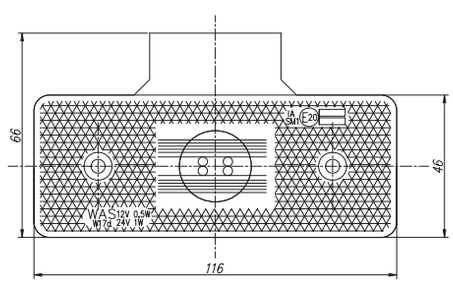

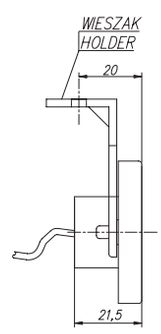

„Z" urządzenie z zawiasem
lamp with hinge

„P" miękka podkładka
lamp with foam mat

W22

lampa obrysowa/pozycyjna
end-outline/position lamp
IP66/68

E 20

	numer katalogowy catalogue number	zdjęcie photo	przewód cable / wires	źródło światła light source	strona montażu assembly side	napięcie pracy voltage	pozycyjne przednie front position	pozycyjne tylne rear position	pozycyjne boczne side position	odblask reflecting device	szt. pcs
*	**118PKZ**		32cm LGY-S	LED	RIGHT	12V	●	●	●	●	30
*	**118LKZ**		32cm LGY-S	LED	LEFT	12V	●	●	●	●	30
*	**118PK**		32cm LGY-S	LED	RIGHT	12V	●	●	●	●	40
*	**118LK**		32cm LGY-S	LED	LEFT	12V	●	●	●	●	40
	119PKZ		32cm LGY-S	LED	RIGHT	24V	●	●	●	●	30
	119LKZ		32cm LGY-S	LED	LEFT	24V	●	●	●	●	30
*	**119PK**		32cm LGY-S	LED	RIGHT	24V	●	●	●	●	40
*	**119LK**		32cm LGY-S	LED	LEFT	24V	●	●	●	●	40
*	**120PKZ**		32cm LGY-S	LED	RIGHT	12V		●	●	●	30
*	**120LKZ**		32cm LGY-S	LED	LEFT	12V		●	●	●	30
*	**120PK**		32cm LGY-S	LED	RIGHT	12V		●	●	●	40
*	**120LK**		32cm LGY-S	LED	LEFT	12V		●	●	●	40

„Z" urządzenie z zawiasem
lamp with hinge

W22

lampa obrysowa/pozycyjna
end-outline/position lamp

IP66/68

	numer katalogowy catalogue number	zdjęcie photo	przewód cable / wires	źródło światła light source	strona montażu assembly side	napięcie pracy voltage	pozycyjne przednie front position	pozycyjne tylne rear position	pozycyjne boczne side position	odblask reflecting device	szt. pcs
*	**121PKZ**		32cm LGY-S	LED	RIGHT	24V		●	●	●	30
*	**121LKZ**		32cm LGY-S	LED	LEFT	24V		●	●	●	30
*	**121PK**		32cm LGY-S	LED	RIGHT	24V		●	●	●	40
*	**121LK**		32cm LGY-S	LED	LEFT	24V		●	●	●	40
*	**122PKZ**		32cm LGY-S	LED	RIGHT	12V	●		●	●	30
*	**122LKZ**		32cm LGY-S	LED	LEFT	12V	●		●	●	30
*	**122PK**		32cm LGY-S	LED	RIGHT	12V	●		●	●	40
*	**122LK**		32cm LGY-S	LED	LEFT	12V	●		●	●	40
	123PKZ		32cm LGY-S	LED	RIGHT	24V	●		●	●	30
*	**123LKZ**		32cm LGY-S	LED	LEFT	24V	●		●	●	30
*	**123PK**		32cm LGY-S	LED	RIGHT	24V	●		●	●	40
*	**123LK**		32cm LGY-S	LED	LEFT	24V	●		●	●	40

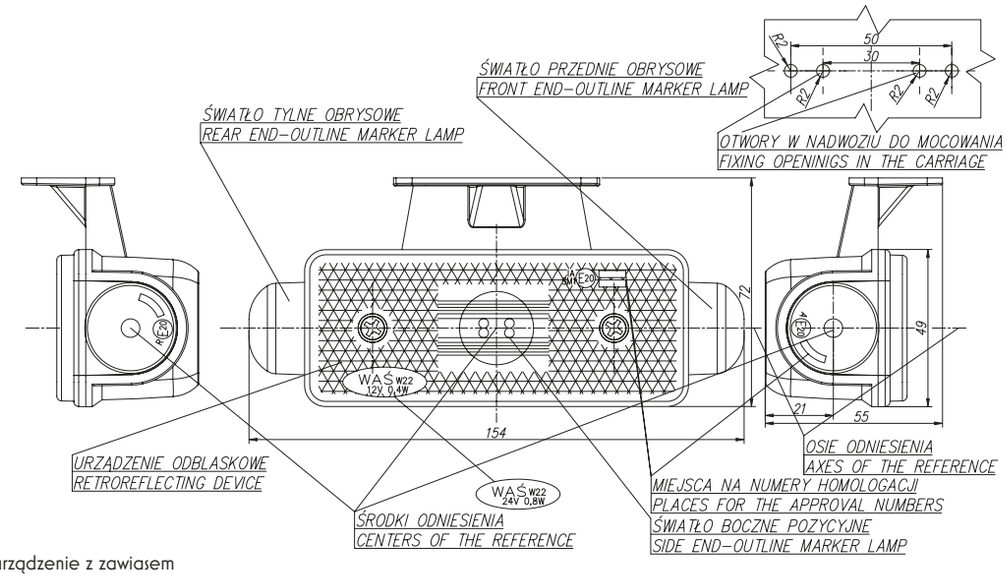

„Z" urządzenie z zawiasem
lamp with hinge

more on: **www.was.eu**

W21.1-10

lampa zespolona obrysowa / pozycyjna
end-outline / position multifunctional lamp
IP66/68

Opcjonalne / Optional:

numer katalogowy catalogue number	indeks produktu product index	zdjęcie photo	przewód cable / wires	źródło światła light source	strona montażu assembly side	napięcie pracy voltage	pozycyjne / obrysowe przednie front position / end-outline	pozycyjne / obrysowe tylne rear position / end-outline	szt. pcs
134L	W21.1		32cm LGY-S	LED	LEFT	12V-24V	●	●	40
134L/I	W21.1		32cm LGY-S	LED	LEFT	12V-24V	●	●	40
134P	W21.1		32cm LGY-S	LED	RIGHT	12V-24V	●	●	40
134P/I	W21.1		32cm LGY-S	LED	RIGHT	12V-24V	●	●	40
135L	W21.2		23cm LGY-S	LED	LEFT	12V-24V	●	●	40
135L/I	W21.2		23cm LGY-S	LED	LEFT	12V-24V	●	●	40
135P	W21.2		23cm LGY-S	LED	RIGHT	12V-24V	●	●	40
135P/I	W21.2		23cm LGY-S	LED	RIGHT	12V-24V	●	●	40
136L	W21.3		21cm LGY-S	LED	LEFT	12V-24V	●	●	40
136L/I	W21.3		21cm LGY-S	LED	LEFT	12V-24V	●	●	40
136P	W21.3		21cm LGY-S	LED	RIGHT	12V-24V	●	●	40
136P/I	W21.3		21cm LGY-S	LED	RIGHT	12V-24V	●	●	40

Ten produkt dostępny jest również ze złączem Jaeger. Chcąc zamówić produkt ze złączem Jaeger powinniśmy przy składaniu zamówienia pamiętać aby dopisać literki „J" przy numerze katalogowym lub dodać w uwagach komentarz o właściwym dla siebie wyprowadzeniu prądowym.
This product is also available with Jaeger connector. To order the product with Jaeger connector, please remember to add the letters „J" to the part number, or add a remark „with Jaeger" for a proper connection.

lampa zespolona obrysowa / pozycyjna
end-outline / position multifunctional lamp

IP66/68

W21.1-10

numer katalogowy catalogue number	indeks produktu product index	zdjęcie photo	przewód cable / wires	źródło światła light source	strona montażu assembly side	napięcie pracy voltage	pozycyjne / obrysowe przednie front position / end-outline	pozycyjne / obrysowe tylne rear position / end-outline	szt. pcs
137L	W21.4		33cm LGY-S	LED	LEFT	12V-24V	●	●	40
137L/I	W21.4		33cm LGY-S	LED	LEFT	12V-24V	●	●	40
137P	W21.4		33cm LGY-S	LED	RIGHT	12V-24V	●	●	40
137P/I	W21.4		33cm LGY-S	LED	RIGHT	12V-24V	●	●	40
138L	W21.5		18cm LGY-S	LED	LEFT	12V-24V	●	●	40
138L/I	W21.5		18cm LGY-S	LED	LEFT	12V-24V	●	●	40
138P	W21.5		18cm LGY-S	LED	RIGHT	12V-24V	●	●	40
138P/I	W21.5		18cm LGY-S	LED	RIGHT	12V-24V	●	●	40
139L	W21.6		27cm LGY-S	LED	LEFT	12V-24V	●	●	40
139L/I	W21.6		27cm LGY-S	LED	LEFT	12V-24V	●	●	40
139P	W21.6		27cm LGY-S	LED	RIGHT	12V-24V	●	●	40
139P/I	W21.6		27cm LGY-S	LED	RIGHT	12V-24V	●	●	40
140L	W21.7		29cm LGY-S	LED	LEFT	12V-24V	●	●	40
140L/I	W21.7		29cm LGY-S	LED	LEFT	12V-24V	●	●	40
140P	W21.7		29cm LGY-S	LED	RIGHT	12V-24V	●	●	40

LAMPA Z SZEROKĄ PODSTAWĄ
LAMP WITH WIDE BASE

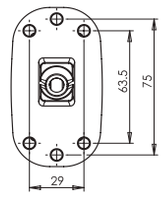

LAMPA Z WĄSKĄ PODSTAWĄ
LAMP WITH NARROW BASE

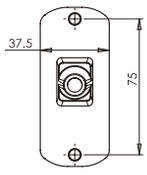

XXX **XXX/I**

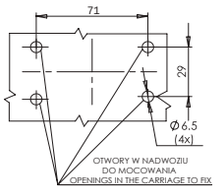

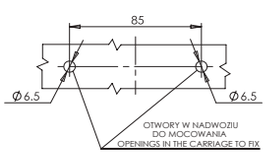

more on: **www.was.eu**

W21.1-10

lampa zespolona obrysowa / pozycyjna
end-outline / position multifunctional lamp
IP66/68

numer katalogowy catalogue number	indeks produktu product index	zdjęcie photo	przewód cable / wires	źródło światła light source	strona montażu assembly side	napięcie pracy voltage	pozycyjne / obrysowe przednie front position / end-outline	pozycyjne / obrysowe tylne rear position / end-outline	szt. pcs
140P/1	W21.7		29cm LGY-S	LED	RIGHT	12V-24V	●	●	40
141	układ elektroniczny electronic system		38cm LGY-S	LED	UNIVERSAL	12V-24V	●	●	100
152L	W21.10		25cm LGY-S	LED	LEFT	12V-24V	●	●	40
152P	W21.10		25cm LGY-S	LED	RIGHT	12V-24V	●	●	40

W21.1

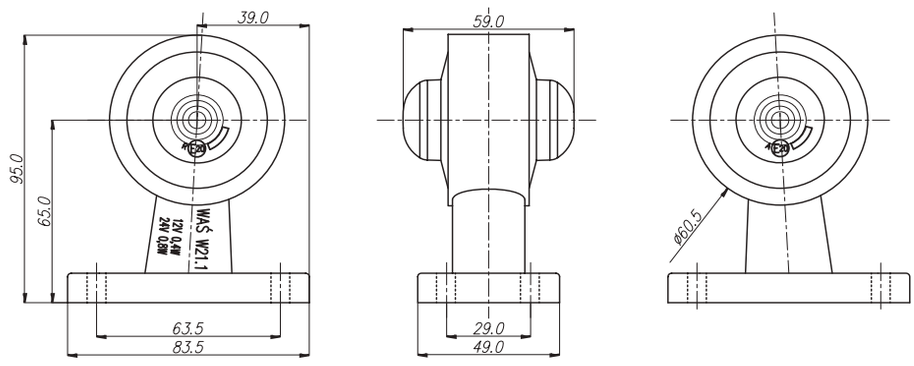

W21.2

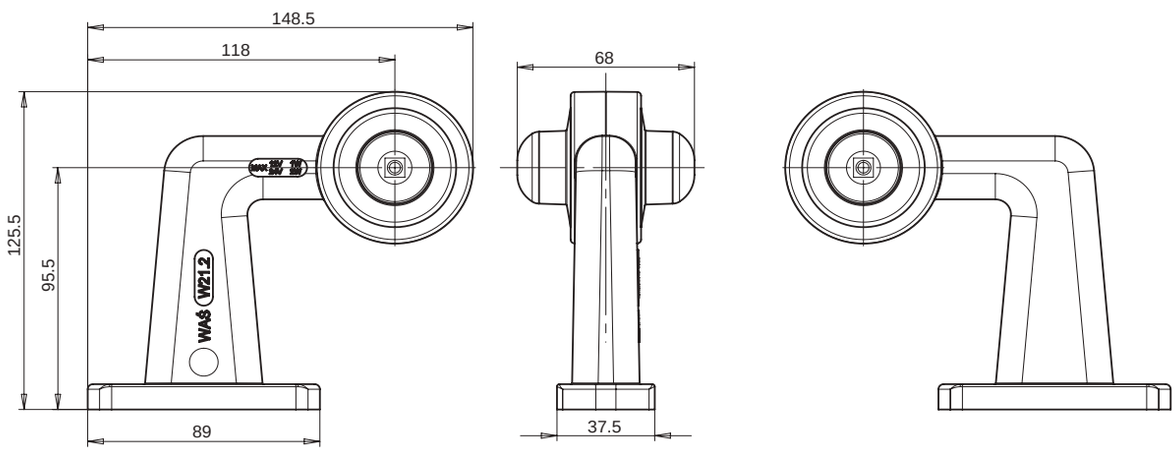

lampa zespolona obrysowa / pozycyjna
end-outline / position multifunctional lamp
IP66/68

W21.1-10

W21.3

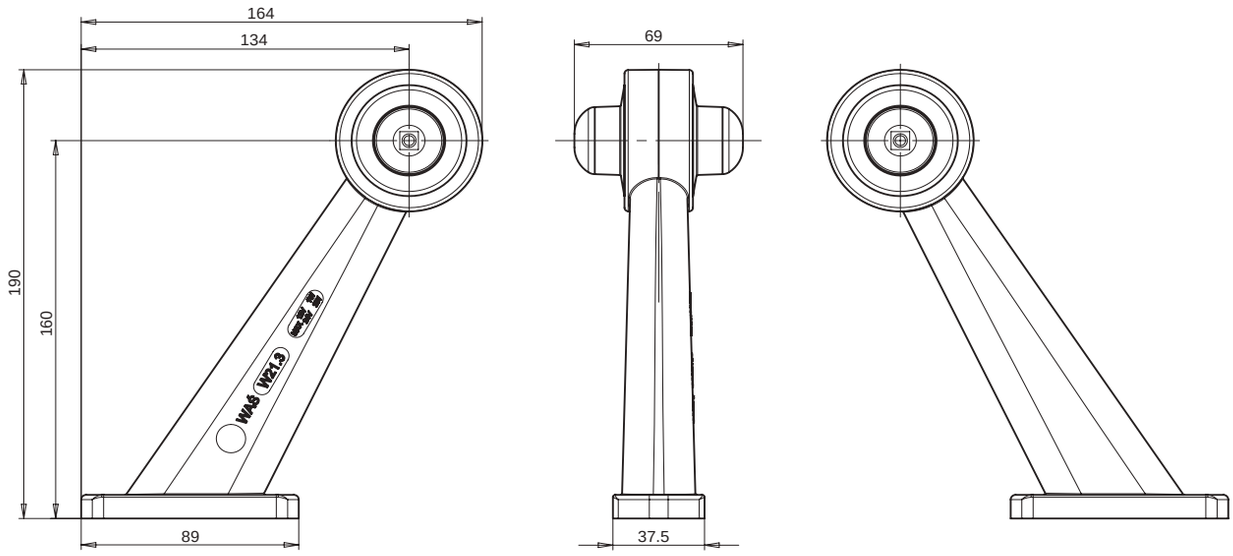

W21.4

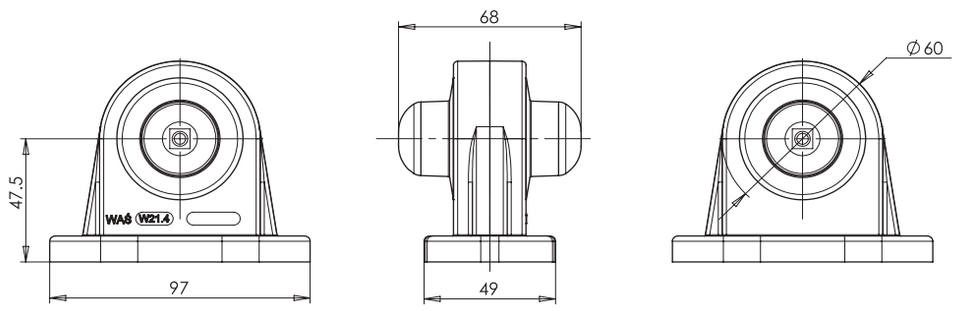

W21.5

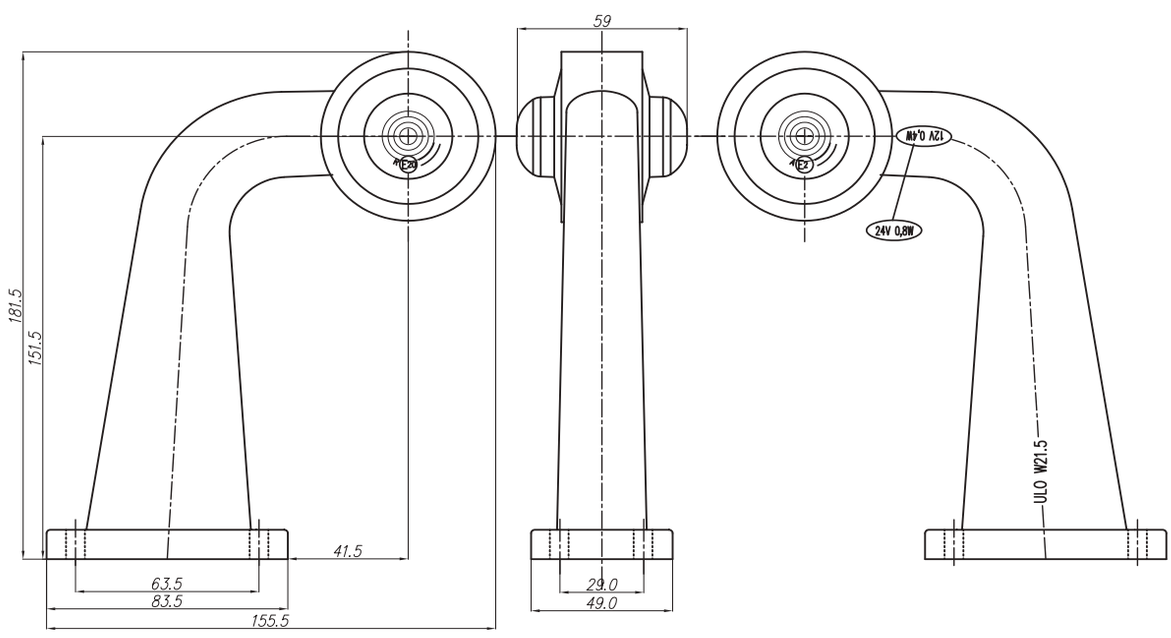

W21.1-10

lampa zespolona obrysowa / pozycyjna
end-outline / position multifunctional lamp
IP66/68

W21.6

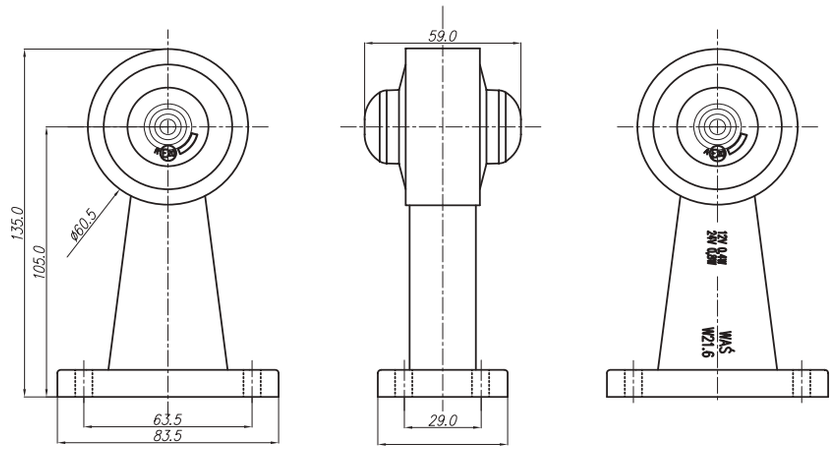

W21.7

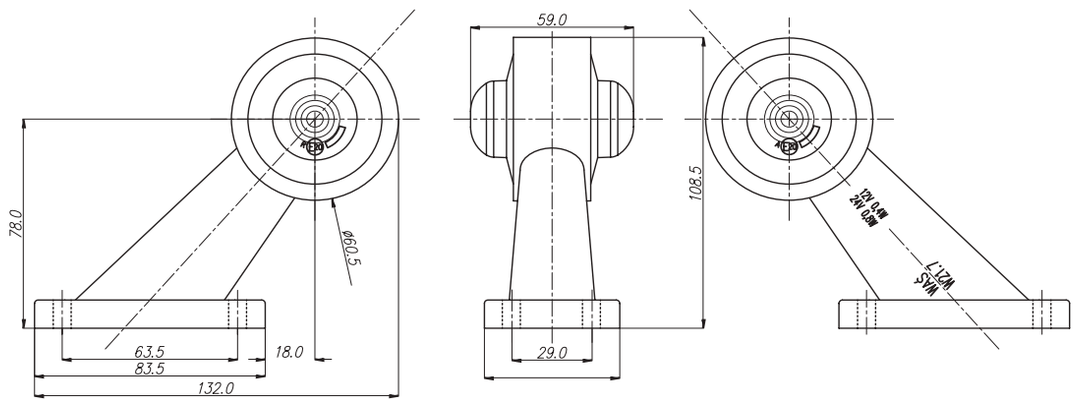

W21.10

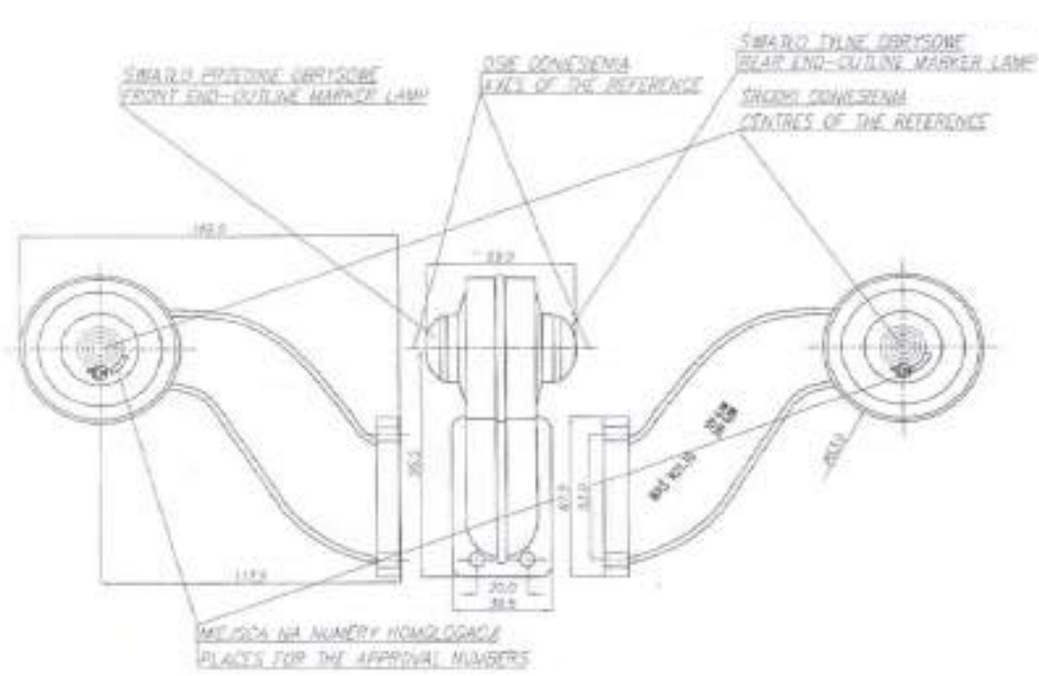

W23

lampa zespolona obrysowa / pozycyjna
end-outline / position multifunctional lamp
IP66/68

Opcjonalne / Optional:

E 20

numer katalogowy catalogue number	zdjęcie photo	przewód cable / wires	źródło światła light source	strona montażu assembly side	napięcie pracy voltage	pozycyjne / obrysowe przednie front position / end-outline	pozycyjne / obrysowe tylne rear position / end-outline	szt. pcs
125		35cm LGY-S	LED	UNIVERSAL	12V-24V	●	●	100

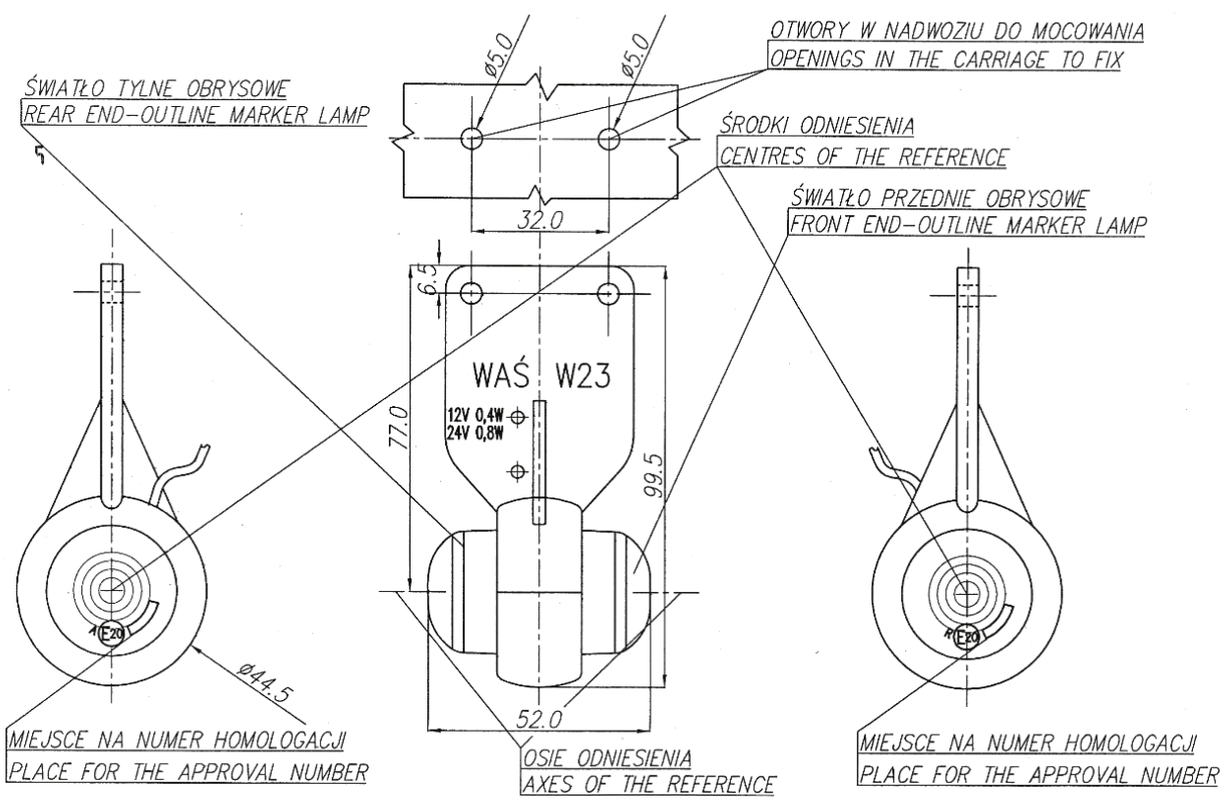

Ten produkt dostępny jest również ze złączem Jaeger. Chcąc zamówić produkt ze złączem Jaeger powinniśmy przy składaniu zamówienia pamiętać aby dopisać literki „J" przy numerze katalogowym lub dodać w uwagach komentarz o właściwym dla siebie wyprowadzeniu prądowym.
This product is also available with Jaeger connector. To order the product with Jaeger connector, please remember to add the letters „J" to the part number, or add a remark „with Jaeger" for a proper connection.

W24

lampa obrysowa / pozycyjna
end-outline / position lamp
IP66/68

Opcjonalne / Optional:

E 20

numer katalogowy catalogue number	zdjęcie photo	przewód cable / wires	źródło światła light source	strona montażu assembly side	napięcie pracy voltage	pozycyjne / obrysowe przednie front position / end-outline	pozycyjne / obrysowe tylne rear position / end-outline	pozycyjne / obrysowe boczne side position / end-outline	klosz żółty amber lens	klosz bezbarwny transparent lens	szt. pcs
127		22cm LGY-S	LED	UNIVERSAL	12V-24V		●			●	250
129		22cm LGY-S	LED	UNIVERSAL	12V-24V	●				●	250
149		22cm LGY-S	LED	UNIVERSAL	12V-24V			●		●	250
149 KR		22cm LGY-S	LED	UNIVERSAL	12V-24V			●	●		250

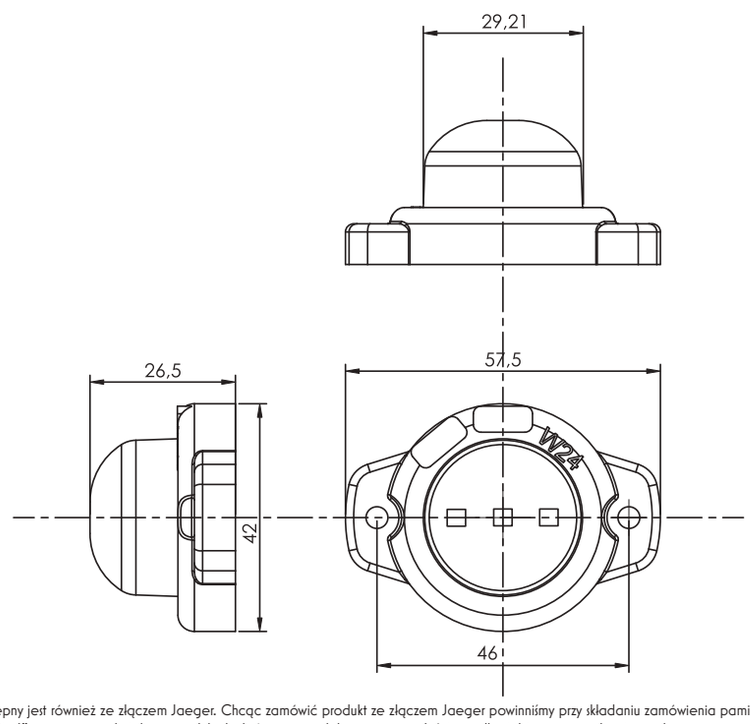

Ten produkt dostępny jest również ze złączem Jaeger. Chcąc zamówić produkt ze złączem Jaeger powinniśmy przy składaniu zamówienia pamiętać aby dopisać literki „J" przy numerze katalogowym lub dodać w uwagach komentarz o właściwym dla siebie wyprowadzeniu prądowym.
This product is also available with Jaeger connector. To order the product with Jaeger connector, please remember to add the letters „J" to the part number, or add a remark „with Jaeger" for a proper connection.

W25

lampa obrysowa / pozycyjna
end-outline / position lamp

IP66/68

Opcjonalne / Optional:

E 20

numer katalogowy catalogue number	zdjęcie photo	przewód cable / wires	źródło światła light source	strona montażu assembly side	napięcie pracy voltage	pozycyjne / obrysowe przednie front position / end-outline	pozycyjne / obrysowe tylne rear position / end-outline	pozycyjne / obrysowe boczne side position / end-outline	klosz żółty amber lens	klosz bezbarwny transparent lens	szt. pcs
131		20cm LGY-S	LED	UNIVERSAL	12V-24V		●			●	110
133		20cm LGY-S	LED	UNIVERSAL	12V-24V	●				●	110
151		20cm LGY-S	LED	UNIVERSAL	12V-24V			●		●	110
151 KR		20cm LGY-S	LED	UNIVERSAL	12V-24V			●	●		110

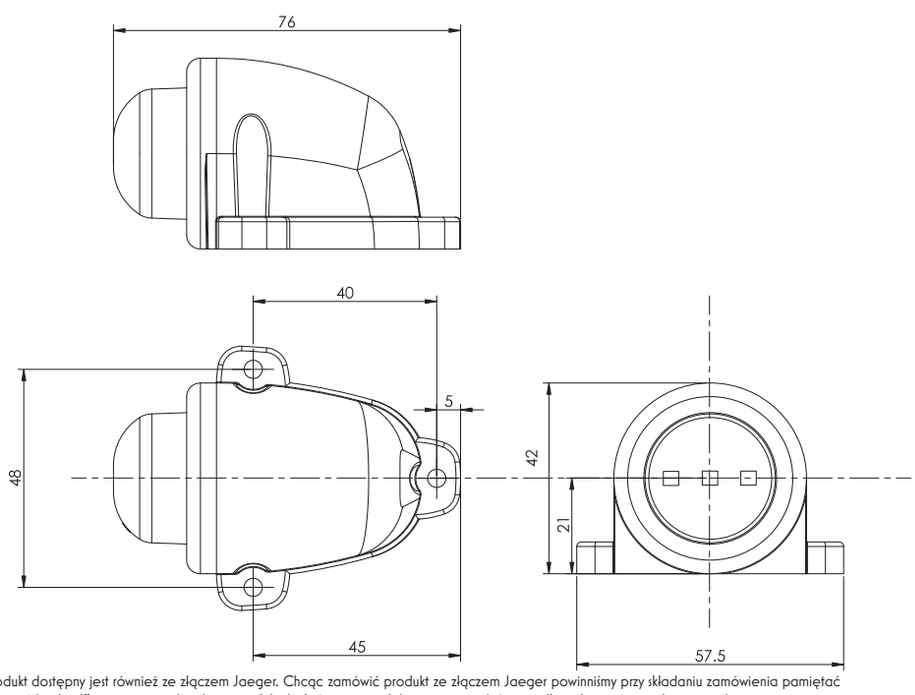

Ten produkt dostępny jest również ze złączem Jaeger. Chcąc zamówić produkt ze złączem Jaeger powinniśmy przy składaniu zamówienia pamiętać aby dopisać literki „J" przy numerze katalogowym lub dodać w uwagach komentarz o właściwym dla siebie wyprowadzeniu prądowym.
This product is also available with Jaeger connector. To order the product with Jaeger connector, please remember to add the letters „J" to the part number, or add a remark „with Jaeger" for a proper connection.

W56

lampa zespolona obrysowa / pozycyjna
end-outline / position multifunctional lamp

IP66/68

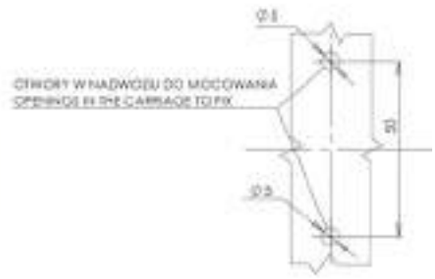

Opcjonalne / Optional:

E 20

numer katalogowy catalogue number	zdjęcie photo	przewód cable / wires	źródło światła light source	strona montażu assembly side	napięcie pracy voltage	pozycyjne / obrysowe przednie front position / end-outline	pozycyjne / obrysowe tylne rear position / end-outline	szt. pcs
275		34cm LGY-S	LED	UNIVERSAL	12V-24V	●	●	110

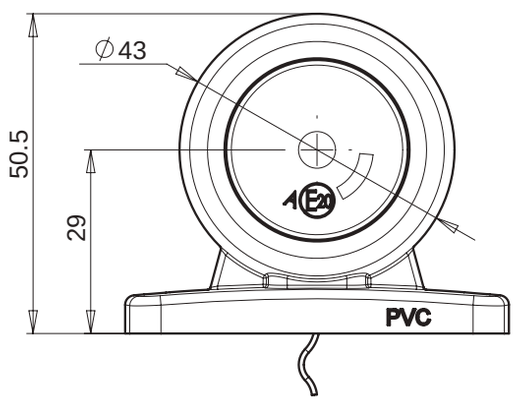

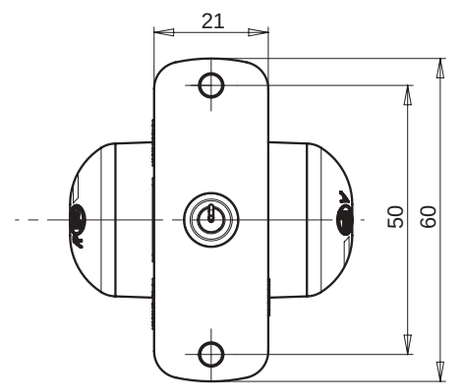

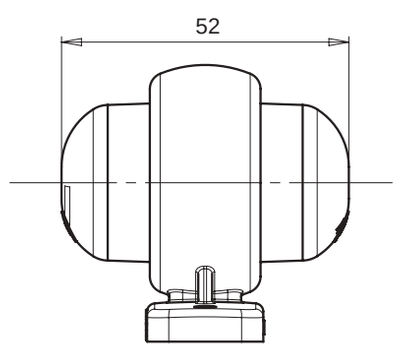

Ten produkt dostępny jest również ze złączem Jaeger. Chcąc zamówić produkt ze złączem Jaeger powinniśmy przy składaniu zamówienia pamiętać aby dopisać literki „J" przy numerze katalogowym lub dodać w uwagach komentarz o właściwym dla siebie wyprowadzeniu prądowym.
This product is also available with Jaeger connector. To order the product with Jaeger connector, please remember to add the letters „J" to the part number, or add a remark „with Jaeger" for a proper connection.

W79

lampa obrysowa / pozycyjna
end-outline / position lamp
IP66/68

Opcjonalne / Optional:

E 20

	numer katalogowy catalogue number	zdjęcie photo	przewód cable / wires	źródło światła light source	strona montażu assembly side	napięcie pracy voltage	pozycyjne / obrysowe przednie front position / end-outline	pozycyjne / obrysowe tylne rear position / end-outline	pozycyjne / obrysowe boczne side position / end-outline	klosz żółty amber lens	klosz bezbarwny transparent lens	szt. pcs
	665		20cm LGY-S	LED	UNIVERSAL	12V-24V	●				●	100
*	**666**		20cm LGY-S	LED	UNIVERSAL	12V-24V		●			●	100
*	**667**		20cm LGY-S	LED	UNIVERSAL	12V-24V			●		●	100
	667 KR		20cm LGY-S	LED	UNIVERSAL	12V-24V			●	●		100

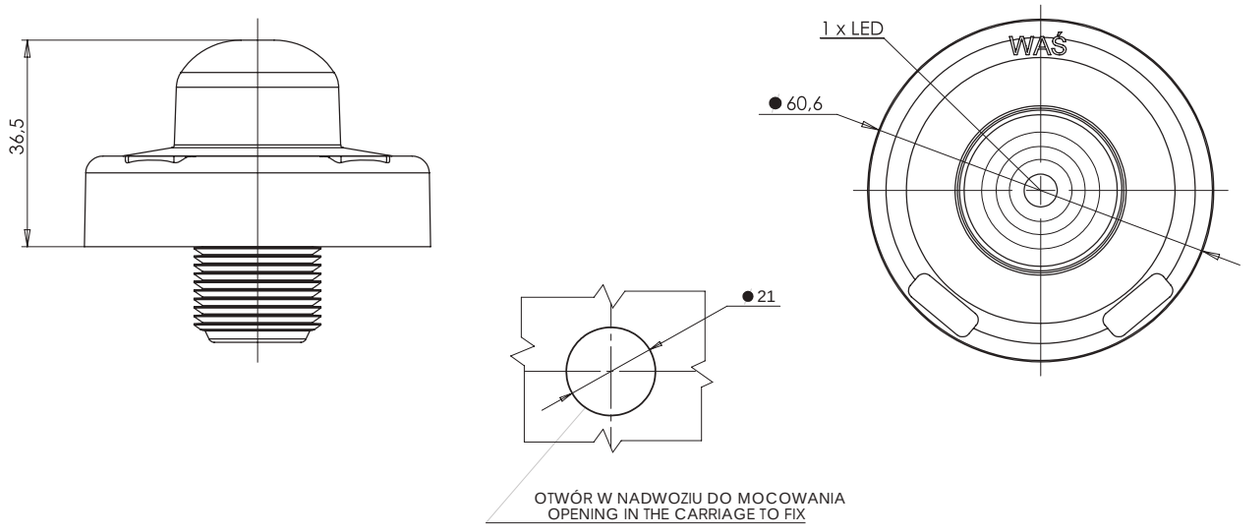

Ten produkt dostępny jest również ze złączem Jaeger. Chcąc zamówić produkt ze złączem Jaeger powinniśmy przy składaniu zamówienia pamiętać aby dopisać literki „J" przy numerze katalogowym lub dodać w uwagach komentarz o właściwym dla siebie wyprowadzeniu prądowym.
This product is also available with Jaeger connector. To order the product with Jaeger connector, please remember to add the letters „J" to the part number, or add a remark „with Jaeger" for a proper connection.

W21.8, W21.9

lampa obrysowa / pozycyjna
end-outline / position lamp
IP66/68

Opcjonalne / Optional:

E 20

numer katalogowy catalogue number	zdjęcie photo	przewód cable / wires	źródło światła light source	strona montażu assembly side	napięcie pracy voltage	pozycyjne / obrysowe przednie front position / end-outline	pozycyjne / obrysowe tylne rear position / end-outline	pozycyjne / obrysowe boczne rear position / end-outline	odblask reflecting device	szt. pcs
142L		16cm LGY-S	LED	LEFT	12V|24V	●	●	●	●	12
142P		16cm LGY-S	LED	RIGHT	12V|24V	●	●	●	●	12
143L		16cm LGY-S	LED	LEFT	12V|24V	●	●	●	●	12
143P		16cm LGY-S	LED	RIGHT	12V|24V	●	●	●	●	12

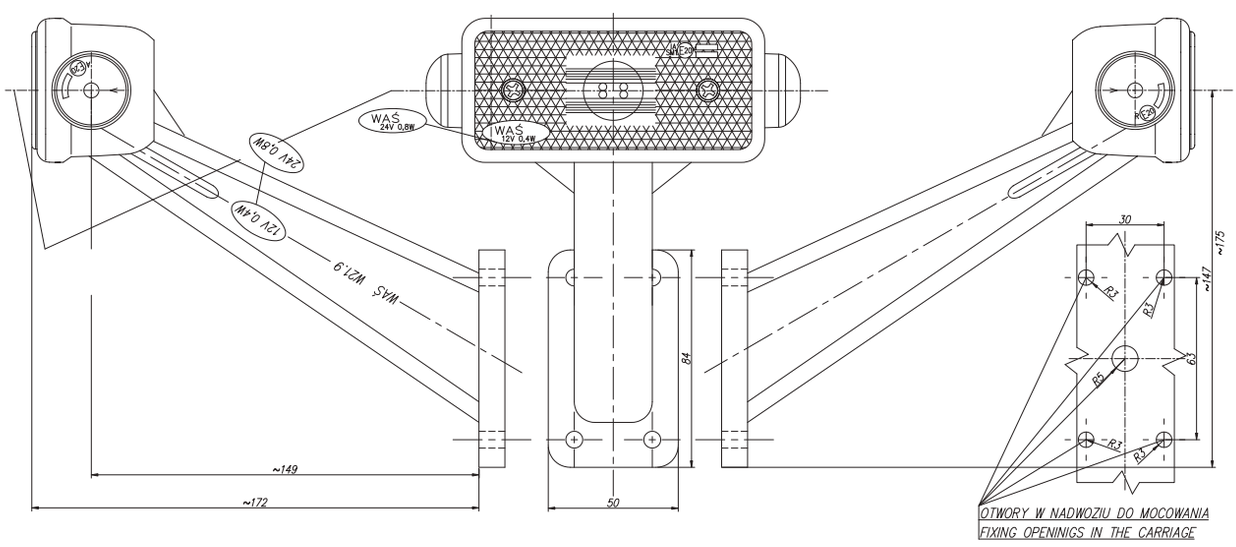

Ten produkt dostępny jest również ze złączem Jaeger. Chcąc zamówić produkt ze złączem Jaeger powinniśmy przy składaniu zamówienia pamiętać aby dopisać literki „J" przy numerze katalogowym lub dodać w uwagach komentarz o właściwym dla siebie wyprowadzeniu prądowym.
This product is also available with Jaeger connector. To order the product with Jaeger connector, please remember to add the letters „J" to the part number, or add a remark „with Jaeger" for a proper connection.

lampa obrysowa / pozycyjna
end-outline / position lamp
IP6K9K

W36

E 20

	numer katalogowy catalogue number	zdjęcie photo	przewód cable / wires	źródło światła light source	strona montażu assembly side	napięcie pracy voltage	pozycyjne przednie front position	odblask reflecting device	zawias hinge	szt. pcs
*	**180ZO**		36cm LGY-S	LED	UNIVERSAL	12V-24V	●	●	●	35
*	**180Z**		36cm LGY-S	LED	UNIVERSAL	12V-24V	●		●	35
	180		38cm LGY-S	LED	UNIVERSAL	12V-24V	●			100

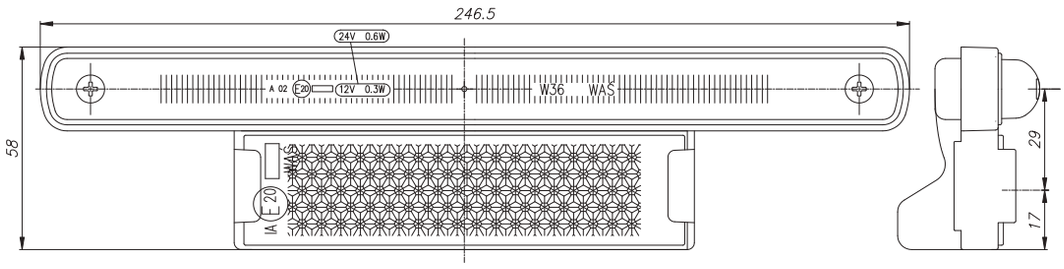

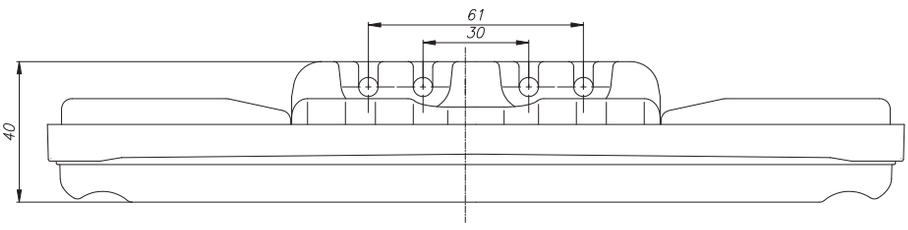

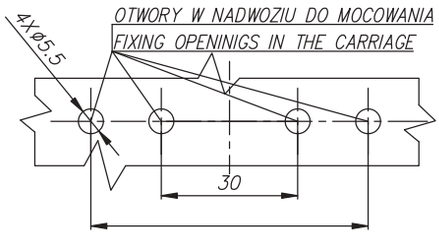

„Z" urządzenie z zawiasem
lamp with hinge

„O" odblask
reflecting device

more on: **www.was.eu**

W37

lampa obrysowa / pozycyjna
end-outline / position lamp
IP6K9K

E 20

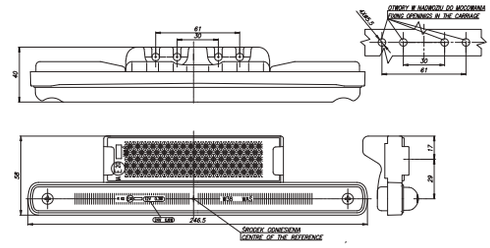

	numer katalogowy catalogue number	zdjęcie photo	przewód cable / wires	źródło światła light source	strona montażu assembly side	napięcie pracy voltage	pozycyjne boczne side position	odblask reflecting device	zawias hinge	szt. pcs
*	**182ZO**		36cm LGY-S	LED	UNIVERSAL	12V-24V	●	●	●	35
	182Z		36cm LGY-S	LED	UNIVERSAL	12V-24V	●		●	35
	182		38cm LGY-S	LED	UNIVERSAL	12V-24V	●			100
	182KR		36cm LGY-S	LED	UNIVERSAL	12V-24V	●			100

W38

lampa obrysowa / pozycyjna
end-outline / position lamp
IP6K9K

E 20

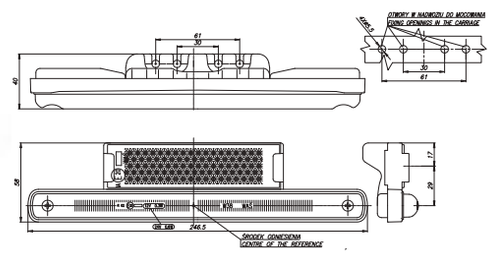

	numer katalogowy catalogue number	zdjęcie photo	przewód cable / wires	źródło światła light source	strona montażu assembly side	napięcie pracy voltage	pozycyjne tylne rear position	odblask reflecting device	zawias hinge	szt. pcs
	184ZO		36cm LGY-S	LED	UNIVERSAL	12V-24V	●	●	●	35
	184Z		36cm LGY-S	LED	UNIVERSAL	12V-24V	●		●	35
	184		38cm LGY-S	LED	UNIVERSAL	12V-24V	●			100
	184KR		36cm LGY-S	LED	UNIVERSAL	12V-24V	●			100

„Z" urządzenie z zawiasem
lamp with hinge

„O" odblask
reflecting device

W44

lampa obrysowa / pozycyjna
end-outline / position lamp
IP66/68

Opcjonalne / Optional:

E 20

numer katalogowy catalogue number	zdjęcie photo	przewód cable / wires	źródło światła light source	strona montażu assembly side	napięcie pracy voltage	pozycyjne przednie front position	pozycyjne tylne rear position	pozycyjne boczne side position	odblask reflecting device	szt. pcs
217Z		22cm LGY-S	LED	UNIVERSAL	12V-24V			●	●	100
217P		22cm LGY-S	LED	UNIVERSAL	12V-24V			●	●	100
218Z		22cm LGY-S	LED	UNIVERSAL	12V-24V		●		●	100
218P		22cm LGY-S	LED	UNIVERSAL	12V-24V		●		●	100
219Z		22cm LGY-S	LED	UNIVERSAL	12V-24V	●			●	100
219P		22cm LGY-S	LED	UNIVERSAL	12V-24V	●			●	100

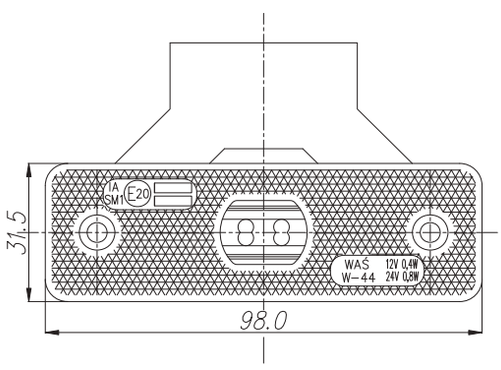

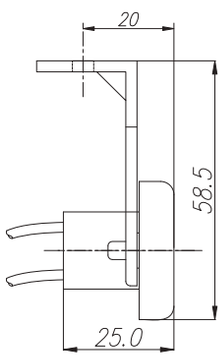

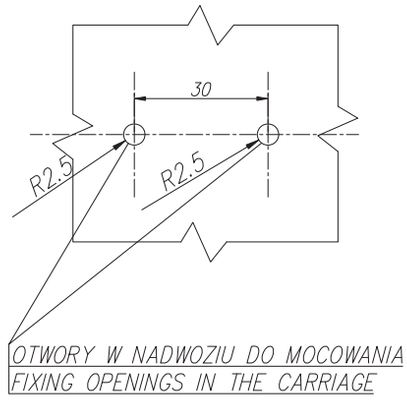

Ten produkt dostępny jest również ze złączem Jaeger. Chcąc zamówić produkt ze złączem Jaeger powinniśmy przy składaniu zamówienia pamiętać aby dopisać literki „J" przy numerze katalogowym lub dodać w uwagach komentarz o właściwym dla siebie wyprowadzeniu prądowym.
This product is also available with Jaeger connector. To order the product with Jaeger connector, please remember to add the letters „J" to the part number, or add a remark „with Jaeger" for a proper connection.

„Z" urządzenie z zawiasem
lamp with hinge

„P" miękka podkładka
lamp with foam mat

more on: **www.was.eu**

W45

lampa obrysowa / pozycyjna
end-outline / position lamp
IP6K9K

Opcjonalne / Optional:

E 20

numer katalogowy catalogue number	zdjęcie photo	przewód cable / wires	źródło światła light source	strona montażu assembly side	napięcie pracy voltage	pozycyjne przednie front position	pozycyjne tylne rear position	pozycyjne boczne side position	odblask reflecting device	szt. pcs
220Z		21cm LGY-S	LED	UNIVERSAL	12V-24V			●	●	100
220		21cm LGY-S	LED	UNIVERSAL	12V-24V			●	●	100
221Z		21cm LGY-S	LED	UNIVERSAL	12V-24V		●		●	100
221		21cm LGY-S	LED	UNIVERSAL	12V-24V		●		●	100
222Z		21cm LGY-S	LED	UNIVERSAL	12V-24V	●			●	100
222		21cm LGY-S	LED	UNIVERSAL	12V-24V	●			●	100

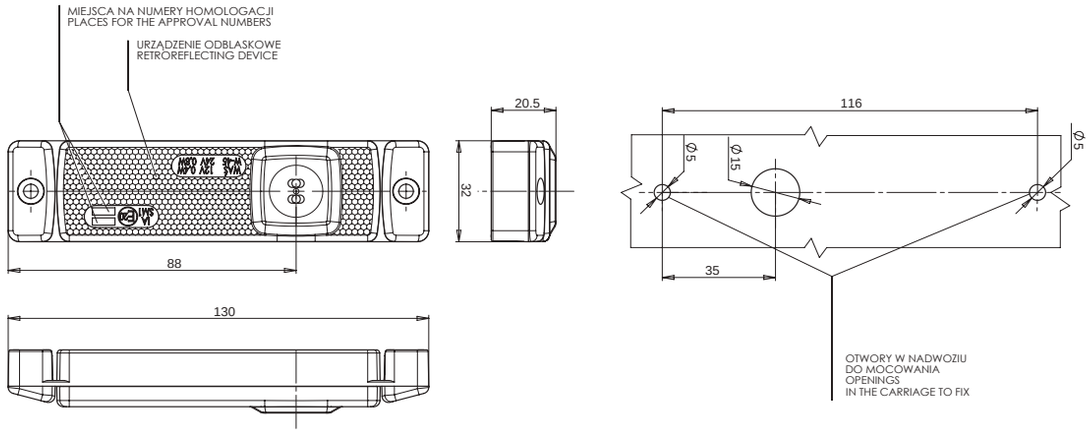

Ten produkt dostępny jest również ze złączem Jaeger. Chcąc zamówić produkt ze złączem Jaeger powinniśmy przy składaniu zamówienia pamiętać aby dopisać literki „J" przy numerze katalogowym lub dodać w uwagach komentarz o właściwym dla siebie wyprowadzeniu prądowym.
This product is also available with Jaeger connector. To order the product with Jaeger connector, please remember to add the letters „J" to the part number, or add a remark „with Jaeger" for a proper connection.

„Z" urządzenie z zawiasem
lamp with hinge

W46

lampa obrysowa / pozycyjna
end-outline / position lamp
IP66/68

Opcjonalne / Optional:

E 20

numer katalogowy catalogue number	zdjęcie photo	przewód cable / wires	źródło światła light source	strona montażu assembly side	napięcie pracy voltage	pozycyjne przednie front position	pozycyjne tylne rear position	pozycyjne boczne side position	odblask reflecting device	szt. pcs
223Z		22cm LGY-S	LED	UNIVERSAL	12V-24V			●	●	100
223		22cm LGY-S	LED	UNIVERSAL	12V-24V			●	●	100
224Z		22cm LGY-S	LED	UNIVERSAL	12V-24V		●		●	100
224		22cm LGY-S	LED	UNIVERSAL	12V-24V		●		●	100
225Z		22cm LGY-S	LED	UNIVERSAL	12V-24V	●			●	100
225		22cm LGY-S	LED	UNIVERSAL	12V-24V	●			●	100

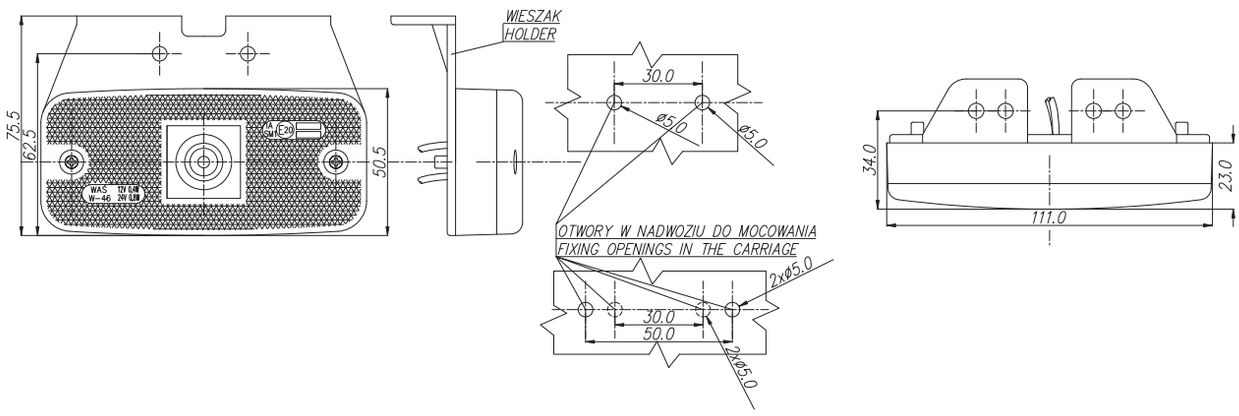

Ten produkt dostępny jest również ze złączem Jaeger. Chcąc zamówić produkt ze złączem Jaeger powinniśmy przy składaniu zamówienia pamiętać aby dopisać literki „J" przy numerze katalogowym lub dodać w uwagach komentarz o właściwym dla siebie wyprowadzeniu prądowym.
This product is also available with Jaeger connector. To order the product with Jaeger connector, please remember to add the letters „J" to the part number, or add a remark „with Jaeger" for a proper connection.

„Z" urządzenie z zawiasem
lamp with hinge

W47

lampa obrysowa / pozycyjna
end-outline / position lamp

IP66/68

Opcjonalne / Optional:

E 20

numer katalogowy catalogue number	zdjęcie photo	przewód cable / wires	źródło światła light source	strona montażu assembly side	napięcie pracy voltage	pozycyjne przednie front position	pozycyjne tylne rear position	pozycyjne boczne side position	odblask reflecting device	szt. pcs
229Z		22cm LGY-S	LED	UNIVERSAL	12V-24V			●	●	50
229		22cm LGY-S	LED	UNIVERSAL	12V-24V			●	●	50
230Z		22cm LGY-S	LED	UNIVERSAL	12V-24V		●		●	50
230		22cm LGY-S	LED	UNIVERSAL	12V-24V		●		●	50
231Z		22cm LGY-S	LED	UNIVERSAL	12V-24V	●			●	50
231		22cm LGY-S	LED	UNIVERSAL	12V-24V	●			●	50

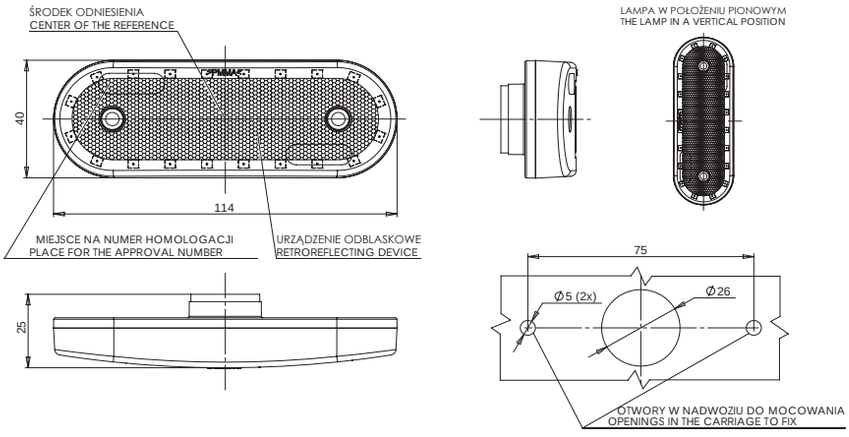

Ten produkt dostępny jest również ze złączem Jaeger. Chcąc zamówić produkt ze złączem Jaeger powinniśmy przy składaniu zamówienia pamiętać aby dopisać literki „J" przy numerze katalogowym lub dodać w uwagach komentarz o właściwym dla siebie wyprowadzeniu prądowym.
This product is also available with Jaeger connector. To order the product with Jaeger connector, please remember to add the letters „J" to the part number, or add a remark „with Jaeger" for a proper connection.

„Z" urządzenie z zawiasem
lamp with hinge

W48

lampa obrysowa / pozycyjna
end-outline / position lamp
IP6K9K

Opcjonalne / Optional:

E 20

numer katalogowy catalogue number	zdjęcie photo	przewód cable / wires	źródło światła light source	strona montażu assembly side	napięcie pracy voltage	pozycyjne przednie front position	pozycyjne tylne rear position	pozycyjne boczne side position	szt. pcs
238L		21cm LGY-S	LED	LEFT	12V-24V	●	●	●	40
238P		21cm LGY-S	LED	RIGHT	12V-24V	●	●	●	40
239L		21cm LGY-S	LED	LEFT	12V-24V	●	●		40
239P		21cm LGY-S	LED	RIGHT	12V-24V	●	●		40

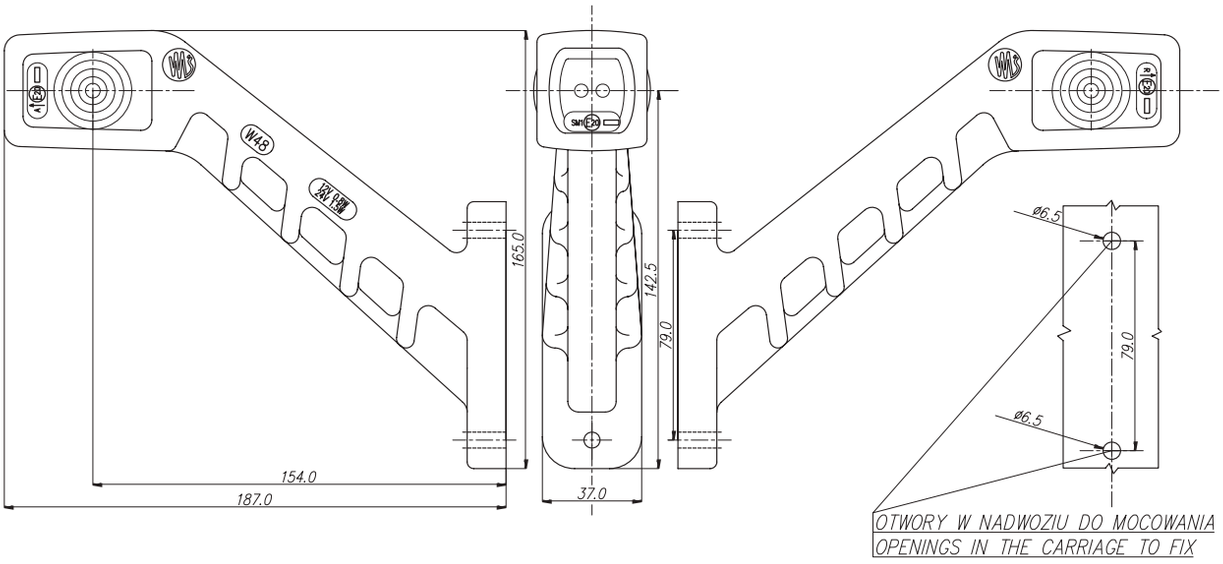

Ten produkt dostępny jest również ze złączem Jaeger. Chcąc zamówić produkt ze złączem Jaeger powinniśmy przy składaniu zamówienia pamiętać aby dopisać literki „J" przy numerze katalogowym lub dodać w uwagach komentarz o właściwym dla siebie wyprowadzeniu prądowym.
This product is also available with Jaeger connector. To order the product with Jaeger connector, please remember to add the letters „J" to the part number, or add a remark „with Jaeger" for a proper connection.

W49

lampa obrysowa / pozycyjna
end-outline / position lamp
IP6K9K

Opcjonalne / Optional:

E 20

numer katalogowy catalogue number	zdjęcie photo	przewód cable / wires	źródło światła light source	strona montażu assembly side	napięcie pracy voltage	pozycyjne przednie front position	pozycyjne tylne rear position	pozycyjne boczne side position	szt. pcs
241L		28cm LGY-S	LED	LEFT	12V-24V	●	●	●	40
241P		28cm LGY-S	LED	RIGHT	12V-24V	●	●	●	40
242L		28cm LGY-S	LED	LEFT	12V-24V	●	●		40
242P		28cm LGY-S	LED	RIGHT	12V-24V	●	●		40

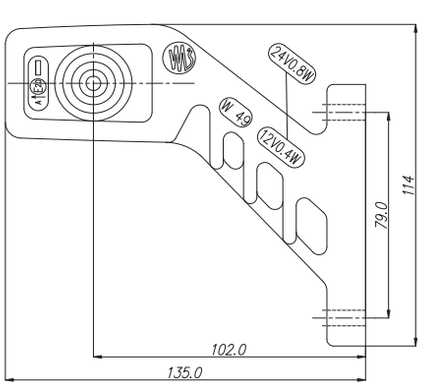

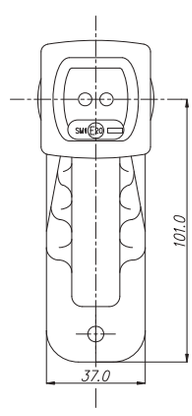

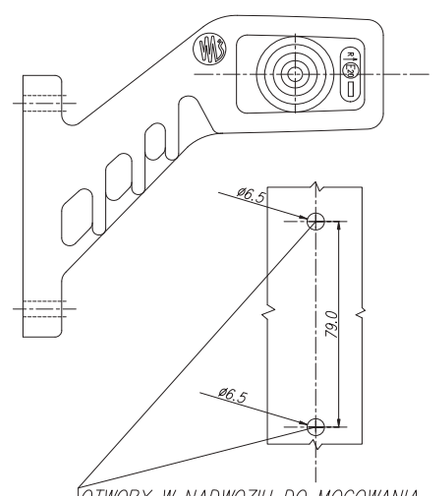

OTWORY W NADWOZIU DO MOCOWANIA
OPENINGS IN THE CARRIAGE TO FIX

Ten produkt dostępny jest również ze złączem Jaeger. Chcąc zamówić produkt ze złączem Jaeger powinniśmy przy składaniu zamówienia pamiętać aby dopisać literki „J" przy numerze katalogowym lub dodać w uwagach komentarz o właściwym dla siebie wyprowadzeniu prądowym.
This product is also available with Jaeger connector. To order the product with Jaeger connector, please remember to add the letters „J" to the part number, or add a remark „with Jaeger" for a proper connection.

W21.1-1OŻ

lampa zespolona obrysowa / pozycyjna

end-outline / position multifunctional lamp

IP66/68

OPRAWA ŻARÓWKI / LAMP BULB SOCKET

E 20

KLOSZE / LENS CAR LAMP

Opcjonalne / Optional:

numer katalogowy catalogue number	indeks produktu product index	zdjęcie photo	przewód cable / wires	źródło światła light source	strona montażu assembly side	napięcie pracy voltage	pozycyjne / obrysowe przednie front position / end-outline	pozycyjne / obrysowe tylne rear position / end-outline	szt. pcs
261	W21.1Ż		15cm LGY-S	BULB	UNIVERSAL	12V-24V	●	●	40
261/1	W21.1Ż		15cm LGY-S	BULB	UNIVERSAL	12V-24V	●	●	40
262	W21.2Ż		27cm LGY-S	BULB	UNIVERSAL	12V-24V	●	●	40
262/1	W21.2Ż		27cm LGY-S	BULB	UNIVERSAL	12V-24V	●	●	40
263	W21.3Ż		25cm LGY-S	BULB	UNIVERSAL	12V-24V	●	●	40
263/1	W21.3Ż		25cm LGY-S	BULB	UNIVERSAL	12V-24V	●	●	40
264	W21.4Ż		173cm LGY-S	BULB	UNIVERSAL	12V-24V	●	●	40
264/1	W21.4Ż		17cm LGY-S	BULB	UNIVERSAL	12V-24V	●	●	40
265	W21.5Ż		21cm LGY-S	BULB	UNIVERSAL	12V-24V	●	●	40
265/1	W21.5Ż		21cm LGY-S	BULB	UNIVERSAL	12V-24V	●	●	40

Ten produkt dostępny jest również ze złączem Jaeger. Chcąc zamówić produkt ze złączem Jaeger powinniśmy przy składaniu zamówienia pamiętać aby dopisać literki „J" przy numerze katalogowym lub dodać w uwagach komentarz o właściwym dla siebie wyprowadzeniu prądowym.
This product is also available with Jaeger connector. To order the product with Jaeger connector, please remember to add the letters „J" to the part number, or add a remark „with Jaeger" for a proper connection.

W21.1-10Ż

lampa obrysowa / pozycyjna

end-outline / position lamp

IP66/68

numer katalogowy catalogue number	indeks produktu product index	zdjęcie photo	przewód cable / wires	źródło światła light source	strona montażu assembly side	napięcie pracy voltage	pozycyjne / obrysowe przednie front position / end-outline	pozycyjne / obrysowe tylne rear position / end-outline	szt. pcs
266	W21.6Ż		21cm LGY-S	BULB	UNIVERSAL	12V-24V	●	●	40
266/1	W21.6Ż		21cm LGY-S	BULB	UNIVERSAL	12V-24V	●	●	40
267	W21.7Ż		21cm LGY-S	BULB	UNIVERSAL	12V-24V	●	●	40
267/1	W21.7Ż	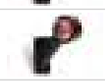	21cm LGY-S	BULB	UNIVERSAL	12V-24V	●	●	40
268	W21.10Ż		21cm LGY-S	BULB	UNIVERSAL	12V-24V	●	●	40
269B	klosz lampy lens for car				UNIVERSAL		●		40
269C	klosz lampy lens for car				UNIVERSAL			●	40
270	oprawa żarówki bulb socket	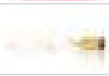	21cm LGY-S	BULB	UNIVERSAL	12V-24V			40

W21.1

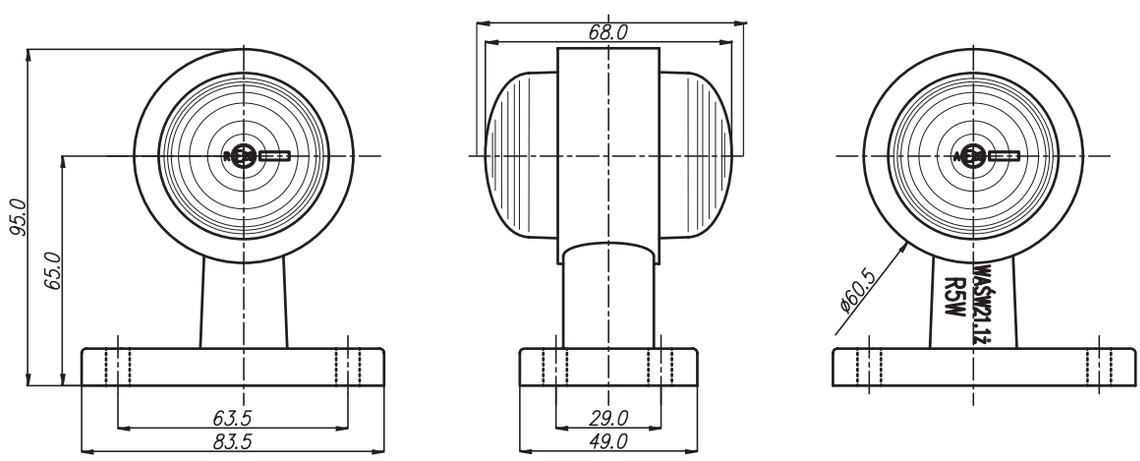

Ten produkt dostępny jest również ze złączem Jaeger. Chcąc zamówić produkt ze złączem Jaeger powinniśmy przy składaniu zamówienia pamiętać aby dopisać literki „J" przy numerze katalogowym lub dodać w uwagach komentarz o właściwym dla siebie wyprowadzeniu prądowym.
This product is also available with Jaeger connector. To order the product with Jaeger connector, please remember to add the letters „J" to the part number, or add a remark „with Jaeger" for a proper connection.

W21.1-1OŻ

lampa zespolona obrysowa / pozycyjna

end-outline / position multifunctional lamp

IP66/68

W21.2

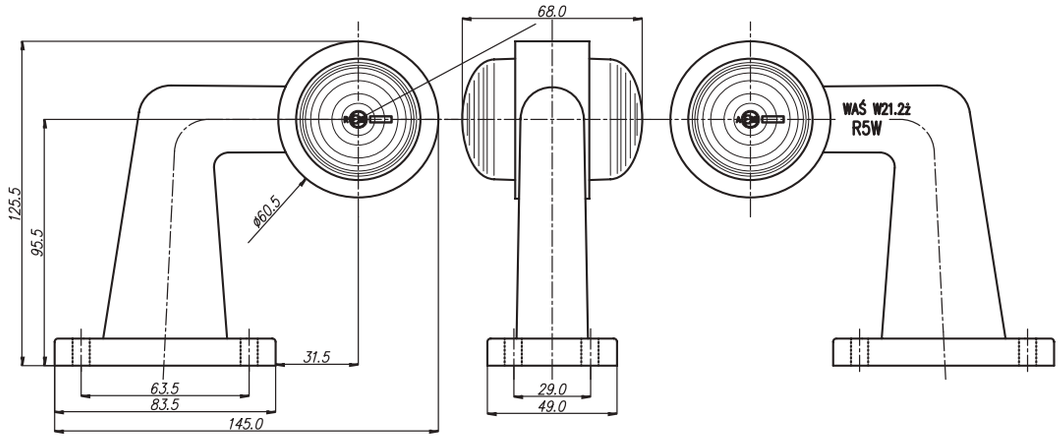

W21.3

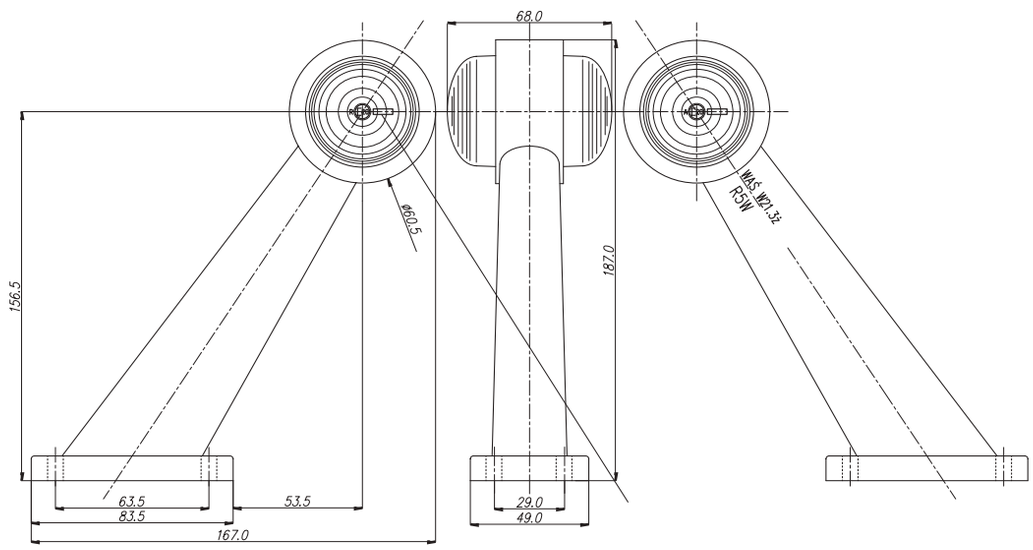

W21.4

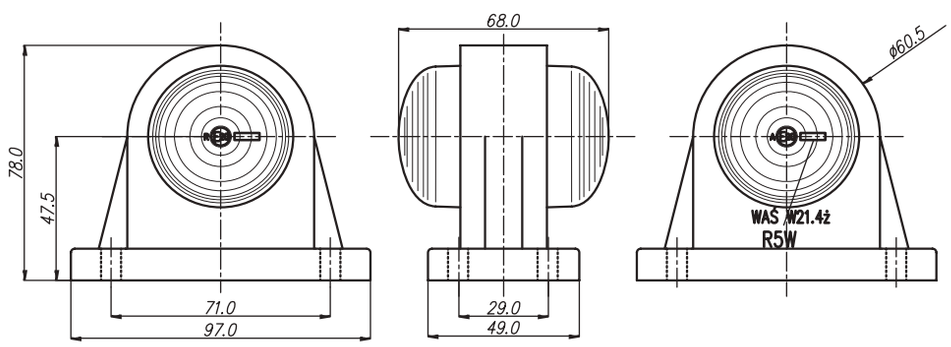

more on: www.was.eu

W21.1-10Ż

lampa obrysowa / pozycyjna

end-outline / position lamp

IP66/68

W21.5

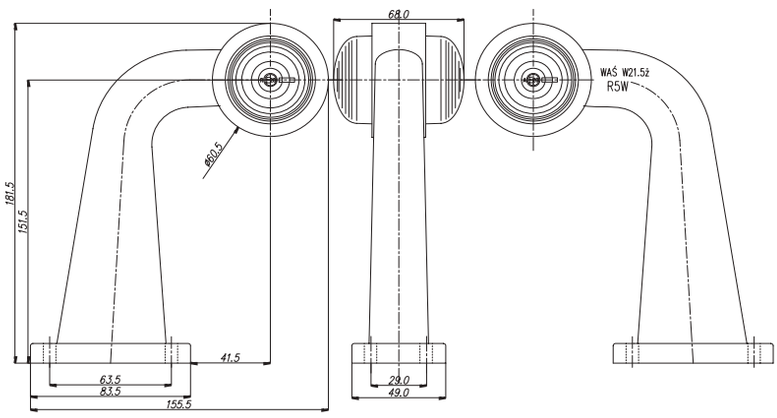

W21.6

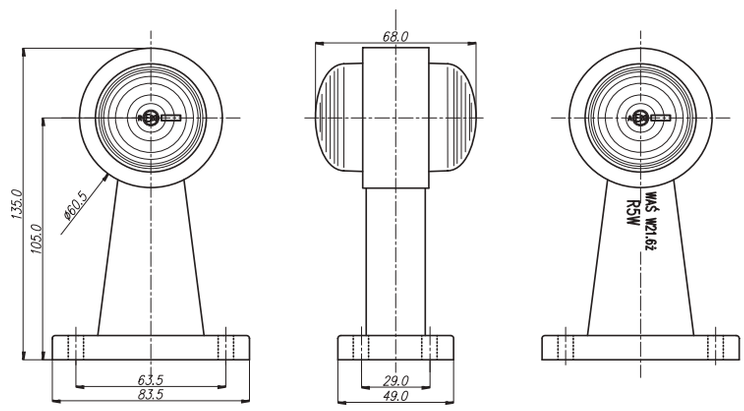

W21.7

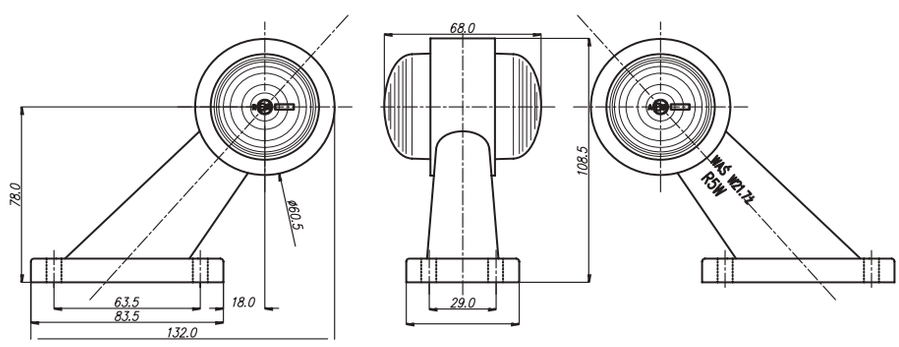

W21.10

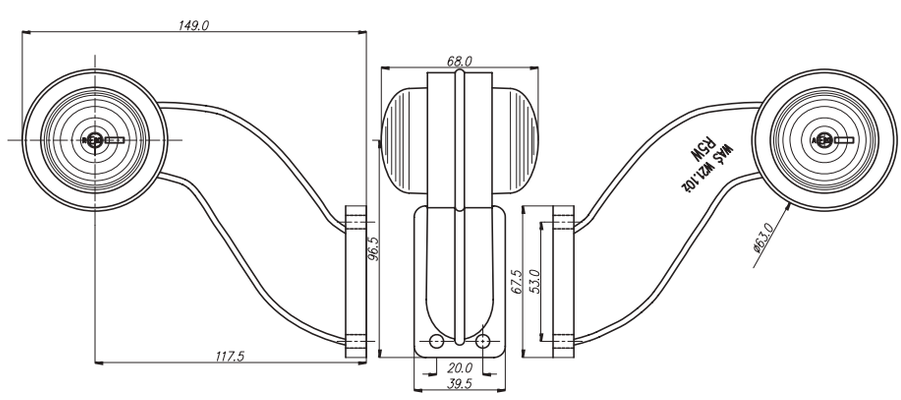

W57

lampa zespolona obrysowa / pozycyjna
end-outline / position multifunctional lamp
IP6K9K

Opcjonalne / Optional: J

E 20

numer katalogowy catalogue number	zdjęcie photo	przewód cable / wires	źródło światła light source	strona montażu assembly side	napięcie pracy voltage	pozycyjne przednie front position	pozycyjne tylne rear position	szt. pcs
276		28cm LGY-S	LED	UNIVERSAL	12V-24V	●	●	30

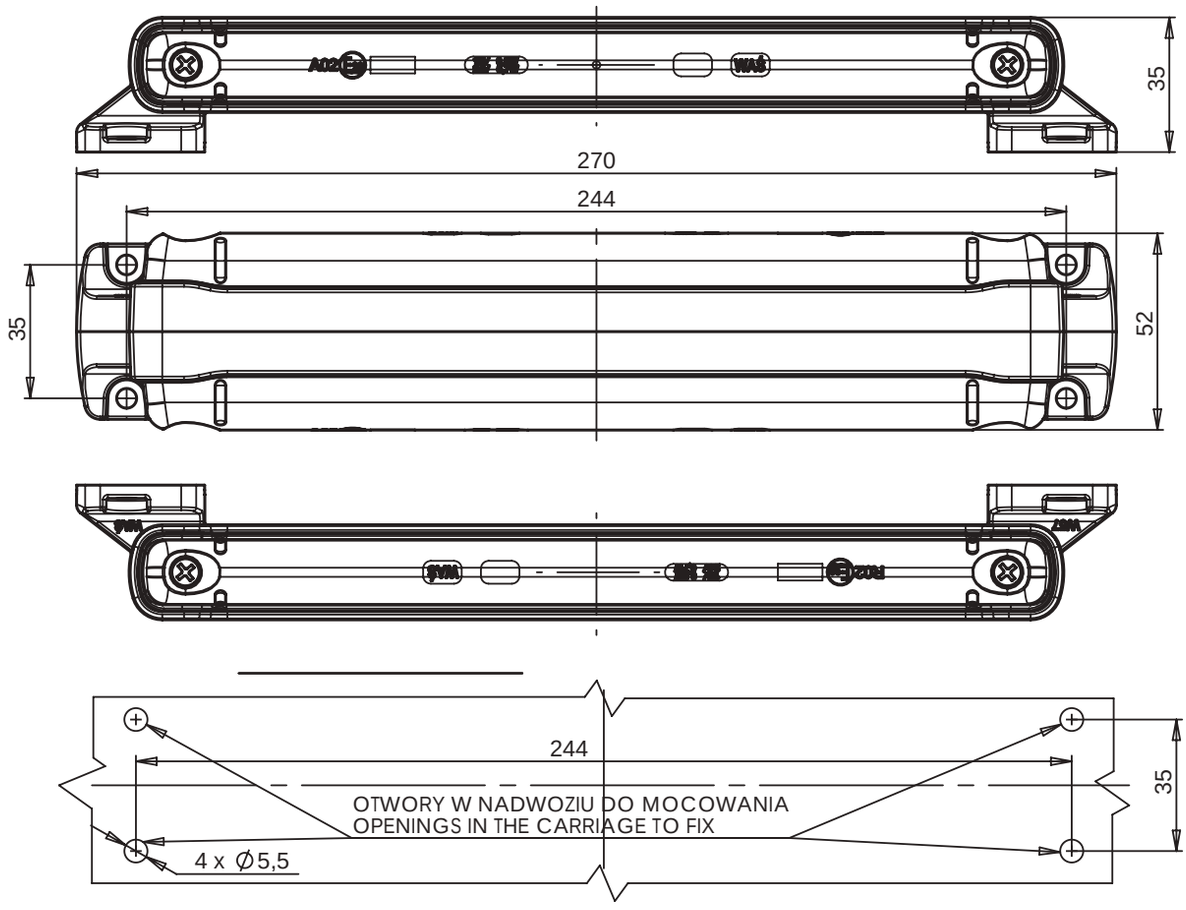

Ten produkt dostępny jest również ze złączem Jaeger. Chcąc zamówić produkt ze złączem Jaeger powinniśmy przy składaniu zamówienia pamiętać aby dopisać literki „J" przy numerze katalogowym lub dodać w uwagach komentarz o właściwym dla siebie wyprowadzeniu prądowym.
This product is also available with Jaeger connector. To order the product with Jaeger connector, please remember to add the letters „J" to the part number, or add a remark „with Jaeger" for a proper connection.

W58

lampa zespolona obrysowa / pozycyjna
end-outline / position multifunctional lamp

IP6K9K

Opcjonalne / Optional:

E 20

numer katalogowy catalogue number	zdjęcie photo	przewód cable / wires	źródło światła light source	strona montażu assembly side	napięcie pracy voltage	pozycyjne przednie front position	pozycyjne tylne rear position	szt. pcs
277		26cm LGY-S	LED	UNIVERSAL	12V-24V	●	●	30

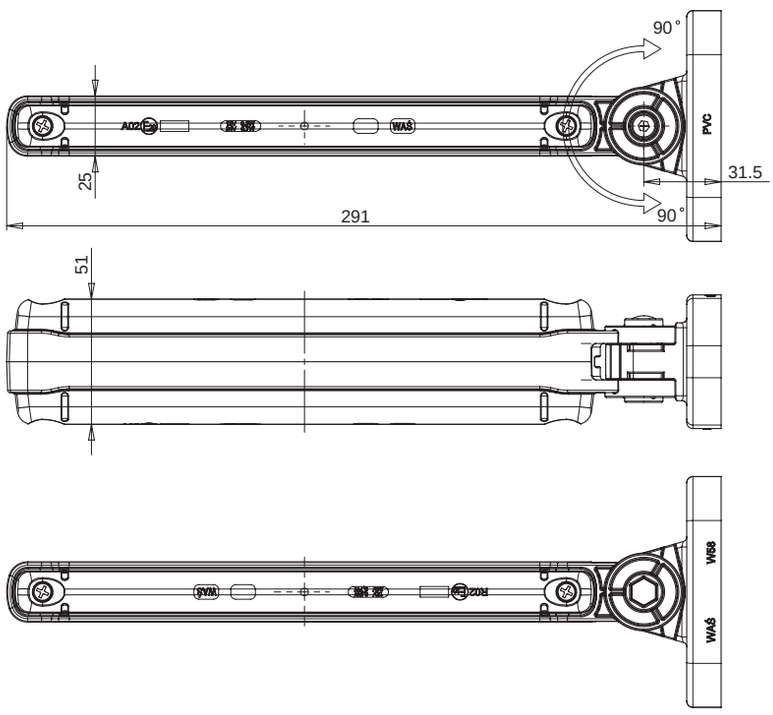

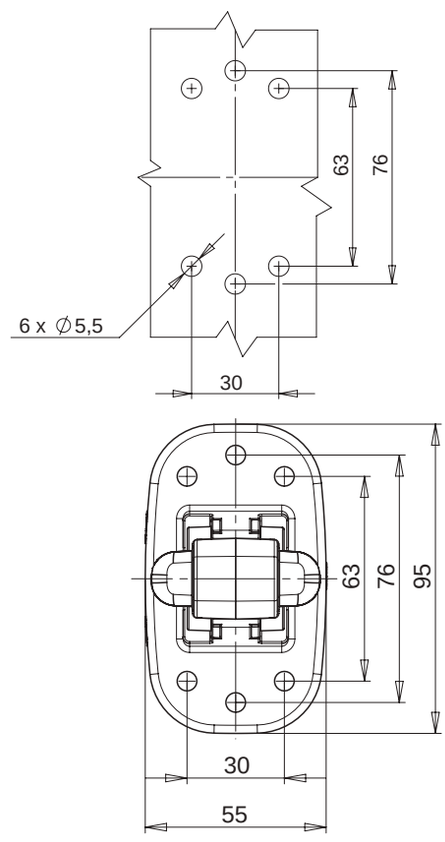

Ten produkt dostępny jest również ze złączem Jaeger. Chcąc zamówić produkt ze złączem Jaeger powinniśmy przy składaniu zamówienia pamiętać aby dopisać literki „J" przy numerze katalogowym lub dodać w uwagach komentarz o właściwym dla siebie wyprowadzeniu prądowym.
This product is also available with Jaeger connector. To order the product with Jaeger connector, please remember to add the letters „J" to the part number, or add a remark „with Jaeger" for a proper connection.

W60

lampa obrysowa / pozycyjna
end-outline / position lamp
IP66/68

Opcjonalne / Optional:

E 20

numer katalogowy catalogue number	zdjęcie photo	przewód cable / wires	źródło światła light source	strona montażu assembly side	napięcie pracy voltage	pozycyjne przednie front position	pozycyjne tylne rear position	pozycyjne boczne side position	szt. pcs
278		22cm LGY-S	LED	UNIVERSAL	12V-24V			●	100
279		22cm LGY-S	LED	UNIVERSAL	12V-24V	●			100
280		22cm LGY-S	LED	UNIVERSAL	12V-24V		●		100

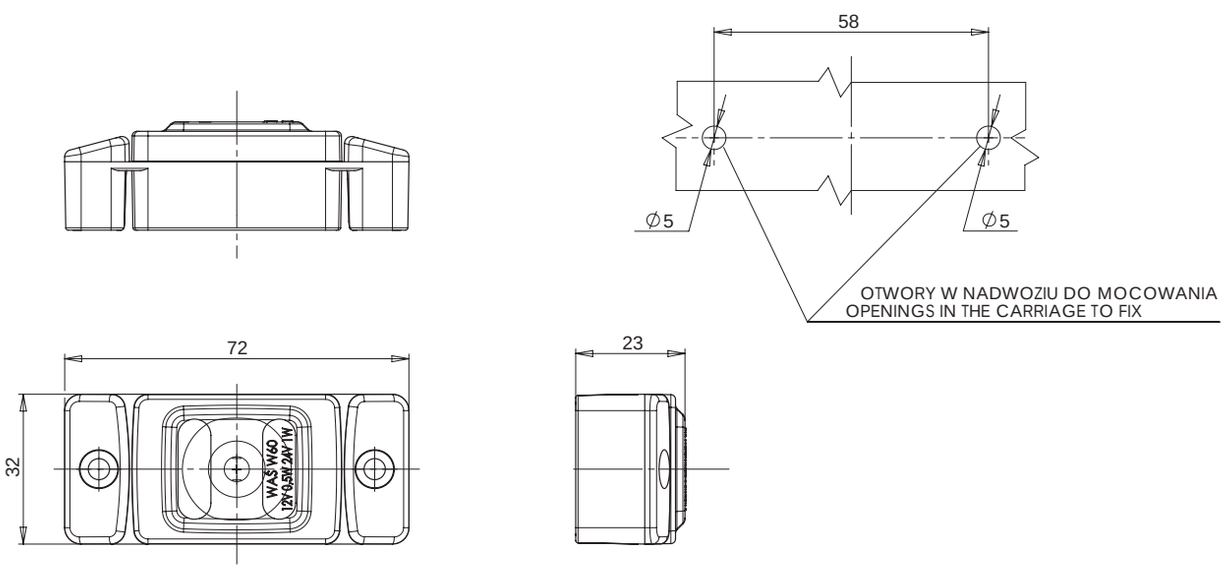

Ten produkt dostępny jest również ze złączem Jaeger. Chcąc zamówić produkt ze złączem Jaeger powinniśmy przy składaniu zamówienia pamiętać aby dopisać literki „J" przy numerze katalogowym lub dodać w uwagach komentarz o właściwym dla siebie wyprowadzeniu prądowym.
This product is also available with Jaeger connector. To order the product with Jaeger connector, please remember to add the letters „J" to the part number, or add a remark „with Jaeger" for a proper connection.

W61

lampa zespolona obrysowa / pozycyjna
end-outline / position multifunctional lamp

IP66/68

Opcjonalne / Optional:

E 20

numer katalogowy catalogue number	zdjęcie photo	przewód cable / wires	źródło światła light source	strona montażu assembly side	napięcie pracy voltage	pozycyjne przednie front position	pozycyjne tylne rear position	pozycyjne boczne side position	szt. pcs
281		22cm LGY-S	LED	UNIVERSAL	12V-24V			●	100
282		22cm LGY-S	LED	UNIVERSAL	12V-24V	●			100
283		22cm LGY-S	LED	UNIVERSAL	12V-24V	●			100
284		22cm LGY-S	LED	UNIVERSAL	12V-24V		●		100
285		22cm LGY-S	LED	UNIVERSAL	12V-24V		●		100

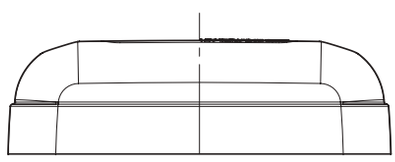

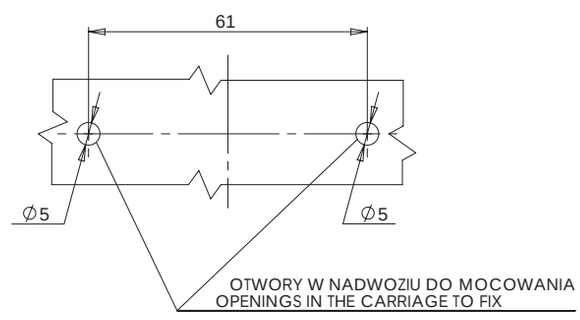

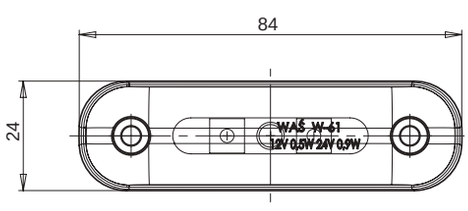

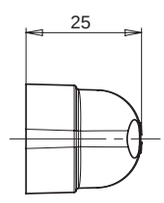

Ten produkt dostępny jest również ze złączem Jaeger. Chcąc zamówić produkt ze złączem Jaeger powinniśmy przy składaniu zamówienia pamiętać aby dopisać literki „J" przy numerze katalogowym lub dodać w uwagach komentarz o właściwym dla siebie wyprowadzeniu prądowym.
This product is also available with Jaeger connector. To order the product with Jaeger connector, please remember to add the letters „J" to the part number, or add a remark „with Jaeger" for a proper connection.

W62

lampa zespolona obrysowa / pozycyjna
end-outline / position multifunctional lamp

IP6K9K

Opcjonalne / Optional:

E 20

numer katalogowy catalogue number	zdjęcie photo	przewód cable / wires	źródło światła light source	strona montażu assembly side	napięcie pracy voltage	pozycyjne przednie front position	pozycyjne tylne rear position	pozycyjne boczne side position	szt. pcs
286		33cm LGY-S	LED	UNIVERSAL	12V-24V	●	●	●	80
287		33cm LGY-S	LED	UNIVERSAL	12V-24V	●	●		80

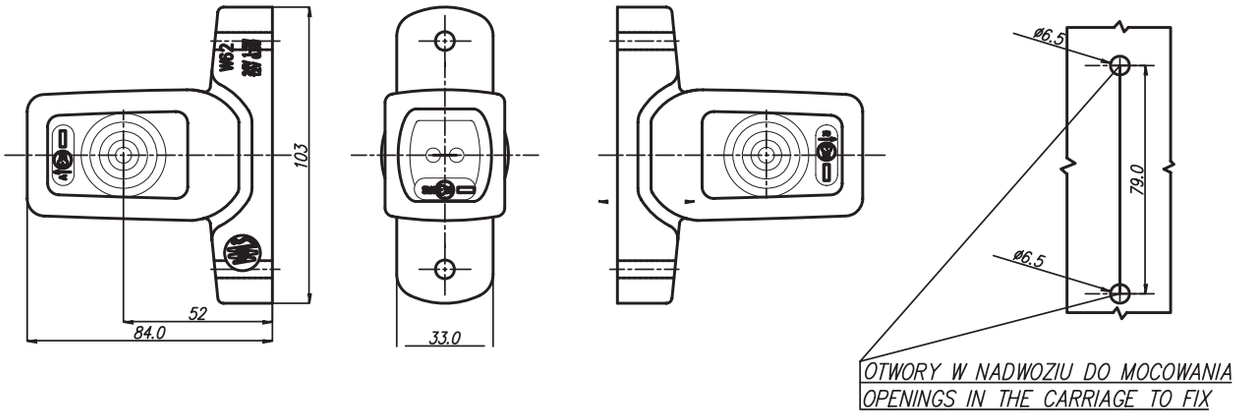

Ten produkt dostępny jest również ze złączem Jaeger. Chcąc zamówić produkt ze złączem Jaeger powinniśmy przy składaniu zamówienia pamiętać aby dopisać literki „J" przy numerze katalogowym lub dodać w uwagach komentarz o właściwym dla siebie wyprowadzeniu prądowym.
This product is also available with Jaeger connector. To order the product with Jaeger connector, please remember to add the letters „J" to the part number, or add a remark „with Jaeger" for a proper connection.

W21.1-10RF

lampa obrysowa / pozycyjna

end-outline / position lamp

IP66/68

Opcjonalne / Optional:

numer katalogowy catalogue number	indeks produktu product index	zdjęcie photo	przewód cable / wires	źródło światła light source	strona montażu assembly side	napięcie pracy voltage	pozycyjne / obrysowe przednie front position / end-outline	pozycyjne / obrysowe tylne rear position / end-outline	szt. pcs
293	W21.1RF		32cm LGY-S	LED	UNIVERSAL	12V-24V	●	●	40
293/I	W21.1RF		32cm LGY-S	LED	UNIVERSAL	12V-24V	●	●	40
293BC	W21.1RF		32cm LGY-S	LED	UNIVERSAL	12V-24V	●	●	40
293BC/I	W21.1RF		32cm LGY-S	LED	UNIVERSAL	12V-24V	●	●	40
294L	W21.2RF		23cm LGY-S	LED	LEFT	12V-24V	●	●	40
294L/I	W21.2RF		23cm LGY-S	LED	LEFT	12V-24V	●	●	40
294BCL	W21.2RF		23cm LGY-S	LED	LEFT	12V-24V	●	●	40
294BCL/I	W21.2RF		23cm LGY-S	LED	LEFT	12V-24V	●	●	40
294P	W21.2RF		23cm LGY-S	LED	RIGHT	12V-24V	●	●	40
294P/I	W21.2RF		23cm LGY-S	LED	RIGHT	12V-24V	●	●	40
294BCP	W21.2RF		23cm LGY-S	LED	RIGHT	12V-24V	●	●	40
294BCP/I	W21.2RF		23cm LGY-S	LED	RIGHT	12V-24V	●	●	40

Ten produkt dostępny jest również ze złączem Jaeger. Chcąc zamówić produkt ze złączem Jaeger powinniśmy przy składaniu zamówienia pamiętać aby dopisać literki „J" przy numerze katalogowym lub dodać w uwagach komentarz o właściwym dla siebie wyprowadzeniu prądowym.
This product is also available with Jaeger connector. To order the product with Jaeger connector, please remember to add the letters „J" to the part number, or add a remark „with Jaeger" for a proper connection.

W21.1-10RF

lampa zespolona obrysowa / pozycyjna

end-outline / position multifunctional lamp

IP66/68

numer katalogowy catalogue number	indeks produktu product index	zdjęcie photo	przewód cable / wires	źródło światła light source	strona montażu assembly side	napięcie pracy voltage	pozycyjne / obrysowe przednie front position / end-outline	pozycyjne / obrysowe tylne rear position / end-outline	szt. pcs
295L	W21.3RF		21cm LGY-S	LED	LEFT	12V-24V	●	●	40
295L/I	W21.3RF		21cm LGY-S	LED	LEFT	12V-24V	●	●	40
295BCL	W21.3RF		21cm LGY-S	LED	LEFT	12V-24V	●	●	40
295BCL/I	W21.3RF		21cm LGY-S	LED	LEFT	12V-24V	●	●	40
295P	W21.3RF		21cm LGY-S	LED	RIGHT	12V-24V	●	●	40
295P/I	W21.3RF		21cm LGY-S	LED	RIGHT	12V-24V	●	●	40
295BCP	W21.3RF		21cm LGY-S	LED	RIGHT	12V-24V	●	●	40
295BCP/I	W21.3RF		21cm LGY-S	LED	RIGHT	12V-24V	●	●	40
296	W21.4RF		33cm LGY-S	LED	UNIVERSAL	12V-24V	●	●	40
296/I	W21.4RF		33cm LGY-S	LED	UNIVERSAL	12V-24V	●	●	40
296BC	W21.4RF		33cm LGY-S	LED	UNIVERSAL	12V-24V	●	●	40
296BC/I	W21.4RF		33cm LGY-S	LED	UNIVERSAL	12V-24V	●	●	40
297L	W21.5RF		18cm LGY-S	LED	LEFT	12V-24V	●	●	40
297L/I	W21.5RF		18cm LGY-S	LED	LEFT	12V-24V	●	●	40
297BCL	W21.5RF		18cm LGY-S	LED	LEFT	12V-24V	●	●	40
297BCL/I	W21.5RF		18cm LGY-S	LED	LEFT	12V-24V	●	●	40
297P	W21.5RF		18cm LGY-S	LED	RIGHT	12V-24V	●	●	40
297P/I	W21.5RF		18cm LGY-S	LED	RIGHT	12V-24V	●	●	40

LAMPA Z SZEROKĄ PODSTAWĄ
LAMP WITH WIDE BASE

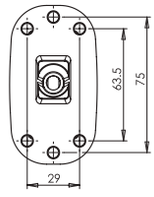

LAMPA Z WĄSKĄ PODSTAWĄ
LAMP WITH NARROW BASE

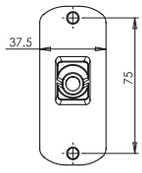

XXX **XXX/I**

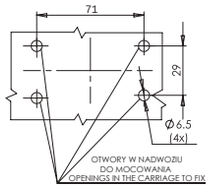

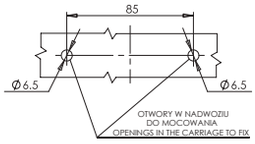

W21.1-10RF

lampa obrysowa / pozycyjna

end-outline / position lamp

IP66/68

numer katalogowy catalogue number	indeks produktu product index	zdjęcie photo	przewód cable / wires	źródło światła light source	strona montażu assembly side	napięcie pracy voltage	pozycyjne / obrysowe przednie front position / end-outline	pozycyjne / obrysowe tylne rear position / end-outline	szt. pcs
297BCP	W21.5RF		18cm LGY-S	LED	RIGHT	12V-24V	●	●	40
297BCP/I	W21.5RF		18cm LGY-S	LED	RIGHT	12V-24V	●	●	40
298	W21.6RF		27cm LGY-S	LED	UNIVERSAL	12V-24V	●	●	40
298/I	W21.6RF		27cm LGY-S	LED	UNIVERSAL	12V-24V	●	●	40
298BC	W21.6RF		27cm LGY-S	LED	UNIVERSAL	12V-24V	●	●	40
298BC/I	W21.6RF		27cm LGY-S	LED	UNIVERSAL	12V-24V	●	●	40
299L	W21.7RF		29cm LGY-S	LED	LEFT	12V-24V	●	●	40
299L/I	W21.7RF		29cm LGY-S	LED	LEFT	12V-24V	●	●	40
299BCL	W21.7RF		29cm LGY-S	LED	LEFT	12V-24V	●	●	40
299BCL/I	W21.7RF		29cm LGY-S	LED	LEFT	12V-24V	●	●	40
299P	W21.7RF		29cm LGY-S	LED	RIGHT	12V-24V	●	●	40
299P/I	W21.7RF		29cm LGY-S	LED	RIGHT	12V-24V	●	●	40
299BCP	W21.7RF		29cm LGY-S	LED	RIGHT	12V-24V	●	●	40
299BCP/I	W21.7RF		29cm LGY-S	LED	RIGHT	12V-24V	●	●	40
300L	W21.10RF		25cm LGY-S	LED	LEFT	12V-24V	●	●	40
300BCL	W21.10RF		25cm LGY-S	LED	LEFT	12V-24V	●	●	40
300P	W21.10RF		25cm LGY-S	LED	RIGHT	12V-24V	●	●	40
300BCP	W21.10RF		25cm LGY-S	LED	RIGHT	12V-24V	●	●	40
301	układ elektroniczny electronic system		38cm LGY-S	LED	UNIVERSAL	12V-24V	●	●	40
301BC	układ elektroniczny electronic system		38cm LGY-S	LED	UNIVERSAL	12V-24V	●	●	40

Ten produkt dostępny jest również ze złączem Jaeger. Chcąc zamówić produkt ze złączem Jaeger powinniśmy przy składaniu zamówienia pamiętać aby dopisać literki „J" przy numerze katalogowym lub dodać w uwagach komentarz o właściwym dla siebie wyprowadzeniu prądowym.
This product is also available with Jaeger connector. To order the product with Jaeger connector, please remember to add the letters „J" to the part number, or add a remark „with Jaeger" for a proper connection.

W21.1-10RF

lampa zespolona obrysowa / pozycyjna

end-outline / position multifunctional lamp

IP66/68

W21.1RF

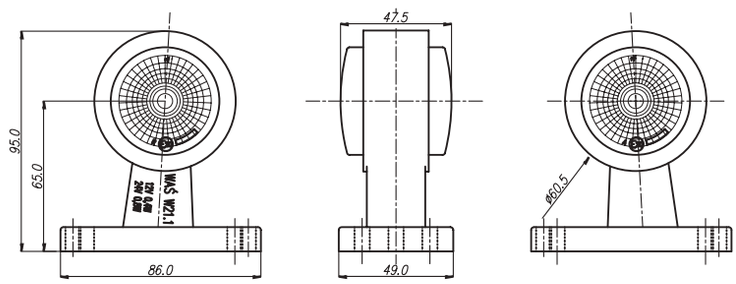

W21.2RF

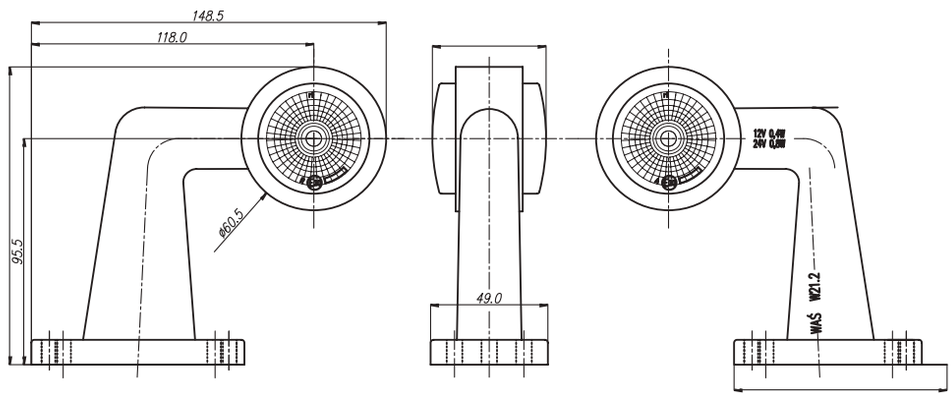

W21.3RF

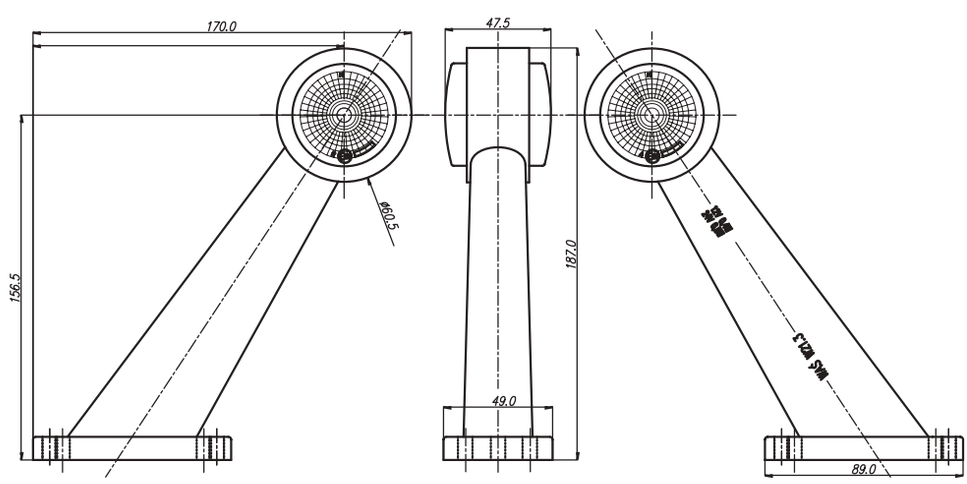

W21.4RF

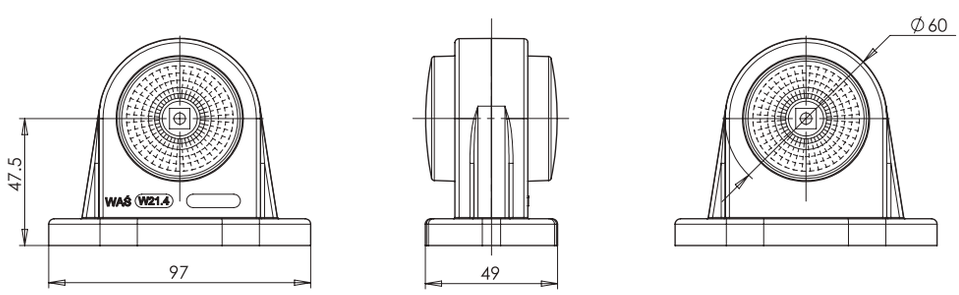

more on: www.was.eu

W21.1-10RF

lampa obrysowa / pozycyjna

end-outline / position lamp

IP66/68

W21.5RF

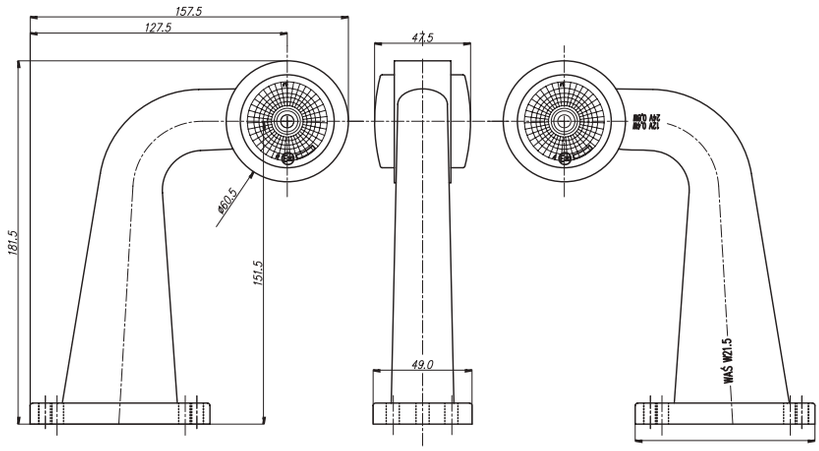

W21.6RF

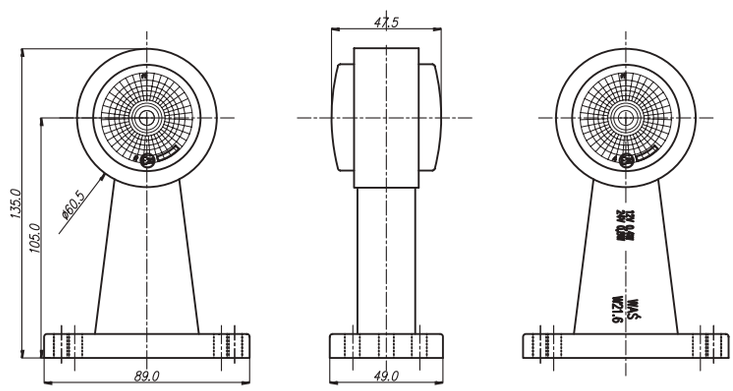

W21.7RF

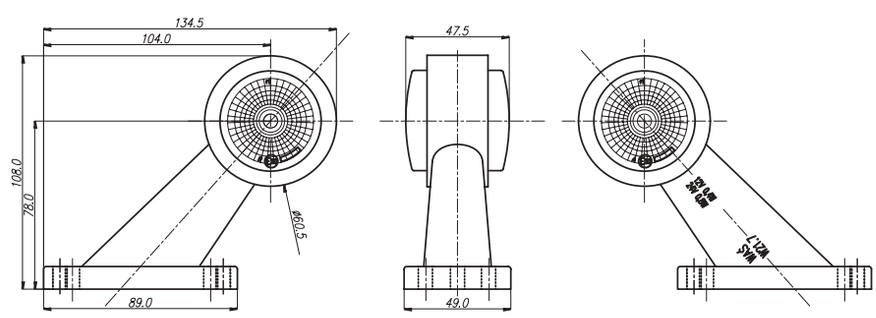

W21.10RF

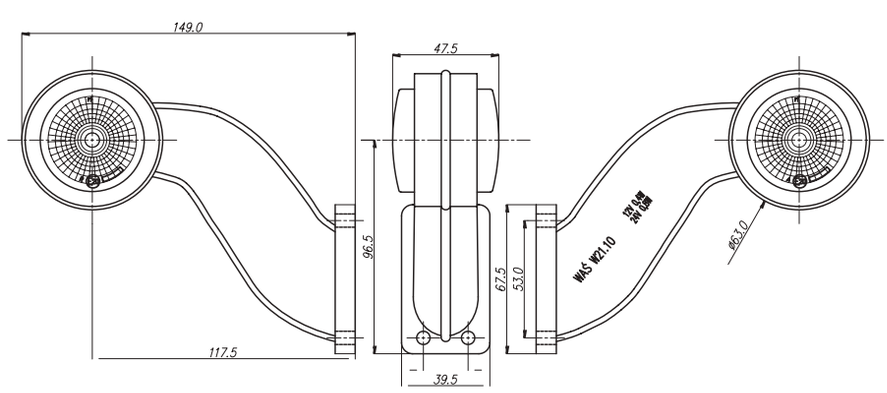

lampa zespolona obrysowa / pozycyjna
end-outline / position multifunctional lamp
IP66/68

W23RF

Opcjonalne / Optional:

E 20

numer katalogowy catalogue number	zdjęcie photo	przewód cable / wires	źródło światła light source	strona montażu assembly side	napięcie pracy voltage	pozycyjne przednie front position	pozycyjne tylne rear position	szt. pcs
517		36cm LGY-S	LED	UNIVERSAL	12V-24V	●	●	50
517BC		36cm LGY-S	LED	UNIVERSAL	12V-24V	●	●	50

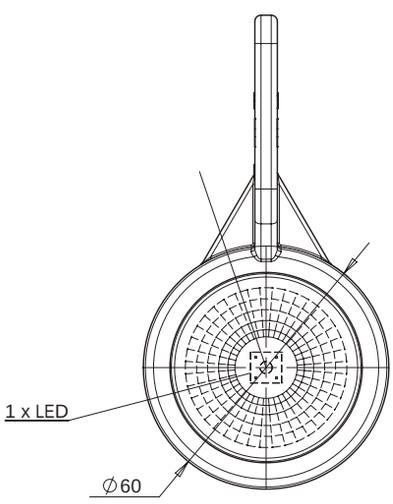

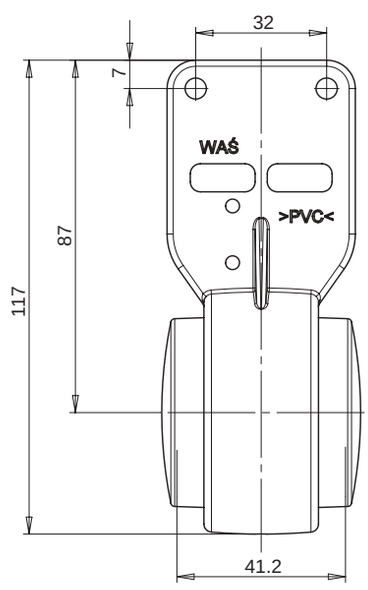

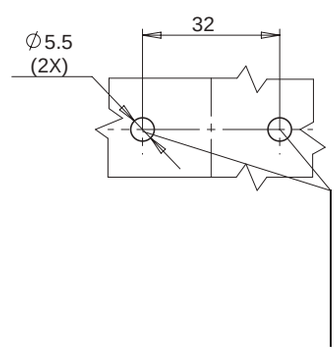

OTWORY W NADWOZIU DO MOCOWANIA
OPENINGS IN THE CARRIAGE TO FIX

Ten produkt dostępny jest również ze złączem Jaeger. Chcąc zamówić produkt ze złączem Jaeger powinniśmy przy składaniu zamówienia pamiętać aby dopisać literki „J" przy numerze katalogowym lub dodać w uwagach komentarz o właściwym dla siebie wyprowadzeniu prądowym.
This product is also available with Jaeger connector. To order the product with Jaeger connector, please remember to add the letters „J" to the part number, or add a remark „with Jaeger" for a proper connection.

W24RF

lampa zespolona obrysowa / pozycyjna
end-outline / position multifunctional lamp
IP66/68

Opcjonalne / Optional:

E 20

numer katalogowy catalogue number	zdjęcie photo	przewód cable / wires	źródło światła light source	strona montażu assembly side	napięcie pracy voltage	pozycyjne przednie front position	pozycyjne tylne rear position	szt. pcs
527		22cm LGY-S	LED	UNIVERSAL	12V-24V	●		100
528		22cm LGY-S	LED	UNIVERSAL	12V-24V		●	100
528C		22cm LGY-S	LED	UNIVERSAL	12V-24V		●	100

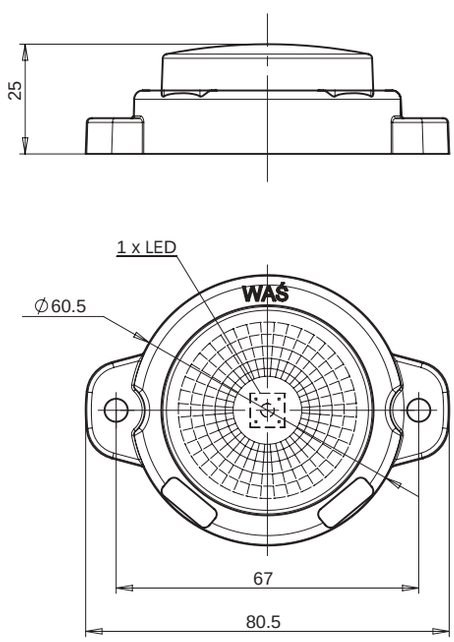

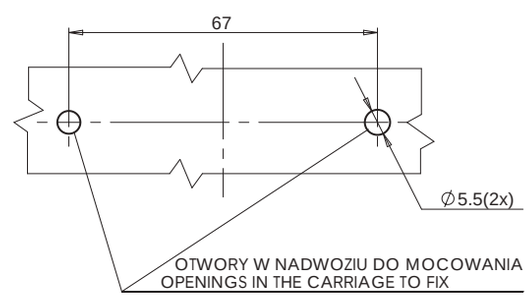

Ten produkt dostępny jest również ze złączem Jaeger. Chcąc zamówić produkt ze złączem Jaeger powinniśmy przy składaniu zamówienia pamiętać aby dopisać literki „J" przy numerze katalogowym lub dodać w uwagach komentarz o właściwym dla siebie wyprowadzeniu prądowym.
This product is also available with Jaeger connector. To order the product with Jaeger connector, please remember to add the letters „J" to the part number, or add a remark „with Jaeger" for a proper connection.

lampa zespolona obrysowa / pozycyjna
end-outline / position multifunctional lamp
IP66/68

W25RF

Opcjonalne / Optional:

E 20

numer katalogowy catalogue number	zdjęcie photo	przewód cable / wires	źródło światła light source	strona montażu assembly side	napięcie pracy voltage	pozycyjne przednie front position	pozycyjne tylne rear position	szt. pcs
529		20cm LGY-S	LED	UNIVERSAL	12V-24V	●		50
530		20cm LGY-S	LED	UNIVERSAL	12V-24V		●	50
530C		20cm LGY-S	LED	UNIVERSAL	12V-24V		●	50

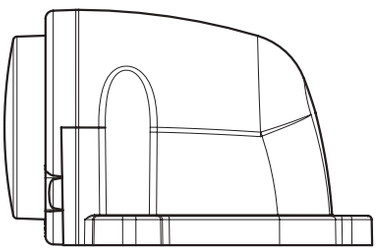

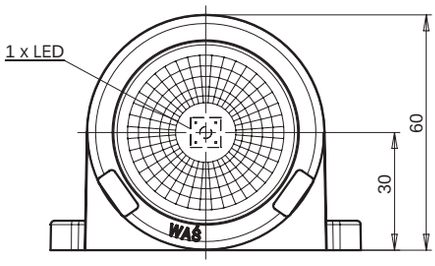

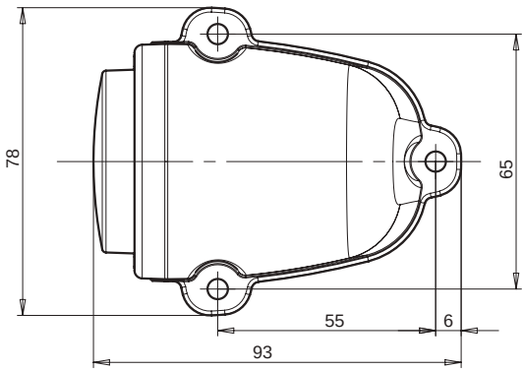

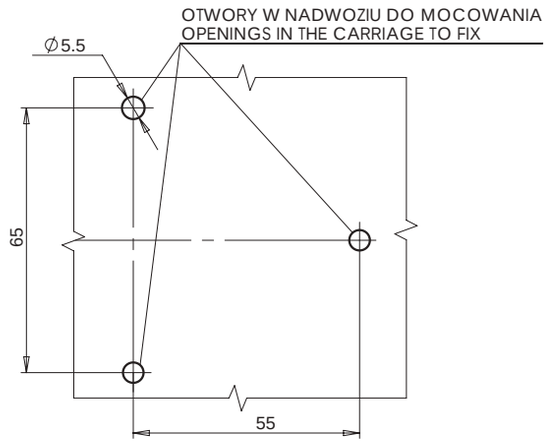

Ten produkt dostępny jest również ze złączem Jaeger. Chcąc zamówić produkt ze złączem Jaeger powinniśmy przy składaniu zamówienia pamiętać aby dopisać literki „J" przy numerze katalogowym lub dodać w uwagach komentarz o właściwym dla siebie wyprowadzeniu prądowym.
This product is also available with Jaeger connector. To order the product with Jaeger connector, please remember to add the letters „J" to the part number, or add a remark „with Jaeger" for a proper connection.

W56RF

lampa zespolona obrysowa / pozycyjna
end-outline / position multifunctional lamp
IP66/68

Opcjonalne / Optional:

E 20

numer katalogowy catalogue number	zdjęcie photo	przewód cable / wires	źródło światła light source	strona montażu assembly side	napięcie pracy voltage	pozycyjne przednie front position	pozycyjne tylne rear position	szt. pcs
518		35cm LGY-S	LED	UNIVERSAL	12V-24V	●	●	50
518BC		35cm LGY-S	LED	UNIVERSAL	12V-24V	●	●	50

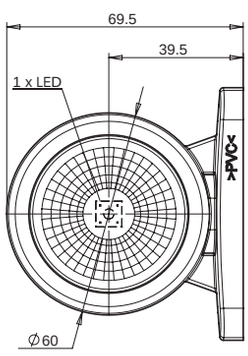

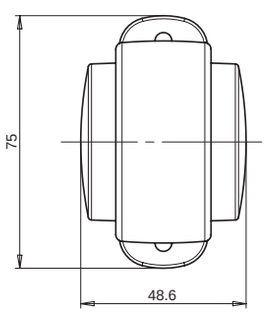

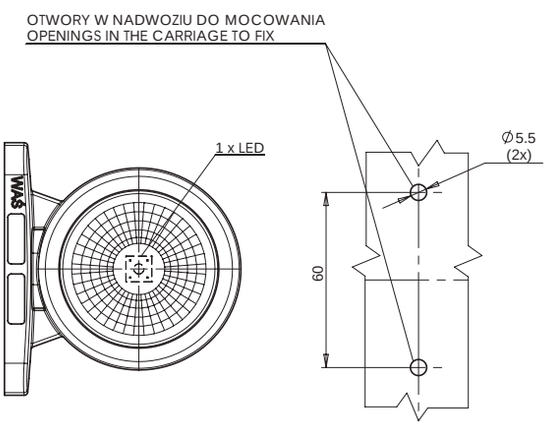

Ten produkt dostępny jest również ze złączem Jaeger. Chcąc zamówić produkt ze złączem Jaeger powinniśmy przy składaniu zamówienia pamiętać aby dopisać literki „J" przy numerze katalogowym lub dodać w uwagach komentarz o właściwym dla siebie wyprowadzeniu prądowym.
This product is also available with Jaeger connector. To order the product with Jaeger connector, please remember to add the letters „J" to the part number, or add a remark „with Jaeger" for a proper connection.

lampa zespolona obrysowa / pozycyjna
end-outline / position multifunctional lamp
IP66/68

W79RF

Opcjonalne / Optional:

E 20

numer katalogowy catalogue number	zdjęcie photo	przewód cable / wires	źródło światła light source	strona montażu assembly side	napięcie pracy voltage	pozycyjne przednie front position	pozycyjne tylne rear position	szt. pcs
671		20cm LGY-S	LED	UNIVERSAL	12V-24V	●		100
672		20cm LGY-S	LED	UNIVERSAL	12V-24V		●	100

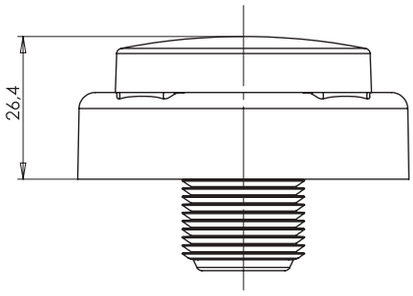

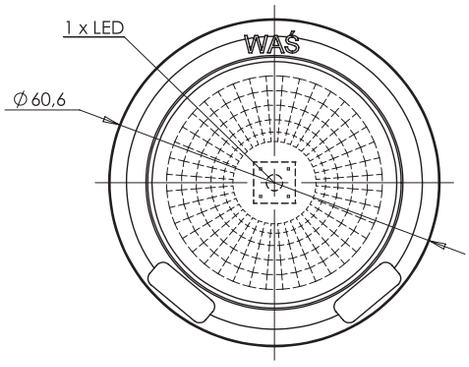

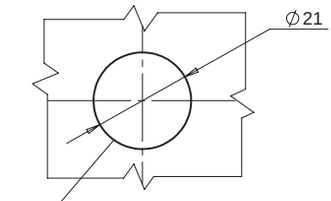

OTWÓR W NADWOZIU DO MOCOWANIA
OPENING IN THE CARRIAGE TO FIX

Ten produkt dostępny jest również ze złączem Jaeger. Chcąc zamówić produkt ze złączem Jaeger powinniśmy przy składaniu zamówienia pamiętać aby dopisać literki „J" przy numerze katalogowym lub dodać w uwagach komentarz o właściwym dla siebie wyprowadzeniu prądowym.
This product is also available with Jaeger connector. To order the product with Jaeger connector, please remember to add the letters „J" to the part number, or add a remark „with Jaeger" for a proper connection.

W63

lampa zespolona obrysowa / pozycyjna
end-outline / position multifunctional lamp

IP66/68

Opcjonalne / Optional:

E 20

numer katalogowy catalogue number	zdjęcie photo	przewód cable / wires	źródło światła light source	strona montażu assembly side	napięcie pracy voltage	pozycyjne przednie front position	pozycyjne tylne rear position	pozycyjne boczne side position	odblask reflecting device	szt. pcs
302		22cm LGY-S	LED	UNIVERSAL	12V-24V			●	●	100
302Z		22cm LGY-S	LED	UNIVERSAL	12V-24V			●	●	100
303		22cm LGY-S	LED	UNIVERSAL	12V-24V	●			●	100
303Z		22cm LGY-S	LED	UNIVERSAL	12V-24V	●			●	100
304		22cm LGY-S	LED	UNIVERSAL	12V-24V		●		●	100
304Z		22cm LGY-S	LED	UNIVERSAL	12V-24V		●		●	100

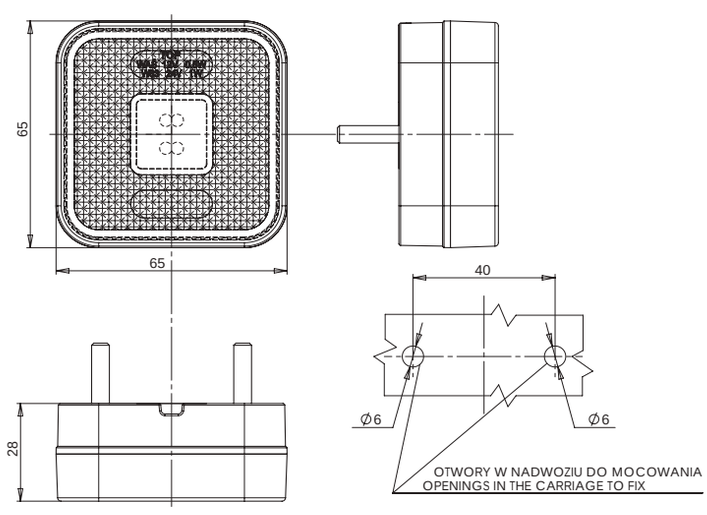

Ten produkt dostępny jest również ze złączem Jaeger. Chcąc zamówić produkt ze złączem Jaeger powinniśmy przy składaniu zamówienia pamiętać aby dopisać literki „J" przy numerze katalogowym lub dodać w uwagach komentarz o właściwym dla siebie wyprowadzeniu prądowym.
This product is also available with Jaeger connector. To order the product with Jaeger connector, please remember to add the letters „J" to the part number, or add a remark „with Jaeger" for a proper connection.

W64

lampa zespolona obrysowa / pozycyjna
end-outline / position multifunctional lamp

IP66/68

Opcjonalne / Optional:

E 20

numer katalogowy catalogue number	zdjęcie photo	przewód cable / wires	źródło światła light source	strona montażu assembly side	napięcie pracy voltage	pozycyjne przednie front position	pozycyjne tylne rear position	pozycyjne boczne side position	odblask reflecting device	szt. pcs
305P		22cm LGY-S	LED	UNIVERSAL	12V-24V			●	●	100
305Z		22cm LGY-S	LED	UNIVERSAL	12V-24V			●	●	100
306P		22cm LGY-S	LED	UNIVERSAL	12V-24V	●			●	100
306Z		22cm LGY-S	LED	UNIVERSAL	12V-24V	●			●	100
307P		22cm LGY-S	LED	UNIVERSAL	12V-24V		●		●	100
307Z		22cm LGY-S	LED	UNIVERSAL	12V-24V		●		●	100

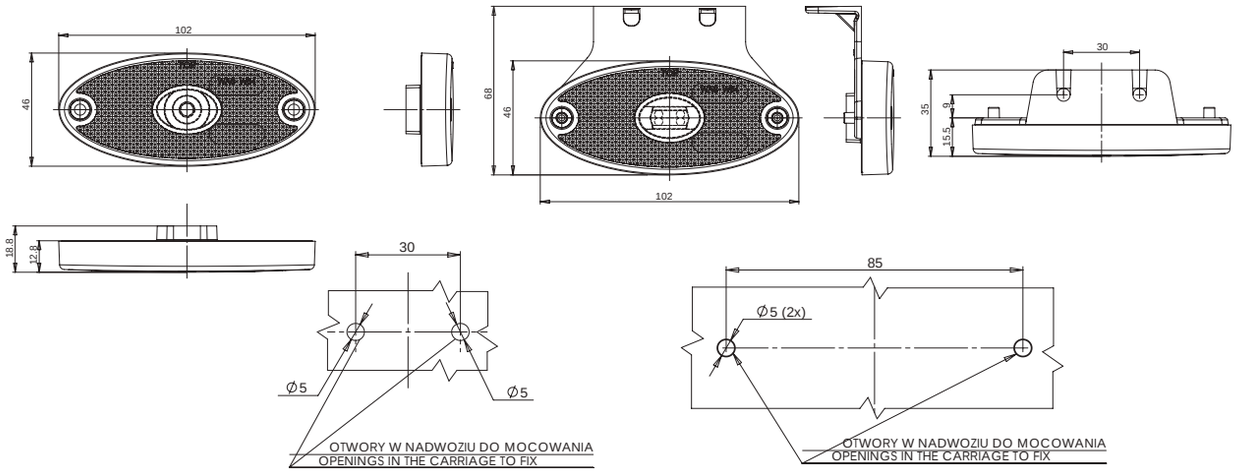

Ten produkt dostępny jest również ze złączem Jaeger. Chcąc zamówić produkt ze złączem Jaeger powinniśmy przy składaniu zamówienia pamiętać aby dopisać literki „J" przy numerze katalogowym lub dodać w uwagach komentarz o właściwym dla siebie wyprowadzeniu prądowym.
This product is also available with Jaeger connector. To order the product with Jaeger connector, please remember to add the letters „J" to the part number, or add a remark „with Jaeger" for a proper connection.

W65

lampa zespolona obrysowa / pozycyjna
end-outline / position multifunctional lamp

IP66/68

Opcjonalne / Optional:

E 20

numer katalogowy catalogue number	zdjęcie photo	przewód cable / wires	źródło światła light source	strona montażu assembly side	napięcie pracy voltage	pozycyjne przednie front position	pozycyjne tylne rear position	pozycyjne boczne side position	odblask reflecting device	szt. pcs
308P		22cm LGY-S	LED	UNIVERSAL	12V-24V			●	●	100
308Z		22cm LGY-S	LED	UNIVERSAL	12V-24V			●	●	100
309P		22cm LGY-S	LED	UNIVERSAL	12V-24V	●			●	100
309Z		22cm LGY-S	LED	UNIVERSAL	12V-24V	●			●	100
310P		22cm LGY-S	LED	UNIVERSAL	12V-24V		●		●	100
310Z		22cm LGY-S	LED	UNIVERSAL	12V-24V		●		●	100

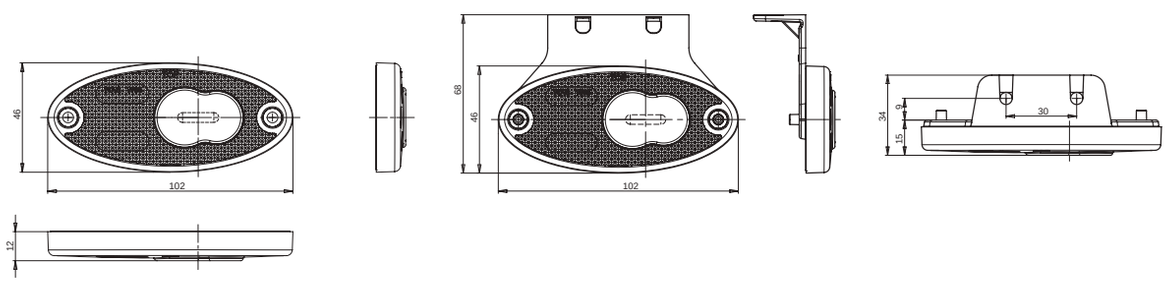

Ten produkt dostępny jest również ze złączem Jaeger. Chcąc zamówić produkt ze złączem Jaeger powinniśmy przy składaniu zamówienia pamiętać aby dopisać literki „J" przy numerze katalogowym lub dodać w uwagach komentarz o właściwym dla siebie wyprowadzeniu prądowym.
This product is also available with Jaeger connector. To order the product with Jaeger connector, please remember to add the letters „J" to the part number, or add a remark „with Jaeger" for a proper connection.

W21.1-10S

lampa zespolona obrysowa / pozycyjna

end-outline / position multifunctional lamp

IP66/68

UKŁAD ELEKTRONICZNY / ELECTRONIC SYSTEM

E 20

Opcjonalne / Optional:

numer katalogowy catalogue number	indeks produktu product index	zdjęcie photo	przewód cable / wires	źródło światła light source	strona montażu assembly side	napięcie pracy voltage	pozycyjne / obrysowe przednie front position / end-outline	pozycyjne / obrysowe tylne rear position / end-outline	szt. pcs
411	W21.1S		32cm LGY-S	LED	UNIVERSAL	12V-24V	●	●	40
411/I	W21.1S		32cm LGY-S	LED	UNIVERSAL	12V-24V	●	●	40
411BC	W21.1S		32cm LGY-S	LED	UNIVERSAL	12V-24V	●	●	40
411BC/I	W21.1S		32cm LGY-S	LED	UNIVERSAL	12V-24V	●	●	40
412L	W21.2S		23cm LGY-S	LED	LEFT	12V-24V	●	●	40
412L/I	W21.2S		23cm LGY-S	LED	LEFT	12V-24V	●	●	40
412BCL	W21.2S		23cm LGY-S	LED	LEFT	12V-24V	●	●	40
412BCL/I	W21.2S		23cm LGY-S	LED	LEFT	12V-24V	●	●	40
412P	W21.2S		23cm LGY-S	LED	RIGHT	12V-24V	●	●	40
412P/I	W21.2S		23cm LGY-S	LED	RIGHT	12V-24V	●	●	40

LAMPA Z SZEROKĄ PODSTAWĄ
LAMP WITH WIDE BASE

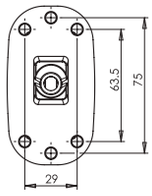

LAMPA Z WĄSKĄ PODSTAWĄ
LAMP WITH NARROW BASE

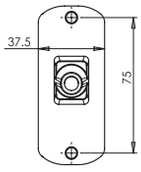

OR

XXX **XXX/I**

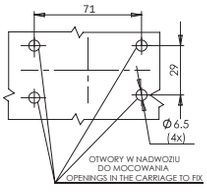

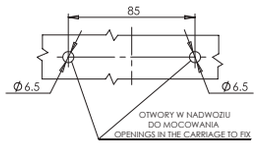

W21.1-10S

lampa zespolona obrysowa / pozycyjna

end-outline / position multifunctional lamp

IP66/68

numer katalogowy catalogue number	indeks produktu product index	zdjęcie photo	przewód cable / wires	źródło światła light source	strona montażu assembly side	napięcie pracy voltage	pozycyjne / obrysowe przednie front position / end-outline	pozycyjne / obrysowe tylne rear position / end-outline	szt. pcs
412BCP	W21.2S		23cm LGY-S	LED	RIGHT	12V-24V	●	●	40
412BCP/I	W21.2S		23cm LGY-S	LED	RIGHT	12V-24V	●	●	40
413L	W21.3S		21cm LGY-S	LED	LEFT	12V-24V	●	●	40
413L/I	W21.3S		21cm LGY-S	LED	LEFT	12V-24V	●	●	40
413BCL	W21.3S		21cm LGY-S	LED	LEFT	12V-24V	●	●	40
413BCL/I	W21.3S		21cm LGY-S	LED	LEFT	12V-24V	●	●	40
413P	W21.3S		21cm LGY-S	LED	RIGHT	12V-24V	●	●	40
413P/I	W21.3S		21cm LGY-S	LED	RIGHT	12V-24V	●	●	40
413BCP	W21.3S		21cm LGY-S	LED	RIGHT	12V-24V	●	●	40
413BCP/I	W21.3S		21cm LGY-S	LED	RIGHT	12V-24V	●	●	40
414	W21.4S		33cm LGY-S	LED	UNIVERSAL	12V-24V	●	●	40
414/I	W21.4S		33cm LGY-S	LED	UNIVERSAL	12V-24V	●	●	40
414BC	W21.4S		33cm LGY-S	LED	UNIVERSAL	12V-24V	●	●	40
414BC/I	W21.4S		33cm LGY-S	LED	UNIVERSAL	12V-24V	●	●	40
415L	W21.5S		18cm LGY-S	LED	LEFT	12V-24V	●	●	40
415L/I	W21.5S		18cm LGY-S	LED	LEFT	12V-24V	●	●	40
415BCL	W21.5S		18cm LGY-S	LED	LEFT	12V-24V	●	●	40
415BCL/I	W21.5S		18cm LGY-S	LED	LEFT	12V-24V	●	●	40
415P	W21.5S		18cm LGY-S	LED	RIGHT	12V-24V	●	●	40
415P/I	W21.5S		18cm LGY-S	LED	RIGHT	12V-24V	●	●	40

Ten produkt dostępny jest również ze złączem Jaeger. Chcąc zamówić produkt ze złączem Jaeger powinniśmy przy składaniu zamówienia pamiętać aby dopisać literki „J" przy numerze katalogowym lub dodać w uwagach komentarz o właściwym dla siebie wyprowadzeniu prądowym.
This product is also available with Jaeger connector. To order the product with Jaeger connector, please remember to add the letters „J" to the part number, or add a remark „with Jaeger" for a proper connection.

W21.1-10S

lampa zespolona obrysowa / pozycyjna
end-outline / position multifunctional lamp

IP66/68

numer katalogowy catalogue number	indeks produktu product index	zdjęcie photo	przewód cable / wires	źródło światła light source	strona montażu assembly side	napięcie pracy voltage	pozycyjne / obrysowe przednie front position / end-outline	pozycyjne / obrysowe tylne rear position / end-outline	szt. pcs
415BCP	W21.5S		18cm LGY-S	LED	RIGHT	12V-24V	●	●	40
415BCP/I	W21.5S		18cm LGY-S	LED	RIGHT	12V-24V	●	●	40
416	W21.6S		27cm LGY-S	LED	UNIVERSAL	12V-24V	●	●	40
416/I	W21.6S		27cm LGY-S	LED	UNIVERSAL	12V-24V	●	●	40
416BC	W21.6S		27cm LGY-S	LED	UNIVERSAL	12V-24V	●	●	40
416BC/I	W21.6S		27cm LGY-S	LED	UNIVERSAL	12V-24V	●	●	40
417L	W21.7S		29cm LGY-S	LED	LEFT	12V-24V	●	●	40
417L/I	W21.7S		29cm LGY-S	LED	LEFT	12V-24V	●	●	40
417BCL	W21.3S		29cm LGY-S	LED	LEFT	12V-24V	●	●	40
417BCL/I	W21.7S		29cm LGY-S	LED	LEFT	12V-24V	●	●	40
417P	W21.7S		29cm LGY-S	LED	RIGHT	12V-24V	●	●	40
417P/I	W21.7S		29cm LGY-S	LED	RIGHT	12V-24V	●	●	40
417BCP	W21.7S		29cm LGY-S	LED	RIGHT	12V-24V	●	●	40
417BCP/I	W21.7S		29cm LGY-S	LED	RIGHT	12V-24V	●	●	40
418L	W21.10S		25cm LGY-S	LED	LEFT	12V-24V	●	●	40
418BCL	W21.10S		25cm LGY-S	LED	LEFT	12V-24V	●	●	40
418P	W21.10S		25cm LGY-S	LED	RIGHT	12V-24V	●	●	40
418BCP	W21.10S		25cm LGY-S	LED	RIGHT	12V-24V	●	●	40
419			38cm LGY-S	LED	UNIVERSAL	12V-24V	●	●	100
419BC			38cm LGY-S	LED	UNIVERSAL	12V-24V	●	●	100

Ten produkt dostępny jest również ze złączem Jaeger. Chcąc zamówić produkt ze złączem Jaeger powinniśmy przy składaniu zamówienia pamiętać aby dopisać literki „J" przy numerze katalogowym lub dodać w uwagach komentarz o właściwym dla siebie wyprowadzeniu prądowym.
This product is also available with Jaeger connector. To order the product with Jaeger connector, please remember to add the letters „J" to the part number, or add a remark „with Jaeger" for a proper connection.

W21.1-10S

lampa zespolona obrysowa / pozycyjna

end-outline / position multifunctional lamp

IP66/68

W21.1

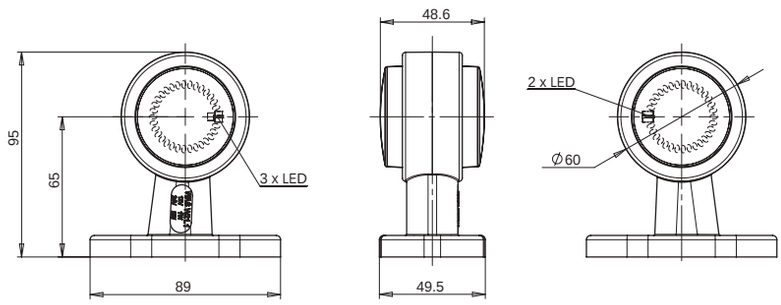

W21.2

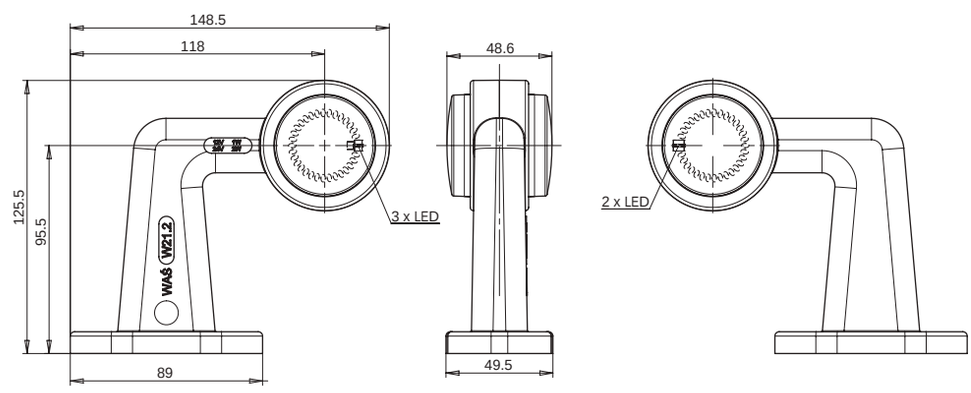

W21.3

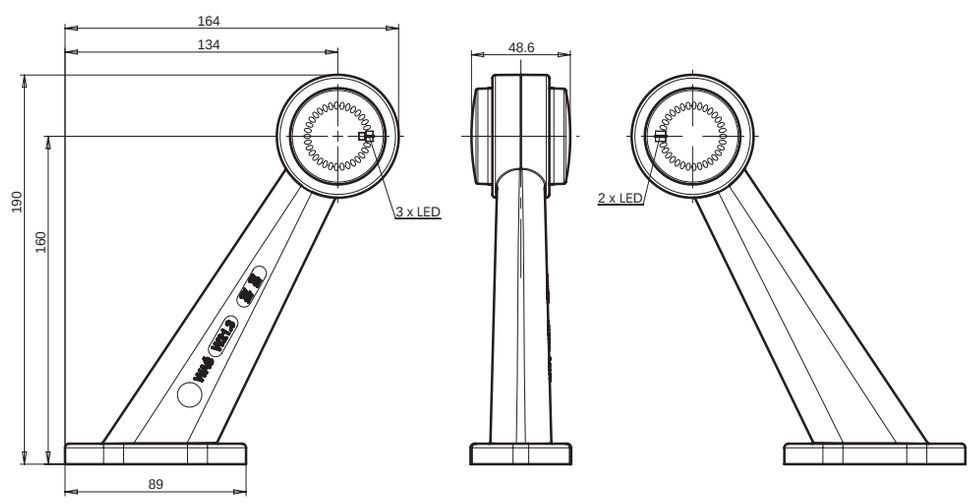

W21.4

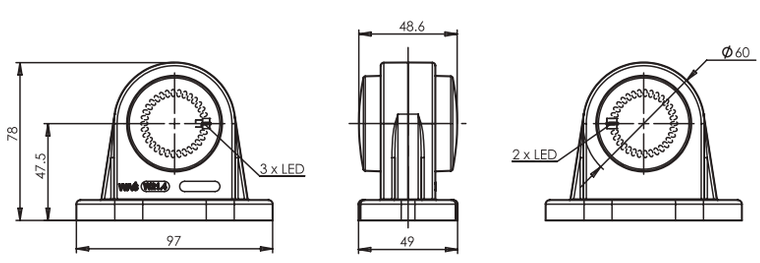

W21.1-10S

lampa zespolona obrysowa / pozycyjna

end-outline / position multifunctional lamp

IP66/68

W21.5

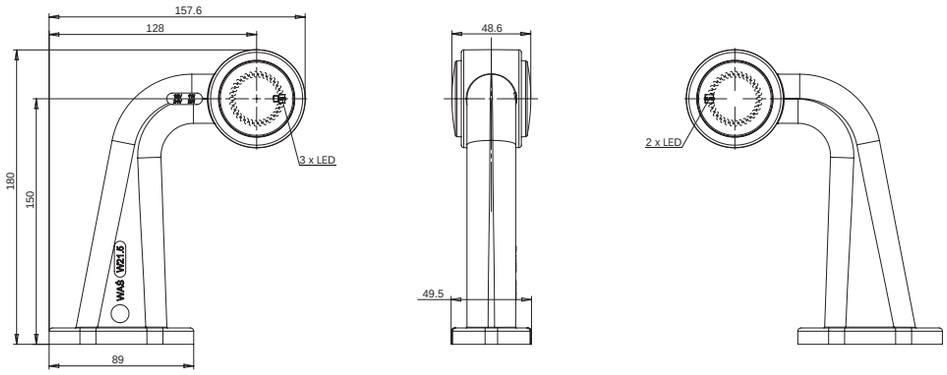

W21.6

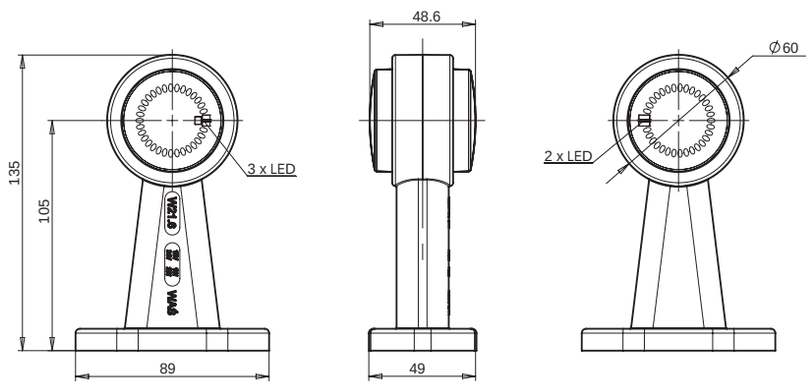

W21.7

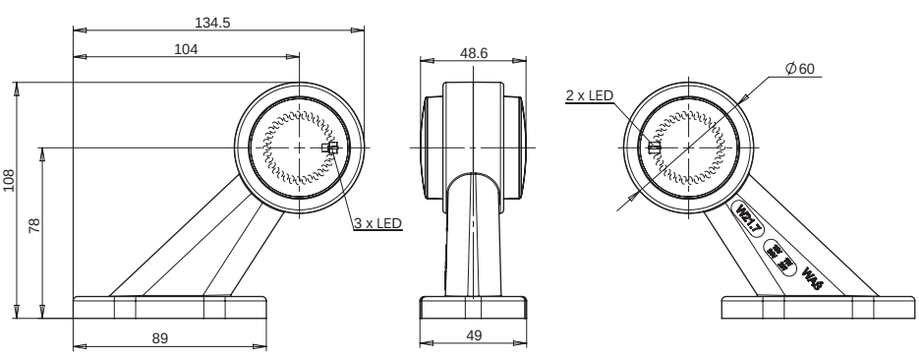

W21.10

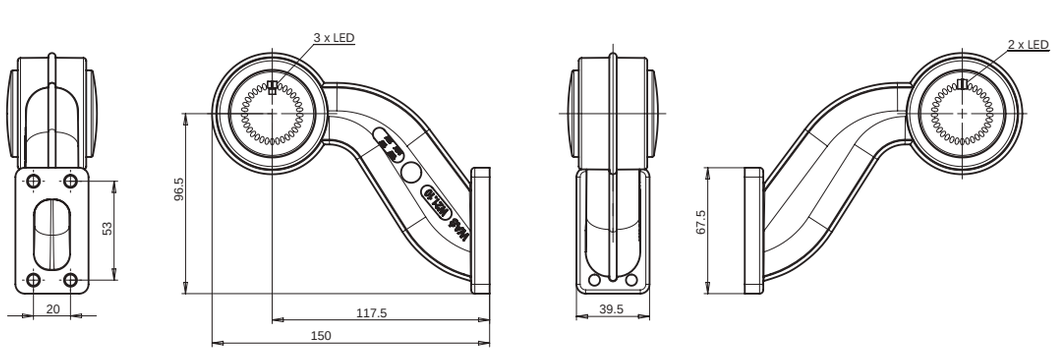

more on: www.was.eu

W23S

lampa zespolona obrysowa / pozycyjna
end-outline / position multifunctional lamp
IP66/68

Opcjonalne / Optional:

E 20

numer katalogowy catalogue number	zdjęcie photo	przewód cable / wires	źródło światła light source	strona montażu assembly side	napięcie pracy voltage	pozycyjne przednie front position	pozycyjne tylne rear position	szt. pcs
447		36cm LGY-S	LED	UNIVERSAL	12V-24V	●	●	50
447BC		36cm LGY-S	LED	UNIVERSAL	12V-24V	●	●	50

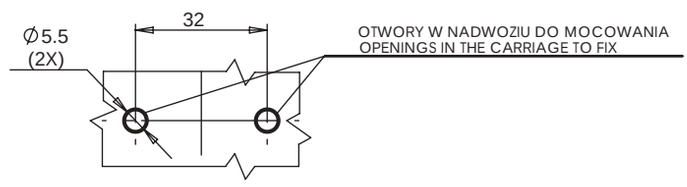

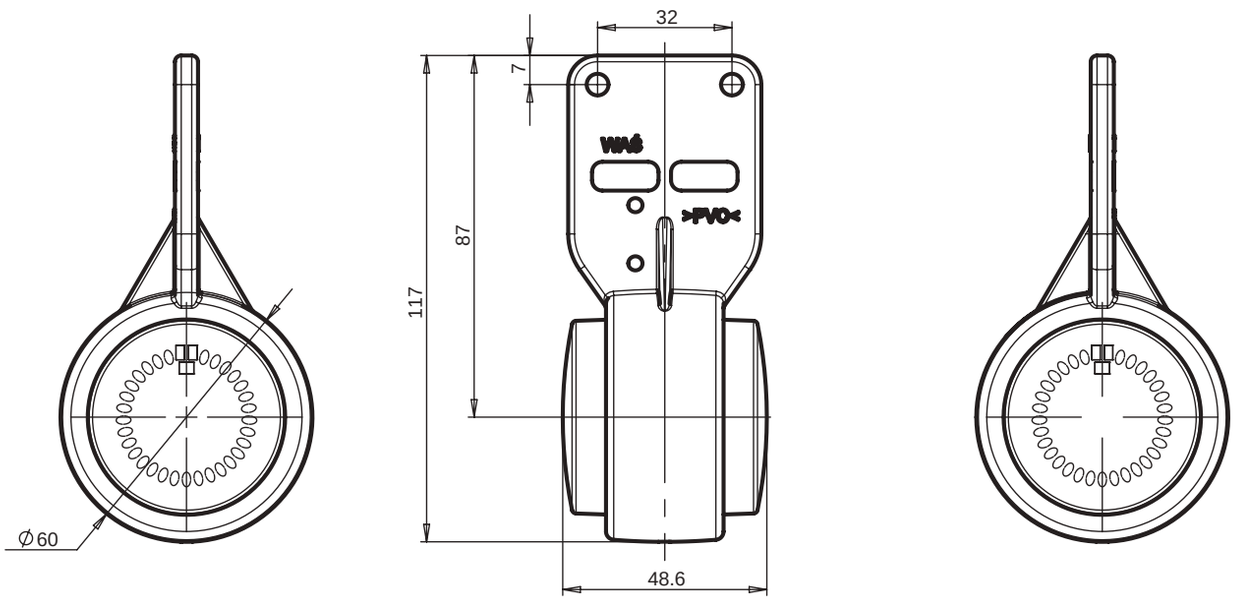

Ten produkt dostępny jest również ze złączem Jaeger. Chcąc zamówić produkt ze złączem Jaeger powinniśmy przy składaniu zamówienia pamiętać aby dopisać literki „J" przy numerze katalogowym lub dodać w uwagach komentarz o właściwym dla siebie wyprowadzeniu prądowym.
This product is also available with Jaeger connector. To order the product with Jaeger connector, please remember to add the letters „J" to the part number, or add a remark „with Jaeger" for a proper connection.

W24S

lampa zespolona obrysowa / pozycyjna
end-outline / position multifunctional lamp
IP66/68

Opcjonalne / Optional:

E 20

numer katalogowy catalogue number	zdjęcie photo	przewód cable / wires	źródło światła light source	strona montażu assembly side	napięcie pracy voltage	pozycyjne przednie front position	pozycyjne tylne rear position	szt. pcs
451		22cm LGY-S	LED	UNIVERSAL	12V-24V	●		200
452		22cm LGY-S	LED	UNIVERSAL	12V-24V		●	200
452C		22cm LGY-S	LED	UNIVERSAL	12V-24V		●	200

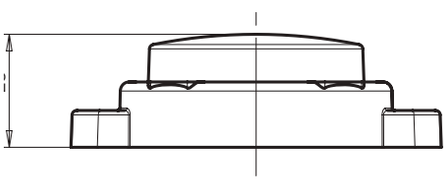

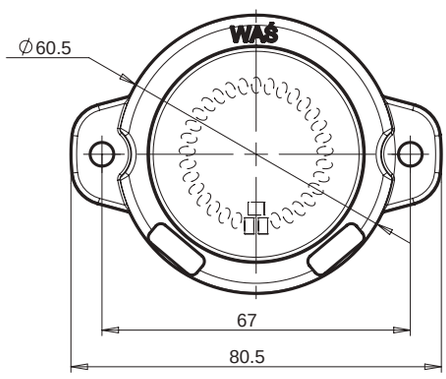

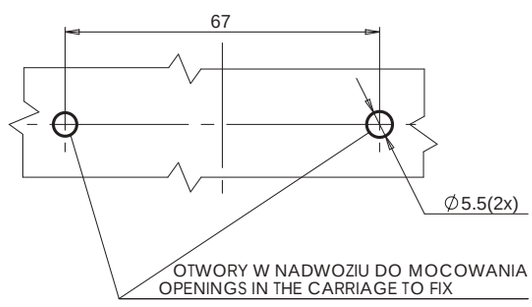

Ten produkt dostępny jest również ze złączem Jaeger. Chcąc zamówić produkt ze złączem Jaeger powinniśmy przy składaniu zamówienia pamiętać aby dopisać literki „J" przy numerze katalogowym lub dodać w uwagach komentarz o właściwym dla siebie wyprowadzeniu prądowym.
This product is also available with Jaeger connector. To order the product with Jaeger connector, please remember to add the letters „J" to the part number, or add a remark „with Jaeger" for a proper connection.

W25S

lampa zespolona obrysowa / pozycyjna
end-outline / position multifunctional lamp
IP66/68

Opcjonalne / Optional:

E 20

numer katalogowy catalogue number	zdjęcie photo	przewód cable / wires	źródło światła light source	strona montażu assembly side	napięcie pracy voltage	pozycyjne przednie front position	pozycyjne tylne rear position	szt. pcs
455		20cm LGY-S	LED	UNIVERSAL	12V-24V	●		200
456		20cm LGY-S	LED	UNIVERSAL	12V-24V		●	200
456C		20cm LGY-S	LED	UNIVERSAL	12V-24V		●	200

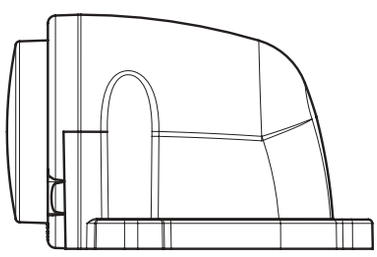

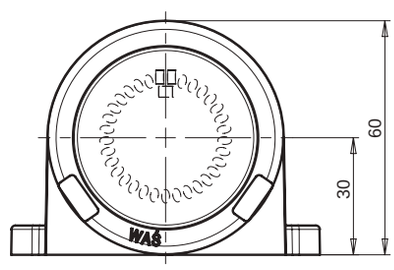

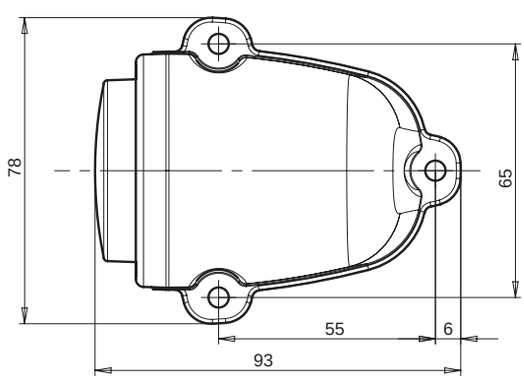

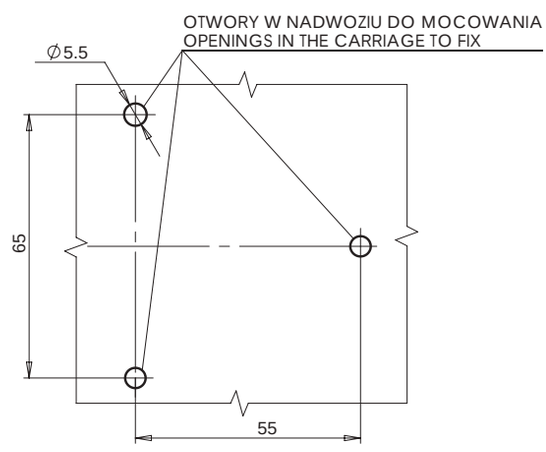

Ten produkt dostępny jest również ze złączem Jaeger. Chcąc zamówić produkt ze złączem Jaeger powinniśmy przy składaniu zamówienia pamiętać aby dopisać literki „J" przy numerze katalogowym lub dodać w uwagach komentarz o właściwym dla siebie wyprowadzeniu prądowym.
This product is also available with Jaeger connector. To order the product with Jaeger connector, please remember to add the letters „J" to the part number, or add a remark „with Jaeger" for a proper connection.

W56S

lampa zespolona obrysowa / pozycyjna
end-outline / position multifunctional lamp

IP66/68

Opcjonalne / Optional:

E 20

numer katalogowy catalogue number	zdjęcie photo	przewód cable / wires	źródło światła light source	strona montażu assembly side	napięcie pracy voltage	pozycyjne przednie front position	pozycyjne tylne rear position	szt. pcs
449		35cm LGY-S	LED	UNIVERSAL	12V-24V	●	●	100
449BC		35cm LGY-S	LED	UNIVERSAL	12V-24V	●	●	100

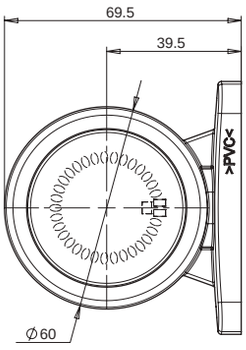

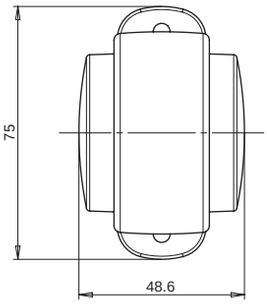

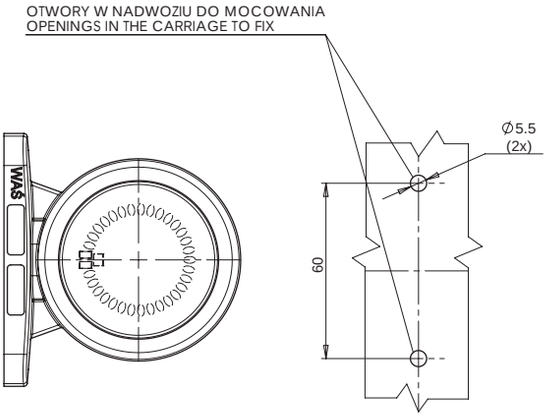

Ten produkt dostępny jest również ze złączem Jaeger. Chcąc zamówić produkt ze złączem Jaeger powinniśmy przy składaniu zamówienia pamiętać aby dopisać literki „J" przy numerze katalogowym lub dodać w uwagach komentarz o właściwym dla siebie wyprowadzeniu prądowym.
This product is also available with Jaeger connector. To order the product with Jaeger connector, please remember to add the letters „J" to the part number, or add a remark „with Jaeger" for a proper connection.

W79S

lampa zespolona obrysowa / pozycyjna
end-outline / position multifunctional lamp
IP66/68

E 20

Opcjonalne / Optional:

numer katalogowy catalogue number	zdjęcie photo	przewód cable / wires	źródło światła light source	strona montażu assembly side	napięcie pracy voltage	pozycyjne / obrysowe przednie front position / end-outline	pozycyjne / obrysowe tylne rear position / end-outline	szt. pcs
676		20cm LGY-S	LED	UNIVERSAL	12V-24V	●		100
677		20cm LGY-S	LED	UNIVERSAL	12V-24V		●	100

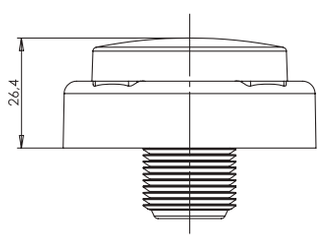

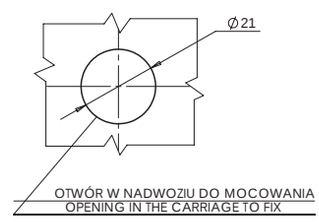

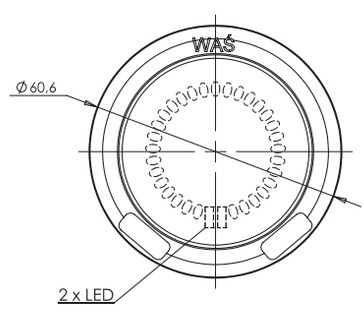

Ten produkt dostępny jest również ze złączem Jaeger. Chcąc zamówić produkt ze złączem Jaeger powinniśmy przy składaniu zamówienia pamiętać aby dopisać literki „J" przy numerze katalogowym lub dodać w uwagach komentarz o właściwym dla siebie wyprowadzeniu prądowym.
This product is also available with Jaeger connector. To order the product with Jaeger connector, please remember to add the letters „J" to the part number, or add a remark „with Jaeger" for a proper connection.

W21.1-10SS

lampa zespolona obrysowa / pozycyjna

end-outline / position multifunctional lamp

IP66/68

E 20

Opcjonalne / Optional:

numer katalogowy catalogue number	indeks produktu product index	zdjęcie photo	przewód cable / wires	źródło światła light source	strona montażu assembly side	napięcie pracy voltage	pozycyjne / obrysowe przednie front position / end-outline	pozycyjne / obrysowe tylne rear position / end-outline	szt. pcs
420	W21.1SS		32cm LGY-S	LED	UNIVERSAL	12V-24V	●	●	40
420/I	W21.1SS		32cm LGY-S	LED	UNIVERSAL	12V-24V	●	●	40
420BC	W21.1SS		32cm LGY-S	LED	UNIVERSAL	12V-24V	●	●	40
420BC/I	W21.1SS		32cm LGY-S	LED	UNIVERSAL	12V-24V	●	●	40
421L	W21.2SS		23cm LGY-S	LED	LEFT	12V-24V	●	●	40
421L/I	W21.2SS		23cm LGY-S	LED	LEFT	12V-24V	●	●	40
421BCL	W21.2SS		23cm LGY-S	LED	LEFT	12V-24V	●	●	40
421BCL/I	W21.2SS		23cm LGY-S	LED	LEFT	12V-24V	●	●	40
421P	W21.2SS		23cm LGY-S	LED	RIGHT	12V-24V	●	●	40
421P/I	W21.2SS		23cm LGY-S	LED	RIGHT	12V-24V	●	●	40

LAMPA Z SZEROKĄ PODSTAWĄ
LAMP WITH WIDE BASE

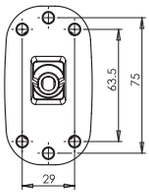

LAMPA Z WĄSKĄ PODSTAWĄ
LAMP WITH NARROW BASE

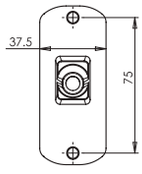

OR

XXX XXX/I

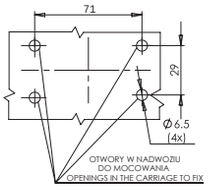

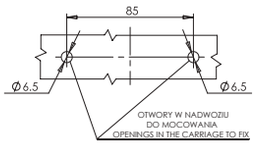

more on: **www.was.eu**

W21.1-10SS

lampa zespolona obrysowa / pozycyjna

end-outline / position multifunctional lamp

IP66/68

Opcjonalne / Optional:

numer katalogowy catalogue number	indeks produktu product index	zdjęcie photo	przewód cable / wires	źródło światła light source	strona montażu assembly side	napięcie pracy voltage	pozycyjne / obrysowe przednie front position / end-outline	pozycyjne / obrysowe tylne rear position / end-outline	szt. pcs
421BCP	W21.2SS		23cm LGY-S	LED	RIGHT	12V-24V	●	●	40
421BCP/I	W21.2SS		23cm LGY-S	LED	RIGHT	12V-24V	●	●	40
422L	W21.3SS		21cm LGY-S	LED	LEFT	12V-24V	●	●	40
422L/I	W21.3SS		21cm LGY-S	LED	LEFT	12V-24V	●	●	40
422BCL	W21.3SS		21cm LGY-S	LED	LEFT	12V-24V	●	●	40
422BCL/I	W21.3SS		21cm LGY-S	LED	LEFT	12V-24V	●	●	40
422P	W21.3SS		21cm LGY-S	LED	RIGHT	12V-24V	●	●	40
422P/I	W21.3SS		21cm LGY-S	LED	RIGHT	12V-24V	●	●	40
422BCP	W21.3SS		21cm LGY-S	LED	RIGHT	12V-24V	●	●	40
422BCP/I	W21.3SS		21cm LGY-S	LED	RIGHT	12V-24V	●	●	40
423	W21.4SS		33cm LGY-S	LED	UNIVERSAL	12V-24V	●	●	40
423/I	W21.4SS		33cm LGY-S	LED	UNIVERSAL	12V-24V	●	●	40
423BC	W21.4SS		33cm LGY-S	LED	UNIVERSAL	12V-24V	●	●	40
423BC/I	W21.4SS		33cm LGY-S	LED	UNIVERSAL	12V-24V	●	●	40
424L	W21.5SS		18cm LGY-S	LED	LEFT	12V-24V	●	●	40
424L/I	W21.5SS		18cm LGY-S	LED	LEFT	12V-24V	●	●	40
424BCL	W21.5SS		18cm LGY-S	LED	LEFT	12V-24V	●	●	40
424BCL/I	W21.5SS		18cm LGY-S	LED	LEFT	12V-24V	●	●	40
424P	W21.5SS		18cm LGY-S	LED	RIGHT	12V-24V	●	●	40
424P/I	W21.5SS		18cm LGY-S	LED	RIGHT	12V-24V	●	●	40

Ten produkt dostępny jest również ze złączem Jaeger. Chcąc zamówić produkt ze złączem Jaeger powinniśmy przy składaniu zamówienia pamiętać aby dopisać literki „J" przy numerze katalogowym lub dodać w uwagach komentarz o właściwym dla siebie wyprowadzeniu prądowym.
This product is also available with Jaeger connector. To order the product with Jaeger connector, please remember to add the letters „J" to the part number, or add a remark „with Jaeger" for a proper connection.

W21.1-10SS

lampa zespolona obrysowa / pozycyjna

end-outline / position multifunctional lamp

IP66/68

numer katalogowy catalogue number	indeks produktu product index	zdjęcie photo	przewód cable / wires	źródło światła light source	strona montażu assembly side	napięcie pracy voltage	pozycyjne / obrysowe przednie front position / end-outline	pozycyjne / obrysowe tylne rear position / end-outline	szt. pcs
424BCP	W21.5SS		18cm LGY-S	LED	RIGHT	12V-24V	●	●	40
424BCP/I	W21.5SS		18cm LGY-S	LED	RIGHT	12V-24V	●	●	40
425	W21.6SS		27cm LGY-S	LED	UNIVERSAL	12V-24V	●	●	40
425/I	W21.6SS		27cm LGY-S	LED	UNIVERSAL	12V-24V	●	●	40
425BC	W21.6SS		27cm LGY-S	LED	UNIVERSAL	12V-24V	●	●	40
425BC/I	W21.6SS		27cm LGY-S	LED	UNIVERSAL	12V-24V	●	●	40
426L	W21.7SS		29cm LGY-S	LED	LEFT	12V-24V	●	●	40
426L/I	W21.7SS		29cm LGY-S	LED	LEFT	12V-24V	●	●	40
426BCL	W21.3SS		29cm LGY-S	LED	LEFT	12V-24V	●	●	40
426BCL/I	W21.7SS		29cm LGY-S	LED	LEFT	12V-24V	●	●	40
426P	W21.7SS		29cm LGY-S	LED	RIGHT	12V-24V	●	●	40
426P/I	W21.7SS		29cm LGY-S	LED	RIGHT	12V-24V	●	●	40
426BCP	W21.7SS		29cm LGY-S	LED	RIGHT	12V-24V	●	●	40
426BCP/I	W21.7SS		29cm LGY-S	LED	RIGHT	12V-24V	●	●	40
427L	W21.10SS		25cm LGY-S	LED	LEFT	12V-24V	●	●	40
427BCL	W21.10SS		25cm LGY-S	LED	LEFT	12V-24V	●	●	40
427P	W21.10SS		25cm LGY-S	LED	RIGHT	12V-24V	●	●	40
427BCP	W21.10SS		25cm LGY-S	LED	RIGHT	12V-24V	●	●	40
428	Układ elektroniczny / Electronic system		38cm LGY-S	LED	UNIVERSAL	12V-24V	●	●	100
428BC	Układ elektroniczny / Electronic system		38cm LGY-S	LED	UNIVERSAL	12V-24V	●	●	100

Ten produkt dostępny jest również ze złączem Jaeger. Chcąc zamówić produkt ze złączem Jaeger powinniśmy przy składaniu zamówienia pamiętać aby dopisać literki „J" przy numerze katalogowym lub dodać w uwagach komentarz o właściwym dla siebie wyprowadzeniu prądowym.
This product is also available with Jaeger connector. To order the product with Jaeger connector, please remember to add the letters „J" to the part number, or add a remark „with Jaeger" for a proper connection.

W21.1-10SS

lampa zespolona obrysowa / pozycyjna

end-outline / position multifunctional lamp

IP66/68

W21.1SS

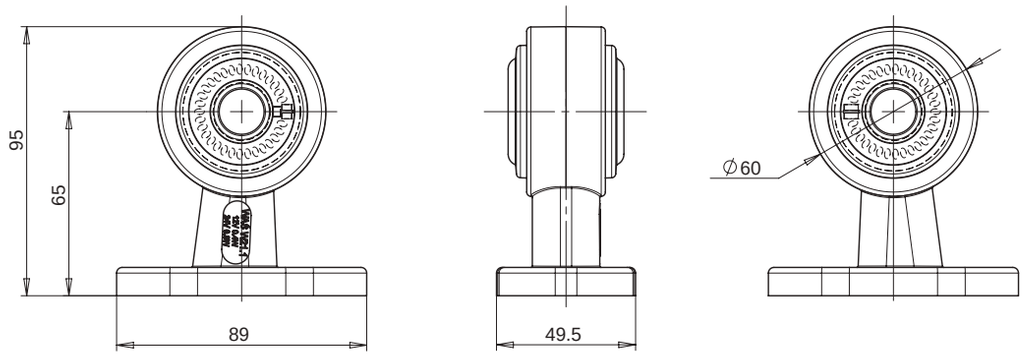

W21.2SS

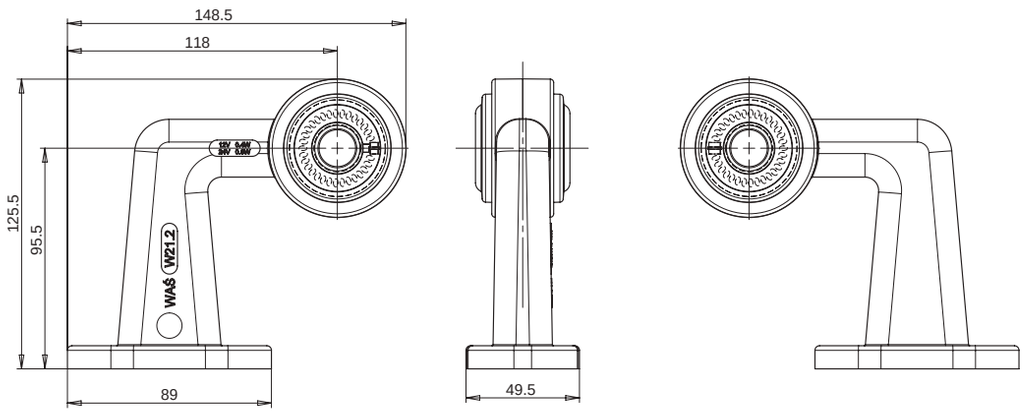

W21.3SS

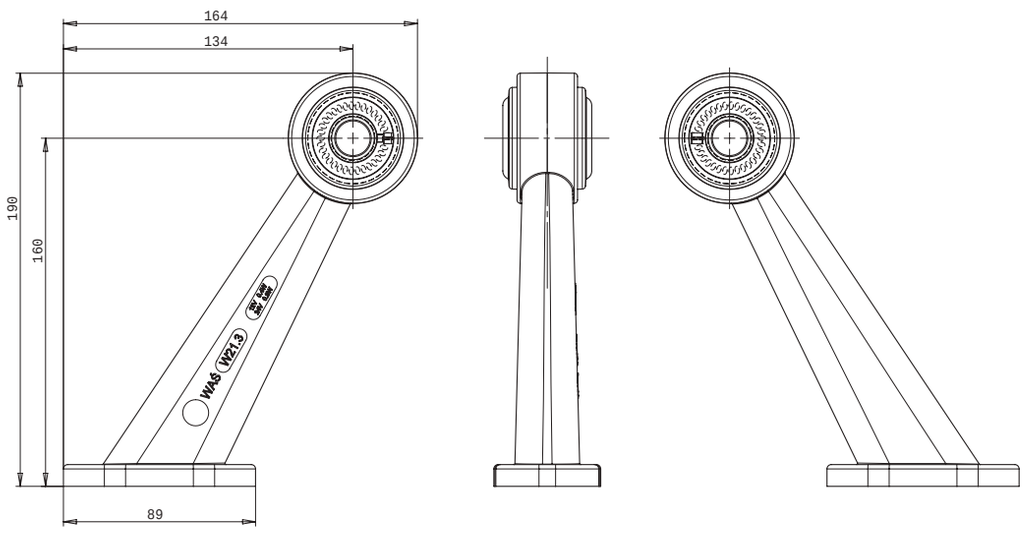

W21.4SS

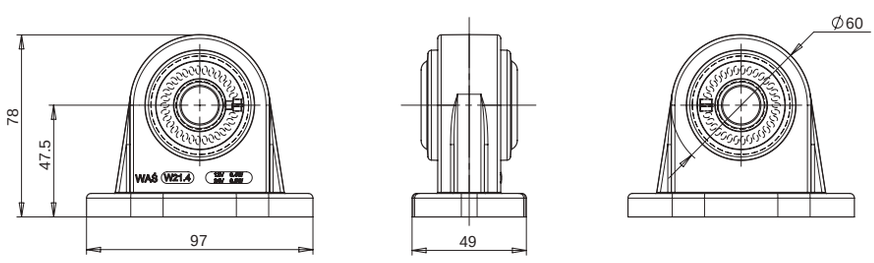

W21.1-10SS

lampa zespolona obrysowa / pozycyjna

end-outline / position multifunctional lamp

IP66/68

W21.5SS

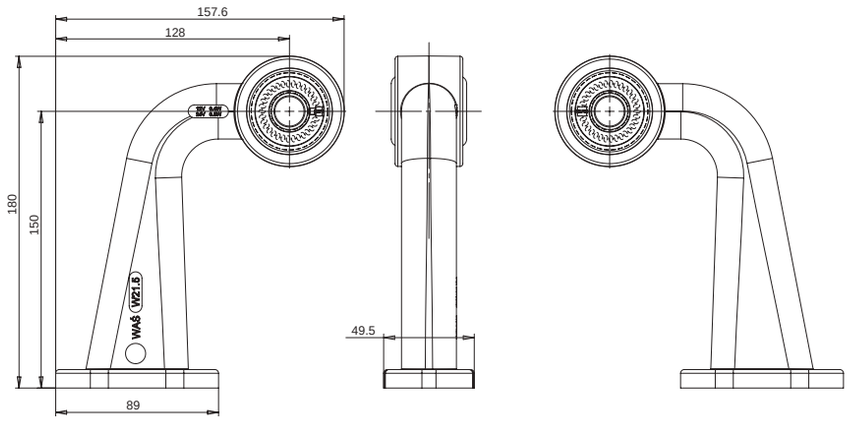

W21.6SS

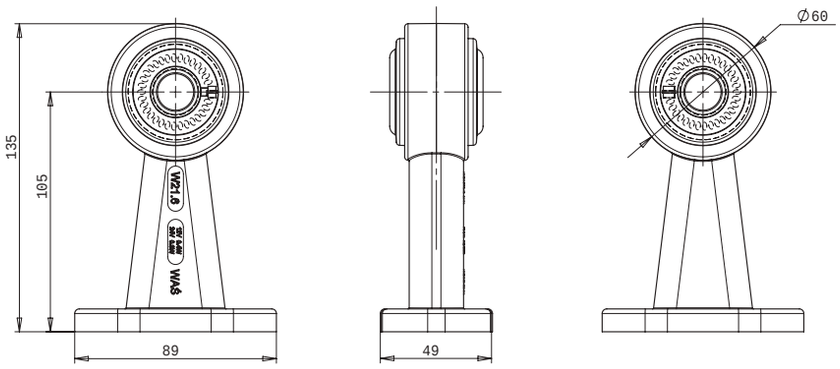

W21.7SS

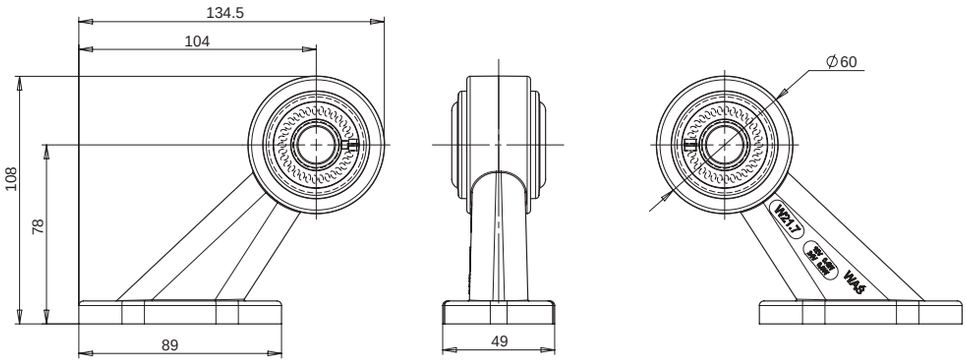

W21.10SS

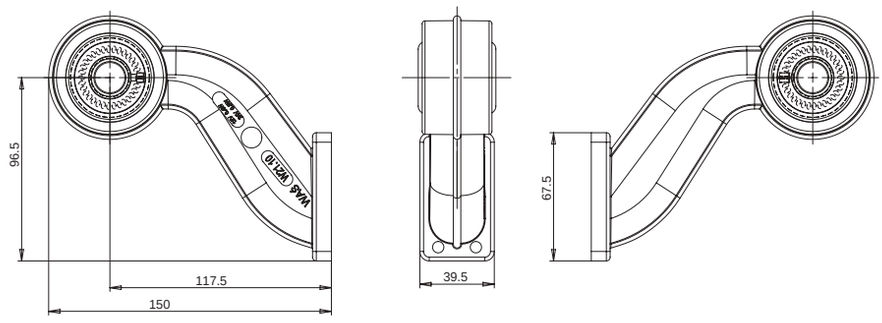

more on: www.was.eu

W23SS

lampa zespolona obrysowa / pozycyjna
end-outline / position multifunctional lamp
IP66/68

E 20

Opcjonalne / Optional:

numer katalogowy catalogue number	zdjęcie photo	przewód cable / wires	źródło światła light source	strona montażu assembly side	napięcie pracy voltage	pozycyjne / obrysowe przednie front position / end-outline	pozycyjne / obrysowe tylne rear position / end-outline	szt. pcs
448		36cm LGY-S	LED	UNIVERSAL	12V-24V	●	●	100
448BC		36cm LGY-S	LED	UNIVERSAL	12V-24V	●	●	100

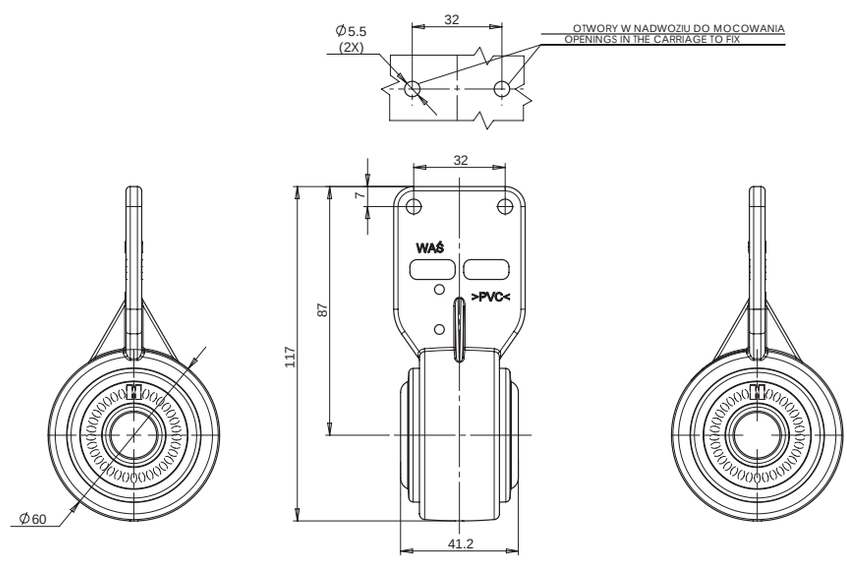

Ten produkt dostępny jest również ze złączem Jaeger. Chcąc zamówić produkt ze złączem Jaeger powinniśmy przy składaniu zamówienia pamiętać aby dopisać literki „J" przy numerze katalogowym lub dodać w uwagach komentarz o właściwym dla siebie wyprowadzeniu prądowym.
This product is also available with Jaeger connector. To order the product with Jaeger connector, please remember to add the letters „J" to the part number, or add a remark „with Jaeger" for a proper connection.

W24SS

lampa zespolona obrysowa / pozycyjna
end-outline / position multifunctional lamp

IP66/68

E 20

Opcjonalne / Optional:

numer katalogowy catalogue number	zdjęcie photo	przewód cable / wires	źródło światła light source	strona montażu assembly side	napięcie pracy voltage	pozycyjne / obrysowe przednie front position / end-outline	pozycyjne / obrysowe tylne rear position / end-outline	szt. pcs
453		22cm LGY-S	LED	UNIVERSAL	12V-24V	●		200
454		22cm LGY-S	LED	UNIVERSAL	12V-24V		●	200
454C		22cm LGY-S	LED	UNIVERSAL	12V-24V		●	200

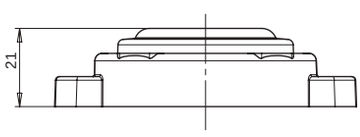

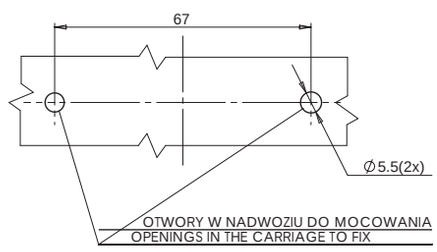

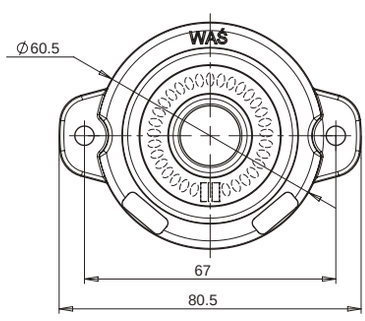

Ten produkt dostępny jest również ze złączem Jaeger. Chcąc zamówić produkt ze złączem Jaeger powinniśmy przy składaniu zamówienia pamiętać aby dopisać literki „J" przy numerze katalogowym lub dodać w uwagach komentarz o właściwym dla siebie wyprowadzeniu prądowym.
This product is also available with Jaeger connector. To order the product with Jaeger connector, please remember to add the letters „J" to the part number, or add a remark „with Jaeger" for a proper connection.

W25SS

lampa zespolona obrysowa / pozycyjna
end-outline / position multifunctional lamp
IP66/68

E 20

Opcjonalne / Optional:

numer katalogowy catalogue number	zdjęcie photo	przewód cable / wires	źródło światła light source	strona montażu assembly side	napięcie pracy voltage	pozycyjne / obrysowe przednie front position / end-outline	pozycyjne / obrysowe tylne rear position / end-outline	szt. pcs
457		20cm LGY-S	LED	UNIVERSAL	12V-24V	●		200
458		20cm LGY-S	LED	UNIVERSAL	12V-24V		●	200
458C		20cm LGY-S	LED	UNIVERSAL	12V-24V		●	200

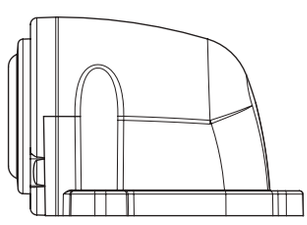

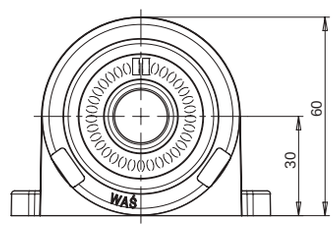

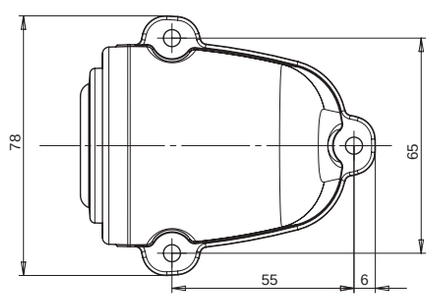

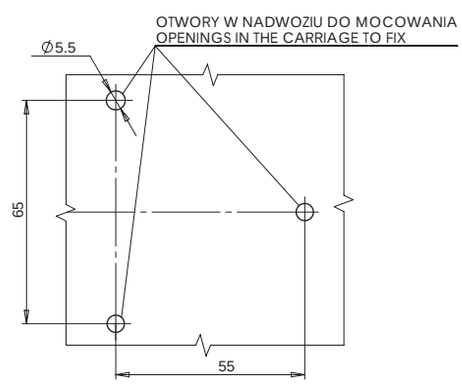

Ten produkt dostępny jest również ze złączem Jaeger. Chcąc zamówić produkt ze złączem Jaeger powinniśmy przy składaniu zamówienia pamiętać aby dopisać literki „J" przy numerze katalogowym lub dodać w uwagach komentarz o właściwym dla siebie wyprowadzeniu prądowym.
This product is also available with Jaeger connector. To order the product with Jaeger connector, please remember to add the letters „J" to the part number, or add a remark „with Jaeger" for a proper connection.

W56SS

lampa zespolona obrysowa / pozycyjna
end-outline / position multifunctional lamp

IP66/68

E 20

Opcjonalne / Optional:

numer katalogowy catalogue number	zdjęcie photo	przewód cable / wires	źródło światła light source	strona montażu assembly side	napięcie pracy voltage	pozycyjne / obrysowe przednie front position / end-outline	pozycyjne / obrysowe tylne rear position / end-outline	szt. pcs
450		35cm LGY-S	LED	UNIVERSAL	12V-24V	●	●	100
450BC		35cm LGY-S	LED	UNIVERSAL	12V-24V	●	●	100

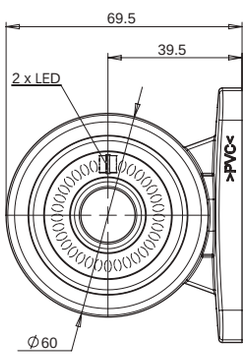

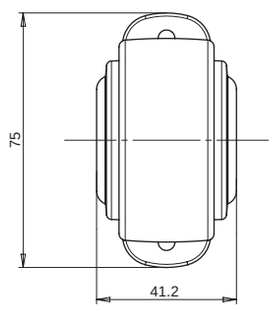

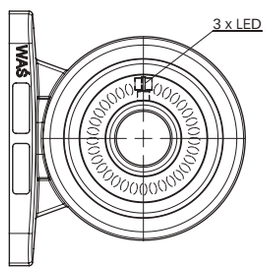

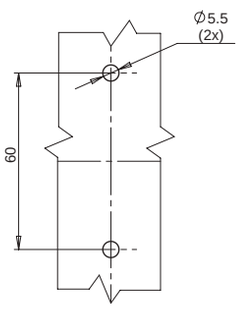

Ten produkt dostępny jest również ze złączem Jaeger. Chcąc zamówić produkt ze złączem Jaeger powinniśmy przy składaniu zamówienia pamiętać aby dopisać literki „J" przy numerze katalogowym lub dodać w uwagach komentarz o właściwym dla siebie wyprowadzeniu prądowym.
This product is also available with Jaeger connector. To order the product with Jaeger connector, please remember to add the letters „J" to the part number, or add a remark „with Jaeger" for a proper connection.

W21.1-10W

lampa zespolona obrysowa / pozycyjna

end-outline / position multifunctional lamp

IP66/68

Opcjonalne / Optional:

numer katalogowy catalogue number	indeks produktu product index	zdjęcie photo	przewód cable / wires	źródło światła light source	strona montażu assembly side	napięcie pracy voltage	pozycyjne / obrysowe przednie front position / end-outline	pozycyjne / obrysowe tylne rear position / end-outline	szt. pcs
495	W21.1W		32cm LGY-S	LED	UNIVERSAL	12V-24V	●	●	40
495/I	W21.1W		32cm LGY-S	LED	UNIVERSAL	12V-24V	●	●	40
495BC	W21.1W		32cm LGY-S	LED	UNIVERSAL	12V-24V	●	●	40
495BC/I	W21.1W		32cm LGY-S	LED	UNIVERSAL	12V-24V	●	●	40
496L	W21.2W		23cm LGY-S	LED	LEFT	12V-24V	●	●	40
496L/I	W21.2W		23cm LGY-S	LED	LEFT	12V-24V	●	●	40
496BCL	W21.2W		23cm LGY-S	LED	LEFT	12V-24V	●	●	40
496BCL/I	W21.2W		23cm LGY-S	LED	LEFT	12V-24V	●	●	40
496P	W21.2W		23cm LGY-S	LED	RIGHT	12V-24V	●	●	40
496P/I	W21.2W		23cm LGY-S	LED	RIGHT	12V-24V	●	●	40

LAMPA Z SZEROKĄ PODSTAWĄ
LAMP WITH WIDE BASE

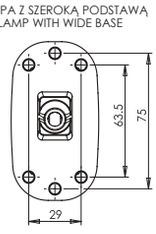

LAMPA Z WĄSKĄ PODSTAWĄ
LAMP WITH NARROW BASE

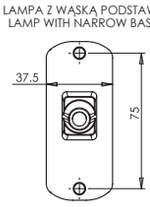

XXX XXX/I

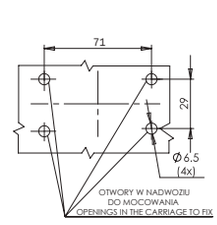

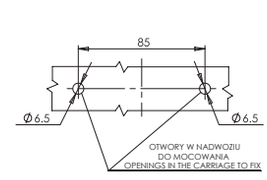

W21.1-10W

lampa zespolona obrysowa / pozycyjna

end-outline / position multifunctional lamp

IP66/68

numer katalogowy catalogue number	indeks produktu product index	zdjęcie photo	przewód cable / wires	źródło światła light source	strona montażu assembly side	napięcie pracy voltage	pozycyjne / obrysowe przednie front position / end-outline	pozycyjne / obrysowe tylne rear position / end-outline	szt. pcs
496BCP	W21.2W		23cm LGY-S	LED	RIGHT	12V-24V	●	●	40
496BCP/I	W21.2W		23cm LGY-S	LED	RIGHT	12V-24V	●	●	40
497L	W21.3W		21cm LGY-S	LED	LEFT	12V-24V	●	●	40
497L/I	W21.3W		21cm LGY-S	LED	LEFT	12V-24V	●	●	40
497BCL	W21.3W		21cm LGY-S	LED	LEFT	12V-24V	●	●	40
497BCL/I	W21.3W		21cm LGY-S	LED	LEFT	12V-24V	●	●	40
497P	W21.3W		21cm LGY-S	LED	RIGHT	12V-24V	●	●	40
497P/I	W21.3W		21cm LGY-S	LED	RIGHT	12V-24V	●	●	40
497BCP	W21.3W		21cm LGY-S	LED	RIGHT	12V-24V	●	●	40
497BCP/I	W21.3W		21cm LGY-S	LED	RIGHT	12V-24V	●	●	40
498	W21.4W		33cm LGY-S	LED	UNIVERSAL	12V-24V	●	●	40
498/I	W21.4W		33cm LGY-S	LED	UNIVERSAL	12V-24V	●	●	40
498BC	W21.4W		33cm LGY-S	LED	UNIVERSAL	12V-24V	●	●	40
498BC/I	W21.4W		33cm LGY-S	LED	UNIVERSAL	12V-24V	●	●	40
499L	W21.5W		18cm LGY-S	LED	LEFT	12V-24V	●	●	40
499L/I	W21.5W		18cm LGY-S	LED	LEFT	12V-24V	●	●	40
499BCL	W21.5W		18cm LGY-S	LED	LEFT	12V-24V	●	●	40
499BCL/I	W21.5W		18cm LGY-S	LED	LEFT	12V-24V	●	●	40
499P	W21.5W		18cm LGY-S	LED	RIGHT	12V-24V	●	●	40
499P/I	W21.5W		18cm LGY-S	LED	RIGHT	12V-24V	●	●	40

Ten produkt dostępny jest również ze złączem Jaeger. Chcąc zamówić produkt ze złączem Jaeger powinniśmy przy składaniu zamówienia pamiętać aby dopisać literki „J" przy numerze katalogowym lub dodać w uwagach komentarz o właściwym dla siebie wyprowadzeniu prądowym.
This product is also available with Jaeger connector. To order the product with Jaeger connector, please remember to add the letters „J" to the part number, or add a remark „with Jaeger" for a proper connection.

W21.1-10W

lampa zespolona obrysowa / pozycyjna

end-outline / position multifunctional lamp

IP66/68

numer katalogowy catalogue number	indeks produktu product index	zdjęcie photo	przewód cable / wires	źródło światła light source	strona montażu assembly side	napięcie pracy voltage	pozycyjne / obrysowe przednie front position / end-outline	pozycyjne / obrysowe tylne rear position / end-outline	szt. pcs
499BCP	W21.5W		18cm LGY-S	LED	RIGHT	12V-24V	●	●	40
499BCP/I	W21.5W		18cm LGY-S	LED	RIGHT	12V-24V	●	●	40
500	W21.6W		27cm LGY-S	LED	UNIVERSAL	12V-24V	●	●	40
500/I	W21.6W		27cm LGY-S	LED	UNIVERSAL	12V-24V	●	●	40
500BC	W21.6W		27cm LGY-S	LED	UNIVERSAL	12V-24V	●	●	40
500BC/I	W21.6W		27cm LGY-S	LED	UNIVERSAL	12V-24V	●	●	40
501L	W21.7W		29cm LGY-S	LED	LEFT	12V-24V	●	●	40
501L/I	W21.7W		29cm LGY-S	LED	LEFT	12V-24V	●	●	40
501BCL	W21.3W		29cm LGY-S	LED	LEFT	12V-24V	●	●	40
501BCL/I	W21.7W		29cm LGY-S	LED	LEFT	12V-24V	●	●	40
501P	W21.7W		29cm LGY-S	LED	RIGHT	12V-24V	●	●	40
501P/I	W21.7W		29cm LGY-S	LED	RIGHT	12V-24V	●	●	40
501BCP	W21.7W		29cm LGY-S	LED	RIGHT	12V-24V	●	●	40
501BCP/I	W21.7W		29cm LGY-S	LED	RIGHT	12V-24V	●	●	40
502L	W21.10W		25cm LGY-S	LED	LEFT	12V-24V	●	●	40
502BCL	W21.10W		25cm LGY-S	LED	LEFT	12V-24V	●	●	40
502P	W21.10W		25cm LGY-S	LED	RIGHT	12V-24V	●	●	40
502BCP	W21.10W		25cm LGY-S	LED	RIGHT	12V-24V	●	●	40
503	Układ elektroniczny / Electronic system		38cm LGY-S	LED	UNIVERSAL	12V-24V	●	●	100
503BC	Układ elektroniczny / Electronic system		38cm LGY-S	LED	UNIVERSAL	12V-24V	●	●	100

Ten produkt dostępny jest również ze złączem Jaeger. Chcąc zamówić produkt ze złączem Jaeger powinniśmy przy składaniu zamówienia pamiętać aby dopisać literki „J" przy numerze katalogowym lub dodać w uwagach komentarz o właściwym dla siebie wyprowadzeniu prądowym.
This product is also available with Jaeger connector. To order the product with Jaeger connector, please remember to add the letters „J" to the part number, or add a remark „with Jaeger" for a proper connection.

W21.1-10W

lampa zespolona obrysowa / pozycyjna

end-outline / position multifunctional lamp

IP66/68

W21.1W

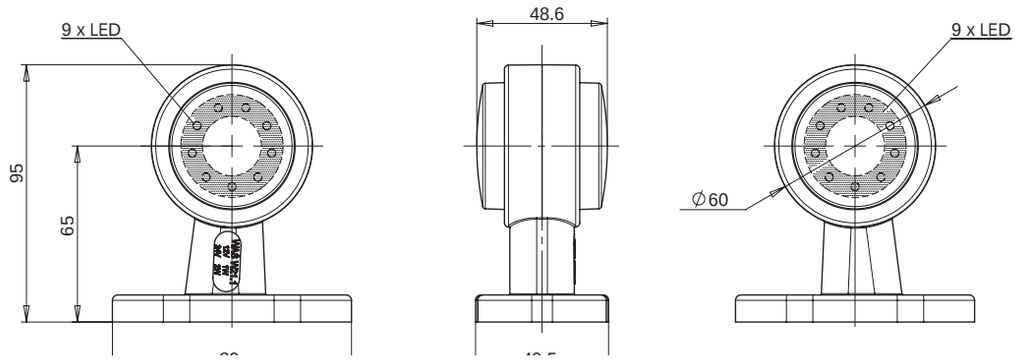

W21.2W

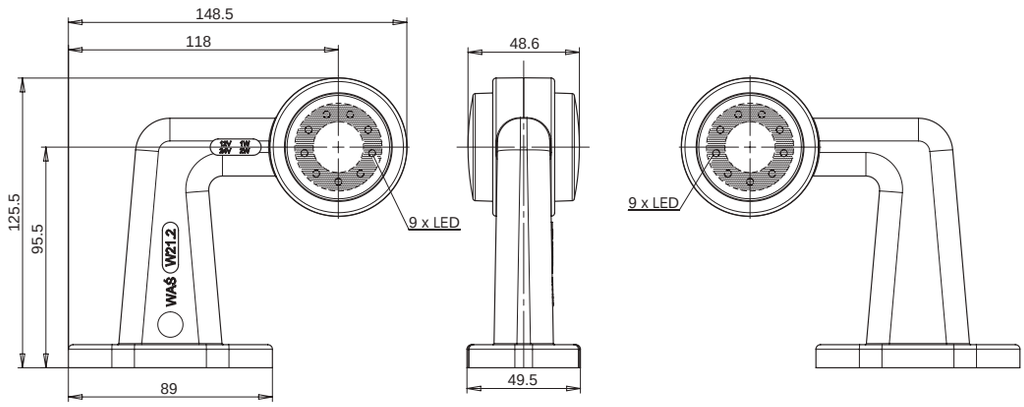

W21.3W

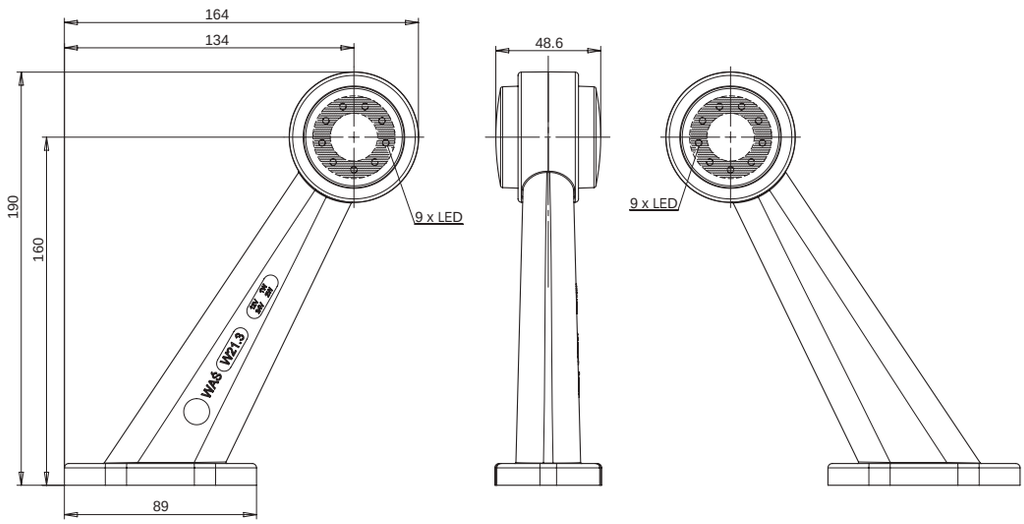

W21.4W

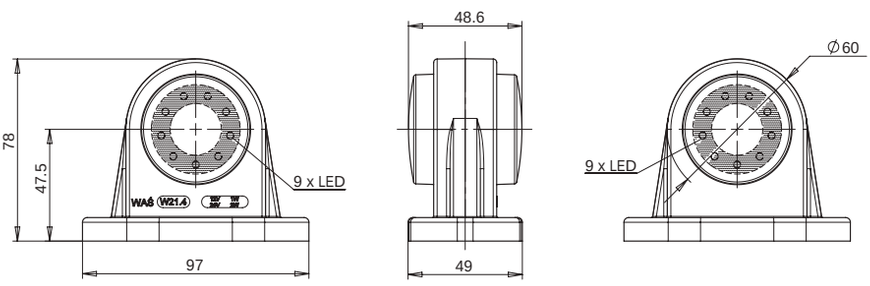

more on: www.was.eu

W21.1-10W

lampa zespolona obrysowa / pozycyjna

end-outline / position multifunctional lamp

IP66/68

W21.5W

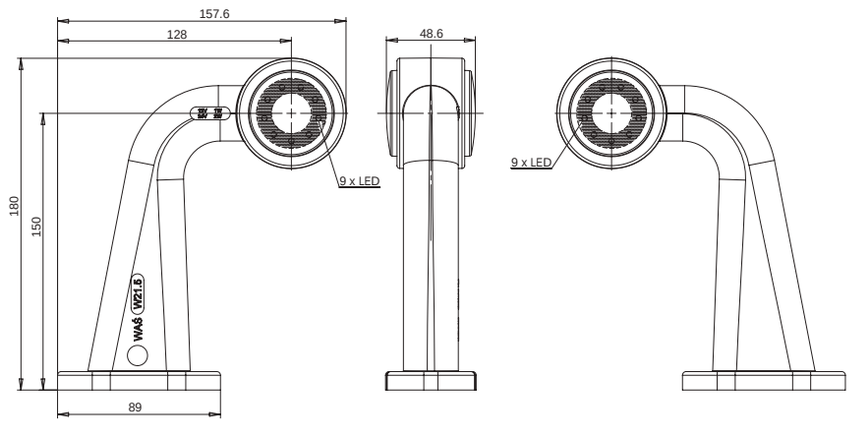

W21.6W

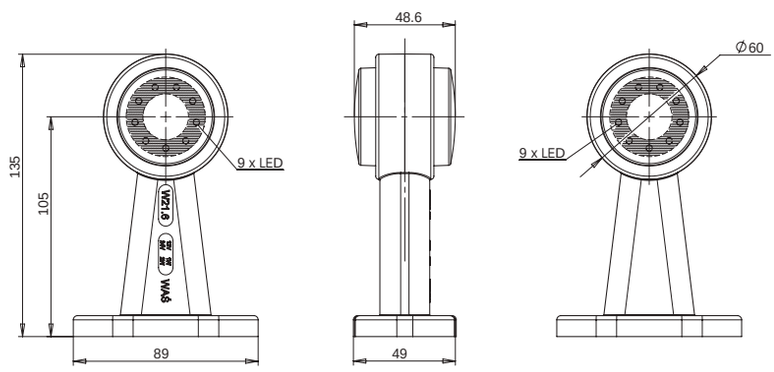

W21.7W

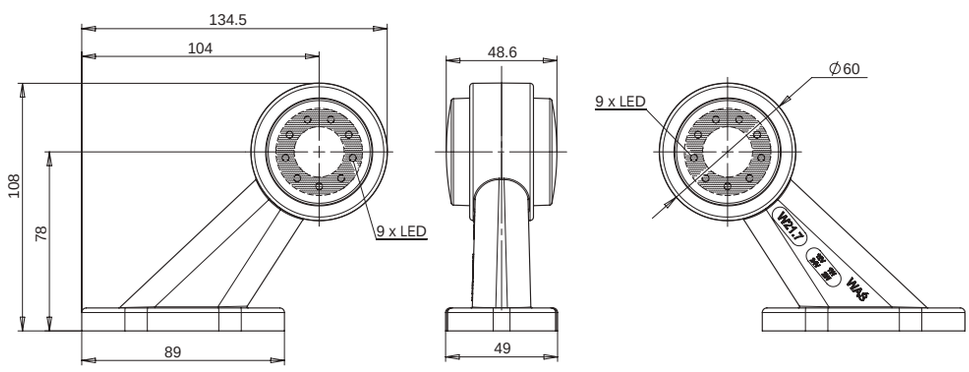

W21.10W

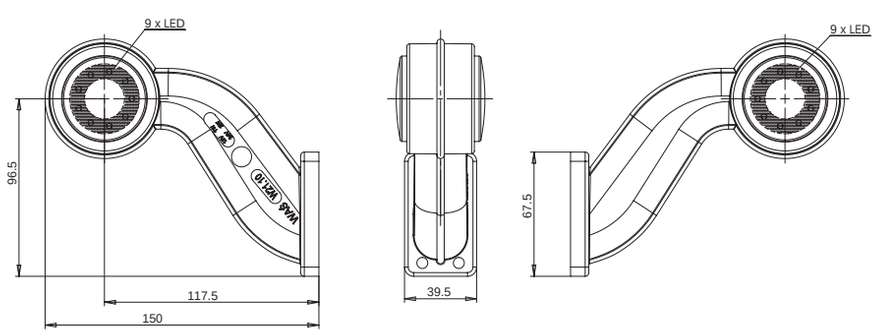

W23W

lampa zespolona obrysowa / pozycyjna
end-outline / position multifunctional lamp

IP66/68

E 20

Opcjonalne / Optional:

numer katalogowy catalogue number	zdjęcie photo	przewód cable / wires	źródło światła light source	strona montażu assembly side	napięcie pracy voltage	pozycyjne / obrysowe przednie front position / end-outline	pozycyjne / obrysowe tylne rear position / end-outline	szt. pcs
513		36cm LGY-S	LED	UNIVERSAL	12V-24V	●	●	50
513BC		36cm LGY-S	LED	UNIVERSAL	12V-24V	●	●	50

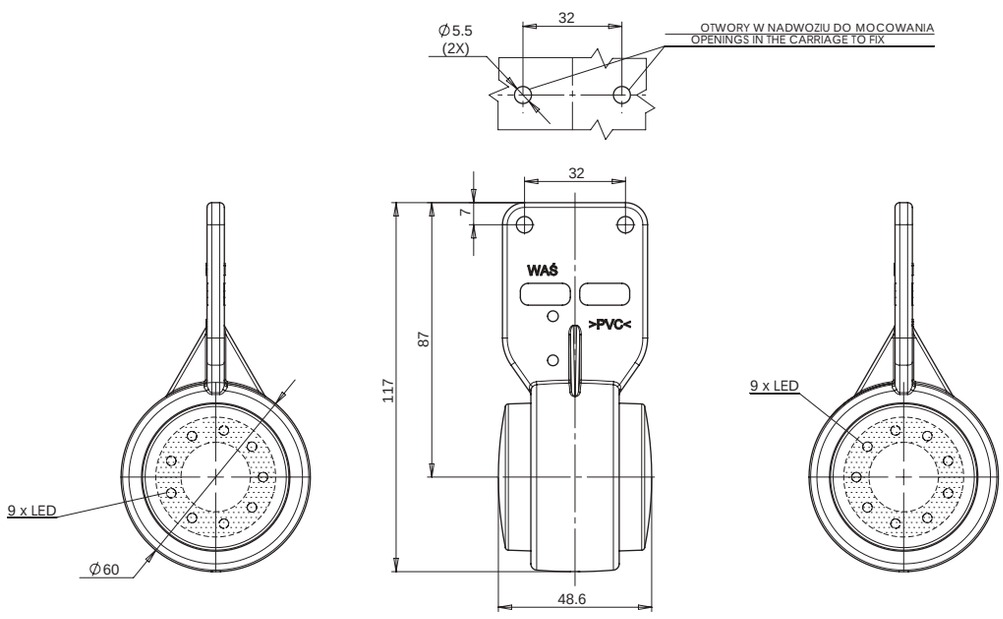

Ten produkt dostępny jest również ze złączem Jaeger. Chcąc zamówić produkt ze złączem Jaeger powinniśmy przy składaniu zamówienia pamiętać aby dopisać literki „J" przy numerze katalogowym lub dodać w uwagach komentarz o właściwym dla siebie wyprowadzeniu prądowym.
This product is also available with Jaeger connector. To order the product with Jaeger connector, please remember to add the letters „J" to the part number, or add a remark „with Jaeger" for a proper connection.

W24W

lampa zespolona obrysowa / pozycyjna
end-outline / position multifunctional lamp
IP66/68

E 20

Opcjonalne / Optional:

numer katalogowy catalogue number	zdjęcie photo	przewód cable / wires	źródło światła light source	strona montażu assembly side	napięcie pracy voltage	pozycyjne / obrysowe przednie front position / end-outline	pozycyjne / obrysowe tylne rear position / end-outline	pozycyjne / obrysowe boczne side position / end-outline	szt. pcs
519		22cm LGY-S	LED	UNIVERSAL	12V-24V	●			100
520		22cm LGY-S	LED	UNIVERSAL	12V-24V		●		100
520C		22cm LGY-S	LED	UNIVERSAL	12V-24V		●		100
520P		22cm LGY-S	LED	UNIVERSAL	12V-24V			●	100
520PKR		22cm LGY-S	LED	UNIVERSAL	12V-24V			●	100

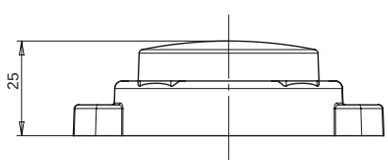

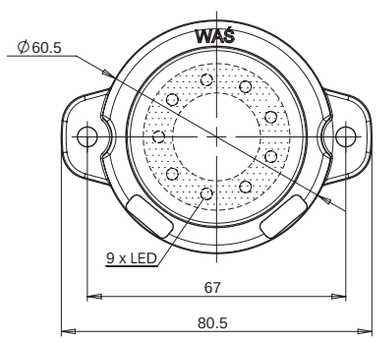

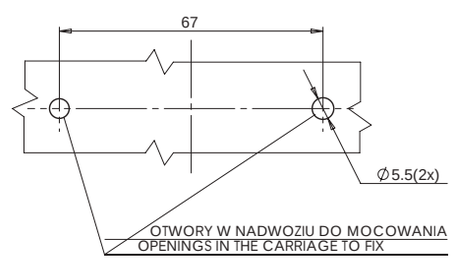

Ten produkt dostępny jest również ze złączem Jaeger. Chcąc zamówić produkt ze złączem Jaeger powinniśmy przy składaniu zamówienia pamiętać aby dopisać literki „J" przy numerze katalogowym lub dodać w uwagach komentarz o właściwym dla siebie wyprowadzeniu prądowym.
This product is also available with Jaeger connector. To order the product with Jaeger connector, please remember to add the letters „J" to the part number, or add a remark „with Jaeger" for a proper connection.

W25W

lampa zespolona obrysowa / pozycyjna
end-outline / position multifunctional lamp

IP66/68

E 20

Opcjonalne / Optional:

numer katalogowy catalogue number	zdjęcie photo	przewód cable / wires	źródło światła light source	strona montażu assembly side	napięcie pracy voltage	pozycyjne / obrysowe przednie front position / end-outline	pozycyjne / obrysowe tylne rear position / end-outline	pozycyjne / obrysowe boczne side position / end-outline	szt. pcs
523		20cm LGY-S	LED	UNIVERSAL	12V-24V	●			50
524		20cm LGY-S	LED	UNIVERSAL	12V-24V		●		50
524C		20cm LGY-S	LED	UNIVERSAL	12V-24V		●		50
524P		20cm LGY-S	LED	UNIVERSAL	12V-24V			●	50
524PKR		20cm LGY-S	LED	UNIVERSAL	12V-24V			●	50

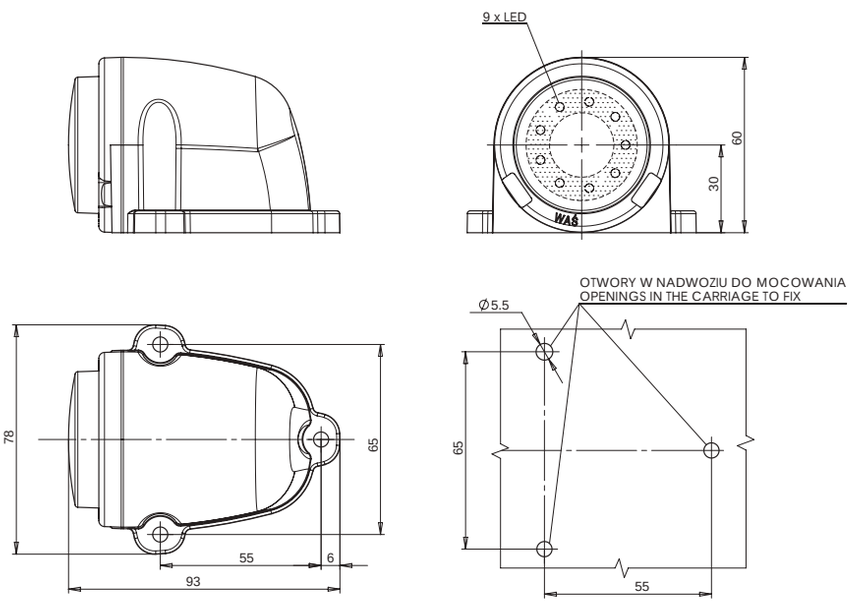

Ten produkt dostępny jest również ze złączem Jaeger. Chcąc zamówić produkt ze złączem Jaeger powinniśmy przy składaniu zamówienia pamiętać aby dopisać literki „J" przy numerze katalogowym lub dodać w uwagach komentarz o właściwym dla siebie wyprowadzeniu prądowym.
This product is also available with Jaeger connector. To order the product with Jaeger connector, please remember to add the letters „J" to the part number, or add a remark „with Jaeger" for a proper connection.

W56W

lampa zespolona obrysowa / pozycyjna
end-outline / position multifunctional lamp

IP66/68

E 20

Opcjonalne / Optional:

numer katalogowy catalogue number	zdjęcie photo	przewód cable / wires	źródło światła light source	strona montażu assembly side	napięcie pracy voltage	pozycyjne / obrysowe przednie front position / end-outline	pozycyjne / obrysowe tylne rear position / end-outline	szt. pcs
515		35cm LGY-S	LED	UNIVERSAL	12V-24V	●	●	50
515BC		35cm LGY-S	LED	UNIVERSAL	12V-24V	●	●	50

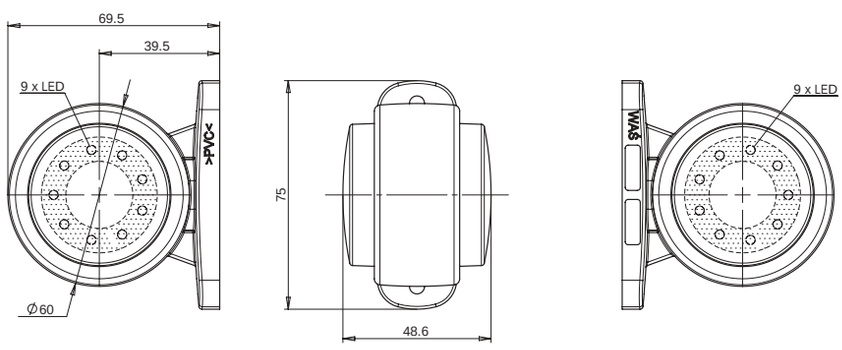

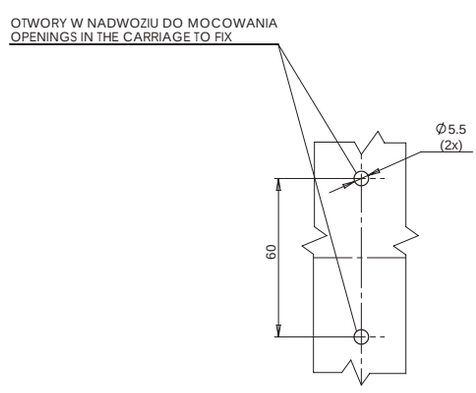

Ten produkt dostępny jest również ze złączem Jaeger. Chcąc zamówić produkt ze złączem Jaeger powinniśmy przy składaniu zamówienia pamiętać aby dopisać literki „J" przy numerze katalogowym lub dodać w uwagach komentarz o właściwym dla siebie wyprowadzeniu prądowym.
This product is also available with Jaeger connector. To order the product with Jaeger connector, please remember to add the letters „J" to the part number, or add a remark „with Jaeger" for a proper connection.

W79W

lampa zespolona obrysowa / pozycyjna
end-outline / position multifunctional lamp
IP66/68

E 20

Opcjonalne / Optional:

numer katalogowy catalogue number	zdjęcie photo	przewód cable / wires	źródło światła light source	strona montażu assembly side	napięcie pracy voltage	pozycyjne / obrysowe przednie front position / end-outline	pozycyjne / obrysowe tylne rear position / end-outline	pozycyjne / obrysowe boczne side position / end-outline	szt. pcs
673		20cm LGY-S	LED	UNIVERSAL	12V-24V	●			100
674		20cm LGY-S	LED	UNIVERSAL	12V-24V		●		100
675		20cm LGY-S	LED	UNIVERSAL	12V-24V			●	100

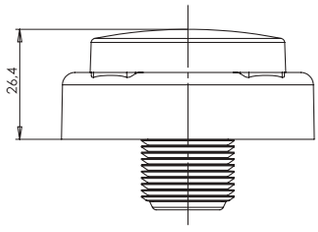

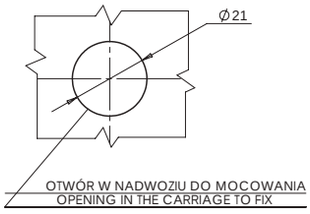

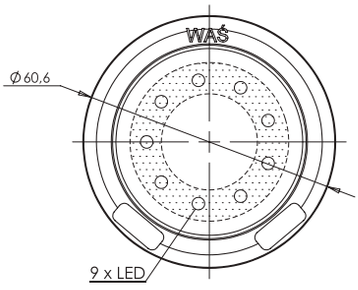

Ten produkt dostępny jest również ze złączem Jaeger. Chcąc zamówić produkt ze złączem Jaeger powinniśmy przy składaniu zamówienia pamiętać aby dopisać literki „J" przy numerze katalogowym lub dodać w uwagach komentarz o właściwym dla siebie wyprowadzeniu prądowym.
This product is also available with Jaeger connector. To order the product with Jaeger connector, please remember to add the letters „J" to the part number, or add a remark „with Jaeger" for a proper connection.

W21.1-10WW

lampa zespolona obrysowa / pozycyjna

end-outline / position multifunctional lamp

IP66/68

UKŁAD ELEKTRONICZNY / ELECTRONIC SYSTEM

E 20

Opcjonalne / Optional:

numer katalogowy catalogue number	indeks produktu product index	zdjęcie photo	przewód cable / wires	źródło światła light source	strona montażu assembly side	napięcie pracy voltage	pozycyjne / obrysowe przednie front position / end-outline	pozycyjne / obrysowe tylne rear position / end-outline	szt. pcs
504	W21.1WW		32cm LGY-S	LED	UNIVERSAL	12V-24V	●	●	40
504/I	W21.1WW		32cm LGY-S	LED	UNIVERSAL	12V-24V	●	●	40
504BC	W21.1WW		32cm LGY-S	LED	UNIVERSAL	12V-24V	●	●	40
504BC/I	W21.1WW		32cm LGY-S	LED	UNIVERSAL	12V-24V	●	●	40
505L	W21.2WW		23cm LGY-S	LED	LEFT	12V-24V	●	●	40
505L/I	W21.2WW		23cm LGY-S	LED	LEFT	12V-24V	●	●	40
505BCL	W21.2WW		23cm LGY-S	LED	LEFT	12V-24V	●	●	40
505BCL/I	W21.2WW		23cm LGY-S	LED	LEFT	12V-24V	●	●	40
505P	W21.2WW		23cm LGY-S	LED	RIGHT	12V-24V	●	●	40
505P/I	W21.2WW		23cm LGY-S	LED	RIGHT	12V-24V	●	●	40

LAMPA Z SZEROKĄ PODSTAWĄ
LAMP WITH WIDE BASE

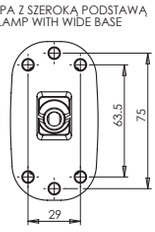

LAMPA Z WĄSKĄ PODSTAWĄ
LAMP WITH NARROW BASE

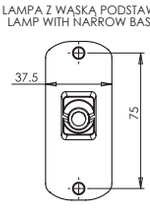

XXX XXX/I

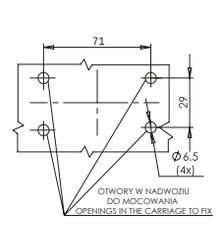

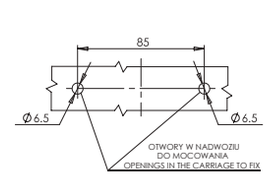

W21.1-10WW

lampa zespolona obrysowa / pozycyjna

end-outline / position multifunctional lamp

IP66/68

Opcjonalne / Optional:

numer katalogowy catalogue number	indeks produktu product index	zdjęcie photo	przewód cable / wires	źródło światła light source	strona montażu assembly side	napięcie pracy voltage	pozycyjne / obrysowe przednie front position / end-outline	pozycyjne / obrysowe tylne rear position / end-outline	szt. pcs
505BCP	W21.2WW		23cm LGY-S	LED	RIGHT	12V-24V	●	●	40
505BCP/I	W21.2WW		23cm LGY-S	LED	RIGHT	12V-24V	●	●	40
506L	W21.3WW		21cm LGY-S	LED	LEFT	12V-24V	●	●	40
506L/I	W21.3WW		21cm LGY-S	LED	LEFT	12V-24V	●	●	40
506BCL	W21.3WW		21cm LGY-S	LED	LEFT	12V-24V	●	●	40
506BCL/I	W21.3WW		21cm LGY-S	LED	LEFT	12V-24V	●	●	40
506P	W21.3WW		21cm LGY-S	LED	RIGHT	12V-24V	●	●	40
506P/I	W21.3WW		21cm LGY-S	LED	RIGHT	12V-24V	●	●	40
506BCP	W21.3WW		21cm LGY-S	LED	RIGHT	12V-24V	●	●	40
506BCP/I	W21.3WW		21cm LGY-S	LED	RIGHT	12V-24V	●	●	40
507	W21.4WW		33cm LGY-S	LED	UNIVERSAL	12V-24V	●	●	40
507/I	W21.4WW		33cm LGY-S	LED	UNIVERSAL	12V-24V	●	●	40
507BC	W21.4WW		33cm LGY-S	LED	UNIVERSAL	12V-24V	●	●	40
507BC/I	W21.4WW		33cm LGY-S	LED	UNIVERSAL	12V-24V	●	●	40
508L	W21.5WW		18cm LGY-S	LED	LEFT	12V-24V	●	●	40
508L/I	W21.5WW		18cm LGY-S	LED	LEFT	12V-24V	●	●	40
508BCL	W21.5WW		18cm LGY-S	LED	LEFT	12V-24V	●	●	40
508BCL/I	W21.5WW		18cm LGY-S	LED	LEFT	12V-24V	●	●	40
508P	W21.5WW		18cm LGY-S	LED	RIGHT	12V-24V	●	●	40
508P/I	W21.5WW		18cm LGY-S	LED	RIGHT	12V-24V	●	●	40

Ten produkt dostępny jest również ze złączem Jaeger. Chcąc zamówić produkt ze złączem Jaeger powinniśmy przy składaniu zamówienia pamiętać aby dopisać literki „J" przy numerze katalogowym lub dodać w uwagach komentarz o właściwym dla siebie wyprowadzeniu prądowym.
This product is also available with Jaeger connector. To order the product with Jaeger connector, please remember to add the letters „J" to the part number, or add a remark „with Jaeger" for a proper connection.

W21.1-10WW

lampa zespolona obrysowa / pozycyjna

end-outline / position multifunctional lamp

IP66/68

Opcjonalne / Optional:

numer katalogowy catalogue number	indeks produktu product index	zdjęcie photo	przewód cable / wires	źródło światła light source	strona montażu assembly side	napięcie pracy voltage	pozycyjne / obrysowe przednie front position / end-outline	pozycyjne / obrysowe tylne rear position / end-outline	szt. pcs
508BCP	W21.5WW		18cm LGY-S	LED	RIGHT	12V-24V	●	●	40
508BCP/I	W21.5WW		18cm LGY-S	LED	RIGHT	12V-24V	●	●	40
509	W21.6WW		27cm LGY-S	LED	UNIVERSAL	12V-24V	●	●	40
509/I	W21.6WW		27cm LGY-S	LED	UNIVERSAL	12V-24V	●	●	40
509BC	W21.6WW		27cm LGY-S	LED	UNIVERSAL	12V-24V	●	●	40
509BC/I	W21.6WW		27cm LGY-S	LED	UNIVERSAL	12V-24V	●	●	40
510L	W21.7WW		29cm LGY-S	LED	LEFT	12V-24V	●	●	40
510L/I	W21.7WW		29cm LGY-S	LED	LEFT	12V-24V	●	●	40
510BCL	W21.3WW		29cm LGY-S	LED	LEFT	12V-24V	●	●	40
510BCL/I	W21.7WW		29cm LGY-S	LED	LEFT	12V-24V	●	●	40
510P	W21.7WW		29cm LGY-S	LED	RIGHT	12V-24V	●	●	40
510P/I	W21.7WW		29cm LGY-S	LED	RIGHT	12V-24V	●	●	40
510BCP	W21.7WW		29cm LGY-S	LED	RIGHT	12V-24V	●	●	40
510BCP/I	W21.7WW		29cm LGY-S	LED	RIGHT	12V-24V	●	●	40
511L	W21.10WW		25cm LGY-S	LED	LEFT	12V-24V	●	●	40
511BCL	W21.10WW		25cm LGY-S	LED	LEFT	12V-24V	●	●	40
511P	W21.10WW		25cm LGY-S	LED	RIGHT	12V-24V	●	●	40
511BCP	W21.10WW		25cm LGY-S	LED	RIGHT	12V-24V	●	●	40
512	Układ elektroniczny / Electronic system		38cm LGY-S	LED	UNIVERSAL	12V-24V	●	●	100
512BC	Układ elektroniczny / Electronic system		38cm LGY-S	LED	UNIVERSAL	12V-24V	●	●	100

Ten produkt dostępny jest również ze złączem Jaeger. Chcąc zamówić produkt ze złączem Jaeger powinniśmy przy składaniu zamówienia pamiętać aby dopisać literki „J" przy numerze katalogowym lub dodać w uwagach komentarz o właściwym dla siebie wyprowadzeniu prądowym.
This product is also available with Jaeger connector. To order the product with Jaeger connector, please remember to add the letters „J" to the part number, or add a remark „with Jaeger" for a proper connection.

W21.1-10WW

lampa zespolona obrysowa / pozycyjna

end-outline / position multifunctional lamp

IP66/68

W21.1WW

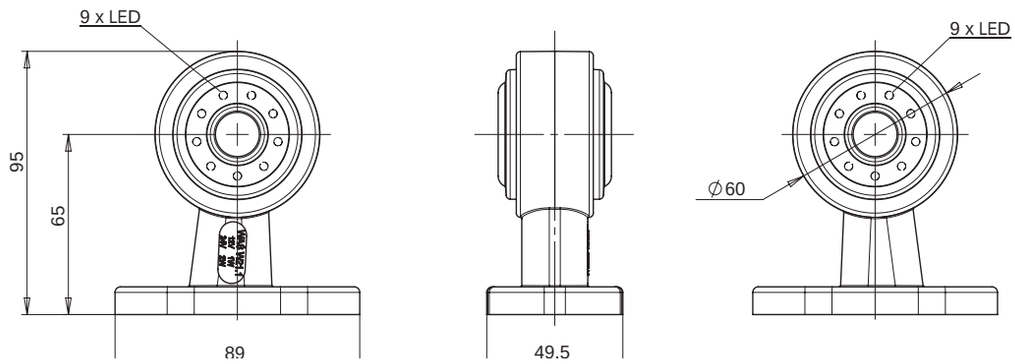

W21.2WW

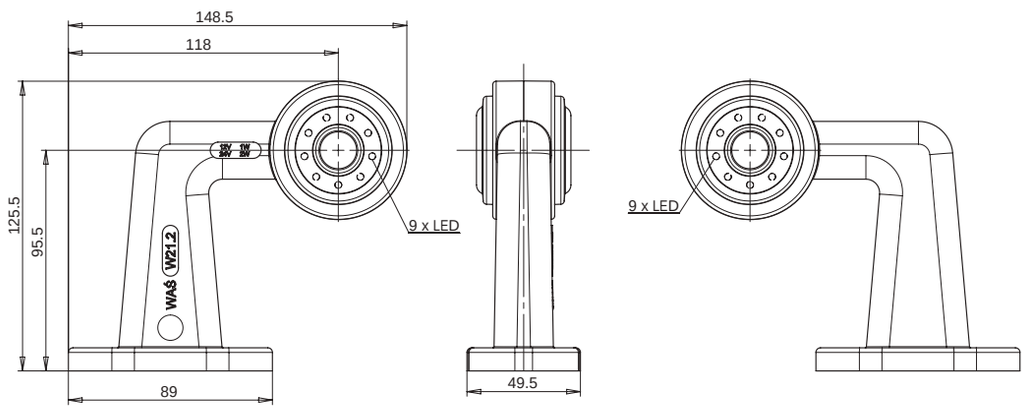

W21.3WW

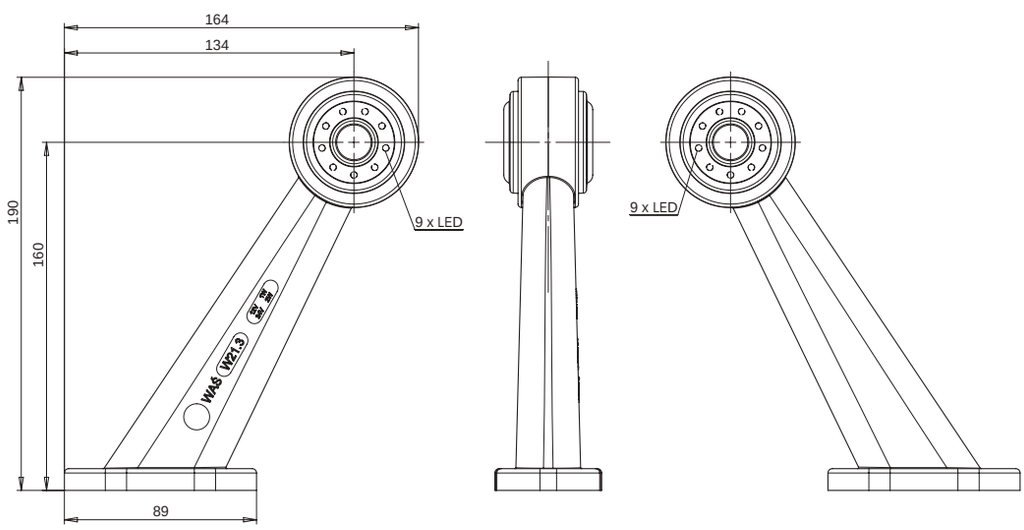

W21.4WW

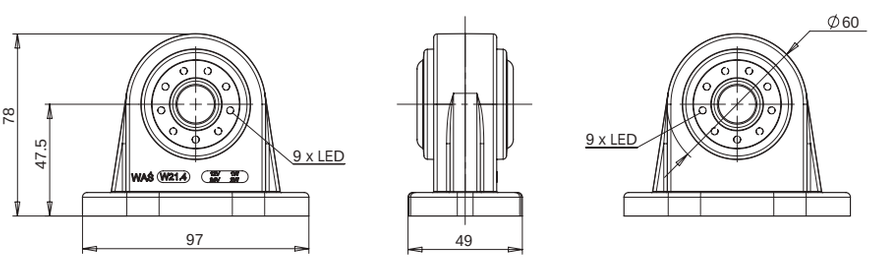

W21.1-10WW

lampa zespolona obrysowa / pozycyjna

end-outline / position multifunctional lamp

IP66/68

W21.5WW

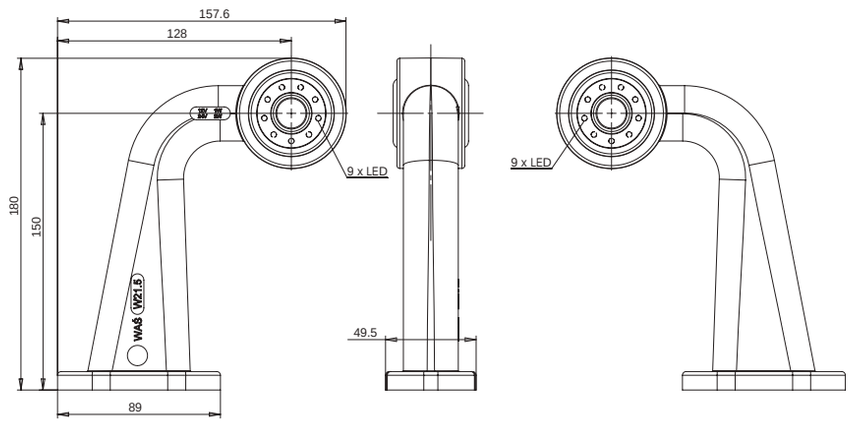

W21.6WW

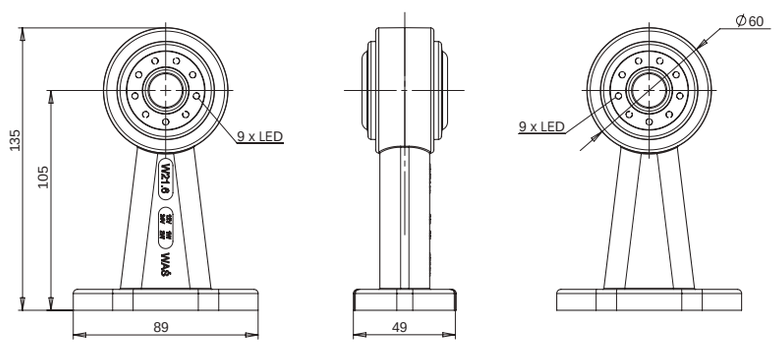

W21.7WW

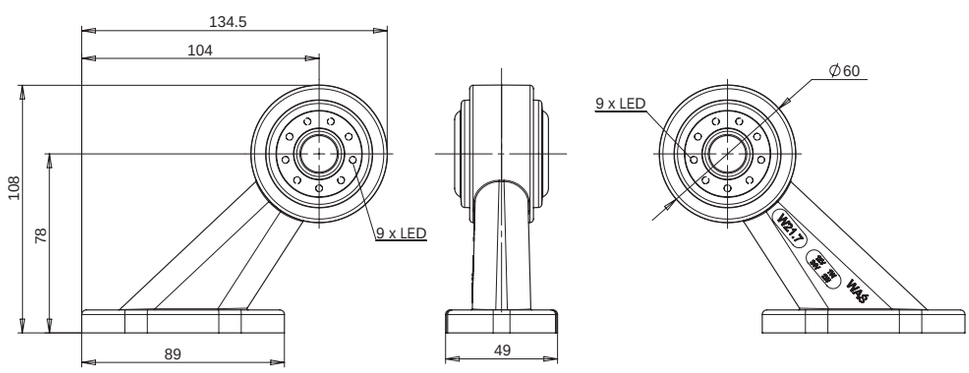

W21.10WW

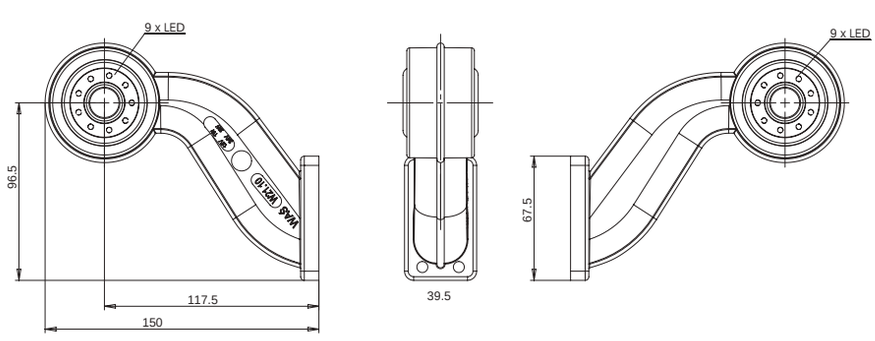

W23WW

lampa zespolona obrysowa / pozycyjna
end-outline / position multifunctional lamp

IP66/68

E 20

Opcjonalne / Optional:

numer katalogowy catalogue number	zdjęcie photo	przewód cable / wires	źródło światła light source	strona montażu assembly side	napięcie pracy voltage	pozycyjne / obrysowe przednie front position / end-outline	pozycyjne / obrysowe tylne rear position / end-outline	szt. pcs
514		36cm LGY-S	LED	UNIVERSAL	12V-24V	●	●	50
514BC		36cm LGY-S	LED	UNIVERSAL	12V-24V	●	●	50

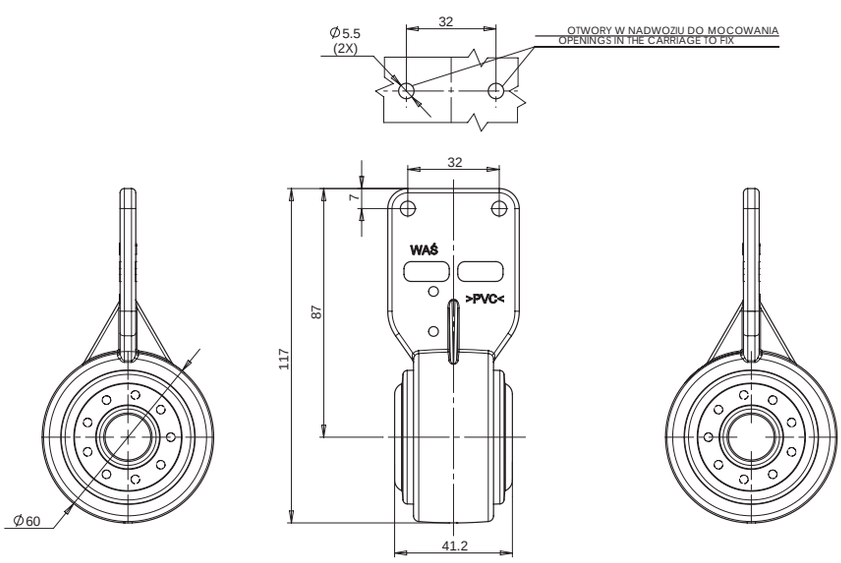

Ten produkt dostępny jest również ze złączem Jaeger. Chcąc zamówić produkt ze złączem Jaeger powinniśmy przy składaniu zamówienia pamiętać aby dopisać literki „J" przy numerze katalogowym lub dodać w uwagach komentarz o właściwym dla siebie wyprowadzeniu prądowym.
This product is also available with Jaeger connector. To order the product with Jaeger connector, please remember to add the letters „J" to the part number, or add a remark „with Jaeger" for a proper connection.

more on: **www.was.eu**

W24WW

lampa zespolona obrysowa / pozycyjna
end-outline / position multifunctional lamp

IP66/68

E 20

Opcjonalne / Optional:

numer katalogowy catalogue number	zdjęcie photo	przewód cable / wires	źródło światła light source	strona montażu assembly side	napięcie pracy voltage	pozycyjne / obrysowe przednie front position / end-outline	pozycyjne / obrysowe tylne rear position / end-outline	pozycyjne / obrysowe boczne side position / end-outline	szt. pcs
521		22cm LGY-S	LED	UNIVERSAL	12V-24V	●			100
522		22cm LGY-S	LED	UNIVERSAL	12V-24V		●		100
522C		22cm LGY-S	LED	UNIVERSAL	12V-24V		●		100
522P		22cm LGY-S	LED	UNIVERSAL	12V-24V			●	100
522PKR		22cm LGY-S	LED	UNIVERSAL	12V-24V			●	100

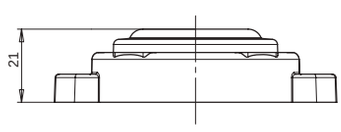

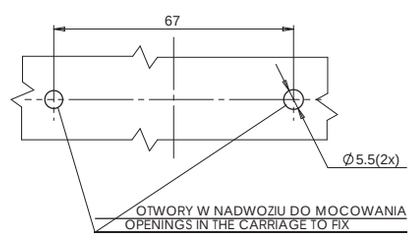

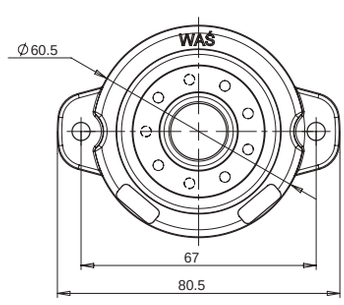

Ten produkt dostępny jest również ze złączem Jaeger. Chcąc zamówić produkt ze złączem Jaeger powinniśmy przy składaniu zamówienia pamiętać aby dopisać literki „J" przy numerze katalogowym lub dodać w uwagach komentarz o właściwym dla siebie wyprowadzeniu prądowym.
This product is also available with Jaeger connector. To order the product with Jaeger connector, please remember to add the letters „J" to the part number, or add a remark „with Jaeger" for a proper connection.

W25WW

lampa zespolona obrysowa / pozycyjna
end-outline / position multifunctional lamp

IP66/68

E 20

Opcjonalne / Optional:

numer katalogowy catalogue number	zdjęcie photo	przewód cable / wires	źródło światła light source	strona montażu assembly side	napięcie pracy voltage	pozycyjne / obrysowe przednie front position / end-outline	pozycyjne / obrysowe tylne rear position / end-outline	pozycyjne / obrysowe boczne side position / end-outline	szt. pcs
525		20cm LGY-S	LED	UNIVERSAL	12V-24V	●			50
526		20cm LGY-S	LED	UNIVERSAL	12V-24V		●		50
526C		20cm LGY-S	LED	UNIVERSAL	12V-24V		●		50
526P		20cm LGY-S	LED	UNIVERSAL	12V-24V			●	50
526PKR		20cm LGY-S	LED	UNIVERSAL	12V-24V			●	50

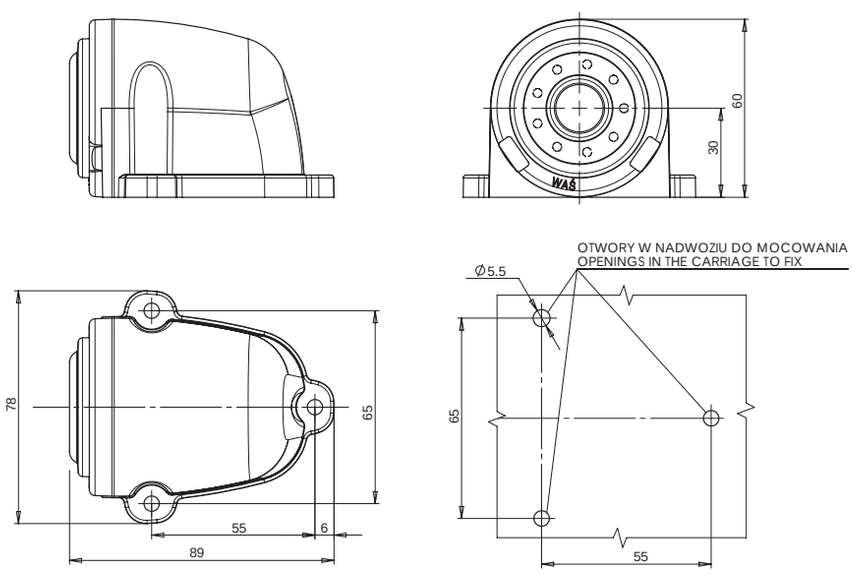

Ten produkt dostępny jest również ze złączem Jaeger. Chcąc zamówić produkt ze złączem Jaeger powinniśmy przy składaniu zamówienia pamiętać aby dopisać literki „J" przy numerze katalogowym lub dodać w uwagach komentarz o właściwym dla siebie wyprowadzeniu prądowym.
This product is also available with Jaeger connector. To order the product with Jaeger connector, please remember to add the letters „J" to the part number, or add a remark „with Jaeger" for a proper connection.

W56WW

lampa zespolona obrysowa / pozycyjna

end-outline / position multifunctional lamp

IP66/68

E 20

Opcjonalne / Optional:

numer katalogowy catalogue number	zdjęcie photo	przewód cable / wires	źródło światła light source	strona montażu assembly side	napięcie pracy voltage	pozycyjne / obrysowe przednie front position / end-outline	pozycyjne / obrysowe tylne rear position / end-outline	szt. pcs
516		35cm LGY-S	LED	UNIVERSAL	12V-24V	●	●	50
516BC		35cm LGY-S	LED	UNIVERSAL	12V-24V	●	●	50

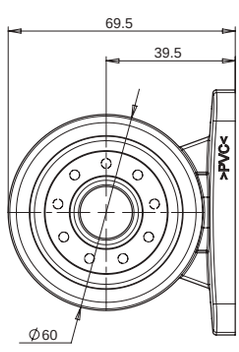

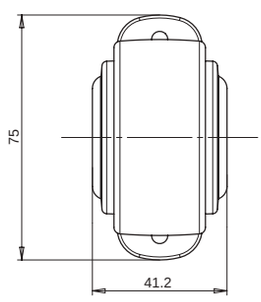

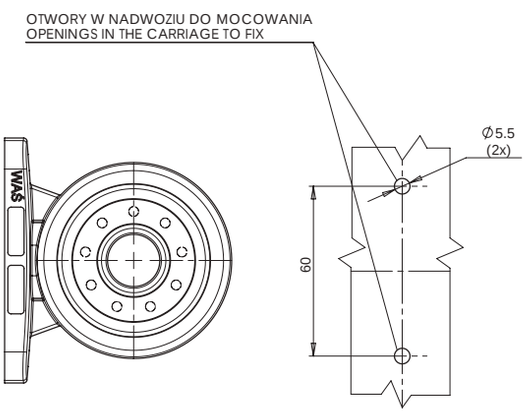

Ten produkt dostępny jest również ze złączem Jaeger. Chcąc zamówić produkt ze złączem Jaeger powinniśmy przy składaniu zamówienia pamiętać aby dopisać literki „J" przy numerze katalogowym lub dodać w uwagach komentarz o właściwym dla siebie wyprowadzeniu prądowym.
This product is also available with Jaeger connector. To order the product with Jaeger connector, please remember to add the letters „J" to the part number, or add a remark „with Jaeger" for a proper connection.

W47WW

lampa zespolona obrysowa / pozycyjna
end-outline / position multifunctional lamp

IP66/68

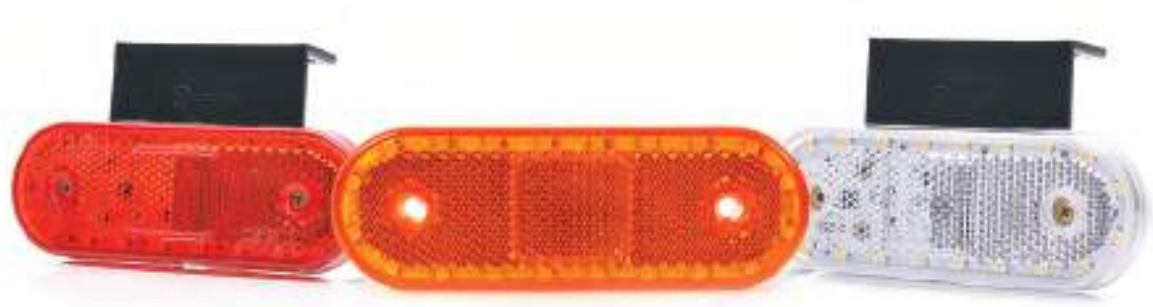

E 20

Opcjonalne / Optional:

numer katalogowy catalogue number	zdjęcie photo	przewód cable / wires	źródło światła light source	strona montażu assembly side	napięcie pracy voltage	pozycyjne boczne side position	obrysowe przednie front end-outline	obrysowe tylne rear end-outline	odblask reflecting device	szt. pcs
534		22cm LGY-S	LED	UNIVERSAL	12V-24V	●			●	50
534Z		22cm LGY-S	LED	UNIVERSAL	12V-24V	●			●	50
535		22cm LGY-S	LED	UNIVERSAL	12V-24V			●	●	50
535Z		22cm LGY-S	LED	UNIVERSAL	12V-24V			●	●	50
536		22cm LGY-S	LED	UNIVERSAL	12V-24V		●		●	50
536Z		22cm LGY-S	LED	UNIVERSAL	12V-24V		●		●	50

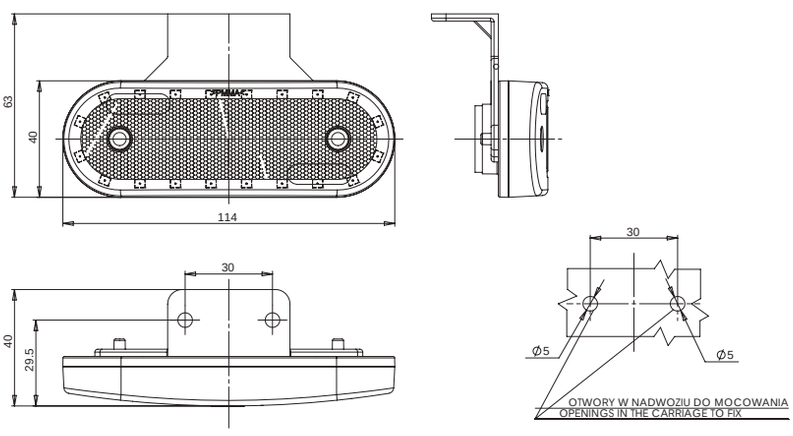

„Z" urządzenie z zawiasem
lamp with hinge

Ten produkt dostępny jest również ze złączem Jaeger. Chcąc zamówić produkt ze złączem Jaeger powinniśmy przy składaniu zamówienia pamiętać aby dopisać literki „J" przy numerze katalogowym lub dodać w uwagach komentarz o właściwym dla siebie wyprowadzeniu prądowym.
This product is also available with Jaeger connector. To order the product with Jaeger connector, please remember to add the letters „J" to the part number, or add a remark „with Jaeger" for a proper connection.

W75.1 (A–E) „Wiking"

lampa zespolona obrysowa / pozycyjna

end-outline / position multifunctional lamp

IP66/68

E 20

Opcjonalne / Optional:

numer katalogowy catalogue number	zdjęcie photo	przewód cable / wires	źródło światła light source	strona montażu assembly side	napięcie pracy voltage	pozycyjne boczne side position	obrysowe przednie front end-outline	obrysowe tylne rear end-outline	szt. pcs
537P		23cm LGY-5	LED	RIGHT	12V-24V	●	●	●	30
537L		23cm LGY-5	LED	LEFT	12V-24V	●	●	●	30
538P		23cm LGY-5	LED	RIGHT	12V-24V		●	●	30
538L		23cm LGY-5	LED	LEFT	12V-24V		●	●	30
539P		23cm LGY-5	LED	RIGHT	12V-24V	●	●	●	30
539L		23cm LGY-5	LED	LEFT	12V-24V	●	●	●	30
540P		23cm LGY-5	LED	RIGHT	12V-24V		●	●	30
540L		23cm LGY-5	LED	LEFT	12V-24V		●	●	30
541P		37cm LGY-5 Układ elektryczny / Electronic system	LED	RIGHT	12V-24V	●	●	●	50
541L		37cm LGY-5 Układ elektryczny / Electronic system	LED	LEFT	12V-24V	●	●	●	50
542		37cm LGY-5 Układ elektryczny / Electronic system	LED	UNIVERSAL	12V-24V		●	●	50

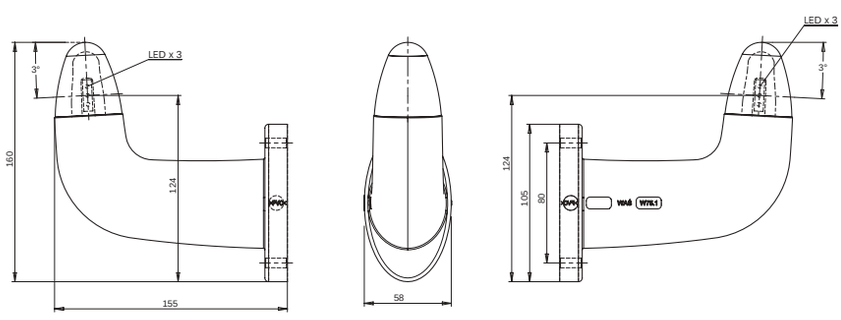

Ten produkt dostępny jest również ze złączem Jaeger. Chcąc zamówić produkt ze złączem Jaeger powinniśmy przy składaniu zamówienia pamiętać aby dopisać literki „J" przy numerze katalogowym lub dodać w uwagach komentarz o właściwym dla siebie wyprowadzeniu prądowym.
This product is also available with Jaeger connector. To order the product with Jaeger connector, please remember to add the letters „J" to the part number, or add a remark „with Jaeger" for a proper connection.

W74.1

lampa zespolona obrysowa / pozycyjna
end-outline / position multifunctional lamp
IP66/68

E 20

Opcjonalne / Optional:

numer katalogowy catalogue number	zdjęcie photo	przewód cable / wires	źródło światła light source	strona montażu assembly side	napięcie pracy voltage	pozycyjne / obrysowe przednie front position / end-outline	pozycyjne / obrysowe tylne rear position / end-outline	szt. pcs
543L/I		478cm OMYp 3OOV	LED	LEFT	12V-24V	●	●	3O
543L/II		18cm LGY-S	LED	LEFT	12V-24V	●	●	3O
543P/I		478cm OMYp 3OOV	LED	RIGHT	12V-24V	●	●	3O
543P/II		18cm LGY-S	LED	RIGHT	12V-24V	●	●	3O
543BCL/I		478cm OMYp 3OOV	LED	LEFT	12V-24V	●	●	3O
543BCL/II		18cm LGY-S	LED	LEFT	12V-24V	●	●	3O
543BCP/I		478cm OMYp 3OOV	LED	RIGHT	12V-24V	●	●	3O
543BCP/II		18cm LGY-S	LED	RIGHT	12V-24V	●	●	3O

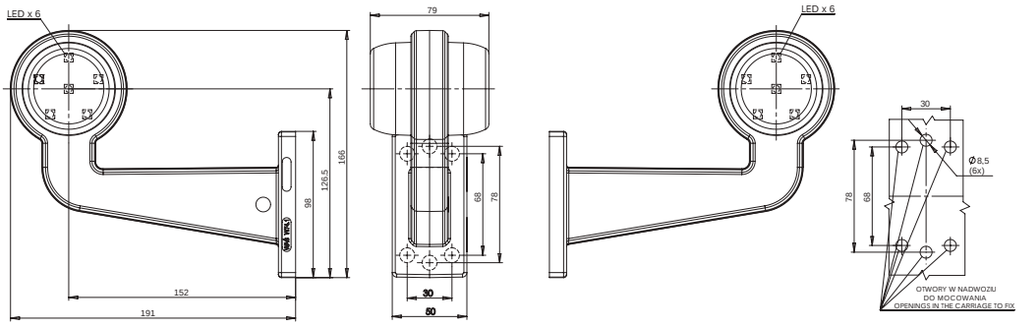

Ten produkt dostępny jest również ze złączem Jaeger. Chcąc zamówić produkt ze złączem Jaeger powinniśmy przy składaniu zamówienia pamiętać aby dopisać literki „J" przy numerze katalogowym lub dodać w uwagach komentarz o właściwym dla siebie wyprowadzeniu prądowym.
This product is also available with Jaeger connector. To order the product with Jaeger connector, please remember to add the letters „J" to the part number, or add a remark „with Jaeger" for a proper connection.

W74.2

lampa zespolona obrysowa / pozycyjna
end-outline / position multifunctional lamp
IP66/68

Opcjonalne / Optional:

E 20

numer katalogowy catalogue number	zdjęcie photo	przewód cable / wires	źródło światła light source	strona montażu assembly side	napięcie pracy voltage	pozycyjne / obrysowe przednie front position / end-outline	pozycyjne / obrysowe tylne rear position / end-outline	szt. pcs
544/I		493cm OMYp 300V	LED	UNIVERSAL	12V-24V	●	●	40
544/II		33cm LGY-S	LED	UNIVERSAL	12V-24V	●	●	40
544BC/I		493cm OMYp 300V	LED	UNIVERSAL	12V-24V	●	●	40
544BC/II		33cm LGY-S	LED	UNIVERSAL	12V-24V	●	●	40

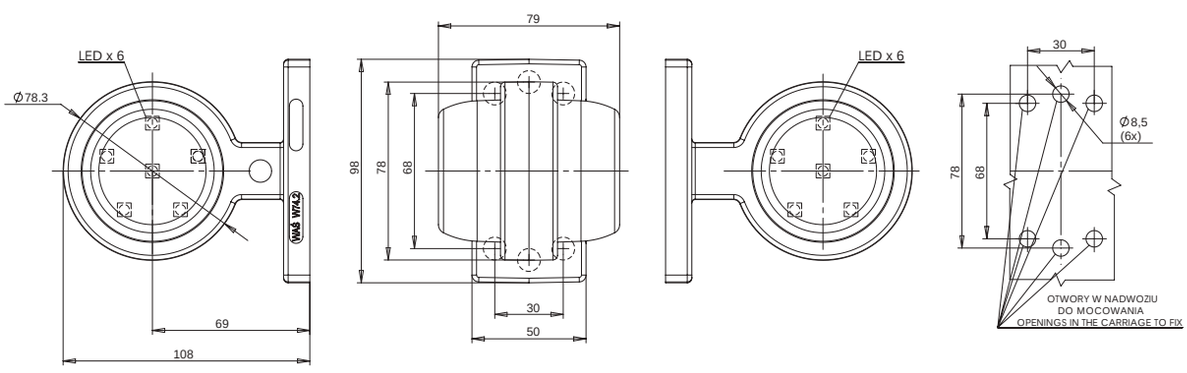

Ten produkt dostępny jest również ze złączem Jaeger. Chcąc zamówić produkt ze złączem Jaeger powinniśmy przy składaniu zamówienia pamiętać aby dopisać literki „J" przy numerze katalogowym lub dodać w uwagach komentarz o właściwym dla siebie wyprowadzeniu prądowym.
This product is also available with Jaeger connector. To order the product with Jaeger connector, please remember to add the letters „J" to the part number, or add a remark „with Jaeger" for a proper connection.

lampa zespolona obrysowa / pozycyjna
end-outline / position multifunctional lamp
IP66/68

W74.2A

E 20

Opcjonalne / Optional:

numer katalogowy catalogue number	zdjęcie photo	przewód cable / wires	źródło światła light source	strona montażu assembly side	napięcie pracy voltage	pozycyjne / obrysowe przednie front position / end-outline	pozycyjne / obrysowe tylne rear position / end-outline	szt. pcs
544/I/A		493cm OMYp 3OOV	LED	UNIVERSAL	12V-24V	●	●	4O
544/II/A		33cm LGY-S	LED	UNIVERSAL	12V-24V	●	●	4O
544BC/I/A		493cm OMYp 3OOV	LED	UNIVERSAL	12V-24V	●	●	4O
544BC/II/A		33cm LGY-S	LED	UNIVERSAL	12V-24V	●	●	4O

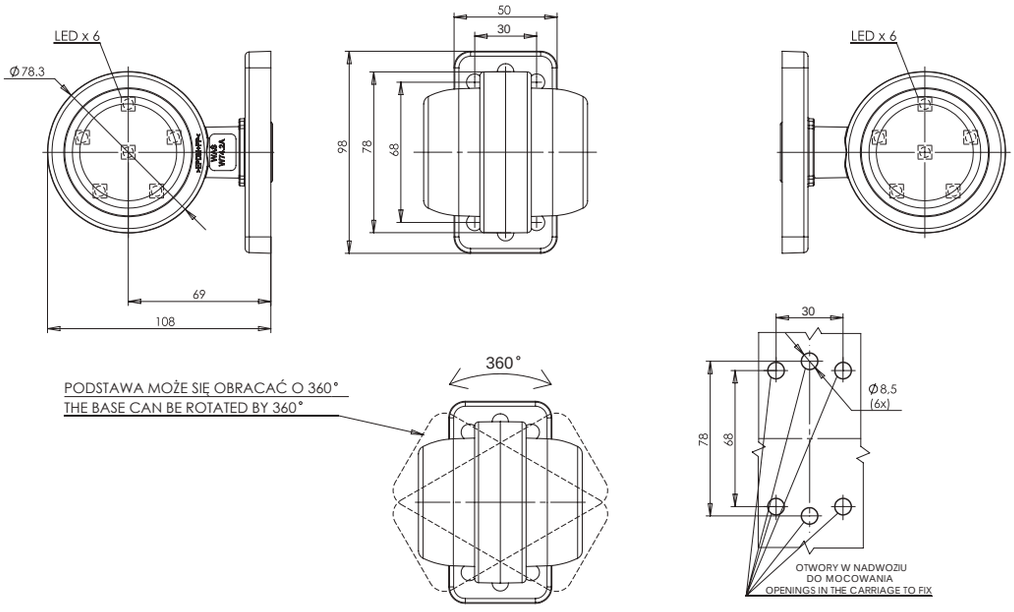

Ten produkt dostępny jest również ze złączem Jaeger. Chcąc zamówić produkt ze złączem Jaeger powinniśmy przy składaniu zamówienia pamiętać aby dopisać literki „J" przy numerze katalogowym lub dodać w uwagach komentarz o właściwym dla siebie wyprowadzeniu prądowym.
This product is also available with Jaeger connector. To order the product with Jaeger connector, please remember to add the letters „J" to the part number, or add a remark „with Jaeger" for a proper connection.

W74.1 i 2

układ elektroniczny
electronic system
IP66/68

E 20

numer katalogowy catalogue number	zdjęcie photo	przewód cable / wires	źródło światła light source	strona montażu assembly side	napięcie pracy voltage	pozycyjne / obrysowe przednie front position / end-outline	pozycyjne / obrysowe tylne rear position / end-outline	szt. pcs
545/1/MC		500cm OMYp 300V	LED	UNIVERSAL	12V-24V		●	50
545/1/MB		500cm OMYp 300V	LED	UNIVERSAL	12V-24V	●		50
545BC/1/MC		500cm OMYp 300V	LED	UNIVERSAL	12V-24V		●	50
545BC/11		38cm LGY-S	LED	UNIVERSAL	12V-24V	●	●	50
545/11		38cm LGY-S	LED	UNIVERSAL	12V-24V	●	●	50

W74.3

lampa zespolona obrysowa / pozycyjna
end-outline / position multifunctional lamp

IP66/68

E 20

Opcjonalne / Optional:

numer katalogowy catalogue number	zdjęcie photo	przewód cable / wires	źródło światła light source	strona montażu assembly side	napięcie pracy voltage	pozycyjne / obrysowe boczne side position / end-outline	układ elektroniczny electronic system	szt. pcs
546/I		493cm OMYp 300V	LED	UNIVERSAL	12V-24V	●		40
546/II		38cm LGY-S	LED	UNIVERSAL	12V-24V	●		40
546KR/I		493cm OMYp 300V	LED	UNIVERSAL	12V-24V	●		40
546KR/II		38cm LGY-S	LED	UNIVERSAL	12V-24V	●		40
546/I/M		500cm OMYp 300V	LED	UNIVERSAL	12V-24V	●	●	40
546KR/I/M		500cm OMYp 300V	LED	UNIVERSAL	12V-24V	●	●	40

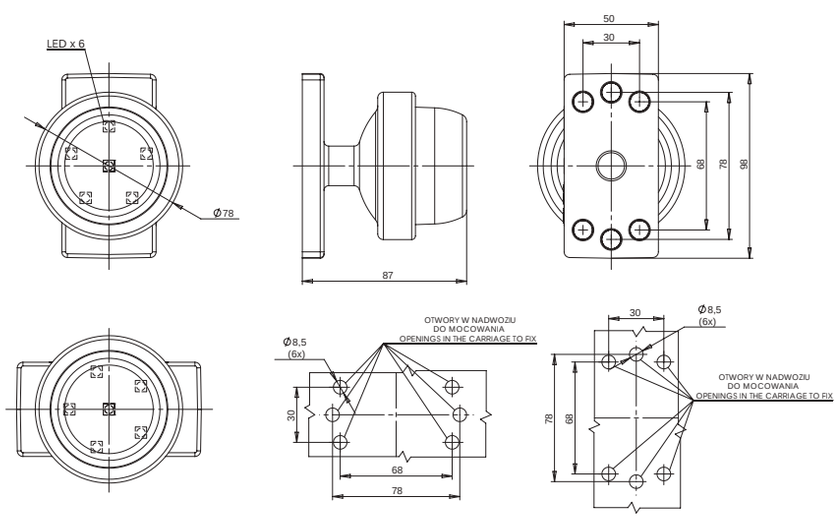

Ten produkt dostępny jest również ze złączem Jaeger. Chcąc zamówić produkt ze złączem Jaeger powinniśmy przy składaniu zamówienia pamiętać aby dopisać literki „J" przy numerze katalogowym lub dodać w uwagach komentarz o właściwym dla siebie wyprowadzeniu prądowym.
This product is also available with Jaeger connector. To order the product with Jaeger connector, please remember to add the letters „J" to the part number, or add a remark „with Jaeger" for a proper connection.

W74.3

lampa zespolona obrysowa / pozycyjna
end-outline / position multifunctional lamp
IP66/68

E 20

Opcjonalne / Optional:

numer katalogowy catalogue number	zdjęcie photo	przewód cable / wires	źródło światła light source	strona montażu assembly side	napięcie pracy voltage	pozycyjne / obrysowe boczne side position / end-outline	układ elektroniczny electronic system	szt. pcs
547/I		493cm OMYp 3OOV	LED	UNIVERSAL	12V-24V	●		4O
547/II		38cm LGY-S	LED	UNIVERSAL	12V-24V	●		4O
547KR/I		493cm OMYp 3OOV	LED	UNIVERSAL	12V-24V	●		4O
547KR/II		38cm LGY-S	LED	UNIVERSAL	12V-24V	●		4O
547/I/M		5OOcm OMYp 3OOV	LED	UNIVERSAL	12V-24V	●	●	4O
547KR/I/M		5OOcm OMYp 3OOV	LED	UNIVERSAL	12V-24V	●	●	4O

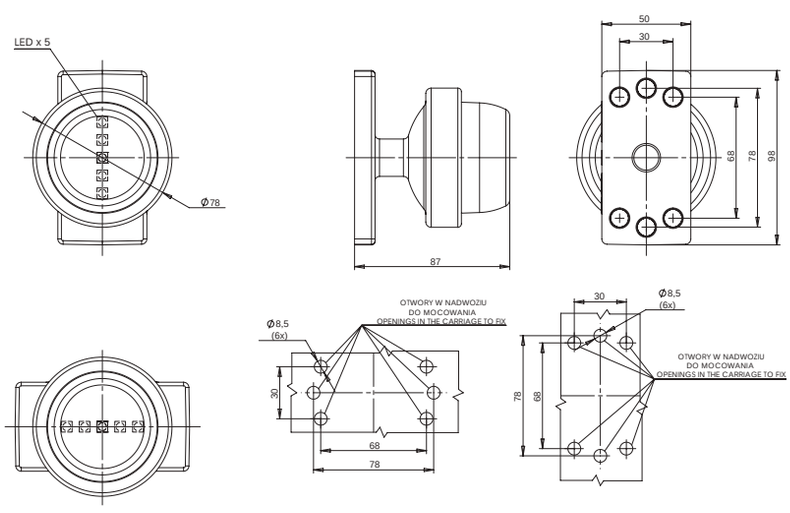

Ten produkt dostępny jest również ze złączem Jaeger. Chcąc zamówić produkt ze złączem Jaeger powinniśmy przy składaniu zamówienia pamiętać aby dopisać literki „J" przy numerze katalogowym lub dodać w uwagach komentarz o właściwym dla siebie wyprowadzeniu prądowym.
This product is also available with Jaeger connector. To order the product with Jaeger connector, please remember to add the letters „J" to the part number, or add a remark „with Jaeger" for a proper connection.

W74.3

lampa zespolona obrysowa / pozycyjna
end-outline / position multifunctional lamp
IP66/68

E 20

Opcjonalne / Optional:

numer katalogowy catalogue number	zdjęcie photo	przewód cable / wires	źródło światła light source	strona montażu assembly side	napięcie pracy voltage	pozycyjne / obrysowe boczne side position / end-outline	układ elektroniczny electronic system	szt. pcs
548/I		493cm OMYp 3OOV	LED	UNIVERSAL	12V-24V	●		4O
548/II		38cm LGY-S	LED	UNIVERSAL	12V-24V	●		4O
548KR/I		493cm OMYp 3OOV	LED	UNIVERSAL	12V-24V	●		4O
548KR/II		38cm LGY-S	LED	UNIVERSAL	12V-24V	●		4O
548/I/M		5OOcm OMYp 3OOV	LED	UNIVERSAL	12V-24V	●	●	4O
548KR/I/M		5OOcm OMYp 3OOV	LED	UNIVERSAL	12V-24V	●	●	4O

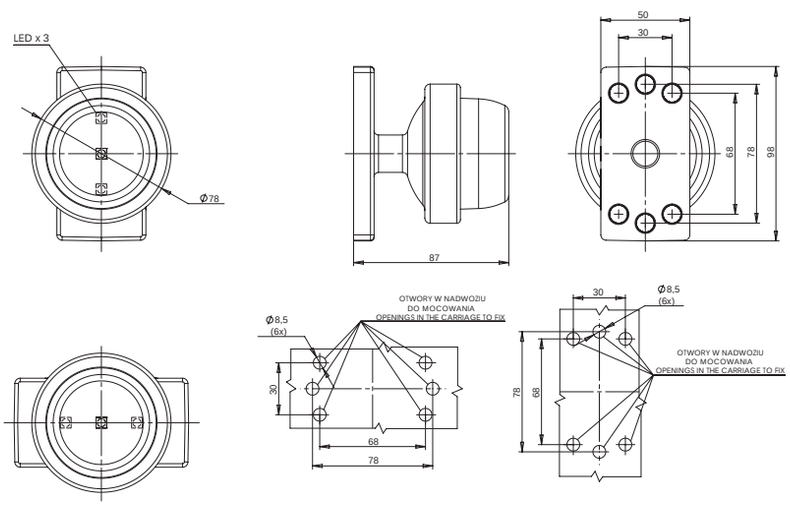

Ten produkt dostępny jest również ze złączem Jaeger. Chcąc zamówić produkt ze złączem Jaeger powinniśmy przy składaniu zamówienia pamiętać aby dopisać literki „J" przy numerze katalogowym lub dodać w uwagach komentarz o właściwym dla siebie wyprowadzeniu prądowym.
This product is also available with Jaeger connector. To order the product with Jaeger connector, please remember to add the letters „J" to the part number, or add a remark „with Jaeger" for a proper connection.

W76.1

lampa zespolona obrysowa / pozycyjna
end-outline / position multifunctional lamp
IP66/68

E 20

Opcjonalne / Optional:

numer katalogowy catalogue number	zdjęcie photo	przewód cable / wires	źródło światła light source	strona montażu assembly side	napięcie pracy voltage	pozycyjne / obrysowe przednie dront position / end-outline	LED	szt. pcs
557		22cm LGY-S	LED	UNIVERSAL	12V-24V	●	3	100

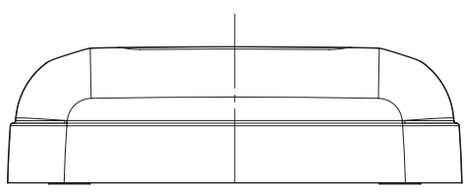

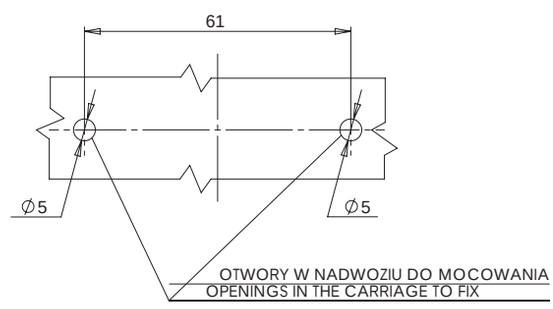

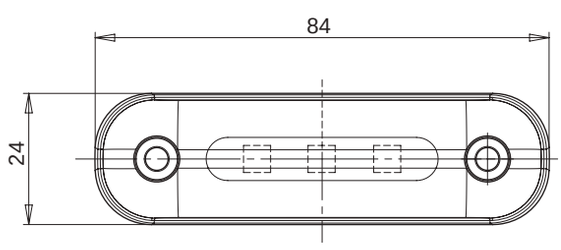

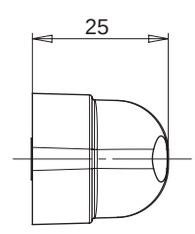

Ten produkt dostępny jest również ze złączem Jaeger. Chcąc zamówić produkt ze złączem Jaeger powinniśmy przy składaniu zamówienia pamiętać aby dopisać literki „J" przy numerze katalogowym lub dodać w uwagach komentarz o właściwym dla siebie wyprowadzeniu prądowym.
This product is also available with Jaeger connector. To order the product with Jaeger connector, please remember to add the letters „J" to the part number, or add a remark „with Jaeger" for a proper connection.

W76.2

lampa zespolona obrysowa / pozycyjna
end-outline / position multifunctional lamp

IP66/68

E 20

Opcjonalne / Optional:

numer katalogowy catalogue number	zdjęcie photo	przewód cable / wires	źródło światła light source	strona montażu assembly side	napięcie pracy voltage	pozycyjne / obrysowe przednie dront position / end-outline	LED	szt. pcs
558		22cm LGY-S	LED	UNIVERSAL	12V-24V	●	6	100

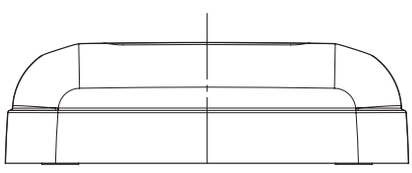

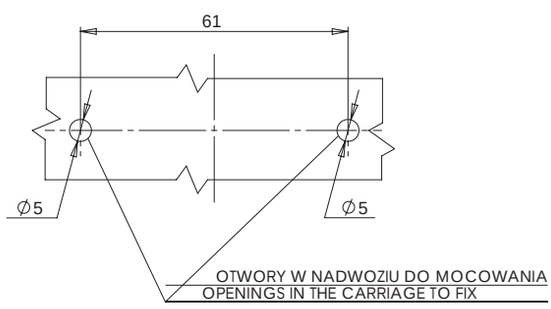

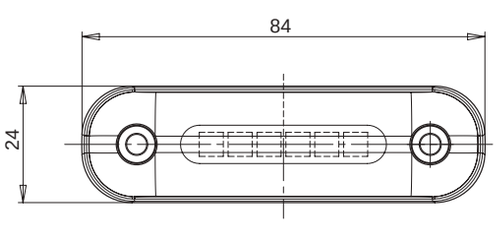

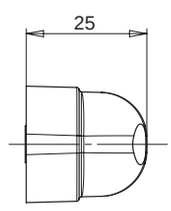

Ten produkt dostępny jest również ze złączem Jaeger. Chcąc zamówić produkt ze złączem Jaeger powinniśmy przy składaniu zamówienia pamiętać aby dopisać literki „J" przy numerze katalogowym lub dodać w uwagach komentarz o właściwym dla siebie wyprowadzeniu prądowym.
This product is also available with Jaeger connector. To order the product with Jaeger connector, please remember to add the letters „J" to the part number, or add a remark „with Jaeger" for a proper connection.

W76.3

lampa zespolona obrysowa / pozycyjna
end-outline / position multifunctional lamp
IP6K9K

E 20

Opcjonalne / Optional:

	numer katalogowy catalogue number	zdjęcie photo	przewód cable / wires	źródło światła light source	strona montażu assembly side	napięcie pracy voltage	pozycyjne / obrysowe przednie dront position / end-outline	LED	szt. pcs
*	**559**		38cm LGY-S	LED	UNIVERSAL	12V-24V	●	9	100

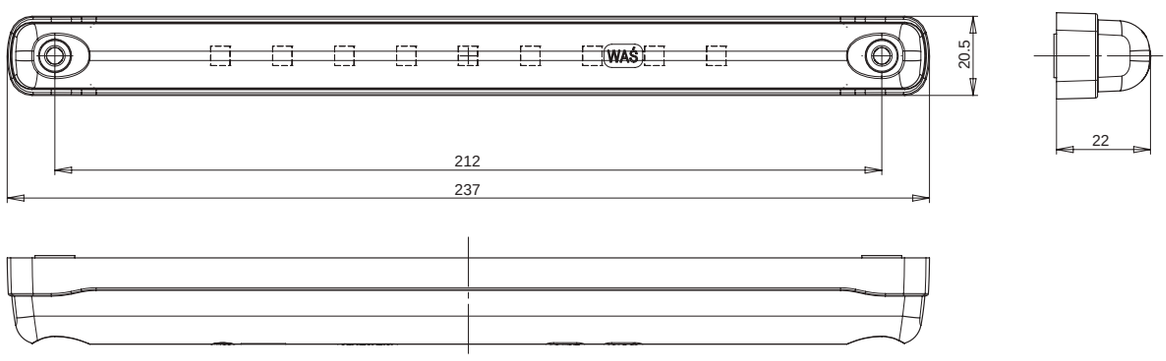

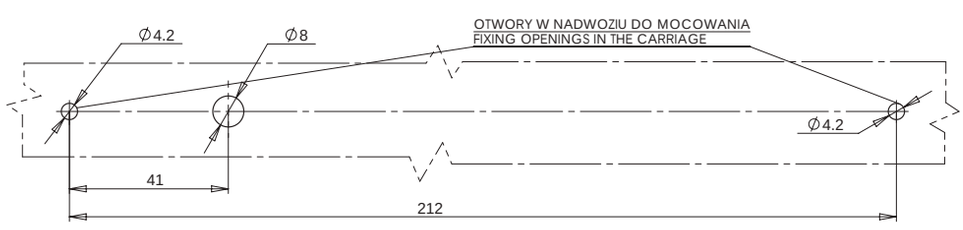

Ten produkt dostępny jest również ze złączem Jaeger. Chcąc zamówić produkt ze złączem Jaeger powinniśmy przy składaniu zamówienia pamiętać aby dopisać literki „J" przy numerze katalogowym lub dodać w uwagach komentarz o właściwym dla siebie wyprowadzeniu prądowym.
This product is also available with Jaeger connector. To order the product with Jaeger connector, please remember to add the letters „J" to the part number, or add a remark „with Jaeger" for a proper connection.

W76.4

lampa zespolona obrysowa / pozycyjna
end-outline / position multifunctional lamp

IP6K9K

E 20

Opcjonalne / Optional:

numer katalogowy catalogue number	zdjęcie photo	przewód cable / wires	źródło światła light source	strona montażu assembly side	napięcie pracy voltage	pozycyjne / obrysowe przednie front position / end-outline	LED	szt. pcs
560		38cm LGY-S	LED	UNIVERSAL	12V-24V	●	12	100

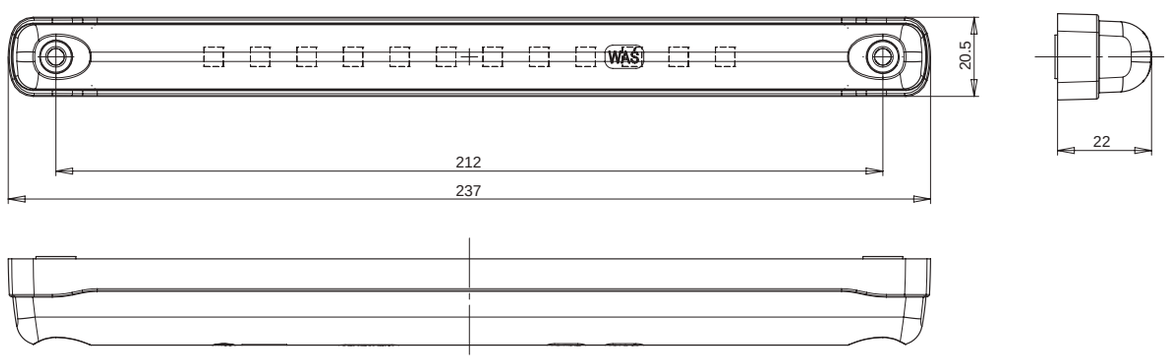

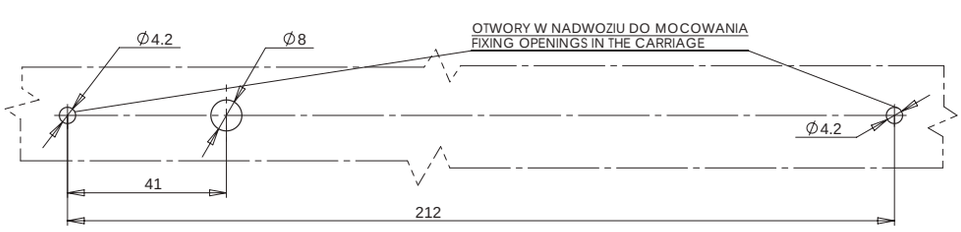

Ten produkt dostępny jest również ze złączem Jaeger. Chcąc zamówić produkt ze złączem Jaeger powinniśmy przy składaniu zamówienia pamiętać aby dopisać literki „J" przy numerze katalogowym lub dodać w uwagach komentarz o właściwym dla siebie wyprowadzeniu prądowym.
This product is also available with Jaeger connector. To order the product with Jaeger connector, please remember to add the letters „J" to the part number, or add a remark „with Jaeger" for a proper connection.

W77.1 SOLAR

lampa zespolona obrysowa / pozycyjna

end-outline / position multifunctional lamp

IP66/68

E 20

Opcjonalne / Optional:

	numer katalogowy catalogue number	zdjęcie photo	przewód cable / wires	źródło światła light source	strona montażu assembly side	napięcie pracy voltage	pozycyjne / obrysowe przednie front position / end-outline	pozycyjne / obrysowe tylnie rear position / end-outline	szt. pcs
*	**565L**		22cm LGY-S	LED	LEFT	12V-24V	●	●	40
*	**565P**		22cm LGY-S	LED	RIGHT	12V-24V	●	●	40

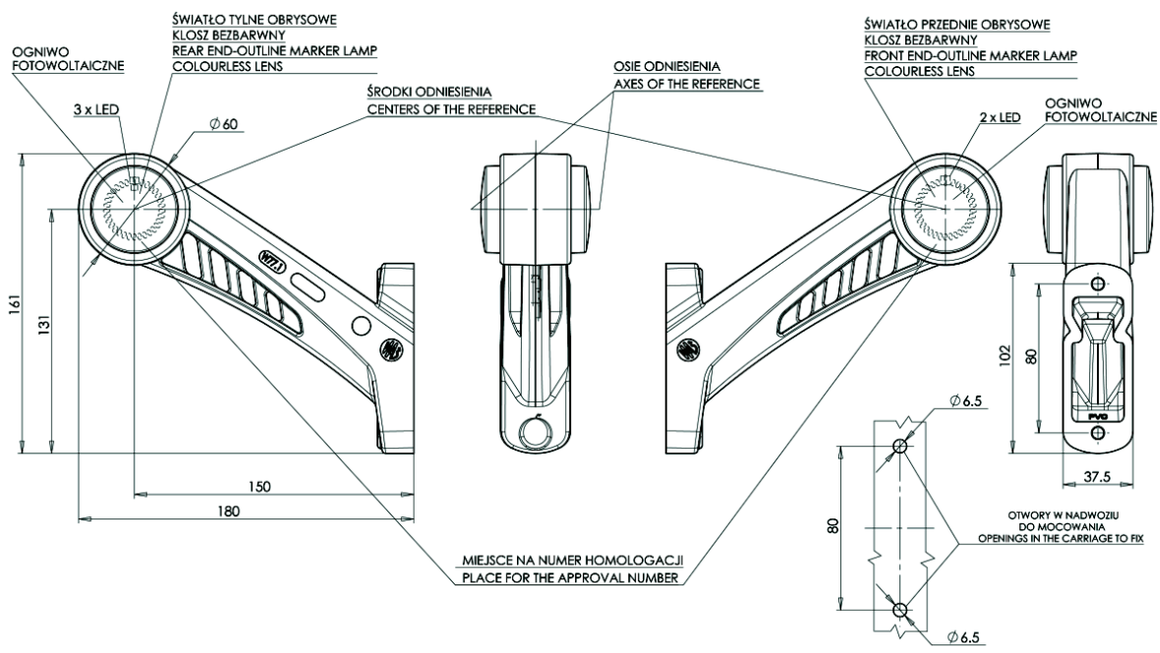

Ten produkt dostępny jest również ze złączem Jaeger. Chcąc zamówić produkt ze złączem Jaeger powinniśmy przy składaniu zamówienia pamiętać aby dopisać literki „J" przy numerze katalogowym lub dodać w uwagach komentarz o właściwym dla siebie wyprowadzeniu prądowym.
This product is also available with Jaeger connector. To order the product with Jaeger connector, please remember to add the letters „J" to the part number, or add a remark „with Jaeger" for a proper connection.

W77.3 SOLAR

lampa zespolona obrysowa / pozycyjna

end-outline / position multifunctional lamp

IP66/68

E 20

Opcjonalne / Optional:

	numer katalogowy catalogue number	zdjęcie photo	przewód cable / wires	źródło światła light source	strona montażu assembly side	napięcie pracy voltage	pozycyjne / obrysowe przednie front position / end-outline	pozycyjne / obrysowe tylnie rear position / end-outline	szt. pcs
*	**566L**		22cm LGY-S	LED	LEFT	12V-24V	●	●	40
*	**566P**		22cm LGY-S	LED	RIGHT	12V-24V	●	●	40

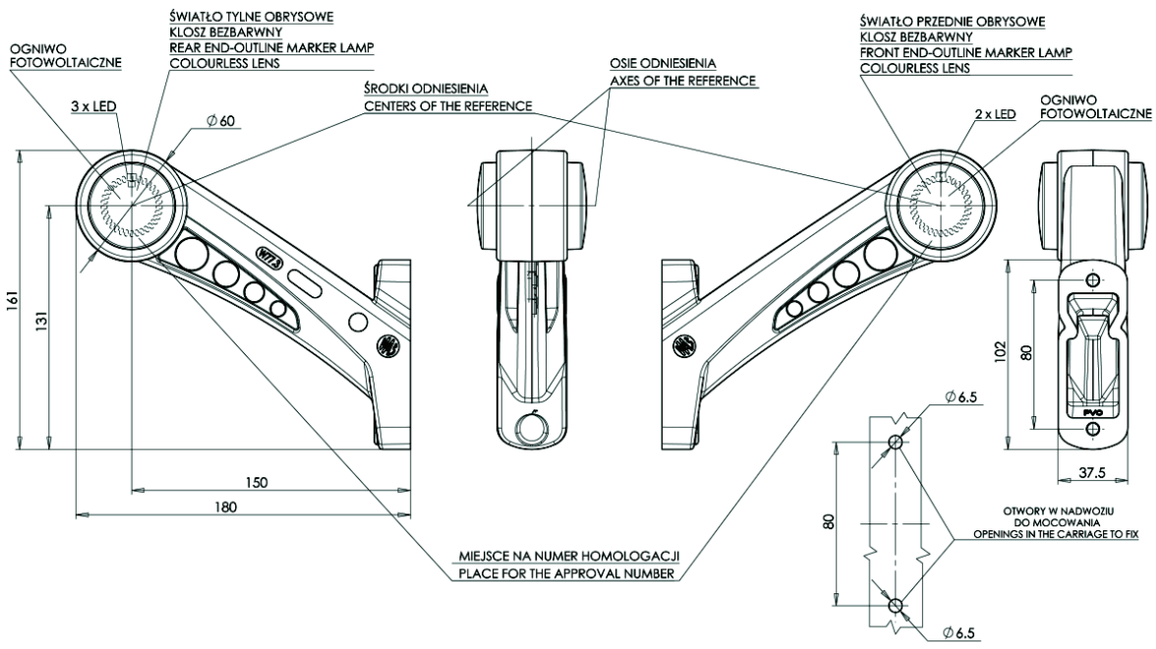

Ten produkt dostępny jest również ze złączem Jaeger. Chcąc zamówić produkt ze złączem Jaeger powinniśmy przy składaniu zamówienia pamiętać aby dopisać literki „J" przy numerze katalogowym lub dodać w uwagach komentarz o właściwym dla siebie wyprowadzeniu prądowym.
This product is also available with Jaeger connector. To order the product with Jaeger connector, please remember to add the letters „J" to the part number, or add a remark „with Jaeger" for a proper connection.

W77.1

lampa zespolona obrysowa / pozycyjna
end-outline / position multifunctional lamp
IP66/68

E 20

Opcjonalne / Optional:

numer katalogowy catalogue number	zdjęcie photo	przewód cable / wires	źródło światła light source	strona montażu assembly side	napięcie pracy voltage	pozycyjne / obrysowe przednie front position / end-outline	pozycyjne / obrysowe tylne rear position / end-outline	pozycyjne / obrysowe boczne side position / end-outline	szt. pcs
567L		22cm LGY-S	LED	LEFT	12V-24V	●	●	●	40
567P		22cm LGY-S	LED	RIGHT	12V-24V	●	●	●	40
568L		22cm LGY-S	LED	LEFT	12V-24V	●	●		40
568P		22cm LGY-S	LED	RIGHT	12V-24V	●	●		40

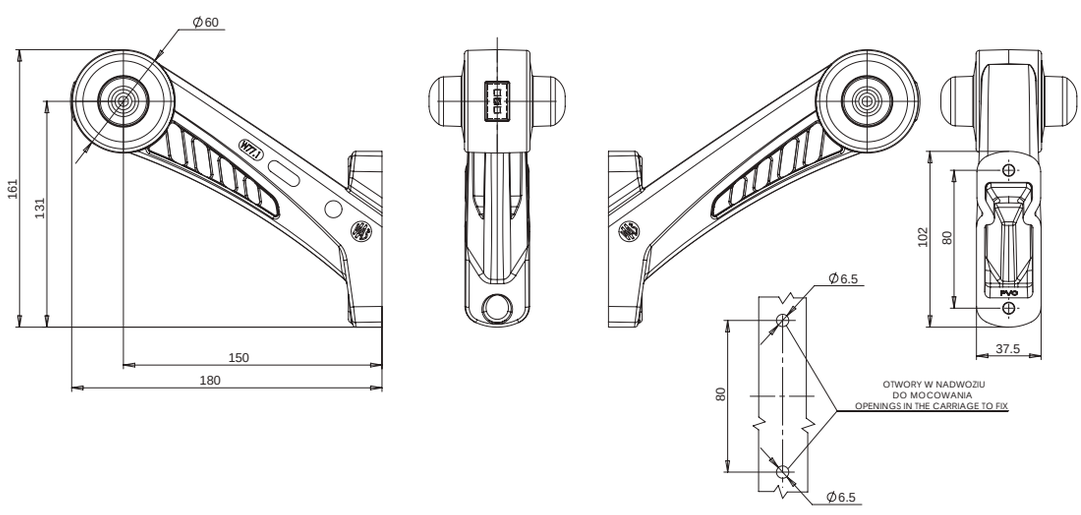

Ten produkt dostępny jest również ze złączem Jaeger. Chcąc zamówić produkt ze złączem Jaeger powinniśmy przy składaniu zamówienia pamiętać aby dopisać literki „J" przy numerze katalogowym lub dodać w uwagach komentarz o właściwym dla siebie wyprowadzeniu prądowym.
This product is also available with Jaeger connector. To order the product with Jaeger connector, please remember to add the letters „J" to the part number, or add a remark „with Jaeger" for a proper connection.

W77.2

lampa zespolona obrysowa / pozycyjna
end-outline / position multifunctional lamp

IP66/68

E 20

Opcjonalne / Optional:

numer katalogowy catalogue number	zdjęcie photo	przewód cable / wires	źródło światła light source	strona montażu assembly side	napięcie pracy voltage	pozycyjne / obrysowe przednie front position / end-outline	pozycyjne / obrysowe tylne rear position / end-outline	pozycyjne / obrysowe boczne side position / end-outline	szt. pcs
569L		27cm LGY-S	LED	LEFT	12V-24V	●	●	●	40
569P		27cm LGY-S	LED	RIGHT	12V-24V	●	●	●	40
570L		27cm LGY-S	LED	LEFT	12V-24V	●	●		40
570P		27cm LGY-S	LED	RIGHT	12V-24V	●	●		40

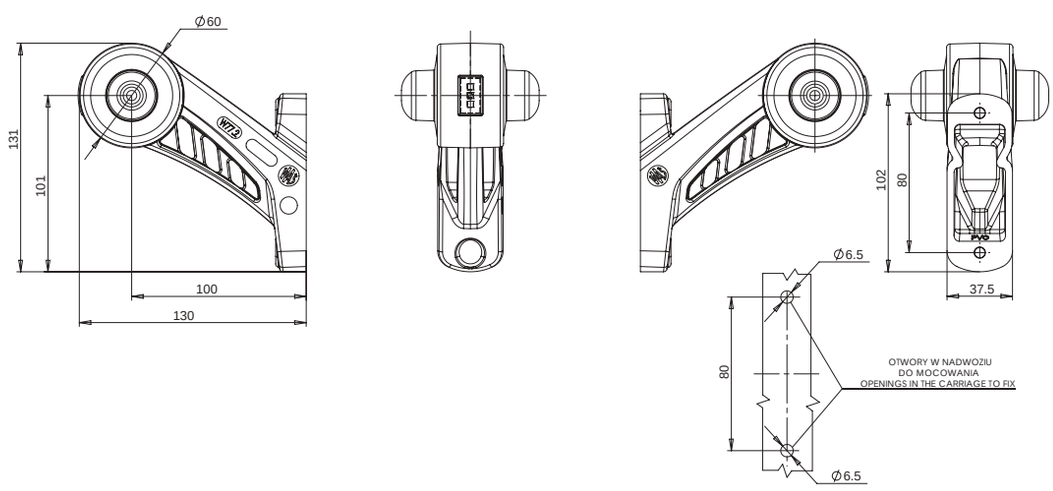

Ten produkt dostępny jest również ze złączem Jaeger. Chcąc zamówić produkt ze złączem Jaeger powinniśmy przy składaniu zamówienia pamiętać aby dopisać literki „J" przy numerze katalogowym lub dodać w uwagach komentarz o właściwym dla siebie wyprowadzeniu prądowym.
This product is also available with Jaeger connector. To order the product with Jaeger connector, please remember to add the letters „J" to the part number, or add a remark „with Jaeger" for a proper connection.

W77.3

lampa zespolona obrysowa / pozycyjna
end-outline / position multifunctional lamp

IP66/68

E 20

Opcjonalne / Optional:

numer katalogowy catalogue number	zdjęcie photo	przewód cable / wires	źródło światła light source	strona montażu assembly side	napięcie pracy voltage	pozycyjne / obrysowe przednie front position / end-outline	pozycyjne / obrysowe tylne rear position / end-outline	pozycyjne / obrysowe boczne side position / end-outline	szt. pcs
571L		22cm LGY-5	LED	LEFT	12V-24V	●	●	●	40
571P		22cm LGY-5	LED	RIGHT	12V-24V	●	●	●	40
572L		22cm LGY-5	LED	LEFT	12V-24V	●	●		40
572P		22cm LGY-5	LED	RIGHT	12V-24V	●	●		40

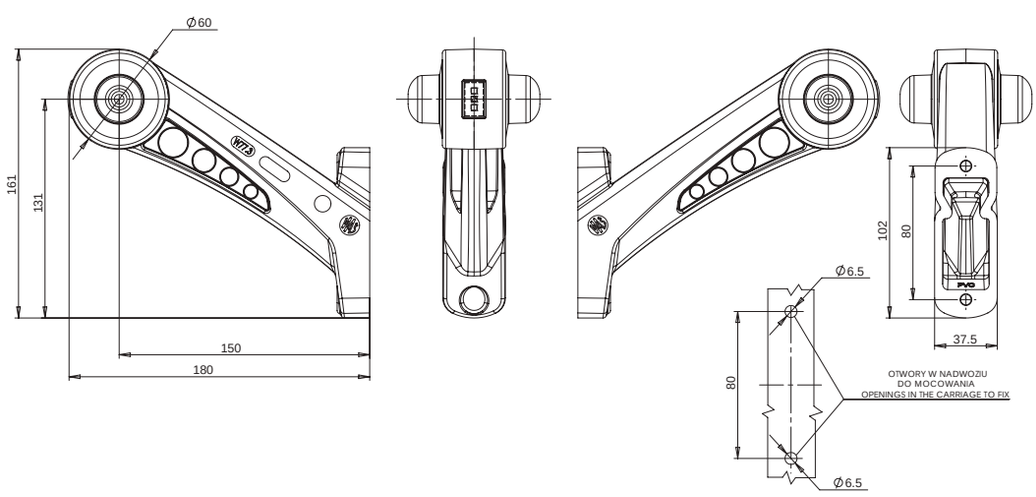

Ten produkt dostępny jest również ze złączem Jaeger. Chcąc zamówić produkt ze złączem Jaeger powinniśmy przy składaniu zamówienia pamiętać aby dopisać literki „J" przy numerze katalogowym lub dodać w uwagach komentarz o właściwym dla siebie wyprowadzeniu prądowym.
This product is also available with Jaeger connector. To order the product with Jaeger connector, please remember to add the letters „J" to the part number, or add a remark „with Jaeger" for a proper connection.

W77.4

lampa zespolona obrysowa / pozycyjna
end-outline / position multifunctional lamp
IP66/68

E 20

Opcjonalne / Optional:

numer katalogowy catalogue number	zdjęcie photo	przewód cable / wires	źródło światła light source	strona montażu assembly side	napięcie pracy voltage	pozycyjne / obrysowe przednie front position / end-outline	pozycyjne / obrysowe tylne rear position / end-outline	pozycyjne / obrysowe boczne side position / end-outline	szt. pcs
573L		27cm LGY-S	LED	LEFT	12V-24V	●	●	●	40
573P		27cm LGY-S	LED	RIGHT	12V-24V	●	●	●	40
574L		27cm LGY-S	LED	LEFT	12V-24V	●	●		40
574P		27cm LGY-S	LED	RIGHT	12V-24V	●	●		40

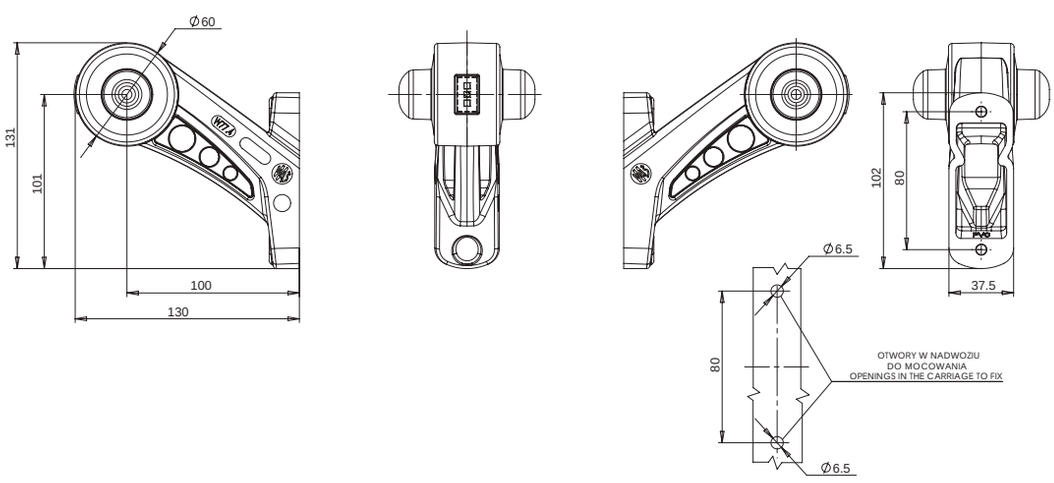

Ten produkt dostępny jest również ze złączem Jaeger. Chcąc zamówić produkt ze złączem Jaeger powinniśmy przy składaniu zamówienia pamiętać aby dopisać literki „J" przy numerze katalogowym lub dodać w uwagach komentarz o właściwym dla siebie wyprowadzeniu prądowym.
This product is also available with Jaeger connector. To order the product with Jaeger connector, please remember to add the letters „J" to the part number, or add a remark „with Jaeger" for a proper connection.

W77.1RF

lampa zespolona obrysowa / pozycyjna

end-outline / position multifunctional lamp

IP66/68

E 20

Opcjonalne / Optional:

numer katalogowy catalogue number	zdjęcie photo	przewód cable / wires	źródło światła light source	strona montażu assembly side	napięcie pracy voltage	pozycyjne / obrysowe przednie front position / end-outline	pozycyjne / obrysowe tylne rear position / end-outline	pozycyjne / obrysowe boczne side position / end-outline	szt. pcs
575BCL		22cm LGY-S	LED	LEFT	12V-24V	●	●	●	40
575BCP		22cm LGY-S	LED	RIGHT	12V-24V	●	●	●	40
576BCL		22cm LGY-S	LED	LEFT	12V-24V	●	●		40
576BCP		22cm LGY-S	LED	RIGHT	12V-24V	●	●		40

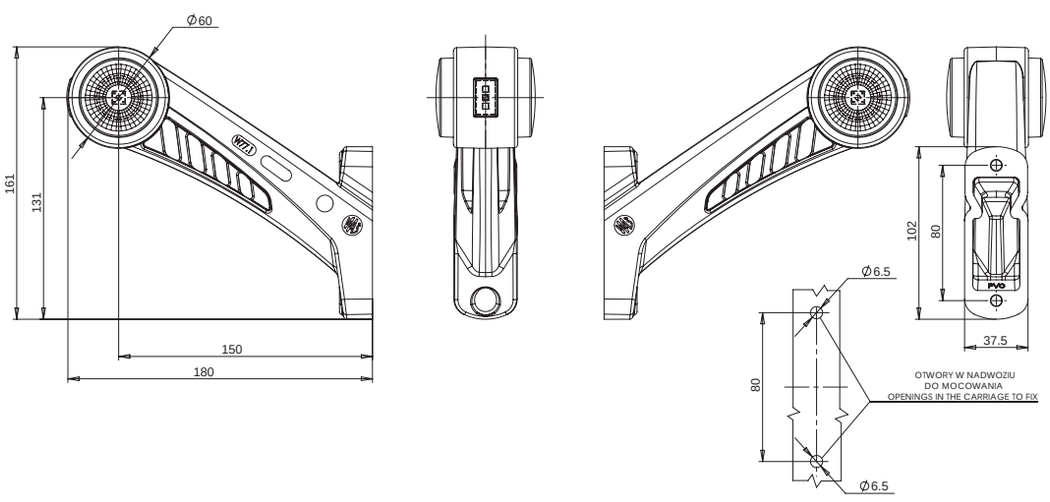

Ten produkt dostępny jest również ze złączem Jaeger. Chcąc zamówić produkt ze złączem Jaeger powinniśmy przy składaniu zamówienia pamiętać aby dopisać literki „J" przy numerze katalogowym lub dodać w uwagach komentarz o właściwym dla siebie wyprowadzeniu prądowym.
This product is also available with Jaeger connector. To order the product with Jaeger connector, please remember to add the letters „J" to the part number, or add a remark „with Jaeger" for a proper connection.

W77.2RF

lampa zespolona obrysowa / pozycyjna
end-outline / position multifunctional lamp
IP66/68

E 20

Opcjonalne / Optional:

numer katalogowy catalogue number	zdjęcie photo	przewód cable / wires	źródło światła light source	strona montażu assembly side	napięcie pracy voltage	pozycyjne / obrysowe przednie front position / end-outline	pozycyjne / obrysowe tylne rear position / end-outline	pozycyjne / obrysowe boczne side position / end-outline	szt. pcs
577BCL		27cm LGY-S	LED	LEFT	12V-24V	●	●	●	40
577BCP		27cm LGY-S	LED	RIGHT	12V-24V	●	●	●	40
578BCL		27cm LGY-S	LED	LEFT	12V-24V	●	●		40
578BCP		27cm LGY-S	LED	RIGHT	12V-24V	●	●		40

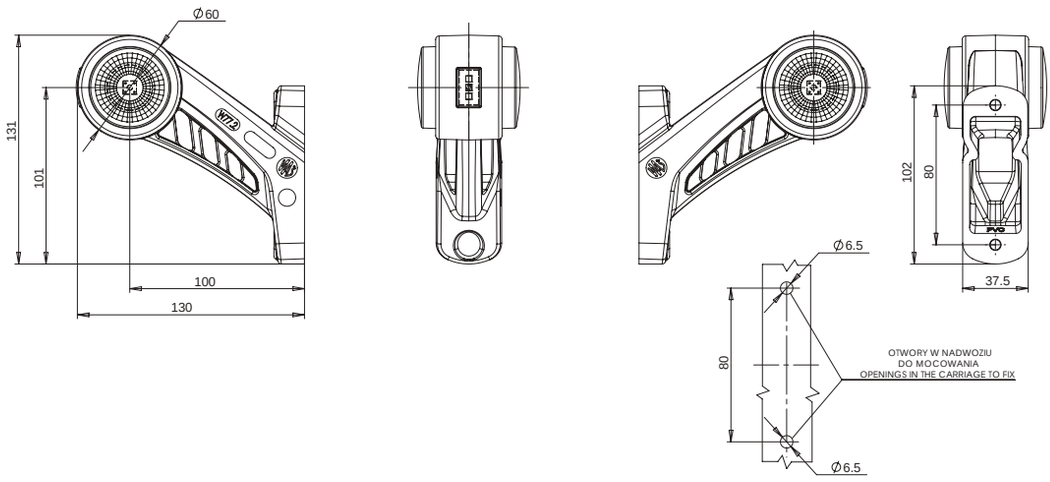

Ten produkt dostępny jest również ze złączem Jaeger. Chcąc zamówić produkt ze złączem Jaeger powinniśmy przy składaniu zamówienia pamiętać aby dopisać literki „J" przy numerze katalogowym lub dodać w uwagach komentarz o właściwym dla siebie wyprowadzeniu prądowym.
This product is also available with Jaeger connector. To order the product with Jaeger connector, please remember to add the letters „J" to the part number, or add a remark „with Jaeger" for a proper connection.

W77.3RF

lampa zespolona obrysowa / pozycyjna

end-outline / position multifunctional lamp

IP66/68

E 20

Opcjonalne / Optional:

numer katalogowy catalogue number	zdjęcie photo	przewód cable / wires	źródło światła light source	strona montażu assembly side	napięcie pracy voltage	pozycyjne / obrysowe przednie front position / end-outline	pozycyjne / obrysowe tylne rear position / end-outline	pozycyjne / obrysowe boczne side position / end-outline	szt. pcs
579BCL		22cm LGY-S	LED	LEFT	12V-24V	●	●	●	40
579BCP		22cm LGY-S	LED	RIGHT	12V-24V	●	●	●	40
580BCL		22cm LGY-S	LED	LEFT	12V-24V	●	●		40
580BCP		22cm LGY-S	LED	RIGHT	12V-24V	●	●		40

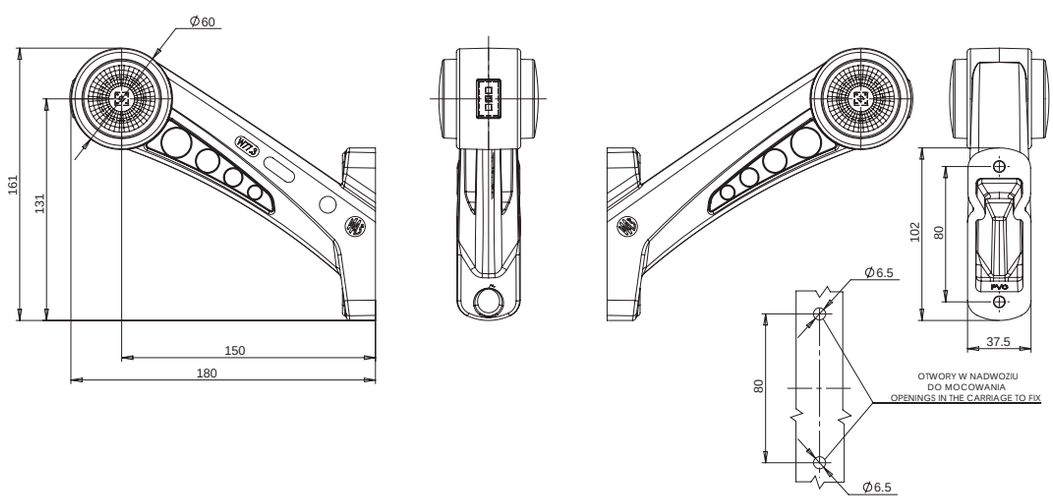

Ten produkt dostępny jest również ze złączem Jaeger. Chcąc zamówić produkt ze złączem Jaeger powinniśmy przy składaniu zamówienia pamiętać aby dopisać literki „J" przy numerze katalogowym lub dodać w uwagach komentarz o właściwym dla siebie wyprowadzeniu prądowym.
This product is also available with Jaeger connector. To order the product with Jaeger connector, please remember to add the letters „J" to the part number, or add a remark „with Jaeger" for a proper connection.

W77.4RF

lampa zespolona obrysowa / pozycyjna

end-outline / position multifunctional lamp

IP66/68

E 20

Opcjonalne / Optional:

numer katalogowy catalogue number	zdjęcie photo	przewód cable / wires	źródło światła light source	strona montażu assembly side	napięcie pracy voltage	pozycyjne / obrysowe przednie front position / end-outline	pozycyjne / obrysowe tylne rear position / end-outline	pozycyjne / obrysowe boczne side position / end-outline	szt. pcs
581BCL		27cm LGY-S	LED	LEFT	12V-24V	●	●	●	40
581BCP		27cm LGY-S	LED	RIGHT	12V-24V	●	●	●	40
582BCL		27cm LGY-S	LED	LEFT	12V-24V	●	●		40
582BCP		27cm LGY-S	LED	RIGHT	12V-24V	●	●		40

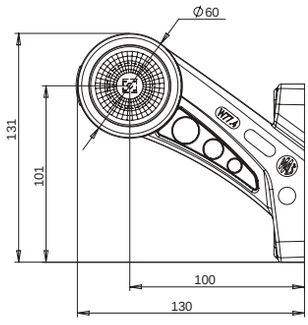

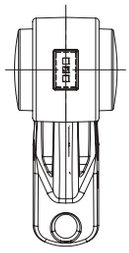

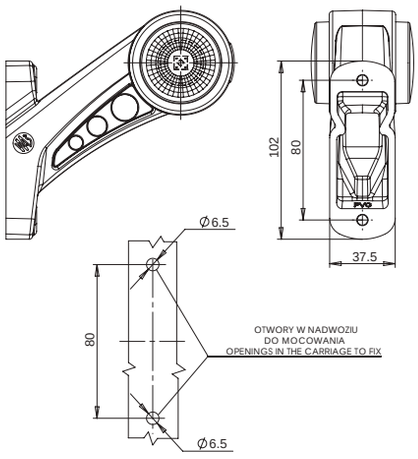

Ten produkt dostępny jest również ze złączem Jaeger. Chcąc zamówić produkt ze złączem Jaeger powinniśmy przy składaniu zamówienia pamiętać aby dopisać literki „J" przy numerze katalogowym lub dodać w uwagach komentarz o właściwym dla siebie wyprowadzeniu prądowym.
This product is also available with Jaeger connector. To order the product with Jaeger connector, please remember to add the letters „J" to the part number, or add a remark „with Jaeger" for a proper connection.

W77.1W

lampa zespolona obrysowa / pozycyjna
end-outline / position multifunctional lamp

IP66/68

Opcjonalne / Optional:

E 20

numer katalogowy catalogue number	zdjęcie photo	przewód cable / wires	źródło światła light source	strona montażu assembly side	napięcie pracy voltage	pozycyjne / obrysowe przednie front position / end-outline	pozycyjne / obrysowe tylne rear position / end-outline	pozycyjne / obrysowe boczne side position / end-outline	szt. pcs
599BCL		22cm LGY-S	LED	LEFT	12V-24V	●	●	●	40
599BCP		22cm LGY-S	LED	RIGHT	12V-24V	●	●	●	40
600BCL		22cm LGY-S	LED	LEFT	12V-24V	●	●		40
600BCP		22cm LGY-S	LED	RIGHT	12V-24V	●	●		40

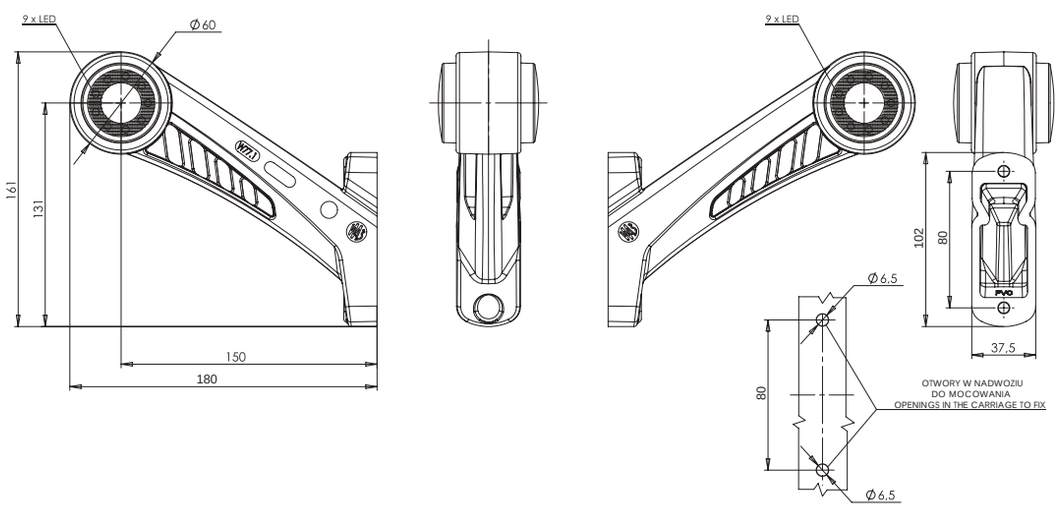

Ten produkt dostępny jest również ze złączem Jaeger. Chcąc zamówić produkt ze złączem Jaeger powinniśmy przy składaniu zamówienia pamiętać aby dopisać literki „J" przy numerze katalogowym lub dodać w uwagach komentarz o właściwym dla siebie wyprowadzeniu prądowym.
This product is also available with Jaeger connector. To order the product with Jaeger connector, please remember to add the letters „J" to the part number, or add a remark „with Jaeger" for a proper connection.

W77.2W

lampa zespolona obrysowa / pozycyjna
end-outline / position multifunctional lamp

IP66/68

E 20

Opcjonalne / Optional:

numer katalogowy catalogue number	zdjęcie photo	przewód cable / wires	źródło światła light source	strona montażu assembly side	napięcie pracy voltage	pozycyjne / obrysowe przednie front position / end-outline	pozycyjne / obrysowe tylne rear position / end-outline	pozycyjne / obrysowe boczne side position / end-outline	szt. pcs
601BCL		27cm LGY-S	LED	LEFT	12V-24V	●	●	●	40
601BCP		27cm LGY-S	LED	RIGHT	12V-24V	●	●	●	40
602BCL		27cm LGY-S	LED	LEFT	12V-24V	●	●		40
602BCP		27cm LGY-S	LED	RIGHT	12V-24V	●	●		40

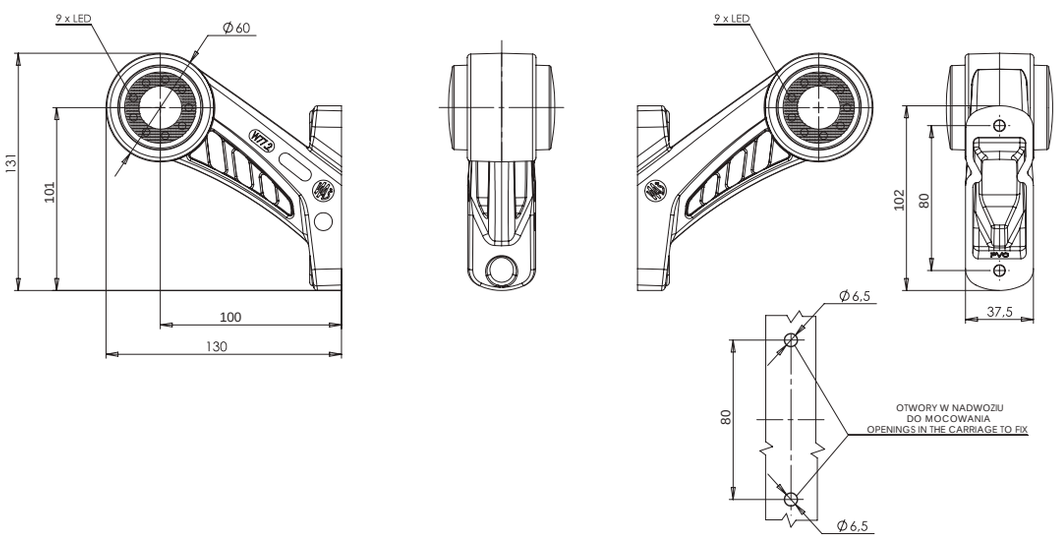

Ten produkt dostępny jest również ze złączem Jaeger. Chcąc zamówić produkt ze złączem Jaeger powinniśmy przy składaniu zamówienia pamiętać aby dopisać literki „J" przy numerze katalogowym lub dodać w uwagach komentarz o właściwym dla siebie wyprowadzeniu prądowym.
This product is also available with Jaeger connector. To order the product with Jaeger connector, please remember to add the letters „J" to the part number, or add a remark „with Jaeger" for a proper connection.

W77.3W

lampa zespolona obrysowa / pozycyjna
end-outline / position multifunctional lamp

IP66/68

E 20

Opcjonalne / Optional:

numer katalogowy catalogue number	zdjęcie photo	przewód cable / wires	źródło światła light source	strona montażu assembly side	napięcie pracy voltage	pozycyjne / obrysowe przednie front position / end-outline	pozycyjne / obrysowe tylne rear position / end-outline	pozycyjne / obrysowe boczne side position / end-outline	szt. pcs
603BCL		22cm LGY-S	LED	LEFT	12V-24V	●	●	●	40
603BCP		22cm LGY-S	LED	RIGHT	12V-24V	●	●	●	40
604BCL		22cm LGY-S	LED	LEFT	12V-24V	●	●		40
604BCP		22cm LGY-S	LED	RIGHT	12V-24V	●	●		40

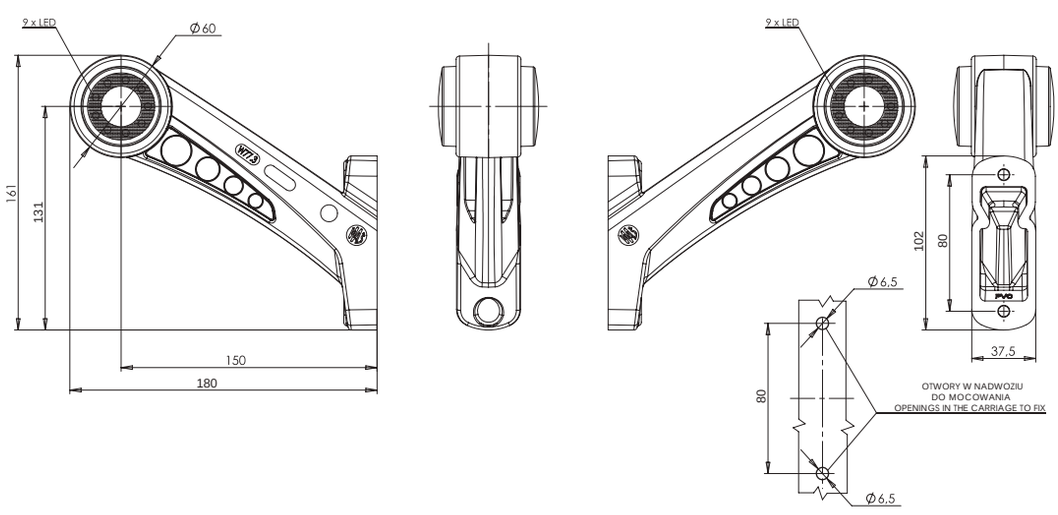

Ten produkt dostępny jest również ze złączem Jaeger. Chcąc zamówić produkt ze złączem Jaeger powinniśmy przy składaniu zamówienia pamiętać aby dopisać literki „J" przy numerze katalogowym lub dodać w uwagach komentarz o właściwym dla siebie wyprowadzeniu prądowym.
This product is also available with Jaeger connector. To order the product with Jaeger connector, please remember to add the letters „J" to the part number, or add a remark „with Jaeger" for a proper connection.

W77.4W

lampa zespolona obrysowa / pozycyjna
end-outline / position multifunctional lamp

IP66/68

E 20

Opcjonalne / Optional:

numer katalogowy catalogue number	zdjęcie photo	przewód cable / wires	źródło światła light source	strona montażu assembly side	napięcie pracy voltage	pozycyjne / obrysowe przednie front position / end-outline	pozycyjne / obrysowe tylne rear position / end-outline	pozycyjne / obrysowe boczne side position / end-outline	szt. pcs
605BCL		27cm LGY-S	LED	LEFT	12V-24V	●	●	●	40
605BCP		27cm LGY-S	LED	RIGHT	12V-24V	●	●	●	40
606BCL		27cm LGY-S	LED	LEFT	12V-24V	●	●		40
606BCP		27cm LGY-S	LED	RIGHT	12V-24V	●	●		40

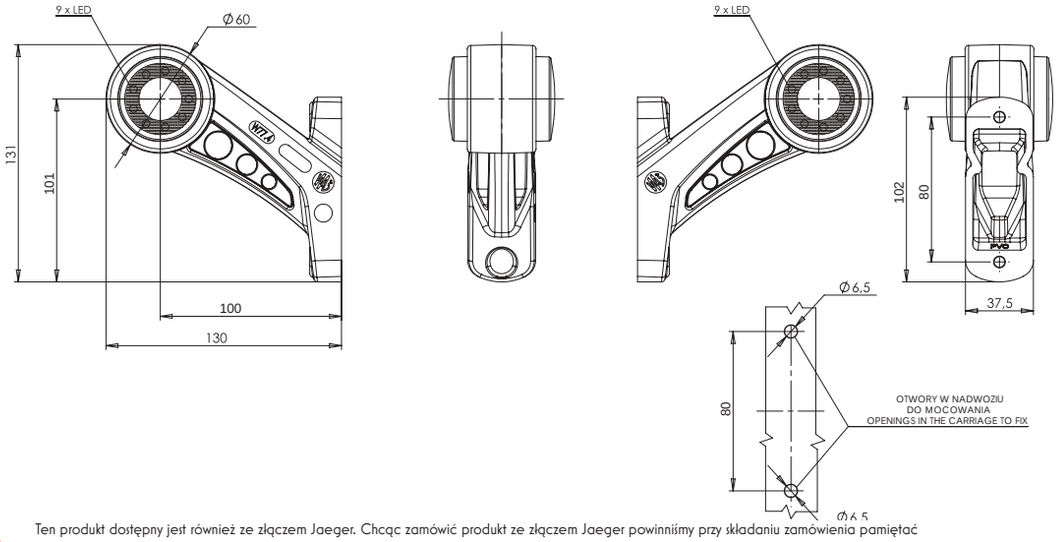

Ten produkt dostępny jest również ze złączem Jaeger. Chcąc zamówić produkt ze złączem Jaeger powinniśmy przy składaniu zamówienia pamiętać aby dopisać literki „J" przy numerze katalogowym lub dodać w uwagach komentarz o właściwym dla siebie wyprowadzeniu prądowym.
This product is also available with Jaeger connector. To order the product with Jaeger connector, please remember to add the letters „J" to the part number, or add a remark „with Jaeger" for a proper connection.

W77.1WW

lampa zespolona obrysowa / pozycyjna
end-outline / position multifunctional lamp

IP66/68

E 20

Opcjonalne / Optional:

numer katalogowy catalogue number	zdjęcie photo	przewód cable / wires	źródło światła light source	strona montażu assembly side	napięcie pracy voltage	pozycyjne / obrysowe przednie front position / end-outline	pozycyjne / obrysowe tylne rear position / end-outline	pozycyjne / obrysowe boczne side position / end-outline	szt. pcs
607BCL		22cm LGY-S	LED	LEFT	12V-24V	●	●	●	40
607BCP		22cm LGY-S	LED	RIGHT	12V-24V	●	●	●	40
608BCL		22cm LGY-S	LED	LEFT	12V-24V	●	●		40
608BCP		22cm LGY-S	LED	RIGHT	12V-24V	●	●		40

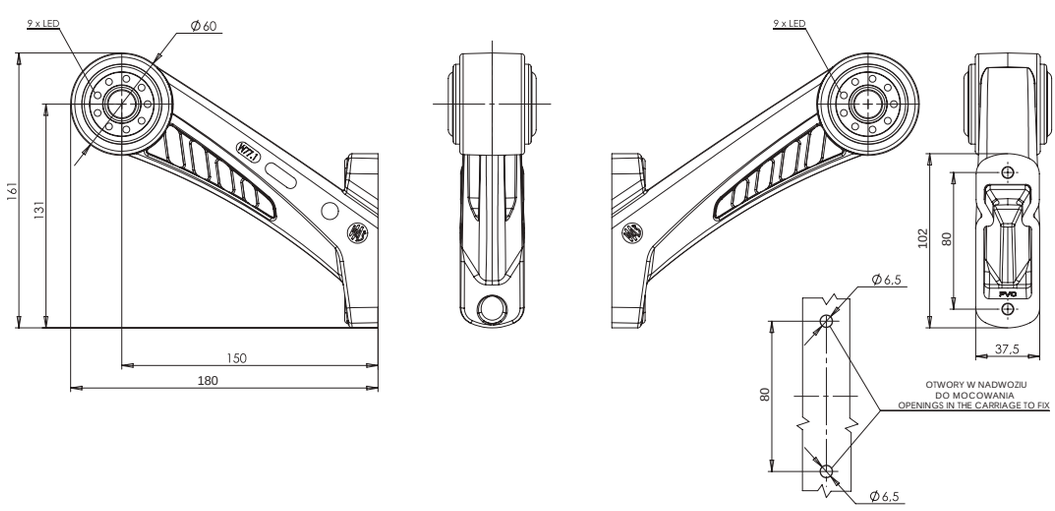

Ten produkt dostępny jest również ze złączem Jaeger. Chcąc zamówić produkt ze złączem Jaeger powinniśmy przy składaniu zamówienia pamiętać aby dopisać literki „J" przy numerze katalogowym lub dodać w uwagach komentarz o właściwym dla siebie wyprowadzeniu prądowym.
This product is also available with Jaeger connector. To order the product with Jaeger connector, please remember to add the letters „J" to the part number, or add a remark „with Jaeger" for a proper connection.

W77.2WW

lampa zespolona obrysowa / pozycyjna
end-outline / position multifunctional lamp

IP66/68

E 20

Opcjonalne / Optional:

numer katalogowy catalogue number	zdjęcie photo	przewód cable / wires	źródło światła light source	strona montażu assembly side	napięcie pracy voltage	pozycyjne / obrysowe przednie front position / end-outline	pozycyjne / obrysowe tylne rear position / end-outline	pozycyjne / obrysowe boczne side position / end-outline	szt. pcs
609BCL		27cm LGY-S	LED	LEFT	12V-24V	●	●	●	40
609BCP		27cm LGY-S	LED	RIGHT	12V-24V	●	●	●	40
610BCL		27cm LGY-S	LED	LEFT	12V-24V	●	●		40
610BCP		27cm LGY-S	LED	RIGHT	12V-24V	●	●		40

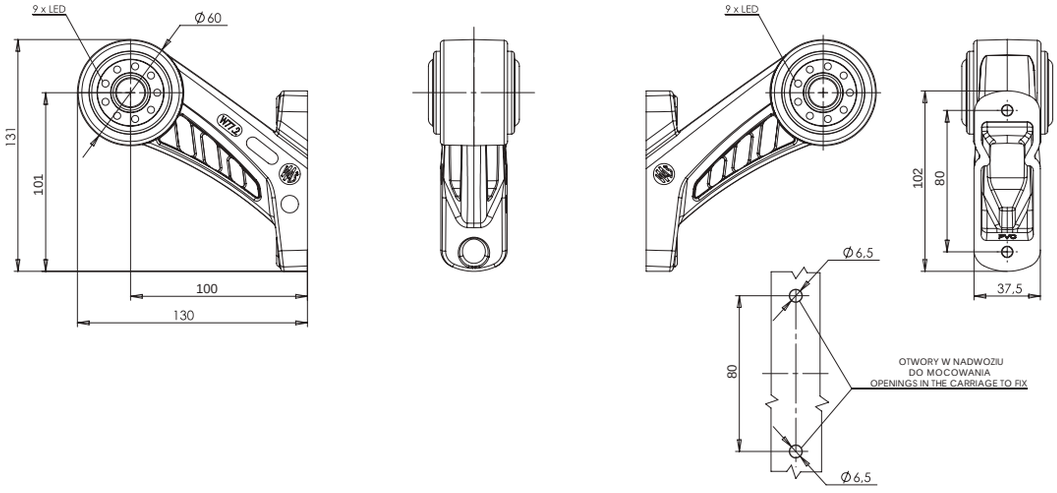

Ten produkt dostępny jest również ze złączem Jaeger. Chcąc zamówić produkt ze złączem Jaeger powinniśmy przy składaniu zamówienia pamiętać aby dopisać literki „J" przy numerze katalogowym lub dodać w uwagach komentarz o właściwym dla siebie wyprowadzeniu prądowym.
This product is also available with Jaeger connector. To order the product with Jaeger connector, please remember to add the letters „J" to the part number, or add a remark „with Jaeger" for a proper connection.

W77.3WW

lampa zespolona obrysowa / pozycyjna
end-outline / position multifunctional lamp

IP66/68

E 20

Opcjonalne / Optional:

numer katalogowy catalogue number	zdjęcie photo	przewód cable / wires	źródło światła light source	strona montażu assembly side	napięcie pracy voltage	pozycyjne / obrysowe przednie front position / end-outline	pozycyjne / obrysowe tylne rear position / end-outline	pozycyjne / obrysowe boczne side position / end-outline	szt. pcs
611BCL		22cm LGY-S	LED	LEFT	12V-24V	●	●	●	40
611BCP		22cm LGY-S	LED	RIGHT	12V-24V	●	●	●	40
612BCL		22cm LGY-S	LED	LEFT	12V-24V	●	●		40
612BCP		22cm LGY-S	LED	RIGHT	12V-24V	●	●		40

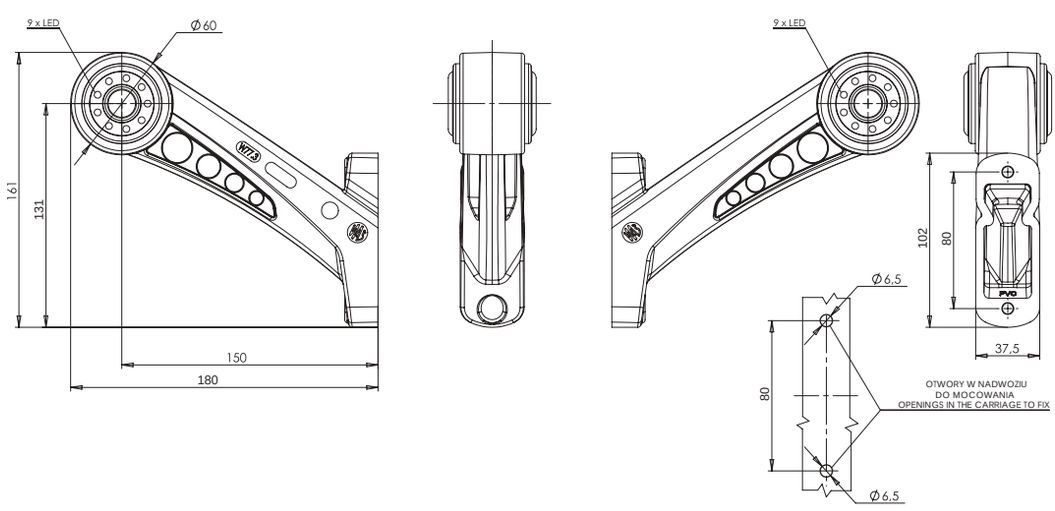

Ten produkt dostępny jest również ze złączem Jaeger. Chcąc zamówić produkt ze złączem Jaeger powinniśmy przy składaniu zamówienia pamiętać aby dopisać literki „J" przy numerze katalogowym lub dodać w uwagach komentarz o właściwym dla siebie wyprowadzeniu prądowym.
This product is also available with Jaeger connector. To order the product with Jaeger connector, please remember to add the letters „J" to the part number, or add a remark „with Jaeger" for a proper connection.

W77.4WW

lampa zespolona obrysowa / pozycyjna
end-outline / position multifunctional lamp

IP66/68

E 20

Opcjonalne / Optional:

numer katalogowy catalogue number	zdjęcie photo	przewód cable / wires	źródło światła light source	strona montażu assembly side	napięcie pracy voltage	pozycyjne / obrysowe przednie front position / end-outline	pozycyjne / obrysowe tylne rear position / end-outline	pozycyjne / obrysowe boczne side position / end-outline	szt. pcs
613BCL		27cm LGY-S	LED	LEFT	12V-24V	●	●	●	40
613BCP		27cm LGY-S	LED	RIGHT	12V-24V	●	●	●	40
614BCL		27cm LGY-S	LED	LEFT	12V-24V	●	●		40
614BCP		27cm LGY-S	LED	RIGHT	12V-24V	●	●		40

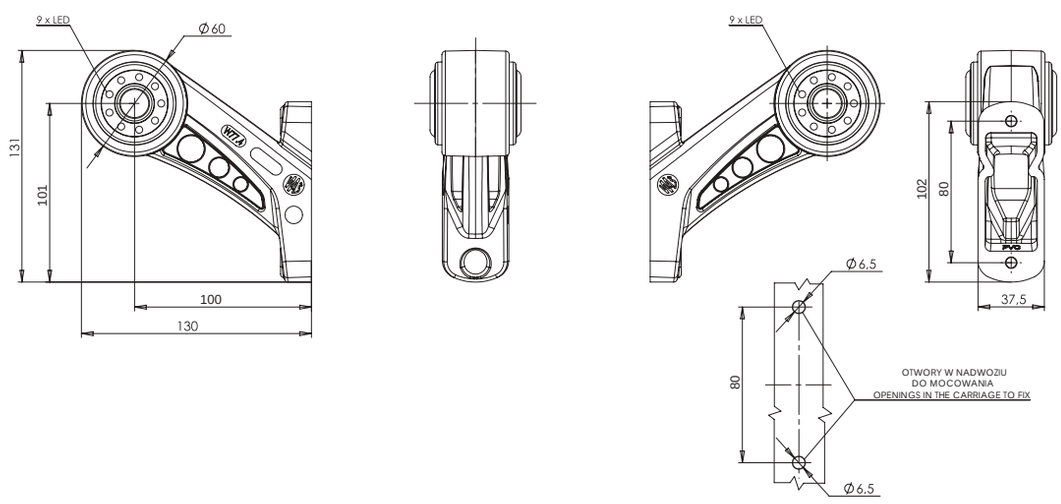

Ten produkt dostępny jest również ze złączem Jaeger. Chcąc zamówić produkt ze złączem Jaeger powinniśmy przy składaniu zamówienia pamiętać aby dopisać literki „J" przy numerze katalogowym lub dodać w uwagach komentarz o właściwym dla siebie wyprowadzeniu prądowym.
This product is also available with Jaeger connector. To order the product with Jaeger connector, please remember to add the letters „J" to the part number, or add a remark „with Jaeger" for a proper connection.

W77.1S

lampa zespolona obrysowa / pozycyjna
end-outline / position multifunctional lamp

IP66/68

E 20

Opcjonalne / Optional:

numer katalogowy catalogue number	zdjęcie photo	przewód cable / wires	źródło światła light source	strona montażu assembly side	napięcie pracy voltage	pozycyjne / obrysowe przednie front position / end-outline	pozycyjne / obrysowe tylne rear position / end-outline	pozycyjne / obrysowe boczne side position / end-outline	szt. pcs
615BCL		22cm LGY-S	LED	LEFT	12V-24V	●	●	●	40
615BCP		22cm LGY-S	LED	RIGHT	12V-24V	●	●	●	40
616BCL		22cm LGY-S	LED	LEFT	12V-24V	●	●		40
616BCP		22cm LGY-S	LED	RIGHT	12V-24V	●	●		40

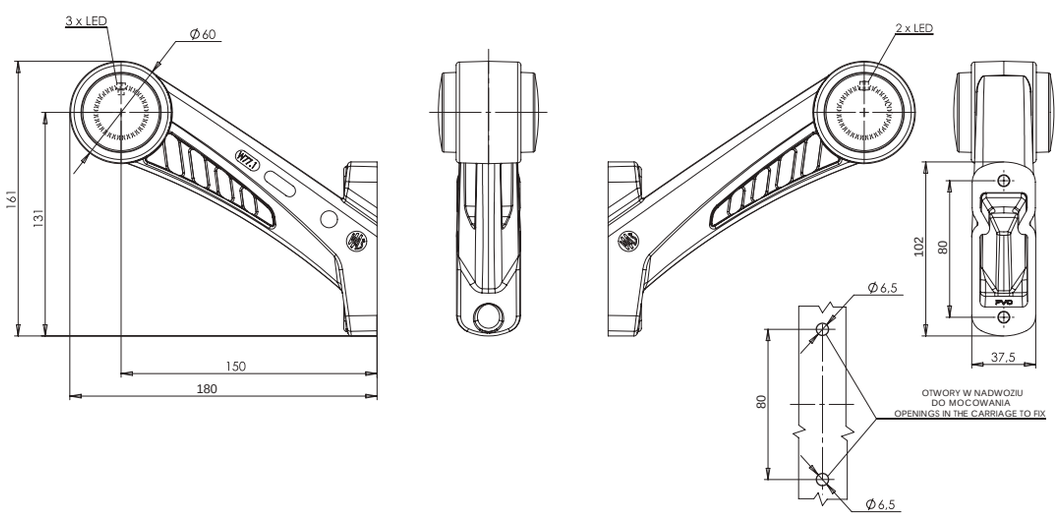

Ten produkt dostępny jest również ze złączem Jaeger. Chcąc zamówić produkt ze złączem Jaeger powinniśmy przy składaniu zamówienia pamiętać aby dopisać literki „J" przy numerze katalogowym lub dodać w uwagach komentarz o właściwym dla siebie wyprowadzeniu prądowym.
This product is also available with Jaeger connector. To order the product with Jaeger connector, please remember to add the letters „J" to the part number, or add a remark „with Jaeger" for a proper connection.

W77.2S

lampa zespolona obrysowa / pozycyjna
end-outline / position multifunctional lamp

IP66/68

E 20

Opcjonalne / Optional:

numer katalogowy catalogue number	zdjęcie photo	przewód cable / wires	źródło światła light source	strona montażu assembly side	napięcie pracy voltage	pozycyjne / obrysowe przednie front position / end-outline	pozycyjne / obrysowe tylne rear position / end-outline	pozycyjne / obrysowe boczne side position / end-outline	szt. pcs
617BCL		27cm LGY-S	LED	LEFT	12V-24V	●	●	●	40
617BCP		27cm LGY-S	LED	RIGHT	12V-24V	●	●	●	40
618BCL		27cm LGY-S	LED	LEFT	12V-24V	●	●		40
618BCP		27cm LGY-S	LED	RIGHT	12V-24V	●	●		40

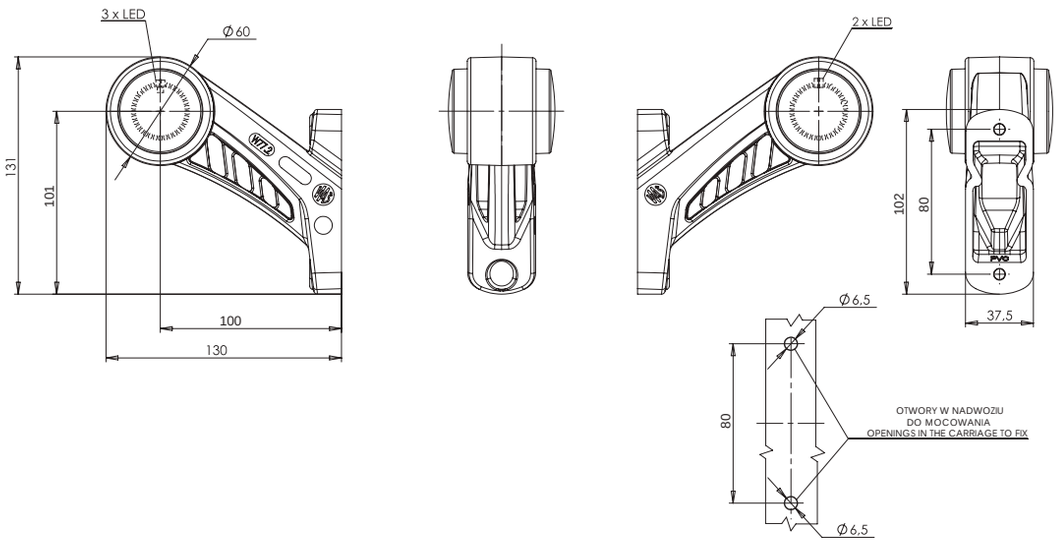

Ten produkt dostępny jest również ze złączem Jaeger. Chcąc zamówić produkt ze złączem Jaeger powinniśmy przy składaniu zamówienia pamiętać aby dopisać literki „J" przy numerze katalogowym lub dodać w uwagach komentarz o właściwym dla siebie wyprowadzeniu prądowym.
This product is also available with Jaeger connector. To order the product with Jaeger connector, please remember to add the letters „J" to the part number, or add a remark „with Jaeger" for a proper connection.

W77.3S

lampa zespolona obrysowa / pozycyjna

end-outline / position multifunctional lamp

IP66/68

E 20

Opcjonalne / Optional:

numer katalogowy catalogue number	zdjęcie photo	przewód cable / wires	źródło światła light source	strona montażu assembly side	napięcie pracy voltage	pozycyjne / obrysowe przednie front position / end-outline	pozycyjne / obrysowe tylne rear position / end-outline	pozycyjne / obrysowe boczne side position / end-outline	szt. pcs
619BCL		22cm LGY-S	LED	LEFT	12V-24V	●	●	●	40
619BCP		22cm LGY-S	LED	RIGHT	12V-24V	●	●	●	40
620BCL		22cm LGY-S	LED	LEFT	12V-24V	●	●		40
620BCP		22cm LGY-S	LED	RIGHT	12V-24V	●	●		40

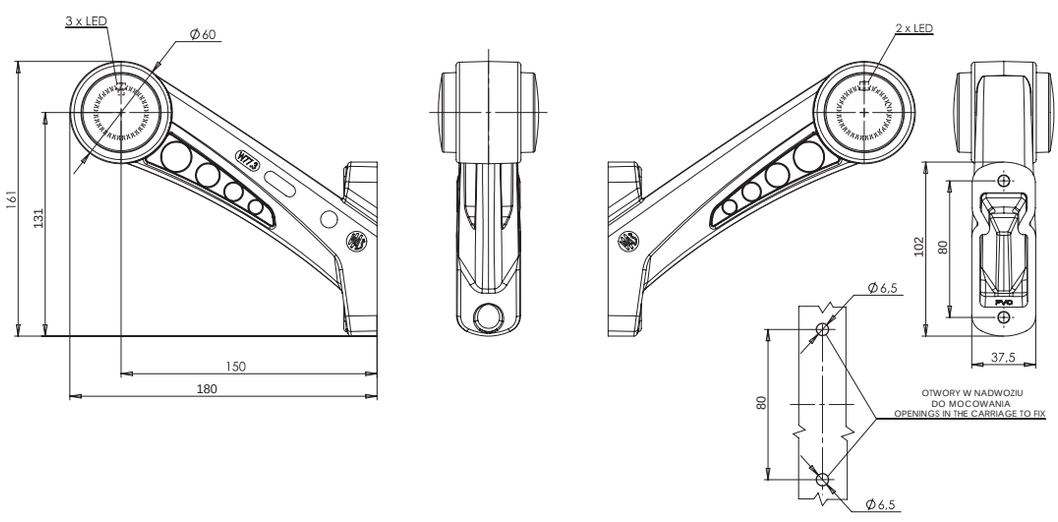

Ten produkt dostępny jest również ze złączem Jaeger. Chcąc zamówić produkt ze złączem Jaeger powinniśmy przy składaniu zamówienia pamiętać aby dopisać literki „J" przy numerze katalogowym lub dodać w uwagach komentarz o właściwym dla siebie wyprowadzeniu prądowym.
This product is also available with Jaeger connector. To order the product with Jaeger connector, please remember to add the letters „J" to the part number, or add a remark „with Jaeger" for a proper connection.

W77.4S

lampa zespolona obrysowa / pozycyjna
end-outline / position multifunctional lamp

IP66/68

E 20

Opcjonalne / Optional:

numer katalogowy catalogue number	zdjęcie photo	przewód cable / wires	źródło światła light source	strona montażu assembly side	napięcie pracy voltage	pozycyjne / obrysowe przednie front position / end-outline	pozycyjne / obrysowe tylne rear position / end-outline	pozycyjne / obrysowe boczne side position / end-outline	szt. pcs
621BCL		27cm LGY-S	LED	LEFT	12V-24V	●	●	●	40
621BCP		27cm LGY-S	LED	RIGHT	12V-24V	●	●	●	40
622BCL		27cm LGY-S	LED	LEFT	12V-24V	●	●		40
622BCP		27cm LGY-S	LED	RIGHT	12V-24V	●	●		40

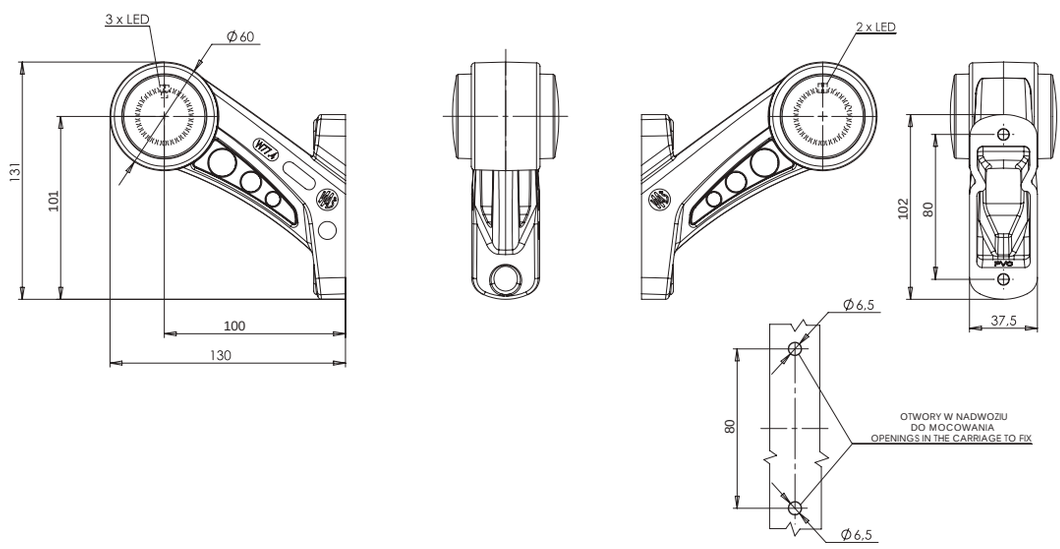

Ten produkt dostępny jest również ze złączem Jaeger. Chcąc zamówić produkt ze złączem Jaeger powinniśmy przy składaniu zamówienia pamiętać aby dopisać literki „J" przy numerze katalogowym lub dodać w uwagach komentarz o właściwym dla siebie wyprowadzeniu prądowym.
This product is also available with Jaeger connector. To order the product with Jaeger connector, please remember to add the letters „J" to the part number, or add a remark „with Jaeger" for a proper connection.

W77.1SS

lampa zespolona obrysowa / pozycyjna

end-outline / position multifunctional lamp

IP66/68

Opcjonalne / Optional:

E 20

numer katalogowy catalogue number	zdjęcie photo	przewód cable / wires	źródło światła light source	strona montażu assembly side	napięcie pracy voltage	pozycyjne / obrysowe przednie front position / end-outline	pozycyjne / obrysowe tylne rear position / end-outline	pozycyjne / obrysowe boczne side position / end-outline	szt. pcs
623BCL		22cm LGY-S	LED	LEFT	12V-24V	●	●	●	40
623BCP		22cm LGY-S	LED	RIGHT	12V-24V	●	●	●	40
624BCL		22cm LGY-S	LED	LEFT	12V-24V	●	●		40
624BCP		22cm LGY-S	LED	RIGHT	12V-24V	●	●		40

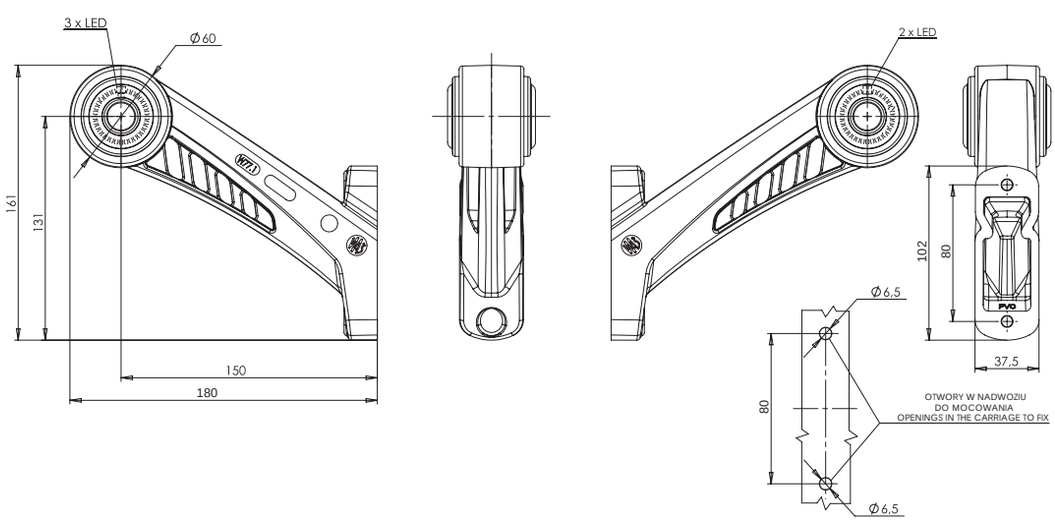

Ten produkt dostępny jest również ze złączem Jaeger. Chcąc zamówić produkt ze złączem Jaeger powinniśmy przy składaniu zamówienia pamiętać aby dopisać literki „J" przy numerze katalogowym lub dodać w uwagach komentarz o właściwym dla siebie wyprowadzeniu prądowym.
This product is also available with Jaeger connector. To order the product with Jaeger connector, please remember to add the letters „J" to the part number, or add a remark „with Jaeger" for a proper connection.

W77.2SS

lampa zespolona obrysowa / pozycyjna
end-outline / position multifunctional lamp

IP66/68

E 20

Opcjonalne / Optional:

numer katalogowy catalogue number	zdjęcie photo	przewód cable / wires	źródło światła light source	strona montażu assembly side	napięcie pracy voltage	pozycyjne / obrysowe przednie front position / end-outline	pozycyjne / obrysowe tylne rear position / end-outline	pozycyjne / obrysowe boczne side position / end-outline	szt. pcs
625BCL		27cm LGY-S	LED	LEFT	12V-24V	●	●	●	40
625BCP		27cm LGY-S	LED	RIGHT	12V-24V	●	●	●	40
626BCL		27cm LGY-S	LED	LEFT	12V-24V	●	●		40
626BCP		27cm LGY-S	LED	RIGHT	12V-24V	●	●		40

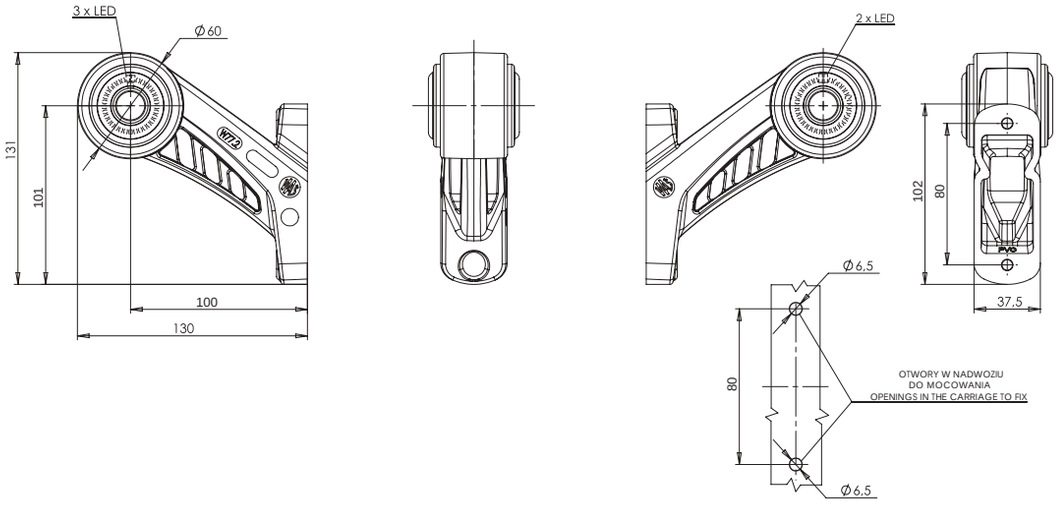

Ten produkt dostępny jest również ze złączem Jaeger. Chcąc zamówić produkt ze złączem Jaeger powinniśmy przy składaniu zamówienia pamiętać aby dopisać literki „J" przy numerze katalogowym lub dodać w uwagach komentarz o właściwym dla siebie wyprowadzeniu prądowym.
This product is also available with Jaeger connector. To order the product with Jaeger connector, please remember to add the letters „J" to the part number, or add a remark „with Jaeger" for a proper connection.

W77.3SS

lampa zespolona obrysowa / pozycyjna

end-outline / position multifunctional lamp

IP66/68

E 20

Opcjonalne / Optional:

numer katalogowy catalogue number	zdjęcie photo	przewód cable / wires	źródło światła light source	strona montażu assembly side	napięcie pracy voltage	pozycyjne / obrysowe przednie front position / end-outline	pozycyjne / obrysowe tylne rear position / end-outline	pozycyjne / obrysowe boczne side position / end-outline	szt. pcs
627BCL		22cm LGY-S	LED	LEFT	12V-24V	●	●	●	40
627BCP		22cm LGY-S	LED	RIGHT	12V-24V	●	●	●	40
628BCL		22cm LGY-S	LED	LEFT	12V-24V	●	●		40
628BCP		22cm LGY-S	LED	RIGHT	12V-24V	●	●		40

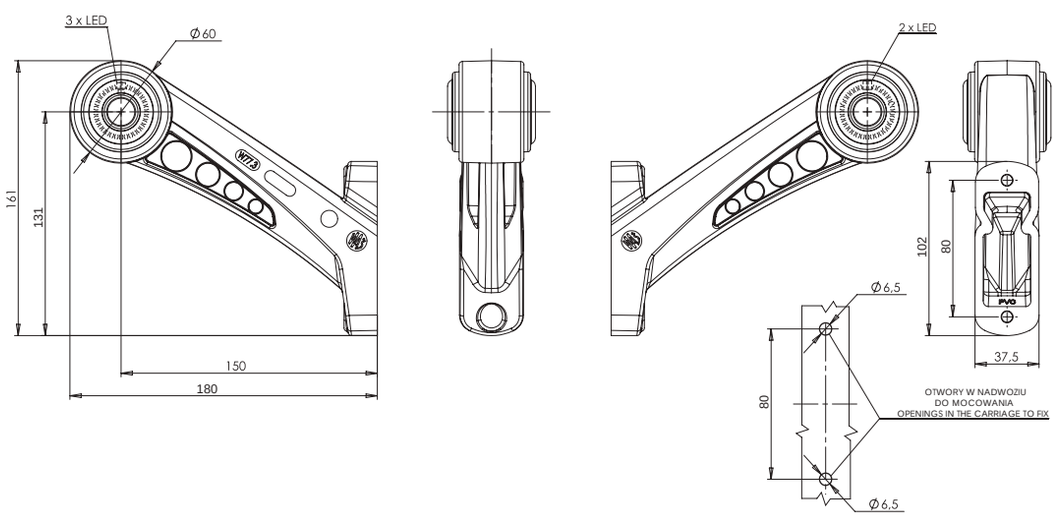

Ten produkt dostępny jest również ze złączem Jaeger. Chcąc zamówić produkt ze złączem Jaeger powinniśmy przy składaniu zamówienia pamiętać aby dopisać literki „J" przy numerze katalogowym lub dodać w uwagach komentarz o właściwym dla siebie wyprowadzeniu prądowym.
This product is also available with Jaeger connector. To order the product with Jaeger connector, please remember to add the letters „J" to the part number, or add a remark „with Jaeger" for a proper connection.

W77.4SS

lampa zespolona obrysowa / pozycyjna
end-outline / position multifunctional lamp
IP66/68

E 20

Opcjonalne / Optional:

numer katalogowy catalogue number	zdjęcie photo	przewód cable / wires	źródło światła light source	strona montażu assembly side	napięcie pracy voltage	pozycyjne / obrysowe przednie front position / end-outline	pozycyjne / obrysowe tylne rear position / end-outline	pozycyjne / obrysowe boczne side position / end-outline	szt. pcs
629BCL		27cm LGY-S	LED	LEFT	12V-24V	●	●	●	40
629BCP		27cm LGY-S	LED	RIGHT	12V-24V	●	●	●	40
630BCL		27cm LGY-S	LED	LEFT	12V-24V	●	●		40
630BCP		27cm LGY-S	LED	RIGHT	12V-24V	●	●		40

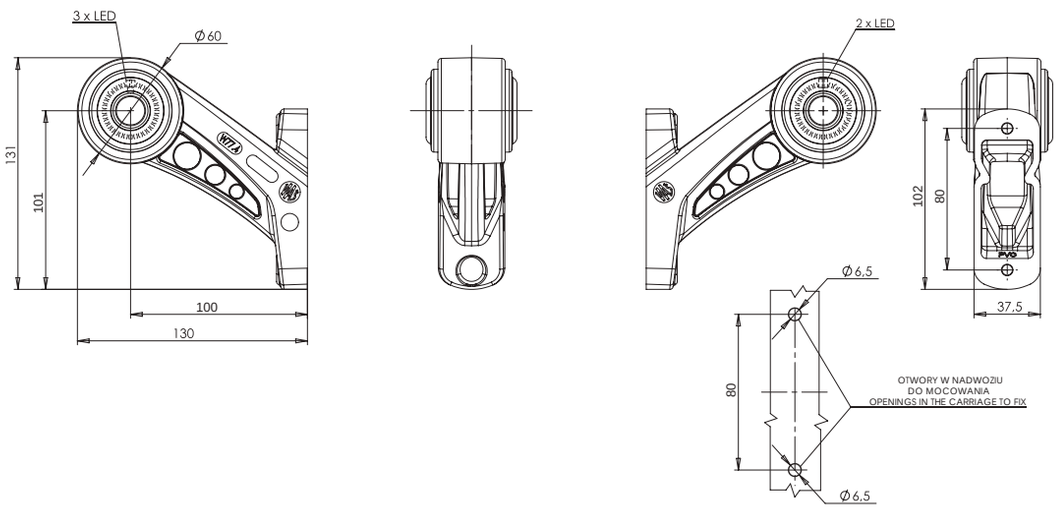

Ten produkt dostępny jest również ze złączem Jaeger. Chcąc zamówić produkt ze złączem Jaeger powinniśmy przy składaniu zamówienia pamiętać aby dopisać literki „J" przy numerze katalogowym lub dodać w uwagach komentarz o właściwym dla siebie wyprowadzeniu prądowym.
This product is also available with Jaeger connector. To order the product with Jaeger connector, please remember to add the letters „J" to the part number, or add a remark „with Jaeger" for a proper connection.

W21.1-10RR

lampa zespolona obrysowa / pozycyjna

end-outline / position multifunctional lamp

IP66/68

UKŁAD ELEKTRONICZNY / ELECTRONIC SYSTEM

E 20

Opcjonalne / Optional:

numer katalogowy catalogue number	indeks produktu product index	zdjęcie photo	przewód cable / wires	źródło światła light source	strona montażu assembly side	napięcie pracy voltage	pozycyjne / obrysowe przednie front position / end-outline	pozycyjne / obrysowe tylne rear position / end-outline	odblask reflecting device	szt. pcs
631	W21.1RR		32cm LGY-S	LED	UNIVERSAL	12V-24V	●	●	●	40
631/I	W21.1RR		32cm LGY-S	LED	UNIVERSAL	12V-24V	●	●	●	40
632L	W21.2RR		23cm LGY-S	LED	LEFT	12V-24V	●	●	●	40
632L/I	W21.2RR		23cm LGY-S	LED	LEFT	12V-24V	●	●	●	40
632P	W21.2RR		23cm LGY-S	LED	RIGHT	12V-24V	●	●	●	40
632P/I	W21.2RR		23cm LGY-S	LED	RIGHT	12V-24V	●	●	●	40
633L	W21.3RR		21cm LGY-S	LED	LEFT	12V-24V	●	●	●	40
633L/I	W21.3RR		21cm LGY-S	LED	LEFT	12V-24V	●	●	●	40
633P	W21.3RR		21cm LGY-S	LED	RIGHT	12V-24V	●	●	●	40
633P/I	W21.3RR		21cm LGY-S	LED	RIGHT	12V-24V	●	●	●	40

LAMPA Z SZEROKĄ PODSTAWĄ
LAMP WITH WIDE BASE

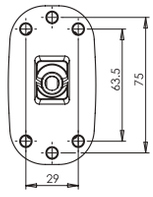

LAMPA Z WĄSKĄ PODSTAWĄ
LAMP WITH NARROW BASE

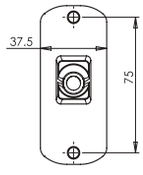

XXX XXX/I

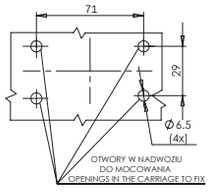

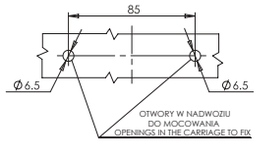

W21.1-10RR

lampa zespolona obrysowa / pozycyjna

end-outline / position multifunctional lamp

IP66/68

Opcjonalne / Optional:

numer katalogowy catalogue number	indeks produktu product index	zdjęcie photo	przewód cable / wires	źródło światła light source	strona montażu assembly side	napięcie pracy voltage	pozycyjne / obrysowe przednie front position / end-outline	pozycyjne / obrysowe tylne rear position / end-outline	odblask reflecting device	szt. pcs
634	W21.4RR		33cm LGY-S	LED	UNIVERSAL	12V-24V	●	●	●	40
634/I	W21.4RR		33cm LGY-S	LED	UNIVERSAL	12V-24V	●	●	●	40
635L	W21.5RR		18cm LGY-S	LED	LEFT	12V-24V	●	●	●	40
635L/I	W21.5RR		18cm LGY-S	LED	LEFT	12V-24V	●	●	●	40
635P	W21.5RR		18cm LGY-S	LED	RIGHT	12V-24V	●	●	●	40
635P/I	W21.5RR		18cm LGY-S	LED	RIGHT	12V-24V	●	●	●	40
636	W21.6RR		27cm LGY-S	LED	UNIVERSAL	12V-24V	●	●	●	40
636/I	W21.6RR		27cm LGY-S	LED	UNIVERSAL	12V-24V	●	●	●	40
637L	W21.7RR		29cm LGY-S	LED	LEFT	12V-24V	●	●	●	40
637L/I	W21.7RR		29cm LGY-S	LED	LEFT	12V-24V	●	●	●	40
637P	W21.7RR		29cm LGY-S	LED	RIGHT	12V-24V	●	●	●	40
637P/I	W21.7RR		29cm LGY-S	LED	RIGHT	12V-24V	●	●	●	40
638L	W21.10RR		25cm LGY-S	LED	LEFT	12V-24V	●	●	●	40
638P	W21.10RR		25cm LGY-S	LED	RIGHT	12V-24V	●	●	●	40
639	W21.1-10RR W77.1-4RR		38cm LGY-S Układ elektroniczny / Electronic system	LED	UNIVERSAL	12V-24V	●	●	●	100

Ten produkt dostępny jest również ze złączem Jaeger. Chcąc zamówić produkt ze złączem Jaeger powinniśmy przy składaniu zamówienia pamiętać aby dopisać literki „J" przy numerze katalogowym lub dodać w uwagach komentarz o właściwym dla siebie wyprowadzeniu prądowym.
This product is also available with Jaeger connector. To order the product with Jaeger connector, please remember to add the letters „J" to the part number, or add a remark „with Jaeger" for a proper connection.

W21.1-10RR

lampa zespolona obrysowa / pozycyjna

end-outline / position multifunctional lamp

IP66/68

W21.1RR

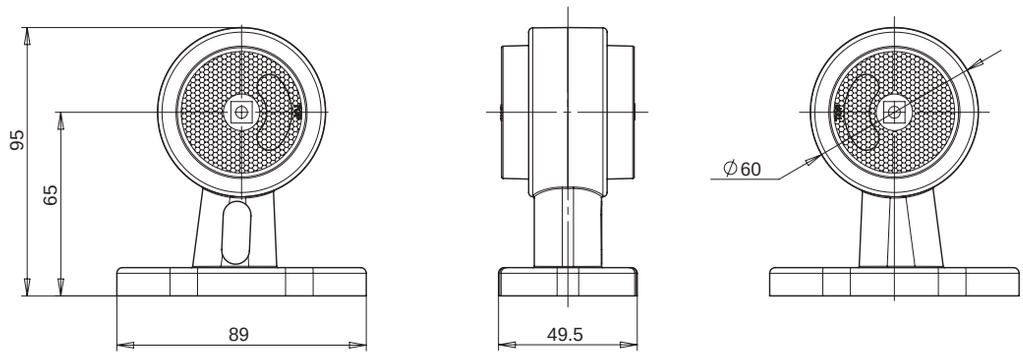

W21.2RR

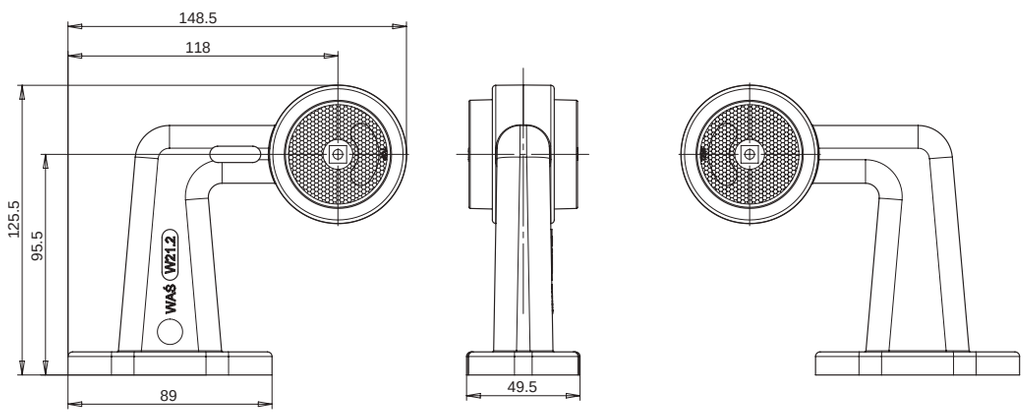

W21.3RR

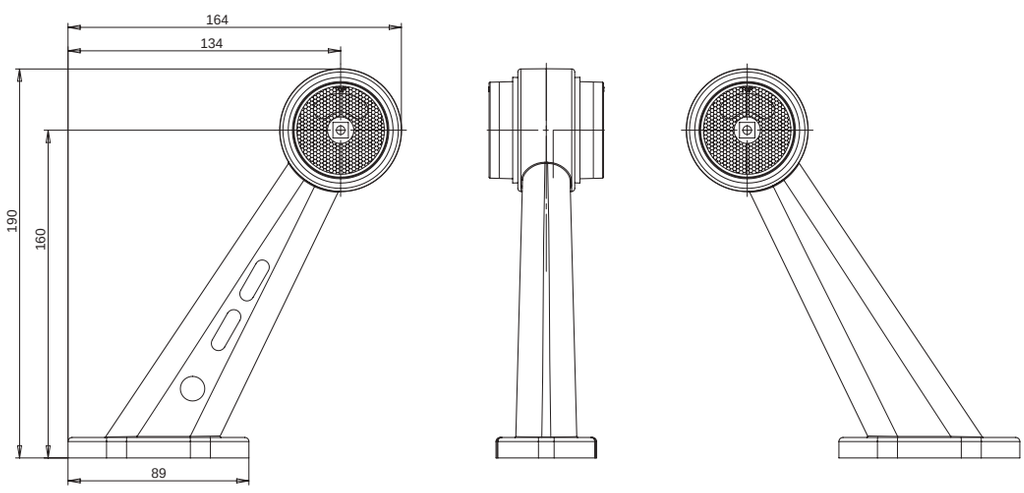

W21.4RR

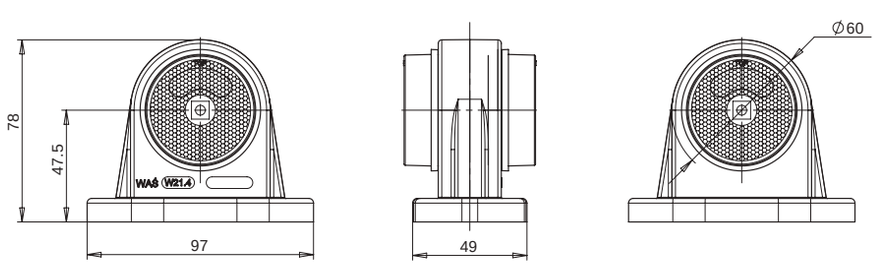

W21.1-10RR

lampa zespolona obrysowa / pozycyjna

end-outline / position multifunctional lamp

IP66/68

W21.5RR

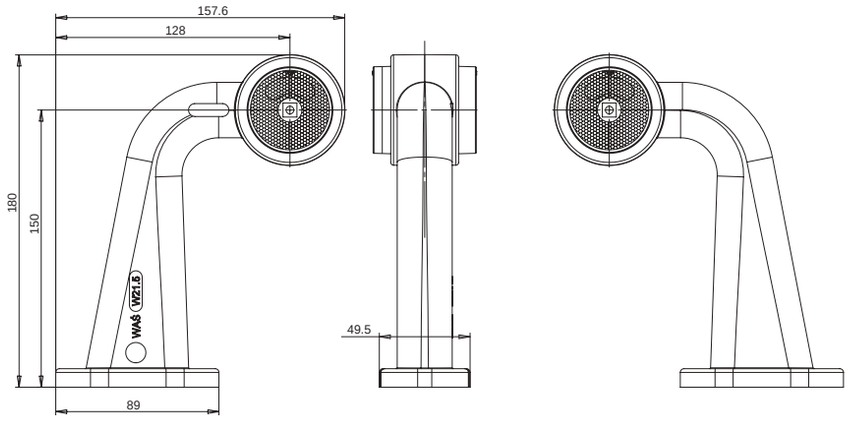

W21.6RR

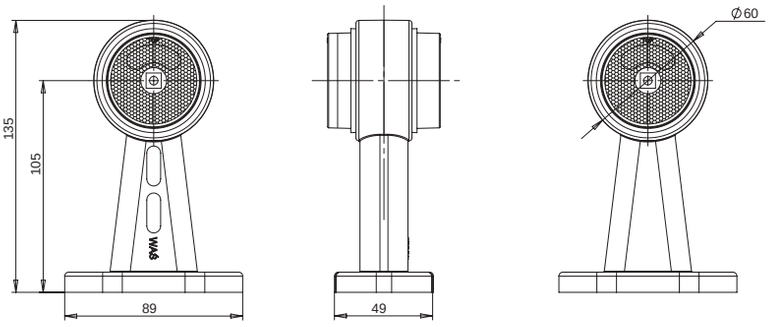

W21.7RR

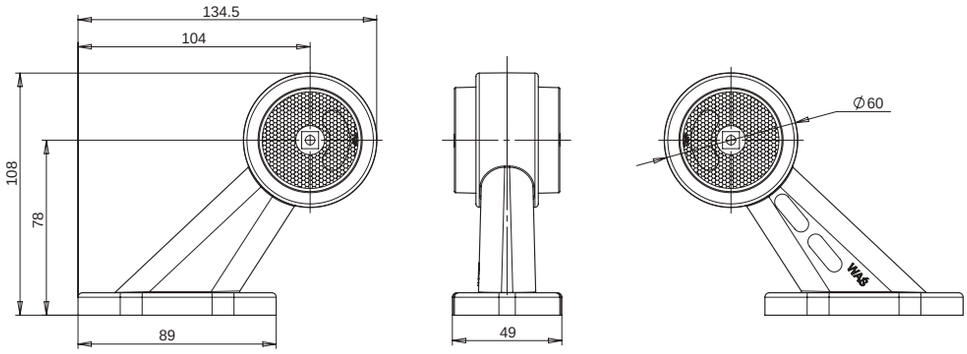

W21.10RR

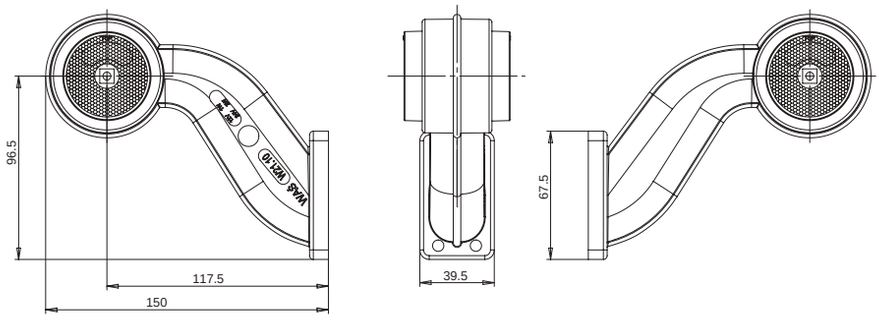

more on: www.was.eu

W23RR

lampa zespolona obrysowa / pozycyjna
end-outline / position multifunctional lamp
IP66/68

E 20

Opcjonalne / Optional:

numer katalogowy catalogue number	zdjęcie photo	przewód cable / wires	źródło światła light source	strona montażu assembly side	napięcie pracy voltage	pozycyjne / obrysowe przednie front position / end-outline	pozycyjne / obrysowe tylne rear position / end-outline	odblask reflecting device	szt. pcs
640		36cm LGY-5	LED	UNIVERSAL	12V-24V	●	●	●	50

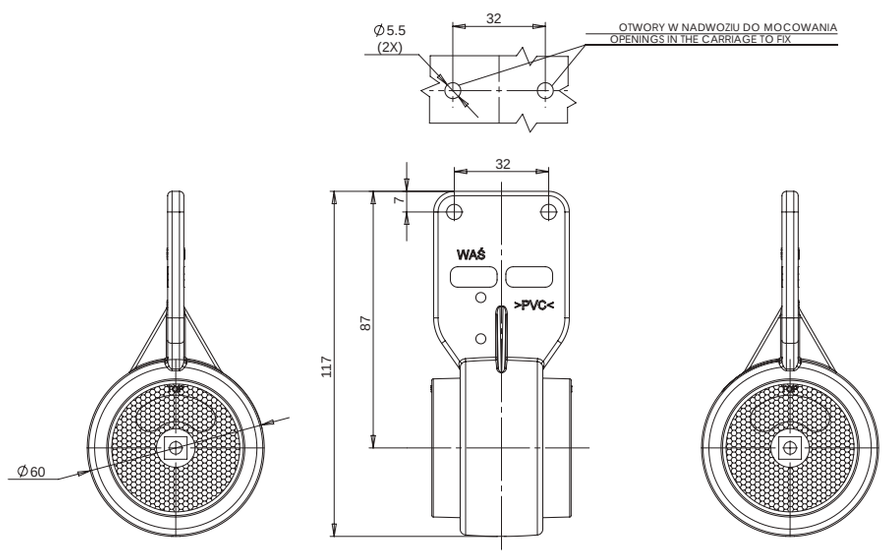

Ten produkt dostępny jest również ze złączem Jaeger. Chcąc zamówić produkt ze złączem Jaeger powinniśmy przy składaniu zamówienia pamiętać aby dopisać literki „J" przy numerze katalogowym lub dodać w uwagach komentarz o właściwym dla siebie wyprowadzeniu prądowym.
This product is also available with Jaeger connector. To order the product with Jaeger connector, please remember to add the letters „J" to the part number, or add a remark „with Jaeger" for a proper connection.

lampa zespolona obrysowa / pozycyjna
end-outline / position multifunctional lamp
IP66/68

W24RR

E 20

Opcjonalne / Optional:

numer katalogowy catalogue number	zdjęcie photo	przewód cable / wires	źródło światła light source	strona montażu assembly side	napięcie pracy voltage	pozycyjne / obrysowe przednie front position / end-outline	pozycyjne / obrysowe tylne rear position / end-outline	pozycyjne / obrysowe boczne side position / end-outline	odblask reflecting device	szt. pcs
650		22cm LGY-S	LED	UNIVERSAL	12V-24V	●			●	100
652		22cm LGY-S	LED	UNIVERSAL	12V-24V		●		●	100
654		22cm LGY-S	LED	UNIVERSAL	12V-24V			●	●	100

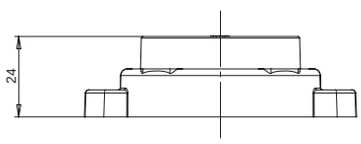

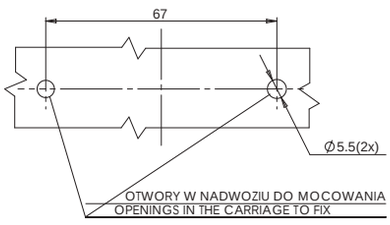

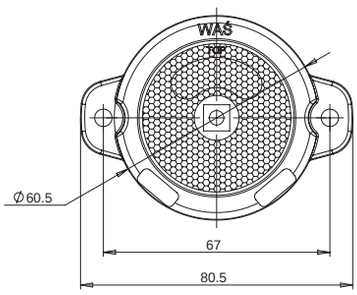

Ten produkt dostępny jest również ze złączem Jaeger. Chcąc zamówić produkt ze złączem Jaeger powinniśmy przy składaniu zamówienia pamiętać aby dopisać literki „J" przy numerze katalogowym lub dodać w uwagach komentarz o właściwym dla siebie wyprowadzeniu prądowym.
This product is also available with Jaeger connector. To order the product with Jaeger connector, please remember to add the letters „J" to the part number, or add a remark „with Jaeger" for a proper connection.

W25RR

lampa zespolona obrysowa / pozycyjna
end-outline / position multifunctional lamp
IP66/68

E 20

Opcjonalne / Optional:

numer katalogowy catalogue number	zdjęcie photo	przewód cable / wires	źródło światła light source	strona montażu assembly side	napięcie pracy voltage	pozycyjne / obrysowe przednie front position / end-outline	pozycyjne / obrysowe tylne rear position / end-outline	pozycyjne / obrysowe boczne side position / end-outline	odblask reflecting device	szt. pcs
651		20cm LGY-S	LED	UNIVERSAL	12V-24V	●			●	50
653		20cm LGY-S	LED	UNIVERSAL	12V-24V		●			50
655		20cm LGY-S	LED	UNIVERSAL	12V-24V			●		50

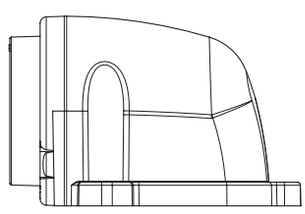

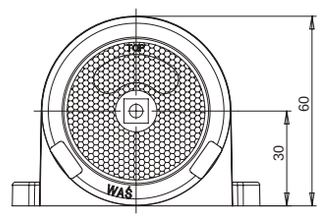

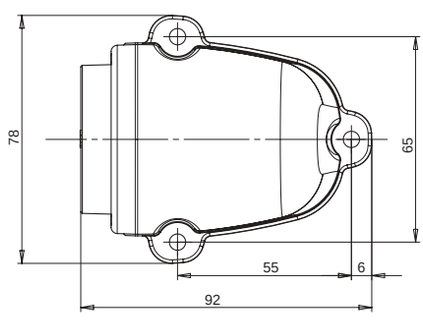

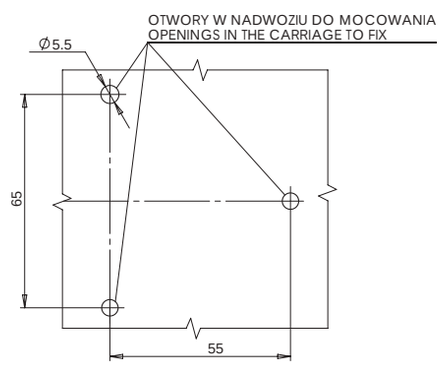

Ten produkt dostępny jest również ze złączem Jaeger. Chcąc zamówić produkt ze złączem Jaeger powinniśmy przy składaniu zamówienia pamiętać aby dopisać literki „J" przy numerze katalogowym lub dodać w uwagach komentarz o właściwym dla siebie wyprowadzeniu prądowym.
This product is also available with Jaeger connector. To order the product with Jaeger connector, please remember to add the letters „J" to the part number, or add a remark „with Jaeger" for a proper connection.

lampa zespolona obrysowa / pozycyjna
end-outline / position multifunctional lamp
IP66/68

W56RR

E 20

Opcjonalne / Optional:

numer katalogowy catalogue number	zdjęcie photo	przewód cable / wires	źródło światła light source	strona montażu assembly side	napięcie pracy voltage	pozycyjne / obrysowe przednie front position / end-outline	pozycyjne / obrysowe tylne rear position / end-outline	odblask reflecting device	szt. pcs
641		35cm LGY-S	LED	UNIVERSAL	12V-24V	●	●	●	100

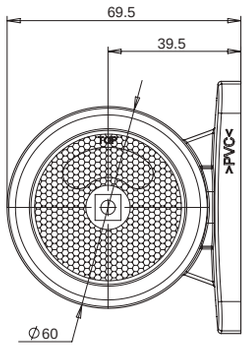

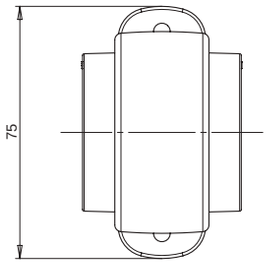

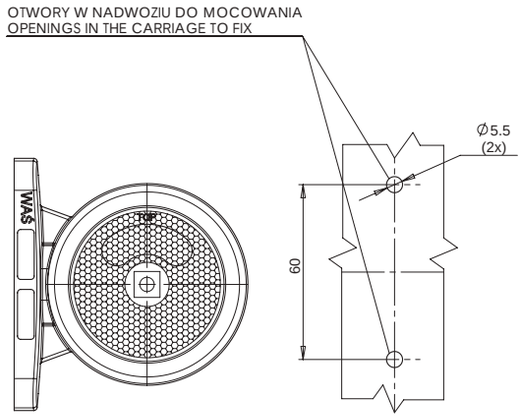

Ten produkt dostępny jest również ze złączem Jaeger. Chcąc zamówić produkt ze złączem Jaeger powinniśmy przy składaniu zamówienia pamiętać aby dopisać literki „J" przy numerze katalogowym lub dodać w uwagach komentarz o właściwym dla siebie wyprowadzeniu prądowym.
This product is also available with Jaeger connector. To order the product with Jaeger connector, please remember to add the letters „J" to the part number, or add a remark „with Jaeger" for a proper connection.

W79RR

lampa zespolona obrysowa / pozycyjna
end-outline / position multifunctional lamp
IP66/68

E 20

Opcjonalne / Optional:

numer katalogowy catalogue number	zdjęcie photo	przewód cable / wires	źródło światła light source	strona montażu assembly side	napięcie pracy voltage	pozycyjne / obrysowe przednie front position / end-outline	pozycyjne / obrysowe tylne rear position / end-outline	pozycyjne / obrysowe boczne side position / end-outline	odblask reflecting device	szt. pcs
678		20cm LGY-S	LED	UNIVERSAL	12V-24V	●			●	100
679		20cm LGY-S	LED	UNIVERSAL	12V-24V		●		●	100
680		20cm LGY-S	LED	UNIVERSAL	12V-24V			●	●	100

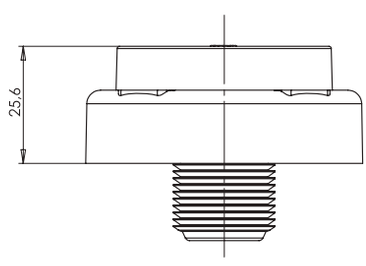

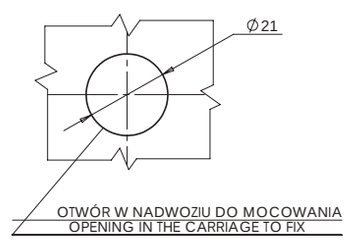

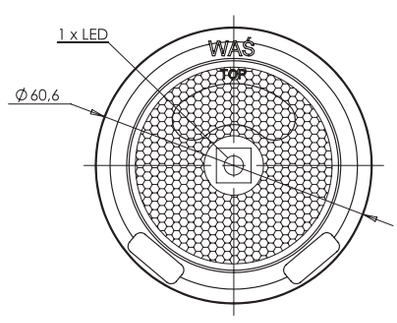

Ten produkt dostępny jest również ze złączem Jaeger. Chcąc zamówić produkt ze złączem Jaeger powinniśmy przy składaniu zamówienia pamiętać aby dopisać literki „J" przy numerze katalogowym lub dodać w uwagach komentarz o właściwym dla siebie wyprowadzeniu prądowym.
This product is also available with Jaeger connector. To order the product with Jaeger connector, please remember to add the letters „J" to the part number, or add a remark „with Jaeger" for a proper connection.

W77.1RR

lampa zespolona obrysowa / pozycyjna

end-outline / position multifunctional lamp

IP66/68

E 20

Opcjonalne / Optional:

numer katalogowy catalogue number	zdjęcie photo	przewód cable / wires	źródło światła light source	strona montażu assembly side	napięcie pracy voltage	pozycyjne / obrysowe przednie front position / end-outline	pozycyjne / obrysowe tylne rear position / end-outline	pozycyjne / obrysowe boczne side position / end-outline	odblask reflecting device	szt. pcs
642L		22cm LGY-S	LED	LEFT	12V-24V	●	●	●	●	40
642P		22cm LGY-S	LED	RIGHT	12V-24V	●	●	●	●	40
646L		22cm LGY-S	LED	LEFT	12V-24V	●	●		●	40
646P		22cm LGY-S	LED	RIGHT	12V-24V	●	●		●	40

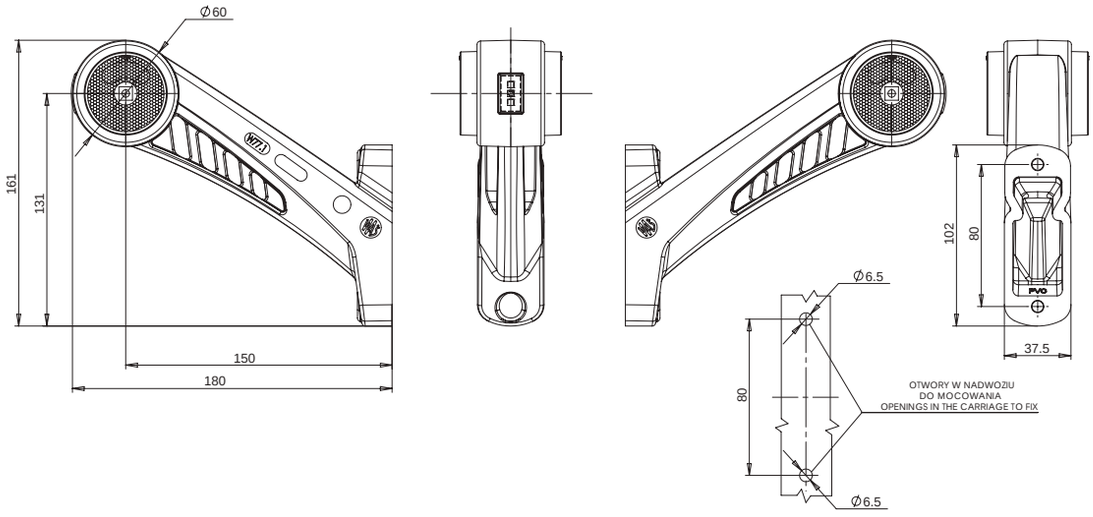

Ten produkt dostępny jest również ze złączem Jaeger. Chcąc zamówić produkt ze złączem Jaeger powinniśmy przy składaniu zamówienia pamiętać aby dopisać literki „J" przy numerze katalogowym lub dodać w uwagach komentarz o właściwym dla siebie wyprowadzeniu prądowym.
This product is also available with Jaeger connector. To order the product with Jaeger connector, please remember to add the letters „J" to the part number, or add a remark „with Jaeger" for a proper connection.

W77.2RR

lampa zespolona obrysowa / pozycyjna

end-outline / position multifunctional lamp

IP66/68

E 20

Opcjonalne / Optional:

numer katalogowy catalogue number	zdjęcie photo	przewód cable / wires	źródło światła light source	strona montażu assembly side	napięcie pracy voltage	pozycyjne / obrysowe przednie front position / end-outline	pozycyjne / obrysowe tylne rear position / end-outline	pozycyjne / obrysowe boczne side position / end-outline	odblask reflecting device	szt. pcs
643L		27cm LGY-S	LED	LEFT	12V-24V	●	●	●	●	40
643P		27cm LGY-S	LED	RIGHT	12V-24V	●	●	●	●	40
647L		27cm LGY-S	LED	LEFT	12V-24V	●	●		●	40
647P		27cm LGY-S	LED	RIGHT	12V-24V	●	●		●	40

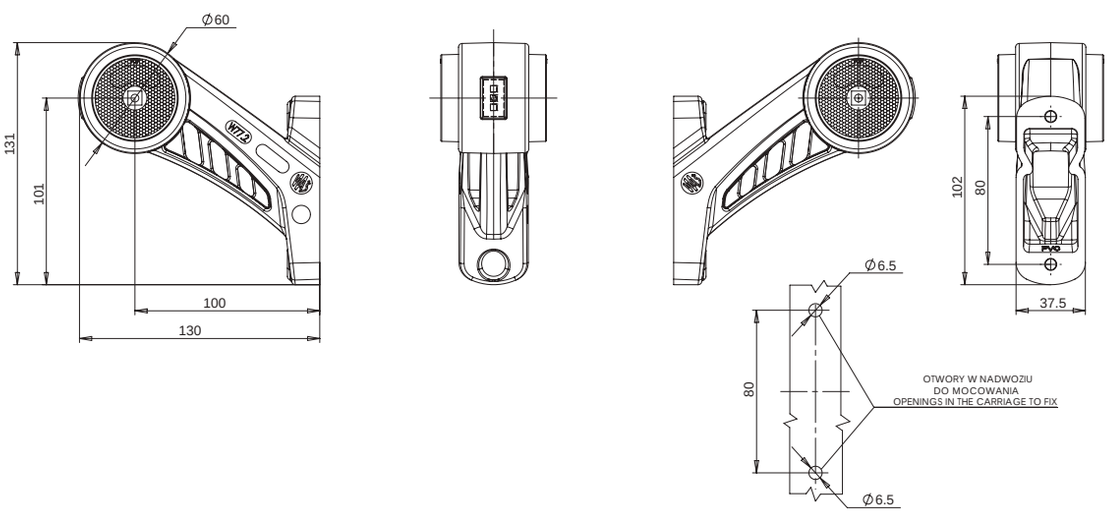

Ten produkt dostępny jest również ze złączem Jaeger. Chcąc zamówić produkt ze złączem Jaeger powinniśmy przy składaniu zamówienia pamiętać aby dopisać literki „J" przy numerze katalogowym lub dodać w uwagach komentarz o właściwym dla siebie wyprowadzeniu prądowym.
This product is also available with Jaeger connector. To order the product with Jaeger connector, please remember to add the letters „J" to the part number, or add a remark „with Jaeger" for a proper connection.

W77.3RR

lampa zespolona obrysowa / pozycyjna
end-outline / position multifunctional lamp

IP66/68

E 20

Opcjonalne / Optional:

numer katalogowy catalogue number	zdjęcie photo	przewód cable / wires	źródło światła light source	strona montażu assembly side	napięcie pracy voltage	pozycyjne / obrysowe przednie front position / end-outline	pozycyjne / obrysowe tylne rear position / end-outline	pozycyjne / obrysowe boczne side position / end-outline	odblask reflecting device	szt. pcs
644L		22cm LGY-5	LED	LEFT	12V-24V	●	●	●	●	40
644P		22cm LGY-5	LED	RIGHT	12V-24V	●	●	●	●	40
648L		22cm LGY-5	LED	LEFT	12V-24V	●	●		●	40
648P		22cm LGY-5	LED	RIGHT	12V-24V	●	●		●	40

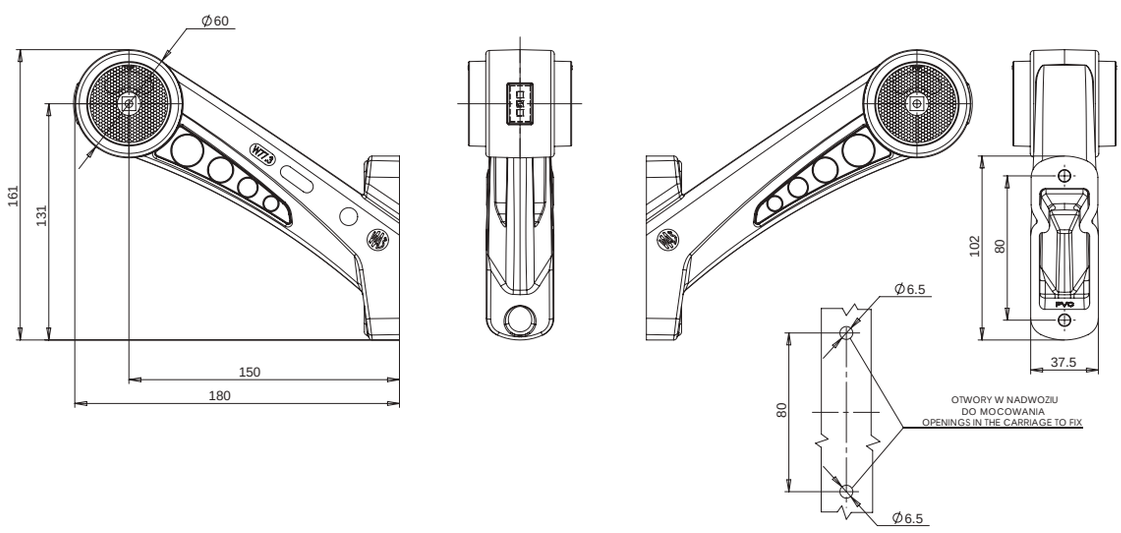

Ten produkt dostępny jest również ze złączem Jaeger. Chcąc zamówić produkt ze złączem Jaeger powinniśmy przy składaniu zamówienia pamiętać aby dopisać literki „J" przy numerze katalogowym lub dodać w uwagach komentarz o właściwym dla siebie wyprowadzeniu prądowym.
This product is also available with Jaeger connector. To order the product with Jaeger connector, please remember to add the letters „J" to the part number, or add a remark „with Jaeger" for a proper connection.

W77.4RR

lampa zespolona obrysowa / pozycyjna
end-outline / position multifunctional lamp
IP66/68

E 20

Opcjonalne / Optional:

numer katalogowy catalogue number	zdjęcie photo	przewód cable / wires	źródło światła light source	strona montażu assembly side	napięcie pracy voltage	pozycyjne / obrysowe przednie front position / end-outline	pozycyjne / obrysowe tylne rear position / end-outline	pozycyjne / obrysowe boczne side position / end-outline	odblask reflecting device	szt. pcs
645L		27cm LGY-S	LED	LEFT	12V-24V	●	●	●	●	40
645P		27cm LGY-S	LED	RIGHT	12V-24V	●	●	●	●	40
649L		27cm LGY-S	LED	LEFT	12V-24V	●	●		●	40
649P		27cm LGY-S	LED	RIGHT	12V-24V	●	●		●	40

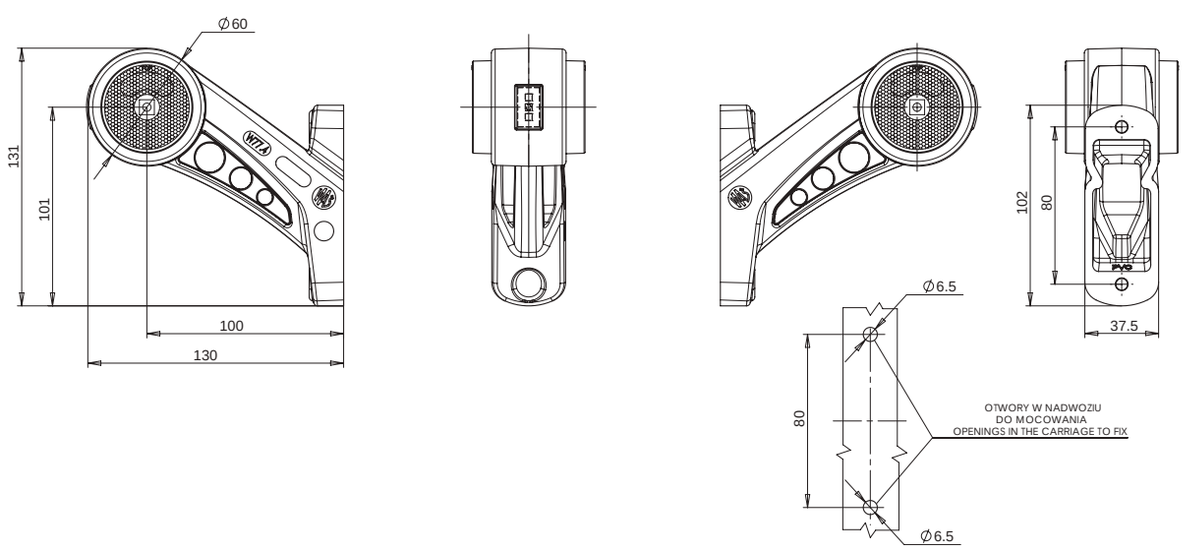

Ten produkt dostępny jest również ze złączem Jaeger. Chcąc zamówić produkt ze złączem Jaeger powinniśmy przy składaniu zamówienia pamiętać aby dopisać literki „J" przy numerze katalogowym lub dodać w uwagach komentarz o właściwym dla siebie wyprowadzeniu prądowym.
This product is also available with Jaeger connector. To order the product with Jaeger connector, please remember to add the letters „J" to the part number, or add a remark „with Jaeger" for a proper connection.

W80

lampa zespolona obrysowa / pozycyjna
end-outline / position multifunctional lamp

IP66/68

Opcjonalne / Optional: J

numer katalogowy catalogue number	zdjęcie photo	przewód cable / wires	źródło światła light source	strona montażu assembly side	napięcie pracy voltage	pozycyjne / obrysowe przednie front position / end-outline	pozycyjne / obrysowe tylne rear position / end-outline	pozycyjne / obrysowe boczne side position / end-outline	szt. pcs
668		22cm LGY-S	LED	UNIVERSAL	12V-24V	●			300
669		22cm LGY-S	LED	UNIVERSAL	12V-24V		●		300
670		22cm LGY-S	LED	UNIVERSAL	12V-24V			●	300
668-R30		22cm LGY-S	LED	UNIVERSAL	12V-24V	●			300
669-R30		22cm LGY-S	LED	UNIVERSAL	12V-24V		●		300
670-R30		22cm LGY-S	LED	UNIVERSAL	12V-24V			●	300

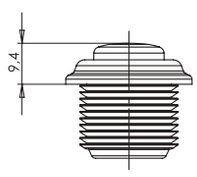

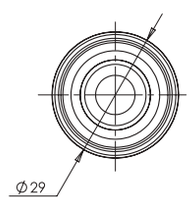

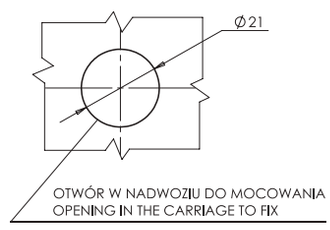

WERSJA R30 DO MOCOWANIA NA RURĘ O ŚREDNICY 60 MM
R30 VERSION TO FIX FOR A PIPE WITH A DIAMETER OF 60 MM

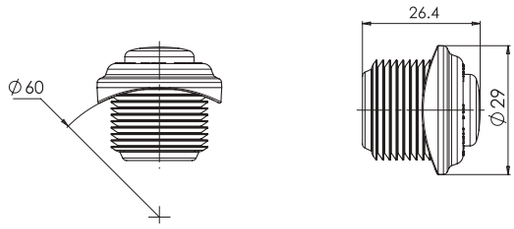

Ten produkt dostępny jest również ze złączem Jaeger. Chcąc zamówić produkt ze złączem Jaeger powinniśmy przy składaniu zamówienia pamiętać aby dopisać literki „J" przy numerze katalogowym lub dodać w uwagach komentarz o właściwym dla siebie wyprowadzeniu prądowym.
This product is also available with Jaeger connector. To order the product with Jaeger connector, please remember to add the letters „J" to the part number, or add a remark „with Jaeger" for a proper connection.

W97.1

lampa zespolona obrysowa / pozycyjna

end-outline / position multifunctional lamp

IP66/68

slim

E 20

Opcjonalne / Optional:

numer katalogowy catalogue number	zdjęcie photo	przewód cable / wires	źródło światła light source	strona montażu assembly side	napięcie pracy voltage	pozycyjne / obrysowe przednie front position / end-outline	pozycyjne / obrysowe tylne rear position / end-outline	pozycyjne / obrysowe boczne side position / end-outline	LED	szt. pcs
708		23cm LGY-S	LED	UNIVERSAL	12V-24V			●	3	100
709		23cm LGY-S	LED	UNIVERSAL	12V-24V		●		3	100
710		23cm LGY-S	LED	UNIVERSAL	12V-24V	●			3	100

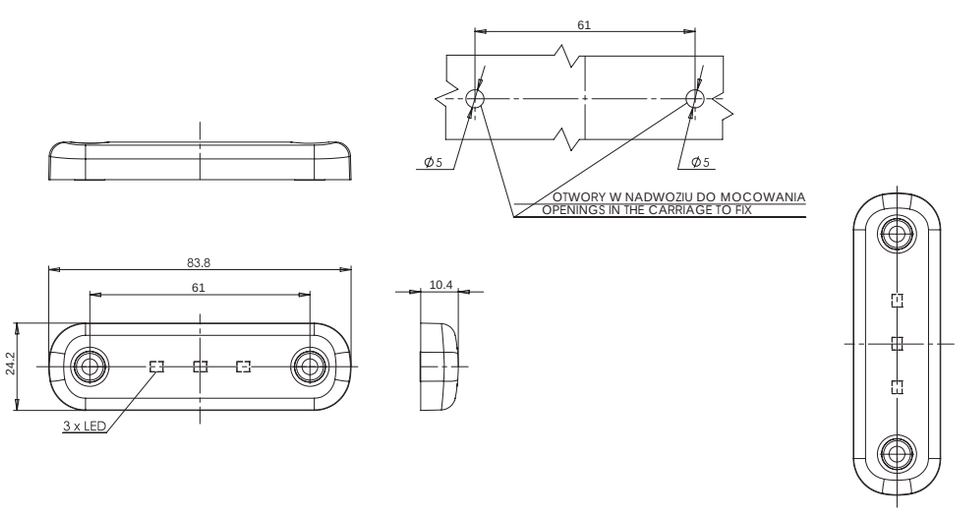

Ten produkt dostępny jest również ze złączem Jaeger. Chcąc zamówić produkt ze złączem Jaeger powinniśmy przy składaniu zamówienia pamiętać aby dopisać literki „J" przy numerze katalogowym lub dodać w uwagach komentarz o właściwym dla siebie wyprowadzeniu prądowym.
This product is also available with Jaeger connector. To order the product with Jaeger connector, please remember to add the letters „J" to the part number, or add a remark „with Jaeger" for a proper connection.

W97.2

lampa zespolona obrysowa / pozycyjna
end-outline / position multifunctional lamp

IP66/68

slim

E 20

Opcjonalne / Optional:

numer katalogowy catalogue number	zdjęcie photo	przewód cable / wires	źródło światła light source	strona montażu assembly side	napięcie pracy voltage	pozycyjne / obrysowe przednie front position / end-outline	pozycyjne / obrysowe tylne rear position / end-outline	pozycyjne / obrysowe boczne side position / end-outline	LED	szt. pcs
711		23cm LGY-S	LED	UNIVERSAL	12V-24V			●	5	100
712		23cm LGY-S	LED	UNIVERSAL	12V-24V		●		5	100
713		23cm LGY-S	LED	UNIVERSAL	12V-24V	●			5	100

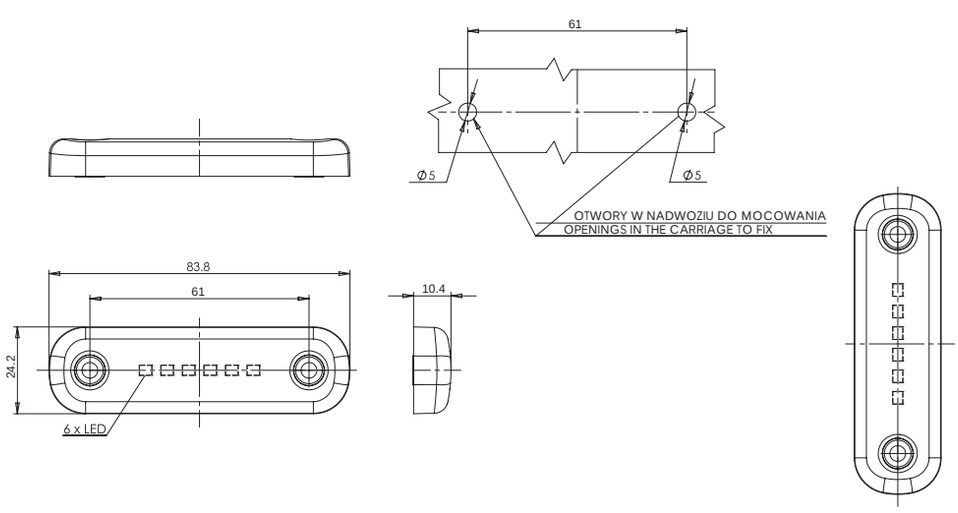

Ten produkt dostępny jest również ze złączem Jaeger. Chcąc zamówić produkt ze złączem Jaeger powinniśmy przy składaniu zamówienia pamiętać aby dopisać literki „J" przy numerze katalogowym lub dodać w uwagach komentarz o właściwym dla siebie wyprowadzeniu prądowym.
This product is also available with Jaeger connector. To order the product with Jaeger connector, please remember to add the letters „J" to the part number, or add a remark „with Jaeger" for a proper connection.

W97.3

lampa zespolona obrysowa / pozycyjna

end-outline / position multifunctional lamp

IP66/68

slim

E 20

Opcjonalne / Optional:

numer katalogowy catalogue number	zdjęcie photo	przewód cable / wires	źródło światła light source	strona montażu assembly side	napięcie pracy voltage	pozycyjne / obrysowe przednie front position / end-outline	pozycyjne / obrysowe tylne rear position / end-outline	pozycyjne / obrysowe boczne side position / end-outline	LED	szt. pcs
714		23cm LGY-S	LED	UNIVERSAL	12V-24V			●	12	100
715		23cm LGY-S	LED	UNIVERSAL	12V-24V		●		12	100
716		23cm LGY-S	LED	UNIVERSAL	12V-24V	●			12	100
714 DARK		23cm LGY-S	LED	UNIVERSAL	12V-24V			●	12	100
715 DARK		23cm LGY-S	LED	UNIVERSAL	12V-24V		●		12	100
716 DARK		23cm LGY-S	LED	UNIVERSAL	12V-24V	●			12	100

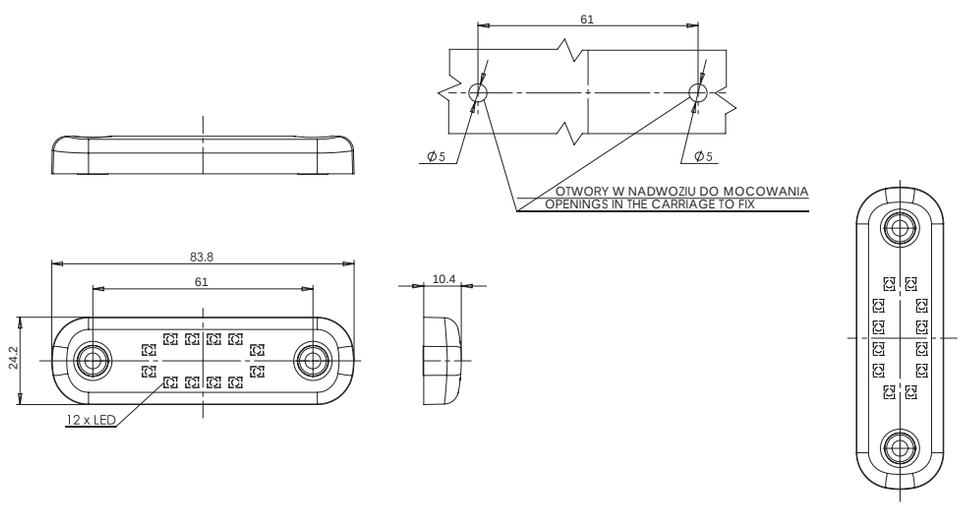

Ten produkt dostępny jest również ze złączem Jaeger. Chcąc zamówić produkt ze złączem Jaeger powinniśmy przy składaniu zamówienia pamiętać aby dopisać literki „J" przy numerze katalogowym lub dodać w uwagach komentarz o właściwym dla siebie wyprowadzeniu prądowym.
This product is also available with Jaeger connector. To order the product with Jaeger connector, please remember to add the letters „J" to the part number, or add a remark „with Jaeger" for a proper connection.

W97.4

lampa zespolona obrysowa / pozycyjna
end-outline / position multifunctional lamp

IP66/68

slim

E 20

Opcjonalne / Optional:

numer katalogowy catalogue number	zdjęcie photo	przewód cable / wires	źródło światła light source	strona montażu assembly side	napięcie pracy voltage	pozycyjne / obrysowe przednie front position / end-outline	pozycyjne / obrysowe tylne rear position / end-outline	pozycyjne / obrysowe boczne side position / end-outline	LED	szt. pcs
717		39cm LGY-S	LED	UNIVERSAL	12V-24V			●	9	100
718		39cm LGY-S	LED	UNIVERSAL	12V-24V		●		9	100
719		39cm LGY-S	LED	UNIVERSAL	12V-24V	●			9	100

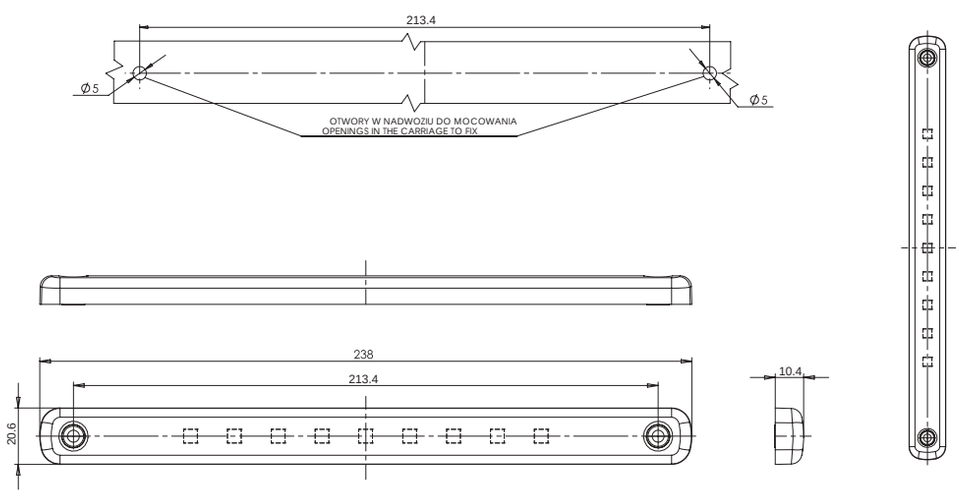

Ten produkt dostępny jest również ze złączem Jaeger. Chcąc zamówić produkt ze złączem Jaeger powinniśmy przy składaniu zamówienia pamiętać aby dopisać literki „J" przy numerze katalogowym lub dodać w uwagach komentarz o właściwym dla siebie wyprowadzeniu prądowym.
This product is also available with Jaeger connector. To order the product with Jaeger connector, please remember to add the letters „J" to the part number, or add a remark „with Jaeger" for a proper connection.

W97.5

lampa zespolona obrysowa / pozycyjna

end-outline / position multifunctional lamp

IP66/68

slim

E 20

Opcjonalne / Optional:

numer katalogowy catalogue number	zdjęcie photo	przewód cable / wires	źródło światła light source	strona montażu assembly side	napięcie pracy voltage	pozycyjne / obrysowe przednie front position / end-outline	pozycyjne / obrysowe tylne rear position / end-outline	pozycyjne / obrysowe boczne side position / end-outline	LED	szt. pcs
720		39cm LGY-S	LED	UNIVERSAL	12V-24V			●	12	100
721		39cm LGY-S	LED	UNIVERSAL	12V-24V		●		12	100
722		39cm LGY-S	LED	UNIVERSAL	12V-24V	●			12	100

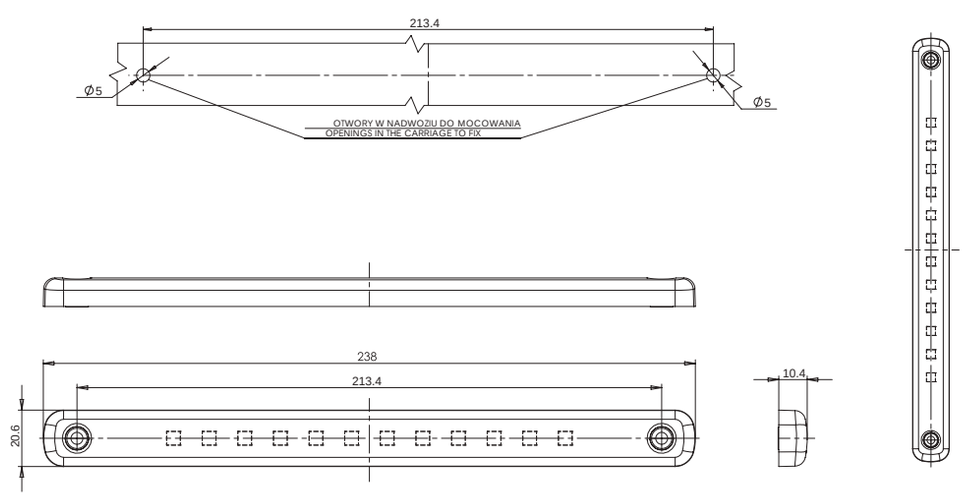

Ten produkt dostępny jest również ze złączem Jaeger. Chcąc zamówić produkt ze złączem Jaeger powinniśmy przy składaniu zamówienia pamiętać aby dopisać literki „J" przy numerze katalogowym lub dodać w uwagach komentarz o właściwym dla siebie wyprowadzeniu prądowym.
This product is also available with Jaeger connector. To order the product with Jaeger connector, please remember to add the letters „J" to the part number, or add a remark „with Jaeger" for a proper connection.

W109N

lampa zespolona obrysowa / pozycyjna
end-outline / position multifunctional lamp

IP66/68

slim

E 20

Opcjonalne / Optional:

numer katalogowy catalogue number	zdjęcie photo	przewód cable / wires	źródło światła light source	strona montażu assembly side	napięcie pracy voltage	pozycyjne / obrysowe przednie front position / end-outline	pozycyjne / obrysowe tylne rear position / end-outline	pozycyjne / obrysowe boczne side position / end-outline	szt. pcs
765		22cm LGY-S	LED	UNIVERSAL	12V-24V			●	100
766		22cm LGY-S	LED	UNIVERSAL	12V-24V	●			100
767		22cm LGY-S	LED	UNIVERSAL	12V-24V		●		100

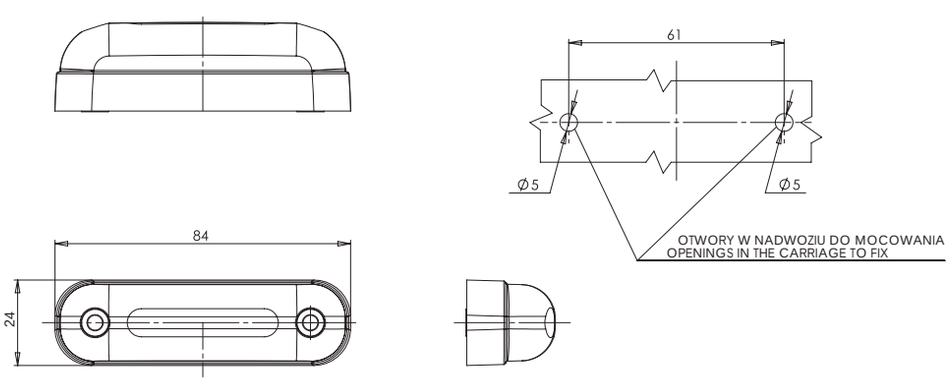

Ten produkt dostępny jest również ze złączem Jaeger. Chcąc zamówić produkt ze złączem Jaeger powinniśmy przy składaniu zamówienia pamiętać aby dopisać literki „J" przy numerze katalogowym lub dodać w uwagach komentarz o właściwym dla siebie wyprowadzeniu prądowym.
This product is also available with Jaeger connector. To order the product with Jaeger connector, please remember to add the letters „J" to the part number, or add a remark „with Jaeger" for a proper connection.

W110N

lampa zespolona obrysowa / pozycyjna

end-outline / position multifunctional lamp

IP6K9K

slim

E 20

Opcjonalne / Optional:

numer katalogowy catalogue number	zdjęcie photo	przewód cable / wires	źródło światła light source	strona montażu assembly side	napięcie pracy voltage	pozycyjne / obrysowe przednie front position / end-outline	pozycyjne / obrysowe tylne rear position / end-outline	pozycyjne / obrysowe boczne side position / end-outline	szt. pcs
768		38cm LGY-S	LED	UNIVERSAL	12V-24V			●	100
769		38cm LGY-S	LED	UNIVERSAL	12V-24V	●			100
770		38cm LGY-S	LED	UNIVERSAL	12V-24V		●		100

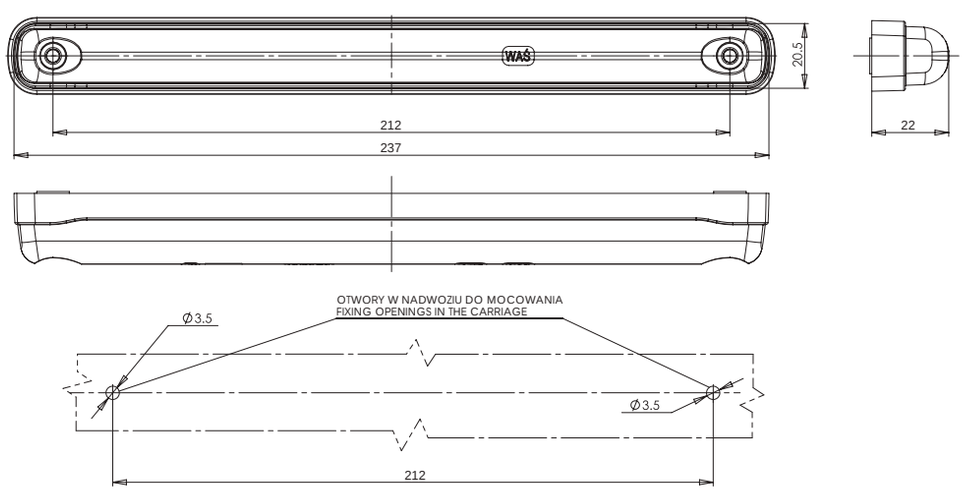

Ten produkt dostępny jest również ze złączem Jaeger. Chcąc zamówić produkt ze złączem Jaeger powinniśmy przy składaniu zamówienia pamiętać aby dopisać literki „J" przy numerze katalogowym lub dodać w uwagach komentarz o właściwym dla siebie wyprowadzeniu prądowym.
This product is also available with Jaeger connector. To order the product with Jaeger connector, please remember to add the letters „J" to the part number, or add a remark „with Jaeger" for a proper connection.

W21.1-10N

lampa zespolona obrysowa / pozycyjna

end-outline / position multifunctional lamp

IP66/68

UKŁAD ELEKTRONICZNY / ELECTRONIC SYSTEM

E 20

Opcjonalne / Optional:

numer katalogowy catalogue number	indeks produktu product index	zdjęcie photo	przewód cable / wires	źródło światła light source	strona montażu assembly side	napięcie pracy voltage	pozycyjne / obrysowe przednie front position / end-outline	pozycyjne / obrysowe tylne rear position / end-outline	szt. pcs
771	W21.1N		32cm LGY-S	LED	UNIVERSAL	12V-24V	●	●	40
771/I	W21.1N		32cm LGY-S	LED	UNIVERSAL	12V-24V	●	●	40
772L	W21.2N		23cm LGY-S	LED	LEFT	12V-24V	●	●	40
772L/I	W21.2N		23cm LGY-S	LED	LEFT	12V-24V	●	●	40
772P	W21.2N		23cm LGY-S	LED	RIGHT	12V-24V	●	●	40
772P/I	W21.2N		23cm LGY-S	LED	RIGHT	12V-24V	●	●	40
773L	W21.3N		21cm LGY-S	LED	LEFT	12V-24V	●	●	40
773L/I	W21.3N		21cm LGY-S	LED	LEFT	12V-24V	●	●	40
773P	W21.3N		21cm LGY-S	LED	RIGHT	12V-24V	●	●	40
773P/I	W21.3N		21cm LGY-S	LED	RIGHT	12V-24V	●	●	40

LAMPA Z SZEROKĄ PODSTAWĄ
LAMP WITH WIDE BASE

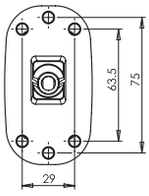

LAMPA Z WĄSKĄ PODSTAWĄ
LAMP WITH NARROW BASE

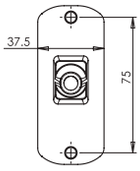

OR

XXX XXX/I

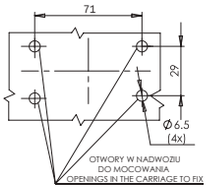

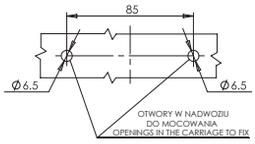

W21.1-10N

lampa zespolona obrysowa / pozycyjna

end-outline / position multifunctional lamp

IP66/68

Opcjonalne / Optional:

numer katalogowy catalogue number	indeks produktu product index	zdjęcie photo	przewód cable / wires	źródło światła light source	strona montażu assembly side	napięcie pracy voltage	pozycyjne / obrysowe przednie front position / end-outline	pozycyjne / obrysowe tylne rear position / end-outline	szt. pcs
774	W21.4N		33cm LGY-S	LED	UNIVERSAL	12V-24V	●	●	40
774/I	W21.4N		33cm LGY-S	LED	UNIVERSAL	12V-24V	●	●	40
775L	W21.5N	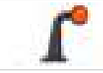	18cm LGY-S	LED	LEFT	12V-24V	●	●	40
775L/I	W21.5N	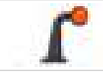	18cm LGY-S	LED	LEFT	12V-24V	●	●	40
775P	W21.5N		18cm LGY-S	LED	RIGHT	12V-24V	●	●	40
775P/I	W21.5N		18cm LGY-S	LED	RIGHT	12V-24V	●	●	40
776	W21.6N		27cm LGY-S	LED	UNIVERSAL	12V-24V	●	●	40
776/I	W21.6N		27cm LGY-S	LED	UNIVERSAL	12V-24V	●	●	40
777L	W21.7N		29cm LGY-S	LED	LEFT	12V-24V	●	●	40
777L/I	W21.7N		29cm LGY-S	LED	LEFT	12V-24V	●	●	40
777P	W21.7N		29cm LGY-S	LED	RIGHT	12V-24V	●	●	40
777P/I	W21.7N		29cm LGY-S	LED	RIGHT	12V-24V	●	●	40
778L	W21.10N		25cm LGY-S	LED	LEFT	12V-24V	●	●	40
778P	W21.10N		25cm LGY-S	LED	RIGHT	12V-24V	●	●	40
779	W21.1-10N W77.1-4N		38cm LGY-S Układ elektroniczny / Electronic system	LED	UNIVERSAL	12V-24V	●	●	100

Ten produkt dostępny jest również ze złączem Jaeger. Chcąc zamówić produkt ze złączem Jaeger powinniśmy przy składaniu zamówienia pamiętać aby dopisać literki „J" przy numerze katalogowym lub dodać w uwagach komentarz o właściwym dla siebie wyprowadzeniu prądowym.
This product is also available with Jaeger connector. To order the product with Jaeger connector, please remember to add the letters „J" to the part number, or add a remark „with Jaeger" for a proper connection.

W21.1-10N

lampa zespolona obrysowa / pozycyjna

end-outline / position multifunctional lamp

IP66/68

W21.1N

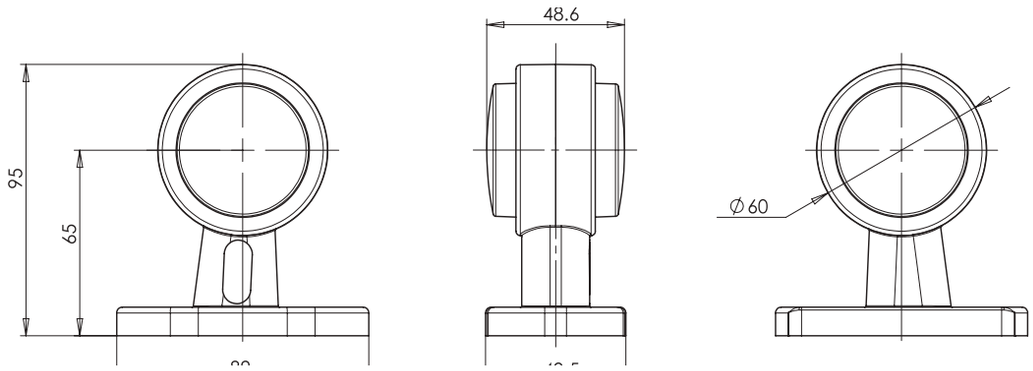

W21.2N

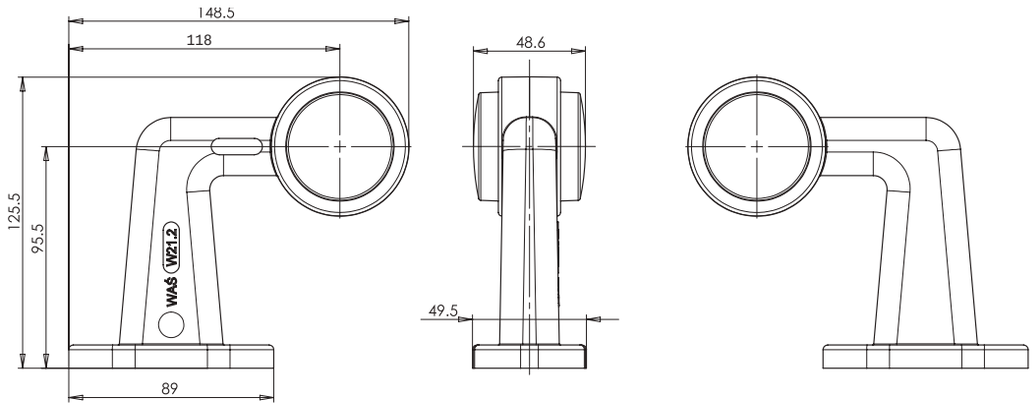

W21.3N

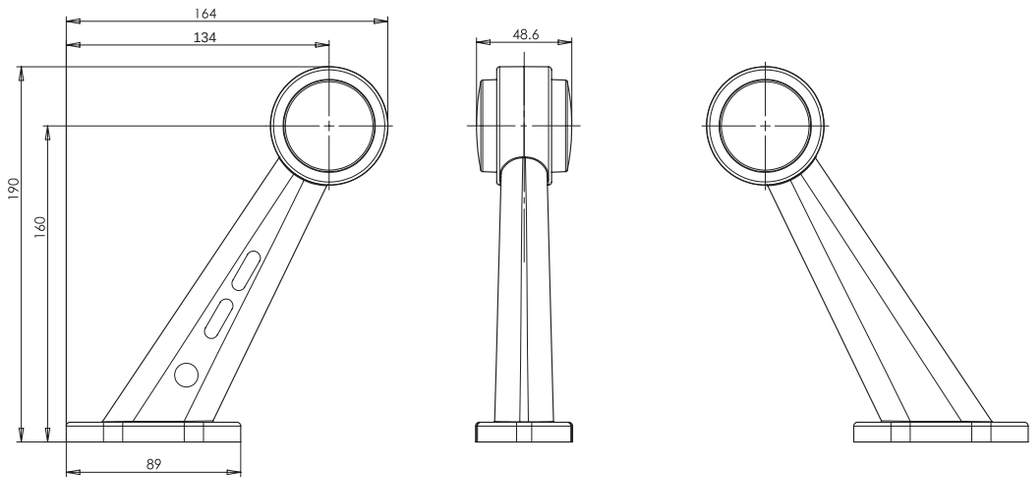

W21.4N

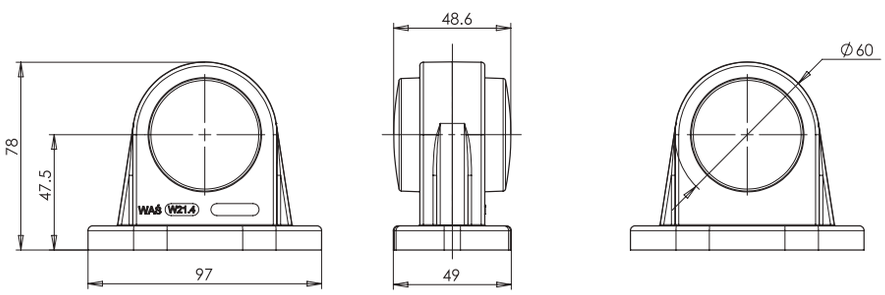

W21.1-10N

lampa zespolona obrysowa / pozycyjna

end-outline / position multifunctional lamp

IP66/68

W21.5N

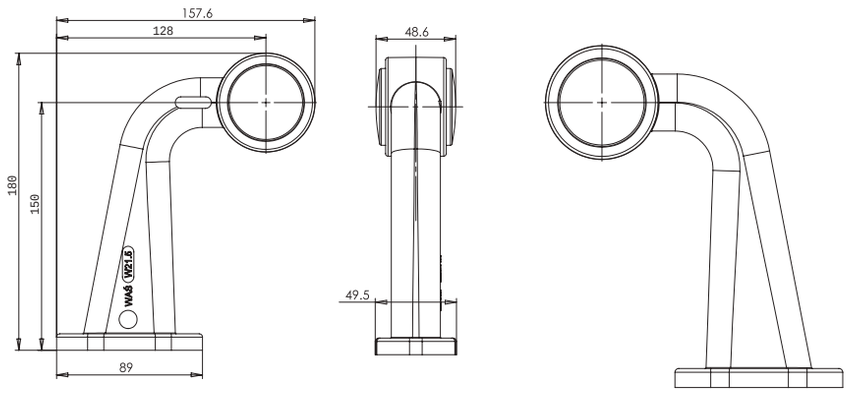

W21.6N

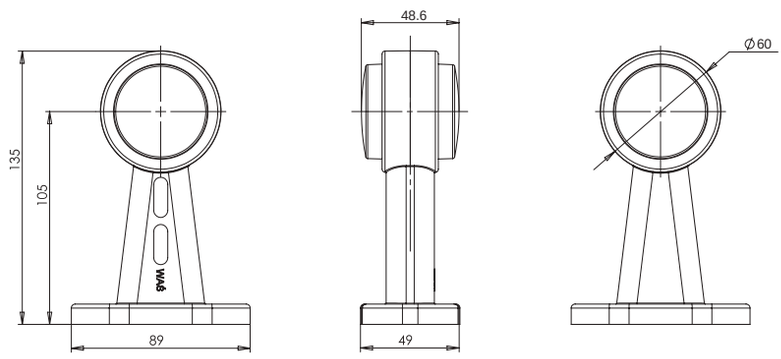

W21.7N

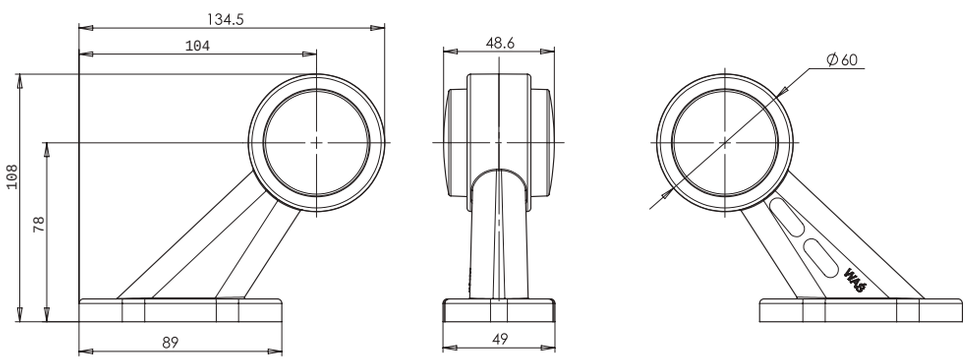

W21.10N

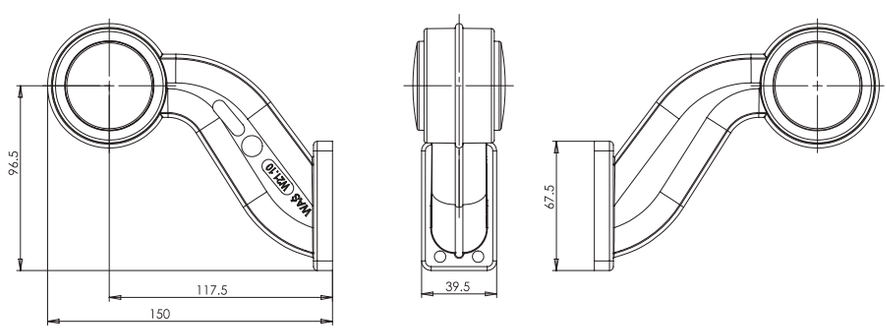

więcej na: **www.was.eu**

W23N

lampa zespolona obrysowa / pozycyjna
end-outline / position multifunctional lamp

IP66/68

E 20

Opcjonalne / Optional:

numer katalogowy catalogue number	zdjęcie photo	przewód cable / wires	źródło światła light source	strona montażu assembly side	napięcie pracy voltage	pozycyjne / obrysowe przednie front position / end-outline	pozycyjne / obrysowe tylne rear position / end-outline	szt. pcs
780		36cm LGY-S	LED	UNIVERSAL	12V-24V	●	●	50

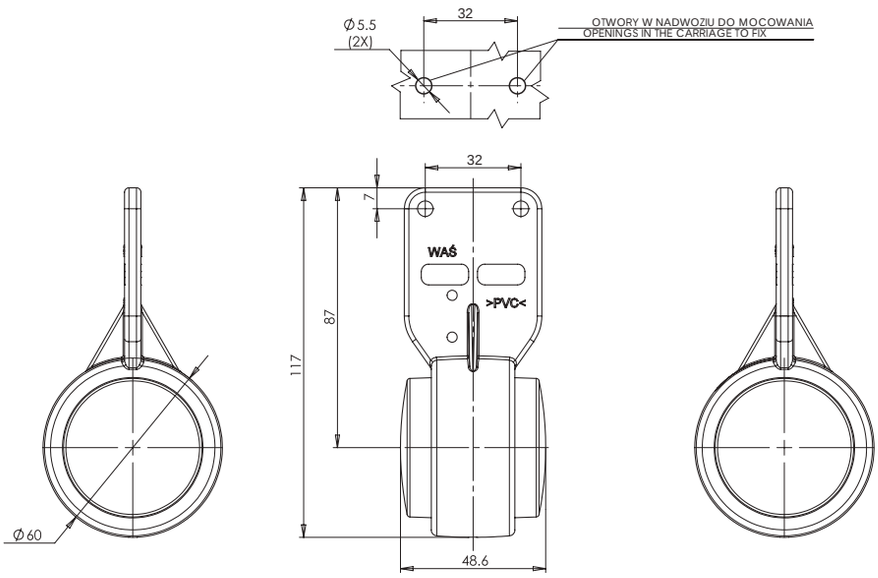

Ten produkt dostępny jest również ze złączem Jaeger. Chcąc zamówić produkt ze złączem Jaeger powinniśmy przy składaniu zamówienia pamiętać aby dopisać literki „J" przy numerze katalogowym lub dodać w uwagach komentarz o właściwym dla siebie wyprowadzeniu prądowym.
This product is also available with Jaeger connector. To order the product with Jaeger connector, please remember to add the letters „J" to the part number, or add a remark „with Jaeger" for a proper connection.

W24N

lampa zespolona obrysowa / pozycyjna
end-outline / position multifunctional lamp
IP66/68

E 20

Opcjonalne / Optional:

numer katalogowy catalogue number	zdjęcie photo	przewód cable / wires	źródło światła light source	strona montażu assembly side	napięcie pracy voltage	pozycyjne / obrysowe przednie front position / end-outline	pozycyjne / obrysowe tylne rear position / end-outline	pozycyjne / obrysowe boczne side position / end-outline	szt. pcs
782		22cm LGY-S	LED	UNIVERSAL	12V-24V	●			100
783		22cm LGY-S	LED	UNIVERSAL	12V-24V		●		100
784		22cm LGY-S	LED	UNIVERSAL	12V-24V			●	100

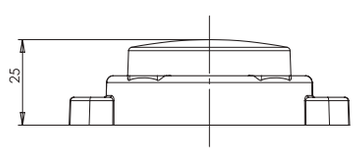

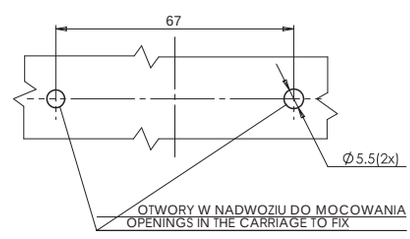

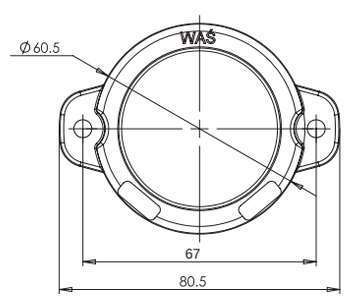

Ten produkt dostępny jest również ze złączem Jaeger. Chcąc zamówić produkt ze złączem Jaeger powinniśmy przy składaniu zamówienia pamiętać aby dopisać literki „J" przy numerze katalogowym lub dodać w uwagach komentarz o właściwym dla siebie wyprowadzeniu prądowym.
This product is also available with Jaeger connector. To order the product with Jaeger connector, please remember to add the letters „J" to the part number, or add a remark „with Jaeger" for a proper connection.

W25N

lampa zespolona obrysowa / pozycyjna
end-outline / position multifunctional lamp

IP66/68

E 20

Opcjonalne / Optional:

numer katalogowy catalogue number	zdjęcie photo	przewód cable / wires	źródło światła light source	strona montażu assembly side	napięcie pracy voltage	pozycyjne / obrysowe przednie front position / end-outline	pozycyjne / obrysowe tylne rear position / end-outline	pozycyjne / obrysowe boczne side position / end-outline	szt. pcs
785		20cm LGY-S	LED	UNIVERSAL	12V-24V	●			50
786		20cm LGY-S	LED	UNIVERSAL	12V-24V		●		50
787		20cm LGY-S	LED	UNIVERSAL	12V-24V			●	50

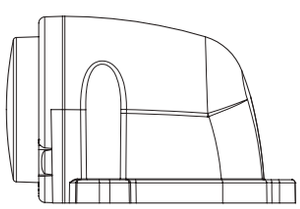

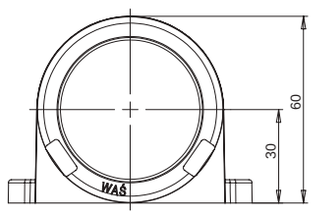

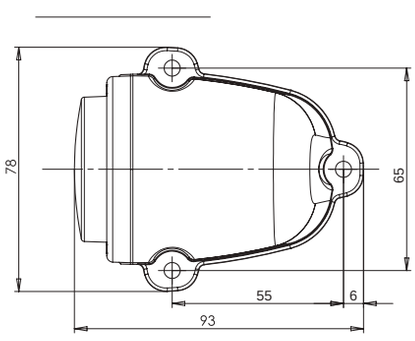

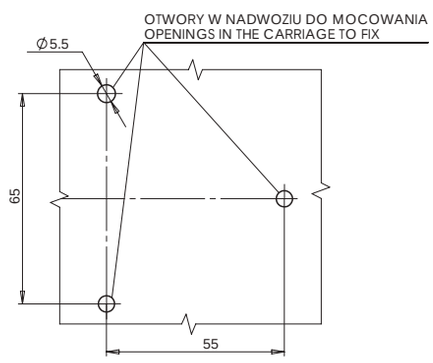

Ten produkt dostępny jest również ze złączem Jaeger. Chcąc zamówić produkt ze złączem Jaeger powinniśmy przy składaniu zamówienia pamiętać aby dopisać literki „J" przy numerze katalogowym lub dodać w uwagach komentarz o właściwym dla siebie wyprowadzeniu prądowym.
This product is also available with Jaeger connector. To order the product with Jaeger connector, please remember to add the letters „J" to the part number, or add a remark „with Jaeger" for a proper connection.

W56N

lampa zespolona obrysowa / pozycyjna
end-outline / position multifunctional lamp
IP66/68

E 20

Opcjonalne / Optional:

numer katalogowy catalogue number	zdjęcie photo	przewód cable / wires	źródło światła light source	strona montażu assembly side	napięcie pracy voltage	pozycyjne / obrysowe przednie front position / end-outline	pozycyjne / obrysowe tylne rear position / end-outline	szt. pcs
781		35cm LGY-S	LED	UNIVERSAL	12V-24V	●	●	100

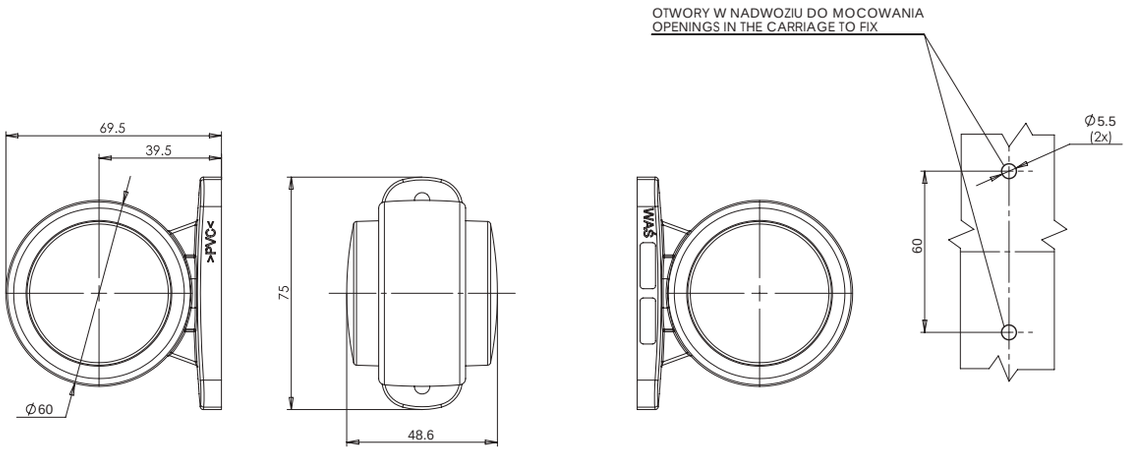

Ten produkt dostępny jest również ze złączem Jaeger. Chcąc zamówić produkt ze złączem Jaeger powinniśmy przy składaniu zamówienia pamiętać aby dopisać literki „J" przy numerze katalogowym lub dodać w uwagach komentarz o właściwym dla siebie wyprowadzeniu prądowym.
This product is also available with Jaeger connector. To order the product with Jaeger connector, please remember to add the letters „J" to the part number, or add a remark „with Jaeger" for a proper connection.

W79N

lampa zespolona obrysowa / pozycyjna
end-outline / position multifunctional lamp
IP66/68

E 20

Opcjonalne / Optional:

	numer katalogowy catalogue number	zdjęcie photo	przewód cable / wires	źródło światła light source	strona montażu assembly side	napięcie pracy voltage	pozycyjne / obrysowe przednie front position / end-outline	pozycyjne / obrysowe tylne rear position / end-outline	pozycyjne / obrysowe boczne side position / end-outline	szt. pcs
*	**796**		20cm LGY-S	LED	UNIVERSAL	12V-24V			●	100
*	**797**		20cm LGY-S	LED	UNIVERSAL	12V-24V	●			100
*	**798**		20cm LGY-S	LED	UNIVERSAL	12V-24V		●		100

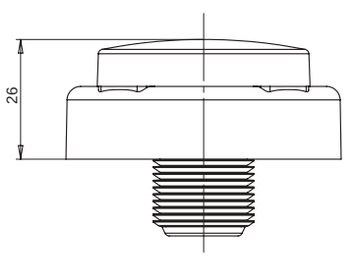

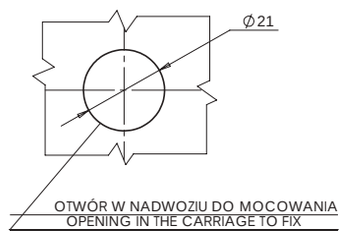

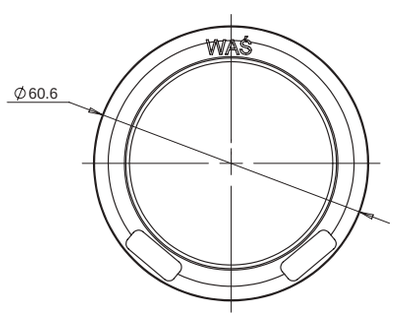

Ten produkt dostępny jest również ze złączem Jaeger. Chcąc zamówić produkt ze złączem Jaeger powinniśmy przy składaniu zamówienia pamiętać aby dopisać literki „J" przy numerze katalogowym lub dodać w uwagach komentarz o właściwym dla siebie wyprowadzeniu prądowym.
This product is also available with Jaeger connector. To order the product with Jaeger connector, please remember to add the letters „J" to the part number, or add a remark „with Jaeger" for a proper connection.

W77.1N

lampa zespolona obrysowa / pozycyjna
end-outline / position multifunctional lamp
IP66/68

E 20

Opcjonalne / Optional:

numer katalogowy catalogue number	zdjęcie photo	przewód cable / wires	źródło światła light source	strona montażu assembly side	napięcie pracy voltage	pozycyjne / obrysowe przednie front position / end-outline	pozycyjne / obrysowe tylne rear position / end-outline	pozycyjne / obrysowe boczne side position / end-outline	szt. pcs
788L		22cm LGY-S	LED	LEFT	12V-24V	●	●	●	40
788P		22cm LGY-S	LED	RIGHT	12V-24V	●	●	●	40
789L		22cm LGY-S	LED	LEFT	12V-24V	●	●		40
789P		22cm LGY-S	LED	RIGHT	12V-24V	●	●		40

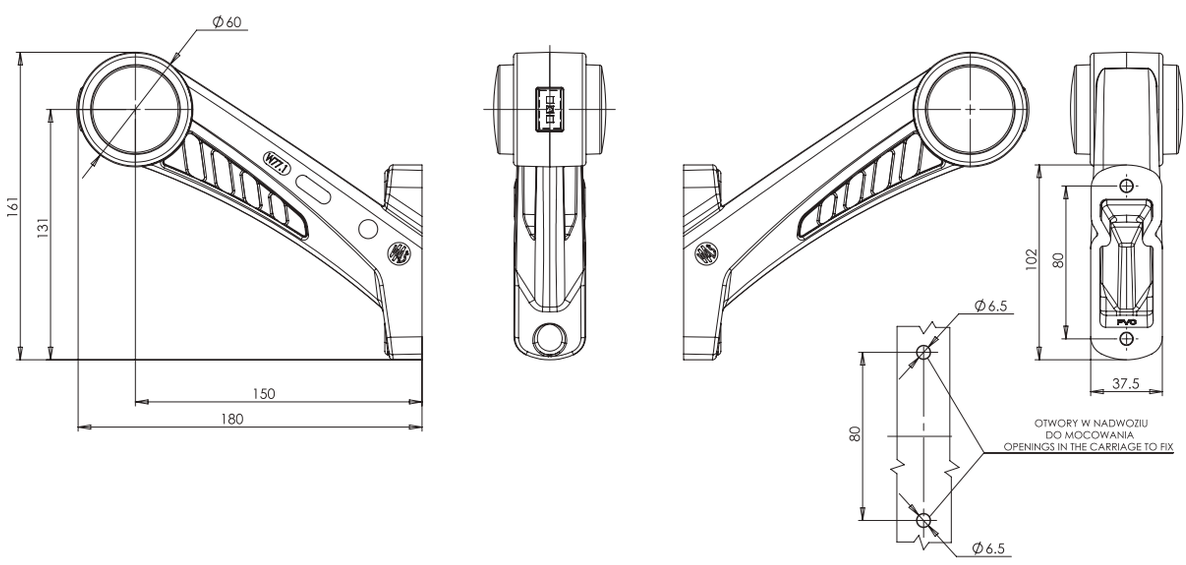

Ten produkt dostępny jest również ze złączem Jaeger. Chcąc zamówić produkt ze złączem Jaeger powinniśmy przy składaniu zamówienia pamiętać aby dopisać literki „J" przy numerze katalogowym lub dodać w uwagach komentarz o właściwym dla siebie wyprowadzeniu prądowym.
This product is also available with Jaeger connector. To order the product with Jaeger connector, please remember to add the letters „J" to the part number, or add a remark „with Jaeger" for a proper connection.

lampa zespolona obrysowa / pozycyjna
end-outline / position multifunctional lamp
IP66/68

W77.2N

E 20

Opcjonalne / Optional:

numer katalogowy catalogue number	zdjęcie photo	przewód cable / wires	źródło światła light source	strona montażu assembly side	napięcie pracy voltage	pozycyjne / obrysowe przednie front position / end-outline	pozycyjne / obrysowe tylne rear position / end-outline	pozycyjne / obrysowe boczne side position / end-outline	szt. pcs
79OL		27cm LGY-S	LED	LEFT	12V-24V	●	●	●	40
79OP		27cm LGY-S	LED	RIGHT	12V-24V	●	●	●	40
791L		27cm LGY-S	LED	LEFT	12V-24V	●	●		40
791P		27cm LGY-S	LED	RIGHT	12V-24V	●	●		40

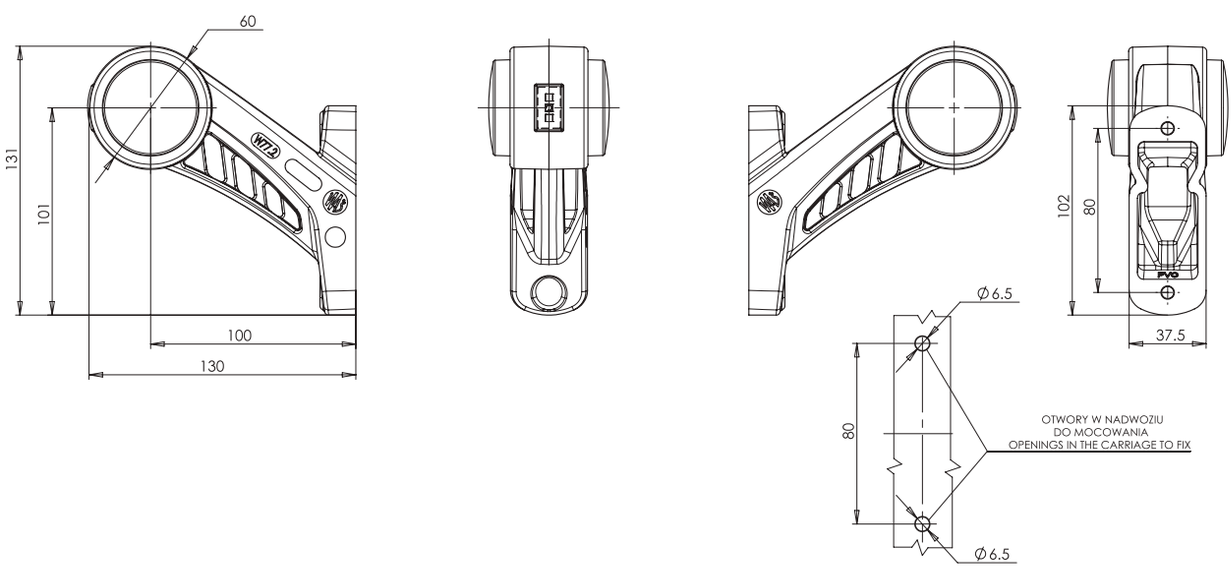

Ten produkt dostępny jest również ze złączem Jaeger. Chcąc zamówić produkt ze złączem Jaeger powinniśmy przy składaniu zamówienia pamiętać aby dopisać literki „J" przy numerze katalogowym lub dodać w uwagach komentarz o właściwym dla siebie wyprowadzeniu prądowym.
This product is also available with Jaeger connector. To order the product with Jaeger connector, please remember to add the letters „J" to the part number, or add a remark „with Jaeger" for a proper connection.

W77.3N

lampa zespolona obrysowa / pozycyjna
end-outline / position multifunctional lamp
IP66/68

E 20

Opcjonalne / Optional:

numer katalogowy catalogue number	zdjęcie photo	przewód cable / wires	źródło światła light source	strona montażu assembly side	napięcie pracy voltage	pozycyjne / obrysowe przednie front position / end-outline	pozycyjne / obrysowe tylne rear position / end-outline	pozycyjne / obrysowe boczne side position / end-outline	szt. pcs
792L		22cm LGY-S	LED	LEFT	12V-24V	●	●	●	40
792P		22cm LGY-S	LED	RIGHT	12V-24V	●	●	●	40
793L		22cm LGY-S	LED	LEFT	12V-24V	●	●		40
793P		22cm LGY-S	LED	RIGHT	12V-24V	●	●		40

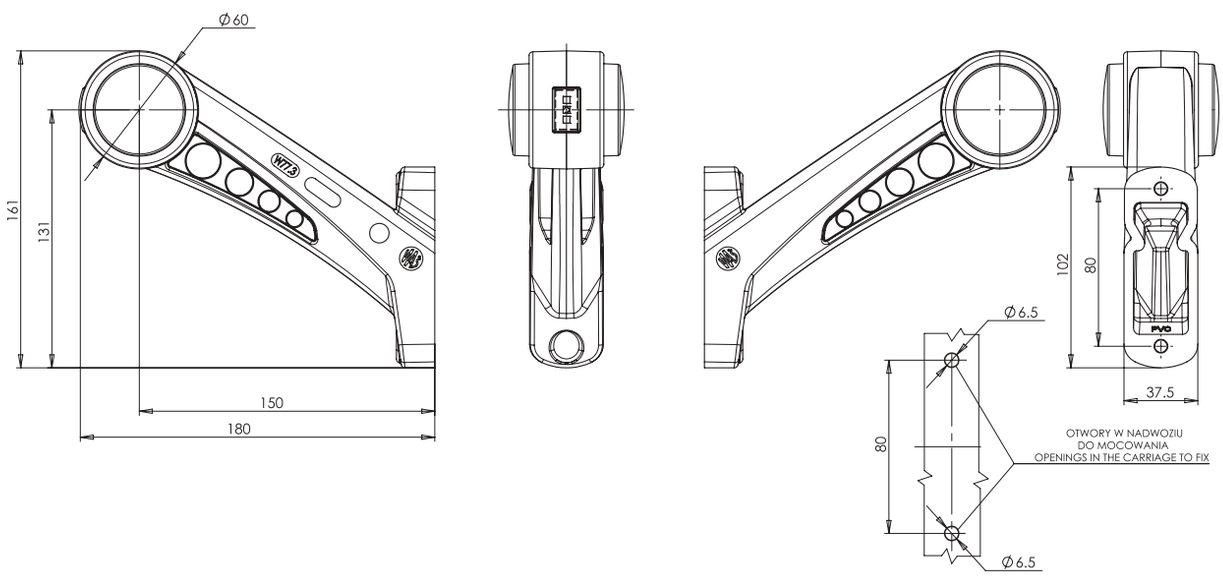

Ten produkt dostępny jest również ze złączem Jaeger. Chcąc zamówić produkt ze złączem Jaeger powinniśmy przy składaniu zamówienia pamiętać aby dopisać literki „J" przy numerze katalogowym lub dodać w uwagach komentarz o właściwym dla siebie wyprowadzeniu prądowym.
This product is also available with Jaeger connector. To order the product with Jaeger connector, please remember to add the letters „J" to the part number, or add a remark „with Jaeger" for a proper connection.

lampa zespolona obrysowa / pozycyjna
end-outline / position multifunctional lamp
IP66/68

W77.4N

E 20

Opcjonalne / Optional:

numer katalogowy catalogue number	zdjęcie photo	przewód cable / wires	źródło światła light source	strona montażu assembly side	napięcie pracy voltage	pozycyjne / obrysowe przednie front position / end-outline	pozycyjne / obrysowe tylne rear position / end-outline	pozycyjne / obrysowe boczne side position / end-outline	szt. pcs
794L		27cm LGY-S	LED	LEFT	12V-24V	●	●	●	40
794P		27cm LGY-S	LED	RIGHT	12V-24V	●	●	●	40
795L		27cm LGY-S	LED	LEFT	12V-24V	●	●		40
795P		27cm LGY-S	LED	RIGHT	12V-24V	●	●		40

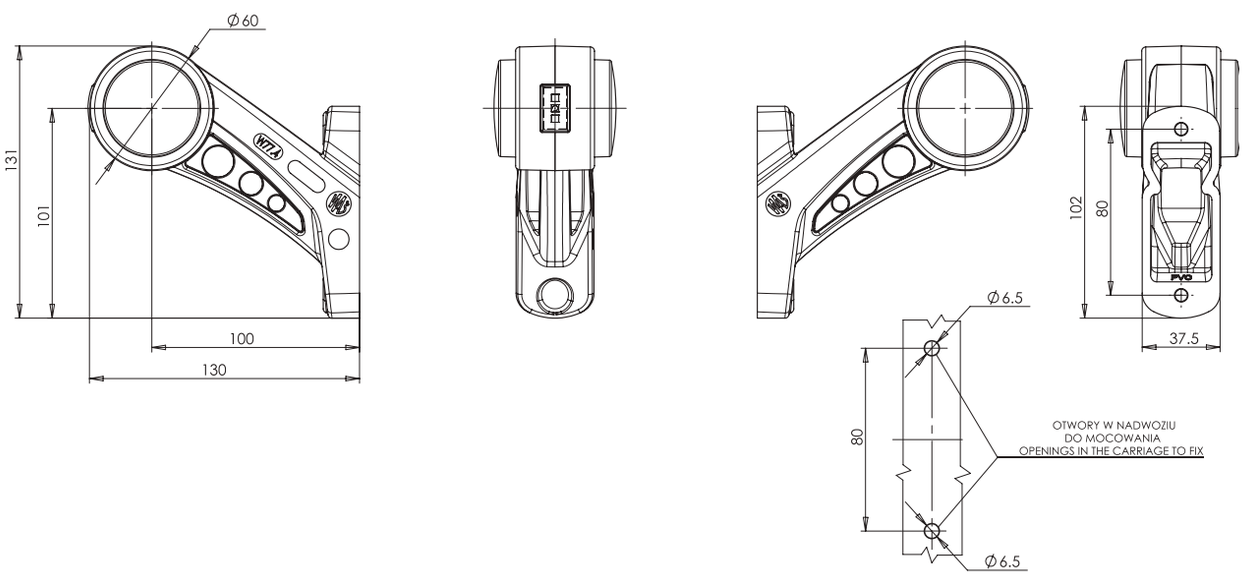

Ten produkt dostępny jest również ze złączem Jaeger. Chcąc zamówić produkt ze złączem Jaeger powinniśmy przy składaniu zamówienia pamiętać aby dopisać literki „J" przy numerze katalogowym lub dodać w uwagach komentarz o właściwym dla siebie wyprowadzeniu prądowym.
This product is also available with Jaeger connector. To order the product with Jaeger connector, please remember to add the letters „J" to the part number, or add a remark „with Jaeger" for a proper connection.

W74.1N

lampa zespolona obrysowa / pozycyjna
end-outline / position multifunctional lamp
IP66/68

E 20

numer katalogowy catalogue number	zdjęcie photo	przewód cable / wires	źródło światła light source	strona montażu assembly side	napięcie pracy voltage	pozycyjne / obrysowe przednie front position / end-outline	pozycyjne / obrysowe tylne rear position / end-outline	szt. pcs
808L/I		478cm OMYp 300V	LED	LEFT	12V-24V	●	●	30
808L/II		18cm LGY-S	LED	LEFT	12V-24V	●	●	30
808LJ		28cm FLRYY11YY + Jaeger connection	LED	LEFT	12V-24V	●	●	30
808P/I		478cm OMYp 300V	LED	RIGHT	12V-24V	●	●	30
808P/II		18cm LGY-S	LED	RIGHT	12V-24V	●	●	30
808PJ		28cm FLRYY11YY + Jaeger connection	LED	RIGHT	12V-24V	●	●	30

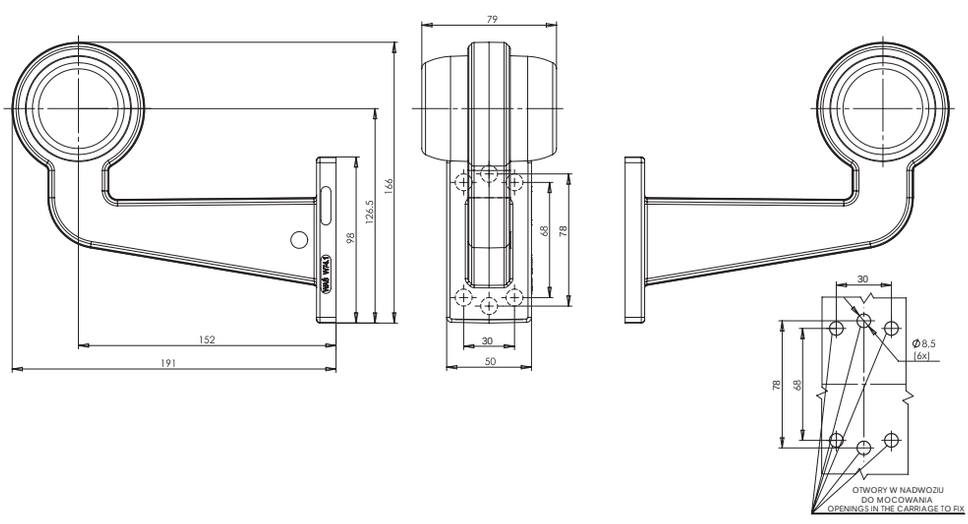

Ten produkt dostępny jest również ze złączem Jaeger. Chcąc zamówić produkt ze złączem Jaeger powinniśmy przy składaniu zamówienia pamiętać aby dopisać literki „J" przy numerze katalogowym lub dodać w uwagach komentarz o właściwym dla siebie wyprowadzeniu prądowym.
This product is also available with Jaeger connector. To order the product with Jaeger connector, please remember to add the letters „J" to the part number, or add a remark „with Jaeger" for a proper connection.

lampa zespolona obrysowa / pozycyjna
end-outline / position multifunctional lamp
IP66/68

W74.2N

E 20

numer katalogowy catalogue number	zdjęcie photo	przewód cable / wires	źródło światła light source	strona montażu assembly side	napięcie pracy voltage	pozycyjne / obrysowe przednie front position / end-outline	pozycyjne / obrysowe tylne rear position / end-outline	szt. pcs
809/I		493cm OMYp 300V	LED	UNIVERSAL	12V-24V	●	●	40
809/II		33cm LGY-S	LED	UNIVERSAL	12V-24V	●	●	40
809LJ		43cm FLRYY11YY + Jaeger connection	LED	UNIVERSAL	12V-24V	●	●	40

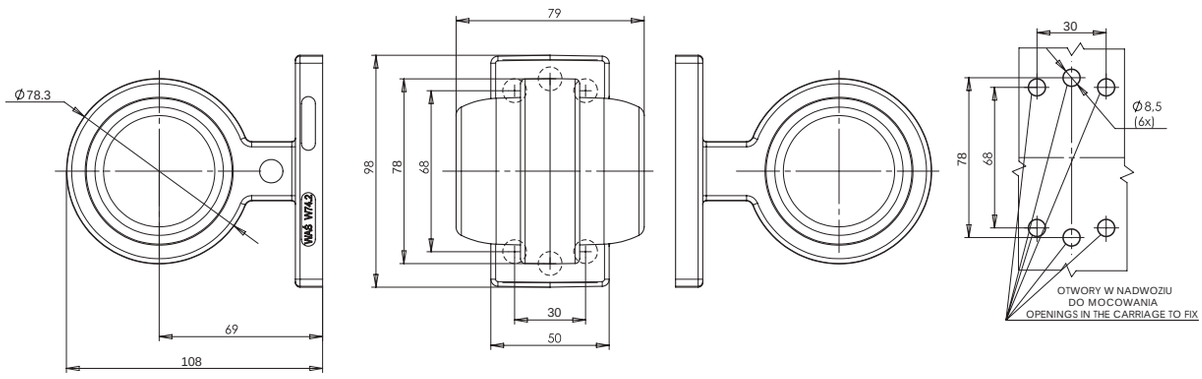

Ten produkt dostępny jest również ze złączem Jaeger. Chcąc zamówić produkt ze złączem Jaeger powinniśmy przy składaniu zamówienia pamiętać aby dopisać literki „J" przy numerze katalogowym lub dodać w uwagach komentarz o właściwym dla siebie wyprowadzeniu prądowym.
This product is also available with Jaeger connector. To order the product with Jaeger connector, please remember to add the letters „J" to the part number, or add a remark „with Jaeger" for a proper connection.

W74.1N-W74.2N

kompletny układ elektroniczny

complete electronic system

IP66/68

E 20

numer katalogowy catalogue number	zdjęcie photo	przewód cable / wires	źródło światła light source	strona montażu assembly side	napięcie pracy voltage	pozycyjne / obrysowe przednie front position / end-outline	pozycyjne / obrysowe tylne rear position / end-outline	szt. pcs
810/1/MB		500cm OMYp 300V	LED	UNIVERSAL	12V-24V	●		50
810/1/MC		500cm OMYp 300V	LED	UNIVERSAL	12V-24V		●	50
810/11		33cm LGY-S	LED	UNIVERSAL	12V-24V	●	●	50
810J		43cm FLRYY11YY + Jaeger connection	LED	UNIVERSAL	12V-24V	●	●	50

Ten produkt dostępny jest również ze złączem Jaeger. Chcąc zamówić produkt ze złączem Jaeger powinniśmy przy składaniu zamówienia pamiętać aby dopisać literki „J" przy numerze katalogowym lub dodać w uwagach komentarz o właściwym dla siebie wyprowadzeniu prądowym.
This product is also available with Jaeger connector. To order the product with Jaeger connector, please remember to add the letters „J" to the part number, or add a remark „with Jaeger" for a proper connection.

lampa zespolona obrysowa / pozycyjna
end-outline / position multifunctional lamp
IP66/68

W74.2AN

E 20

numer katalogowy catalogue number	zdjęcie photo	przewód cable / wires	źródło światła light source	strona montażu assembly side	napięcie pracy voltage	pozycyjne / obrysowe przednie front position / end-outline	pozycyjne / obrysowe tylne rear position / end-outline	szt. pcs
811/I		493cm OMYp 300V	LED	UNIVERSAL	12V-24V	●	●	40
811/II		33cm LGY-S	LED	UNIVERSAL	12V-24V	●	●	40
811J		43cm FLRYY11YY + Jaeger connection	LED	UNIVERSAL	12V-24V	●	●	40

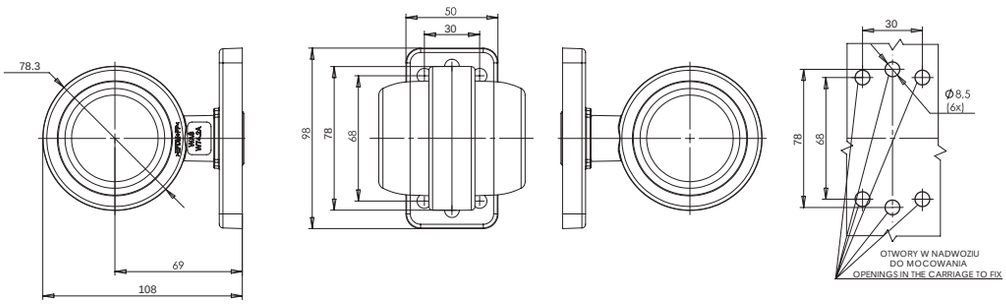

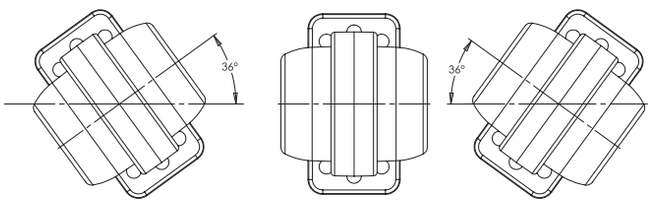

Ten produkt dostępny jest również ze złączem Jaeger. Chcąc zamówić produkt ze złączem Jaeger powinniśmy przy składaniu zamówienia pamiętać aby dopisać literki „J" przy numerze katalogowym lub dodać w uwagach komentarz o właściwym dla siebie wyprowadzeniu prądowym.
This product is also available with Jaeger connector. To order the product with Jaeger connector, please remember to add the letters „J" to the part number, or add a remark „with Jaeger" for a proper connection.

W74.3N

lampa zespolona obrysowa / pozycyjna
end-outline / position multifunctional lamp
IP66/68

E 20

numer katalogowy catalogue number	zdjęcie photo	przewód cable / wires	źródło światła light source	strona montażu assembly side	napięcie pracy voltage	pozycyjne / obrysowe boczne side position / end-outline	szt. pcs
812/I		493cm OMYp 300V	LED	UNIVERSAL	12V-24V	●	40
812/II		33cm LGY-S	LED	UNIVERSAL	12V-24V	●	40
812J		43cm FLRYY11YY + Jaeger connection	LED	UNIVERSAL	12V-24V	●	40

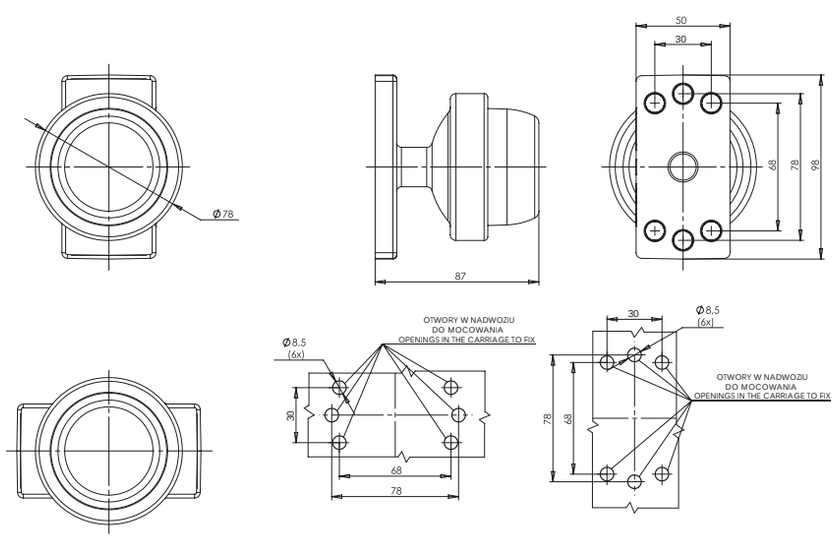

Ten produkt dostępny jest również ze złączem Jaeger. Chcąc zamówić produkt ze złączem Jaeger powinniśmy przy składaniu zamówienia pamiętać aby dopisać literki „J" przy numerze katalogowym lub dodać w uwagach komentarz o właściwym dla siebie wyprowadzeniu prądowym.
This product is also available with Jaeger connector. To order the product with Jaeger connector, please remember to add the letters „J" to the part number, or add a remark „with Jaeger" for a proper connection.

W104

lampa zespolona obrysowa / pozycyjna
end-outline / position multifunctional lamp

IP66/68

E 20

Opcjonalne / Optional:

numer katalogowy catalogue number	zdjęcie photo	przewód cable / wires	źródło światła light source	strona montażu assembly side	napięcie pracy voltage	pozycyjne / obrysowe przednie front position / end-outline	pozycyjne / obrysowe tylne rear position / end-outline	pozycyjne / obrysowe boczne side position / end-outline	szt. pcs
817/I		36cm LGY-S	LED	UNIVERSAL	12V-24V	●	●	●	50
817L/II		36cm LGY-S	LED	LEFT	12V-24V	●	●	●	50
817P/II		36cm LGY-S	LED	RIGHT	12V-24V	●	●	●	50
817L/III		36cm LGY-S	LED	LEFT	12V-24V	●	●	●	50
817P/III		36cm LGY-S	LED	RIGHT	12V-24V	●	●	●	50

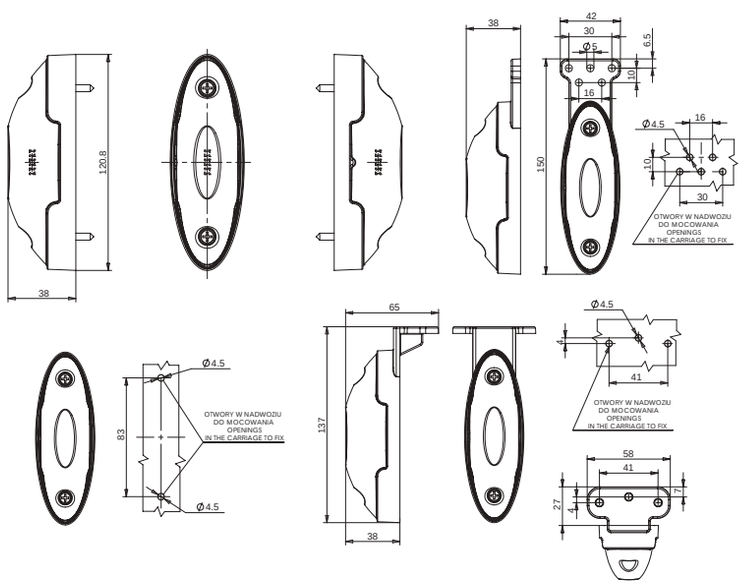

Ten produkt dostępny jest również ze złączem Jaeger. Chcąc zamówić produkt ze złączem Jaeger powinniśmy przy składaniu zamówienia pamiętać aby dopisać literki „J" przy numerze katalogowym lub dodać w uwagach komentarz o właściwym dla siebie wyprowadzeniu prądowym.
This product is also available with Jaeger connector. To order the product with Jaeger connector, please remember to add the letters „J" to the part number, or add a remark „with Jaeger" for a proper connection.

W105

lampa zespolona obrysowa / pozycyjna
end-outline / position multifunctional lamp
IP66/68

E 20

Opcjonalne / Optional:

numer katalogowy catalogue number	zdjęcie photo	przewód cable / wires	źródło światła light source	strona montażu assembly side	napięcie pracy voltage	pozycyjne / obrysowe przednie front position / end-outline	pozycyjne / obrysowe tylne rear position / end-outline	szt. pcs
818/I		36cm LGY-S	LED	UNIVERSAL	12V-24V	●	●	50
818L/II		36cm LGY-S	LED	LEFT	12V-24V	●	●	50
818P/II		36cm LGY-S	LED	RIGHT	12V-24V	●	●	50
818L/III		36cm LGY-S	LED	LEFT	12V-24V	●	●	50
818P/III		36cm LGY-S	LED	RIGHT	12V-24V	●	●	50

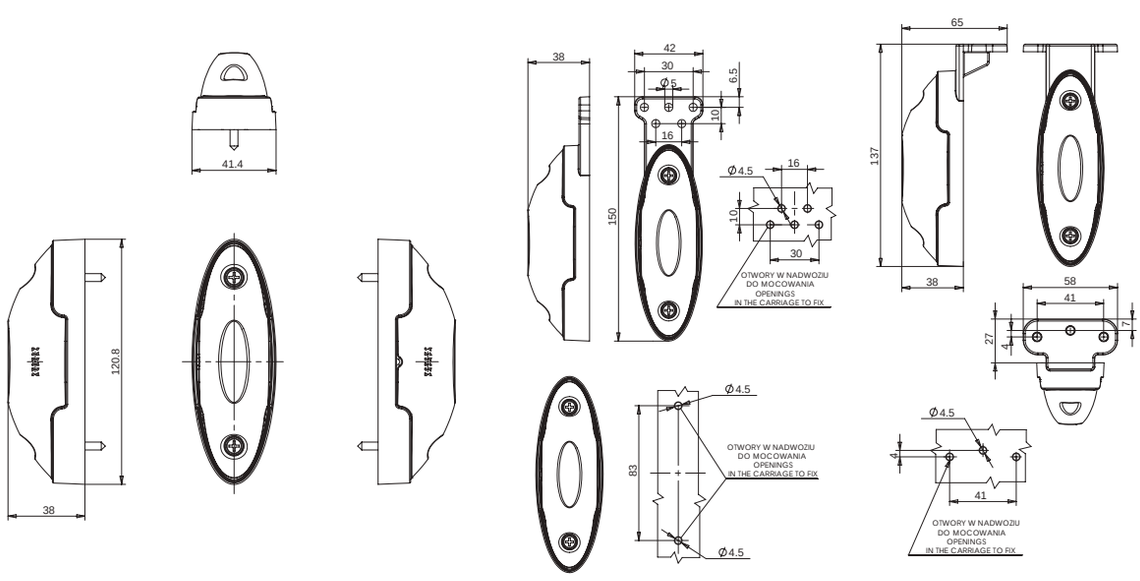

Ten produkt dostępny jest również ze złączem Jaeger. Chcąc zamówić produkt ze złączem Jaeger powinniśmy przy składaniu zamówienia pamiętać aby dopisać literki „J" przy numerze katalogowym lub dodać w uwagach komentarz o właściwym dla siebie wyprowadzeniu prądowym.
This product is also available with Jaeger connector. To order the product with Jaeger connector, please remember to add the letters „J" to the part number, or add a remark „with Jaeger" for a proper connection.

W106

lampa zespolona obrysowa / pozycyjna
end-outline / position multifunctional lamp

IP66/68

E 20

Opcjonalne / Optional:

numer katalogowy catalogue number	zdjęcie photo	przewód cable / wires	źródło światła light source	strona montażu assembly side	napięcie pracy voltage	pozycyjne / obrysowe przednie front position / end-outline	pozycyjne / obrysowe tylne rear position / end-outline	pozycyjne / obrysowe boczne side position / end-outline	szt. pcs
819/I		36cm LGY-S	LED	UNIVERSAL	12V-24V	●	●	●	50
819L/II		36cm LGY-S	LED	LEFT	12V-24V	●	●	●	50
819P/II		36cm LGY-S	LED	RIGHT	12V-24V	●	●	●	50
819L/III		36cm LGY-S	LED	LEFT	12V-24V	●	●	●	50
819P/III		36cm LGY-S	LED	RIGHT	12V-24V	●	●	●	50

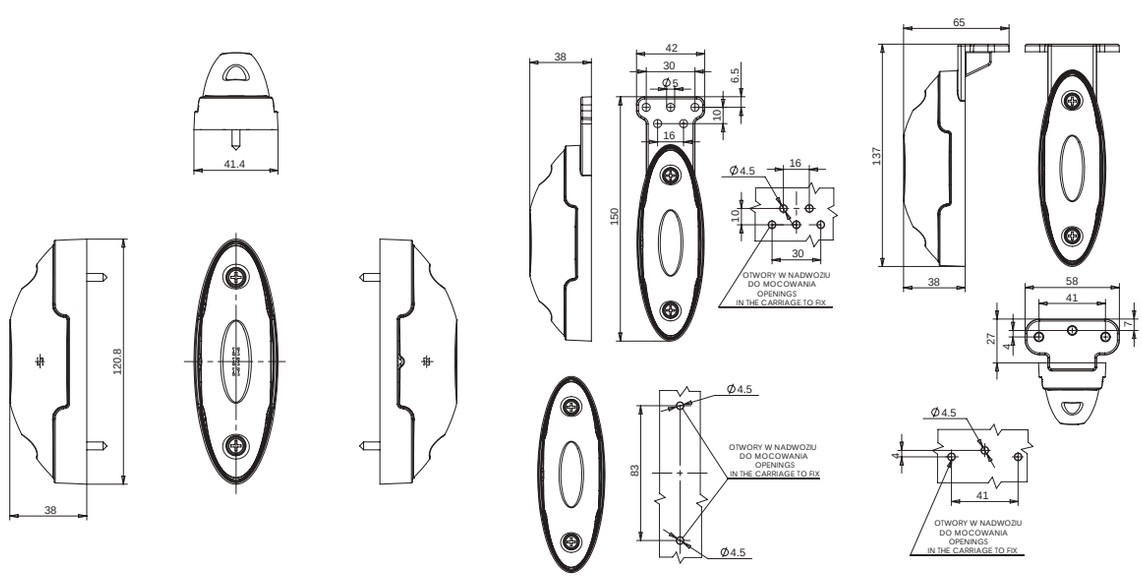

Ten produkt dostępny jest również ze złączem Jaeger. Chcąc zamówić produkt ze złączem Jaeger powinniśmy przy składaniu zamówienia pamiętać aby dopisać literki „J" przy numerze katalogowym lub dodać w uwagach komentarz o właściwym dla siebie wyprowadzeniu prądowym.
This product is also available with Jaeger connector. To order the product with Jaeger connector, please remember to add the letters „J" to the part number, or add a remark „with Jaeger" for a proper connection.

W107

lampa zespolona obrysowa / pozycyjna
end-outline / position multifunctional lamp
IP66/68

E 20

Opcjonalne / Optional:

numer katalogowy catalogue number	zdjęcie photo	przewód cable / wires	źródło światła light source	strona montażu assembly side	napięcie pracy voltage	pozycyjne / obrysowe przednie front position / end-outline	pozycyjne / obrysowe tylne rear position / end-outline	szt. pcs
820/I		36cm LGY-S	LED	UNIVERSAL	12V-24V	●	●	50
820L/II		36cm LGY-S	LED	LEFT	12V-24V	●	●	50
820P/II		36cm LGY-S	LED	RIGHT	12V-24V	●	●	50
820L/III		36cm LGY-S	LED	LEFT	12V-24V	●	●	50
820P/III		36cm LGY-S	LED	RIGHT	12V-24V	●	●	50

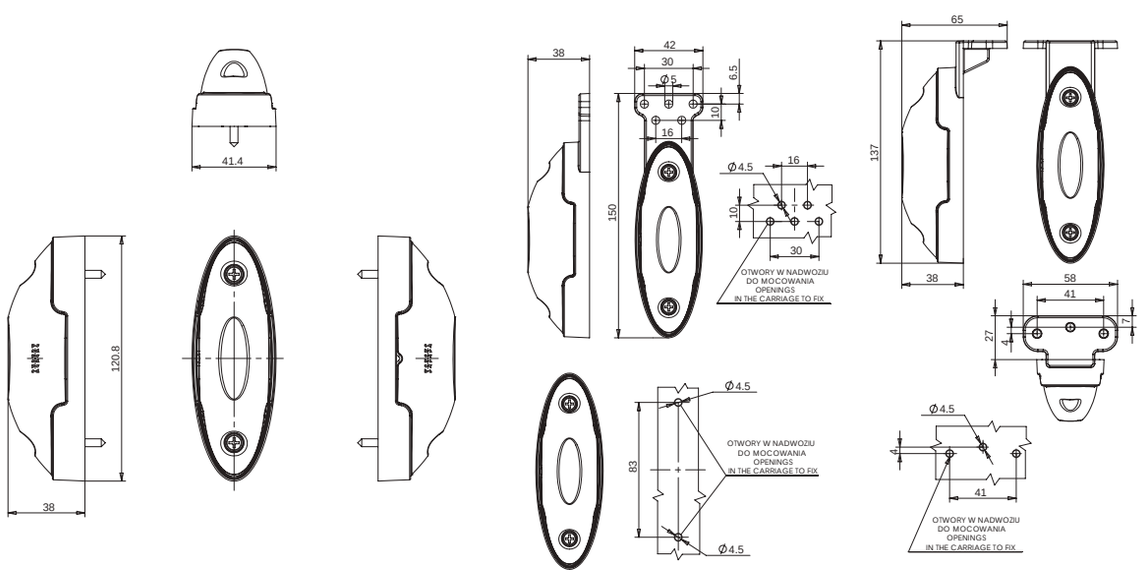

Ten produkt dostępny jest również ze złączem Jaeger. Chcąc zamówić produkt ze złączem Jaeger powinniśmy przy składaniu zamówienia pamiętać aby dopisać literki „J" przy numerze katalogowym lub dodać w uwagach komentarz o właściwym dla siebie wyprowadzeniu prądowym.
This product is also available with Jaeger connector. To order the product with Jaeger connector, please remember to add the letters „J" to the part number, or add a remark „with Jaeger" for a proper connection.

W115

lampa zespolona obrysowa / pozycyjna
end-outline / position multifunctional lamp

IP66/68

E 20

Opcjonalne / Optional:

numer katalogowy catalogue number	zdjęcie photo	przewód cable / wires	źródło światła light source	strona montażu assembly side	napięcie pracy voltage	pozycyjne / obrysowe przednie front position / end-outline	pozycyjne / obrysowe tylne rear position / end-outline	pozycyjne / obrysowe boczne side position / end-outline	odblask reflecting device	szt. pcs
824		38cm LGY-S	LED	UNIVERSAL	12V-24V			●	●	100
825		38cm LGY-S	LED	UNIVERSAL	12V-24V		●		●	100
826		38cm LGY-S	LED	UNIVERSAL	12V-24V	●			●	100

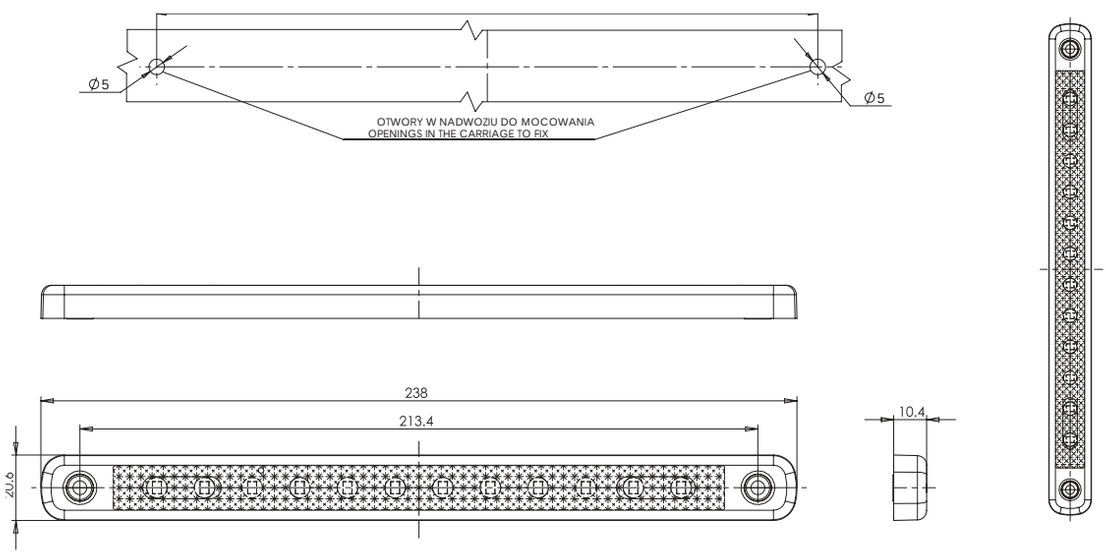

Ten produkt dostępny jest również ze złączem Jaeger. Chcąc zamówić produkt ze złączem Jaeger powinniśmy przy składaniu zamówienia pamiętać aby dopisać literki „J" przy numerze katalogowym lub dodać w uwagach komentarz o właściwym dla siebie wyprowadzeniu prądowym.
This product is also available with Jaeger connector. To order the product with Jaeger connector, please remember to add the letters „J" to the part number, or add a remark „with Jaeger" for a proper connection.

W21.1-10STAR

lampa zespolona obrysowa / pozycyjna

end-outline / position multifunctional lamp

IP66/68

E 20

Opcjonalne / Optional:

numer katalogowy catalogue number	indeks produktu product index	zdjęcie photo	przewód cable / wires	źródło światła light source	strona montażu assembly side	napięcie pracy voltage	pozycyjne / obrysowe przednie front position / end-outline	pozycyjne / obrysowe tylne rear position / end-outline	szt. pcs
873	W21.1STAR		32cm LGY-S	LED	UNIVERSAL	12V-24V	●	●	40
873/I	W21.1STAR		32cm LGY-S	LED	UNIVERSAL	12V-24V	●	●	40
874L	W21.2STAR		23cm LGY-S	LED	LEFT	12V-24V	●	●	40
874L/I	W21.2STAR		23cm LGY-S	LED	LEFT	12V-24V	●	●	40
874P	W21.2STAR		23cm LGY-S	LED	RIGHT	12V-24V	●	●	40
874P/I	W21.2STAR		23cm LGY-S	LED	RIGHT	12V-24V	●	●	40
875L	W21.3STAR		21cm LGY-S	LED	LEFT	12V-24V	●	●	40
875L/I	W21.3STAR		21cm LGY-S	LED	LEFT	12V-24V	●	●	40
875P	W21.3STAR		21cm LGY-S	LED	RIGHT	12V-24V	●	●	40
875P/I	W21.3STAR		21cm LGY-S	LED	RIGHT	12V-24V	●	●	40

LAMPA Z SZEROKĄ PODSTAWĄ
LAMP WITH WIDE BASE

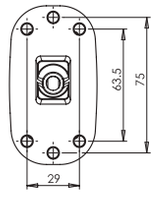

LAMPA Z WĄSKĄ PODSTAWĄ
LAMP WITH NARROW BASE

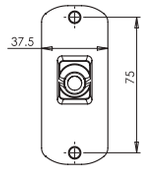

XXX XXX/I

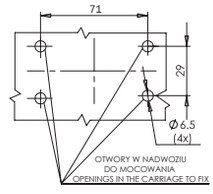

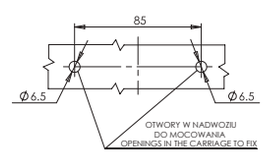

W21.1-10STAR

lampa zespolona obrysowa / pozycyjna

end-outline / position multifunctional lamp

IP66/68

numer katalogowy catalogue number	indeks produktu product index	zdjęcie photo	przewód cable / wires	źródło światła light source	strona montażu assembly side	napięcie pracy voltage	pozycyjne / obrysowe przednie front position / end-outline	pozycyjne / obrysowe tylne rear position / end-outline	szt. pcs
876	W21.4STAR		33cm LGY-S	LED	UNIVERSAL	12V-24V	●	●	40
876/I	W21.4STAR		33cm LGY-S	LED	UNIVERSAL	12V-24V	●	●	40
877L	W21.5STAR		18cm LGY-S	LED	LEFT	12V-24V	●	●	40
877L/I	W21.5STAR		18cm LGY-S	LED	LEFT	12V-24V	●	●	40
877P	W21.5STAR		18cm LGY-S	LED	RIGHT	12V-24V	●	●	40
877P/I	W21.5STAR		18cm LGY-S	LED	RIGHT	12V-24V	●	●	40
878	W21.6STAR		27cm LGY-S	LED	UNIVERSAL	12V-24V	●	●	40
878/I	W21.6STAR		27cm LGY-S	LED	UNIVERSAL	12V-24V	●	●	40
879L	W21.7STAR		29cm LGY-S	LED	LEFT	12V-24V	●	●	40
879L/I	W21.7STAR		29cm LGY-S	LED	LEFT	12V-24V	●	●	40
879P	W21.7STAR		29cm LGY-S	LED	RIGHT	12V-24V	●	●	40
879P/I	W21.7STAR		29cm LGY-S	LED	RIGHT	12V-24V	●	●	40
880L	W21.10STAR		25cm LGY-S	LED	LEFT	12V-24V	●	●	40
880P	W21.10STAR		25cm LGY-S	LED	RIGHT	12V-24V	●	●	40
881	W21.1-10STAR W77.1-4STAR		38cm LGY-S Układ elektroniczny / Electronic system	LED	UNIVERSAL	12V-24V	●	●	100

Ten produkt dostępny jest również ze złączem Jaeger. Chcąc zamówić produkt ze złączem Jaeger powinniśmy przy składaniu zamówienia pamiętać aby dopisać literki „J" przy numerze katalogowym lub dodać w uwagach komentarz o właściwym dla siebie wyprowadzeniu prądowym.
This product is also available with Jaeger connector. To order the product with Jaeger connector, please remember to add the letters „J" to the part number, or add a remark „with Jaeger" for a proper connection.

W21.1-10STAR

lampa zespolona obrysowa / pozycyjna

end-outline / position multifunctional lamp

IP66/68

W21.1STAR

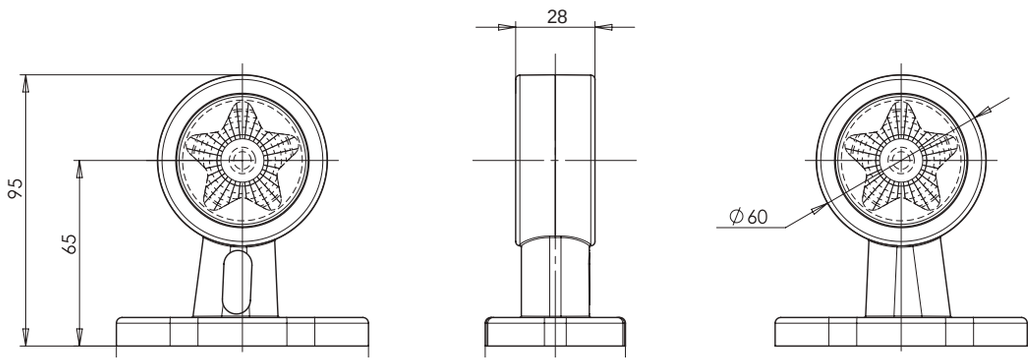

W21.2STAR

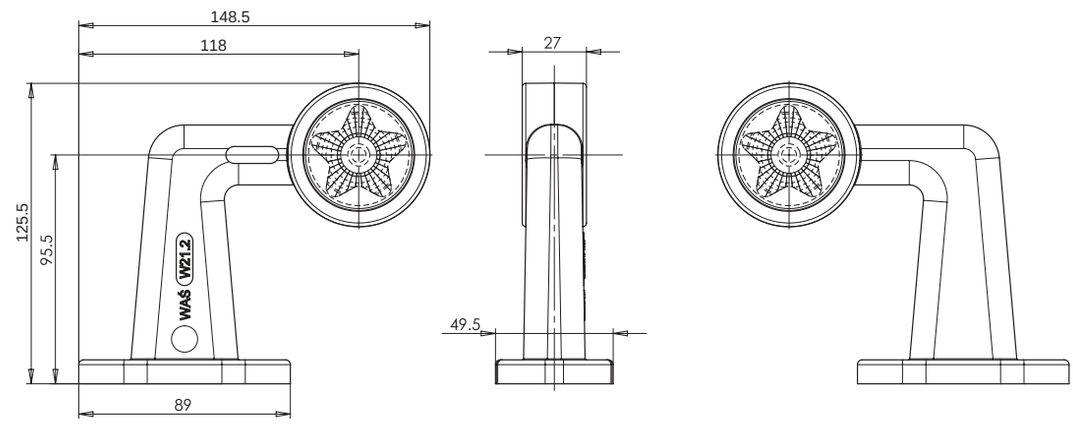

W21.3STAR

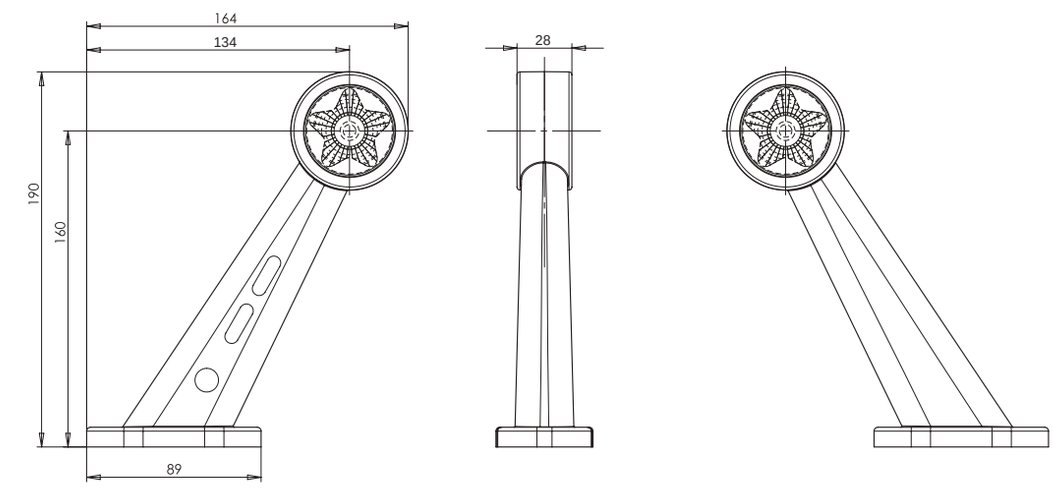

W21.4STAR

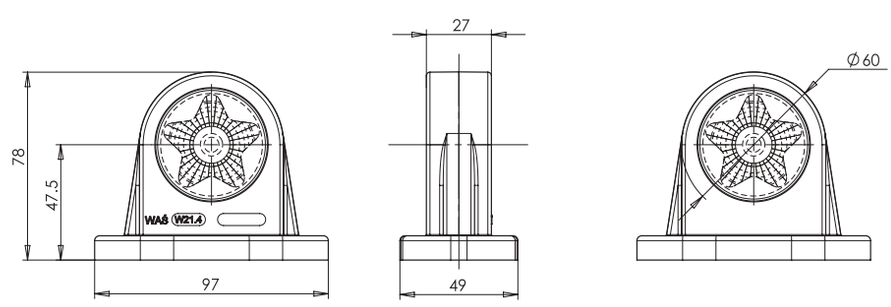

W21.1-10STAR

lampa zespolona obrysowa / pozycyjna

end-outline / position multifunctional lamp

IP66/68

W21.5STAR

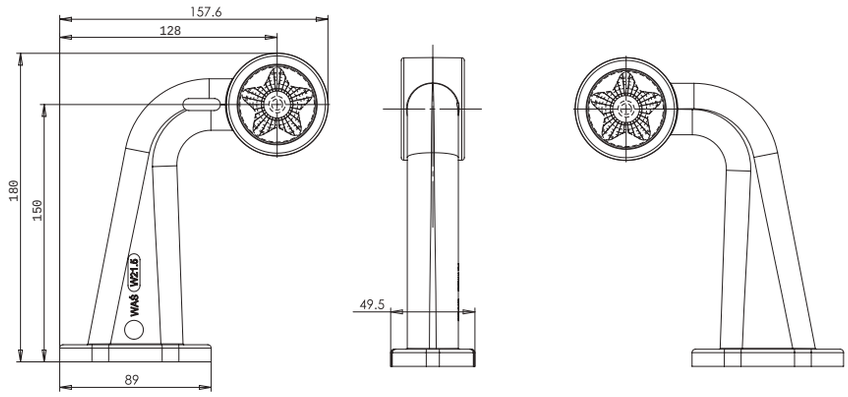

W21.6STAR

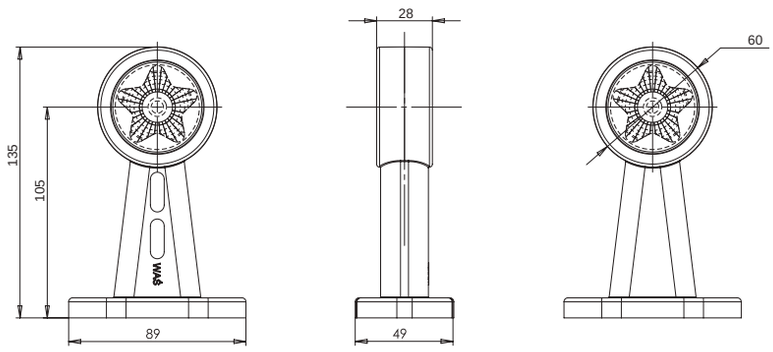

W21.7STAR

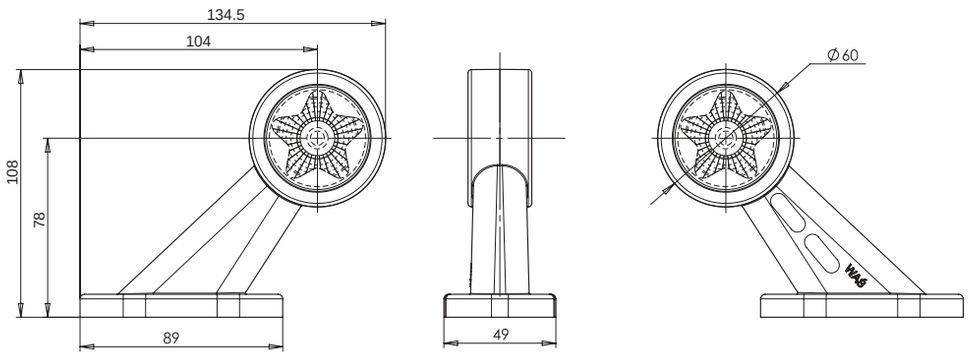

W21.10STAR

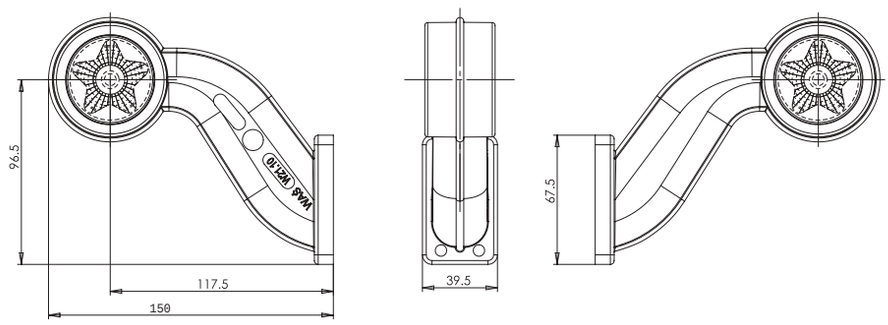

more on: www.was.eu

W23STAR

lampa zespolona obrysowa / pozycyjna

end-outline / position multifunctional lamp

IP66/68

E 20

Opcjonalne / Optional:

numer katalogowy catalogue number	zdjęcie photo	przewód cable / wires	źródło światła light source	strona montażu assembly side	napięcie pracy voltage	pozycyjne / obrysowe przednie front position / end-outline	pozycyjne / obrysowe tylne rear position / end-outline	szt. pcs
882		36cm LGY-S	LED	UNIVERSAL	12V-24V	●	●	50

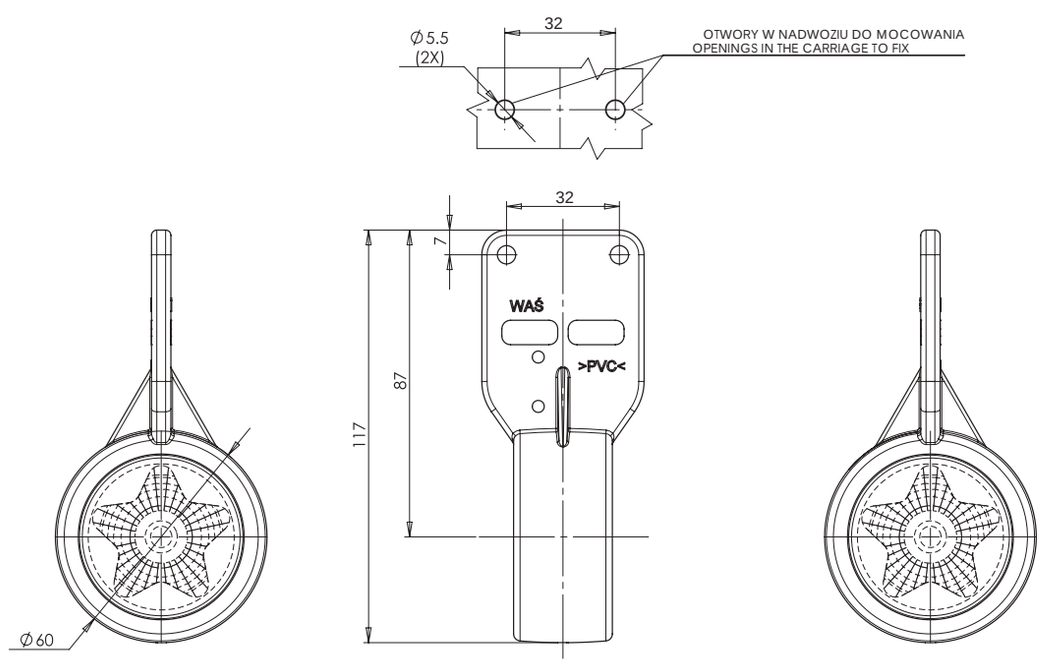

Ten produkt dostępny jest również ze złączem Jaeger. Chcąc zamówić produkt ze złączem Jaeger powinniśmy przy składaniu zamówienia pamiętać aby dopisać literki „J" przy numerze katalogowym lub dodać w uwagach komentarz o właściwym dla siebie wyprowadzeniu prądowym.
This product is also available with Jaeger connector. To order the product with Jaeger connector, please remember to add the letters „J" to the part number, or add a remark „with Jaeger" for a proper connection.

W24STAR

lampa zespolona obrysowa / pozycyjna

end-outline / position multifunctional lamp

IP66/68

E 20

Opcjonalne / Optional:

numer katalogowy catalogue number	zdjęcie photo	przewód cable / wires	źródło światła light source	strona montażu assembly side	napięcie pracy voltage	pozycyjne / obrysowe przednie front position / end-outline	pozycyjne / obrysowe tylne rear position / end-outline	szt. pcs
884		22cm LGY-S	LED	UNIVERSAL	12V-24V	●		100
885		22cm LGY-S	LED	UNIVERSAL	12V-24V		●	100

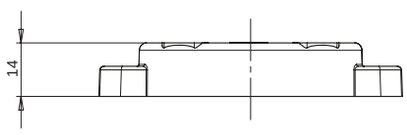

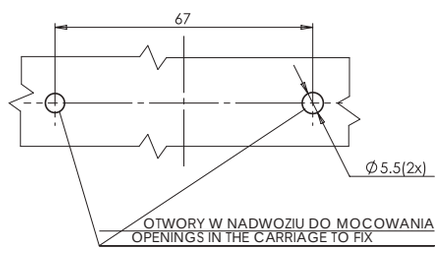

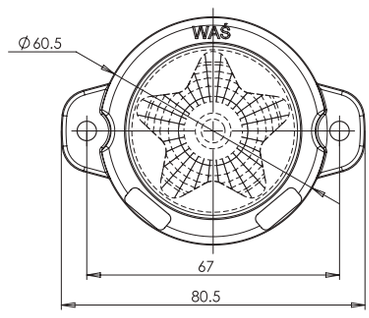

Ten produkt dostępny jest również ze złączem Jaeger. Chcąc zamówić produkt ze złączem Jaeger powinniśmy przy składaniu zamówienia pamiętać aby dopisać literki „J" przy numerze katalogowym lub dodać w uwagach komentarz o właściwym dla siebie wyprowadzeniu prądowym.
This product is also available with Jaeger connector. To order the product with Jaeger connector, please remember to add the letters „J" to the part number, or add a remark „with Jaeger" for a proper connection.

W25STAR

lampa zespolona obrysowa / pozycyjna

end-outline / position multifunctional lamp

IP66/68

E 20

Opcjonalne / Optional:

numer katalogowy catalogue number	zdjęcie photo	przewód cable / wires	źródło światła light source	strona montażu assembly side	napięcie pracy voltage	pozycyjne / obrysowe przednie front position / end-outline	pozycyjne / obrysowe tylne rear position / end-outline	szt. pcs
886		20cm LGY-S	LED	UNIVERSAL	12V-24V	●		50
887		20cm LGY-S	LED	UNIVERSAL	12V-24V		●	50

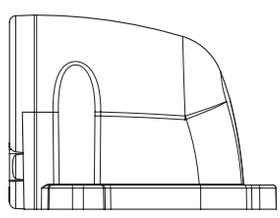

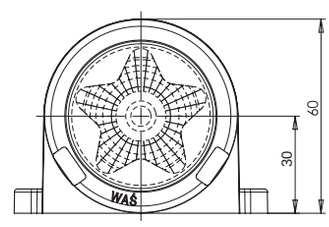

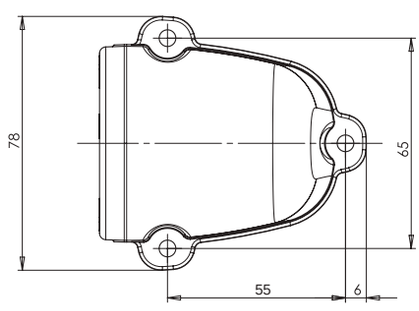

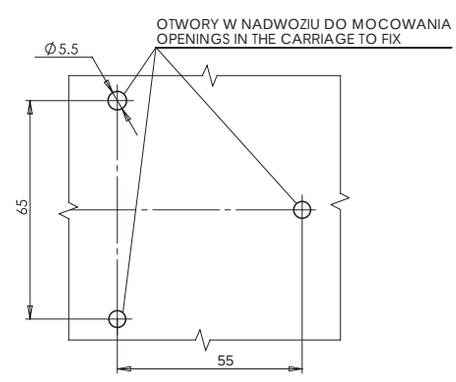

Ten produkt dostępny jest również ze złączem Jaeger. Chcąc zamówić produkt ze złączem Jaeger powinniśmy przy składaniu zamówienia pamiętać aby dopisać literki „J" przy numerze katalogowym lub dodać w uwagach komentarz o właściwym dla siebie wyprowadzeniu prądowym.
This product is also available with Jaeger connector. To order the product with Jaeger connector, please remember to add the letters „J" to the part number, or add a remark „with Jaeger" for a proper connection.

W56STAR

lampa zespolona obrysowa / pozycyjna

end-outline / position multifunctional lamp

IP66/68

E 20

Opcjonalne / Optional:

numer katalogowy catalogue number	zdjęcie photo	przewód cable / wires	źródło światła light source	strona montażu assembly side	napięcie pracy voltage	pozycyjne / obrysowe przednie front position / end-outline	pozycyjne / obrysowe tylne rear position / end-outline	szt. pcs
883		35cm LGY-S	LED	UNIVERSAL	12V-24V	●	●	50

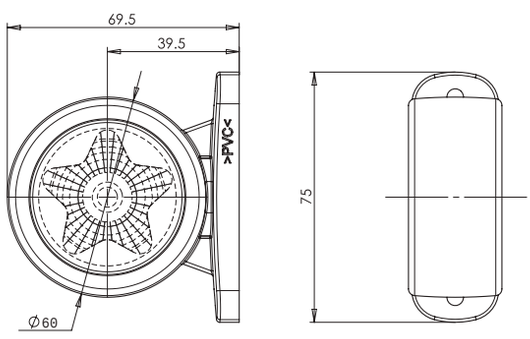

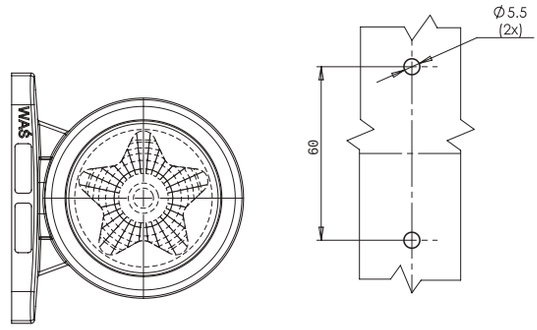

Ten produkt dostępny jest również ze złączem Jaeger. Chcąc zamówić produkt ze złączem Jaeger powinniśmy przy składaniu zamówienia pamiętać aby dopisać literki „J" przy numerze katalogowym lub dodać w uwagach komentarz o właściwym dla siebie wyprowadzeniu prądowym.
This product is also available with Jaeger connector. To order the product with Jaeger connector, please remember to add the letters „J" to the part number, or add a remark „with Jaeger" for a proper connection.

W79STAR

lampa zespolona obrysowa / pozycyjna

end-outline / position multifunctional lamp

IP66/68

E 20

Opcjonalne / Optional:

	numer katalogowy catalogue number	zdjęcie photo	przewód cable / wires	źródło światła light source	strona montażu assembly side	napięcie pracy voltage	pozycyjne / obrysowe przednie front position / end-outline	pozycyjne / obrysowe tylne rear position / end-outline	szt. pcs
	896		20cm LGY-S	LED	UNIVERSAL	12V-24V	●		50
*	**897**		20cm LGY-S	LED	UNIVERSAL	12V-24V		●	50

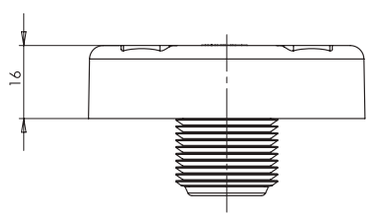

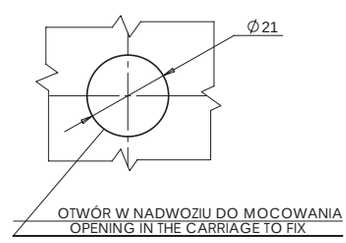

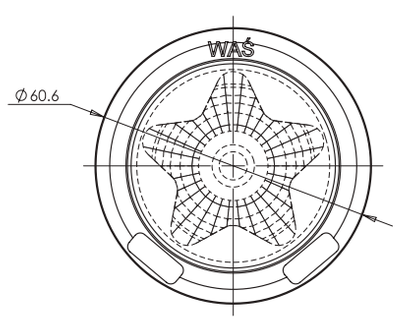

Ten produkt dostępny jest również ze złączem Jaeger. Chcąc zamówić produkt ze złączem Jaeger powinniśmy przy składaniu zamówienia pamiętać aby dopisać literki „J" przy numerze katalogowym lub dodać w uwagach komentarz o właściwym dla siebie wyprowadzeniu prądowym.
This product is also available with Jaeger connector. To order the product with Jaeger connector, please remember to add the letters „J" to the part number, or add a remark „with Jaeger" for a proper connection.

W77.1STAR

lampa zespolona obrysowa / pozycyjna

end-outline / position multifunctional lamp

IP66/68

E 20

Opcjonalne / Optional:

numer katalogowy catalogue number	zdjęcie photo	przewód cable / wires	źródło światła light source	strona montażu assembly side	napięcie pracy voltage	pozycyjne / obrysowe przednie front position / end-outline	pozycyjne / obrysowe tylne rear position / end-outline	pozycyjne / obrysowe boczne side position / end-outline	szt. pcs
888L		22cm LGY-S	LED	LEFT	12V-24V	●	●	●	40
888P		22cm LGY-S	LED	RIGHT	12V-24V	●	●	●	40
889L		22cm LGY-S	LED	LEFT	12V-24V	●	●		40
889P		22cm LGY-S	LED	RIGHT	12V-24V	●	●		40

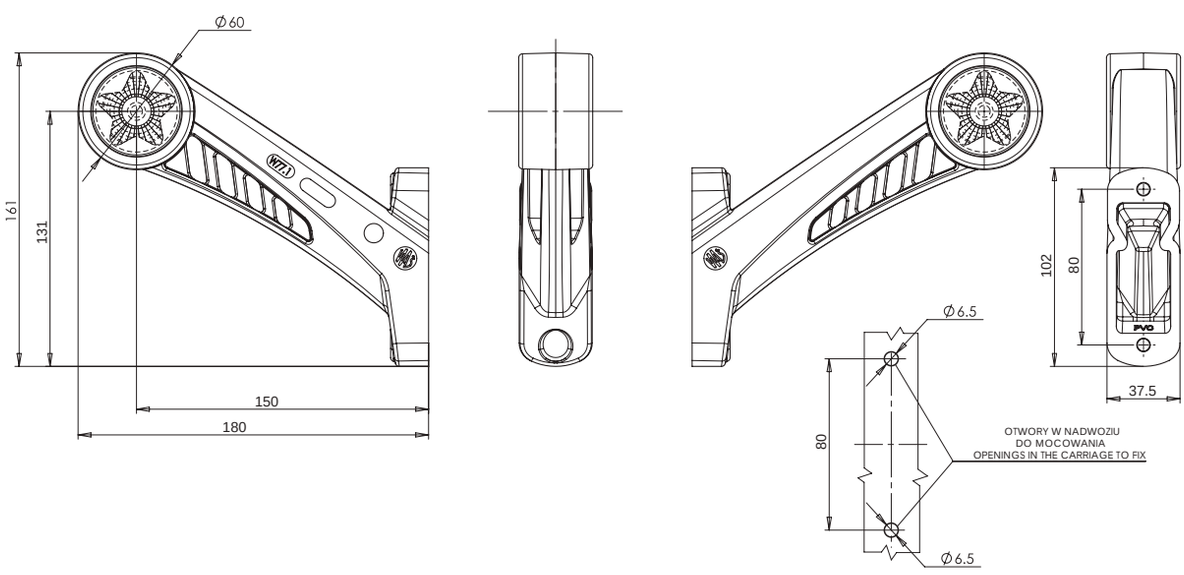

Ten produkt dostępny jest również ze złączem Jaeger. Chcąc zamówić produkt ze złączem Jaeger powinniśmy przy składaniu zamówienia pamiętać aby dopisać literki „J" przy numerze katalogowym lub dodać w uwagach komentarz o właściwym dla siebie wyprowadzeniu prądowym.
This product is also available with Jaeger connector. To order the product with Jaeger connector, please remember to add the letters „J" to the part number, or add a remark „with Jaeger" for a proper connection.

W77.2STAR

lampa zespolona obrysowa / pozycyjna

end-outline / position multifunctional lamp

IP66/68

E 20

Opcjonalne / Optional:

numer katalogowy catalogue number	zdjęcie photo	przewód cable / wires	źródło światła light source	strona montażu assembly side	napięcie pracy voltage	pozycyjne / obrysowe przednie front position / end-outline	pozycyjne / obrysowe tylne rear position / end-outline	pozycyjne / obrysowe boczne side position / end-outline	szt. pcs
89OL		27cm LGY-S	LED	LEFT	12V-24V	●	●	●	40
89OP		27cm LGY-S	LED	RIGHT	12V-24V	●	●	●	40
891L		27cm LGY-S	LED	LEFT	12V-24V	●	●		40
891P		27cm LGY-S	LED	RIGHT	12V-24V	●	●		40

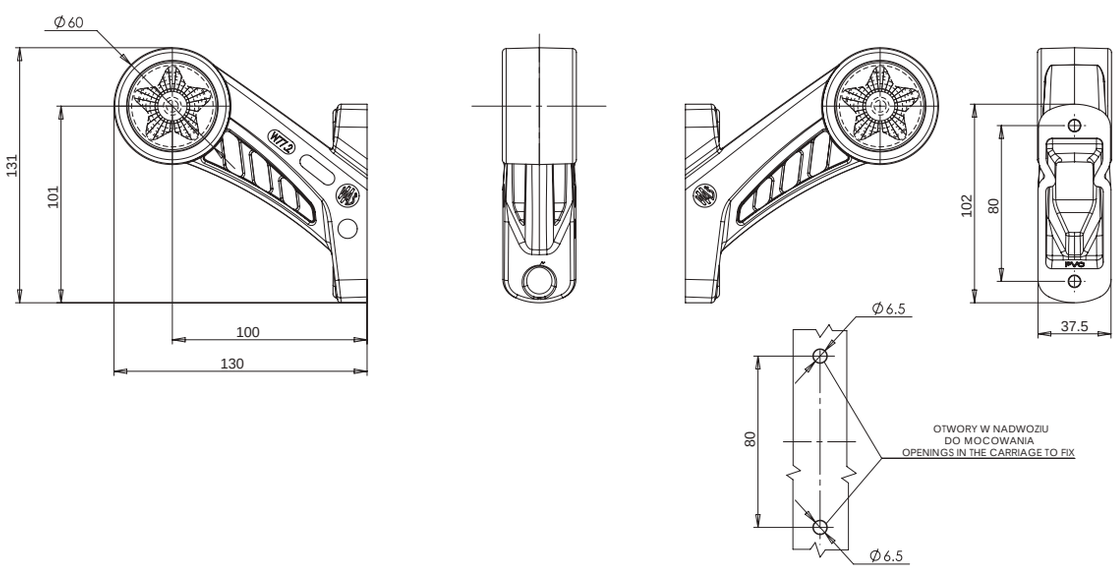

Ten produkt dostępny jest również ze złączem Jaeger. Chcąc zamówić produkt ze złączem Jaeger powinniśmy przy składaniu zamówienia pamiętać aby dopisać literki „J" przy numerze katalogowym lub dodać w uwagach komentarz o właściwym dla siebie wyprowadzeniu prądowym.
This product is also available with Jaeger connector. To order the product with Jaeger connector, please remember to add the letters „J" to the part number, or add a remark „with Jaeger" for a proper connection.

W77.3STAR

lampa zespolona obrysowa / pozycyjna

end-outline / position multifunctional lamp

IP66/68

E 20

Opcjonalne / Optional:

numer katalogowy catalogue number	zdjęcie photo	przewód cable / wires	źródło światła light source	strona montażu assembly side	napięcie pracy voltage	pozycyjne / obrysowe przednie front position / end-outline	pozycyjne / obrysowe tylne rear position / end-outline	pozycyjne / obrysowe boczne side position / end-outline	szt. pcs
892L		22cm LGY-S	LED	LEFT	12V-24V	●	●	●	40
892P		22cm LGY-S	LED	RIGHT	12V-24V	●	●	●	40
893L		22cm LGY-S	LED	LEFT	12V-24V	●	●		40
893P		22cm LGY-S	LED	RIGHT	12V-24V	●	●		40

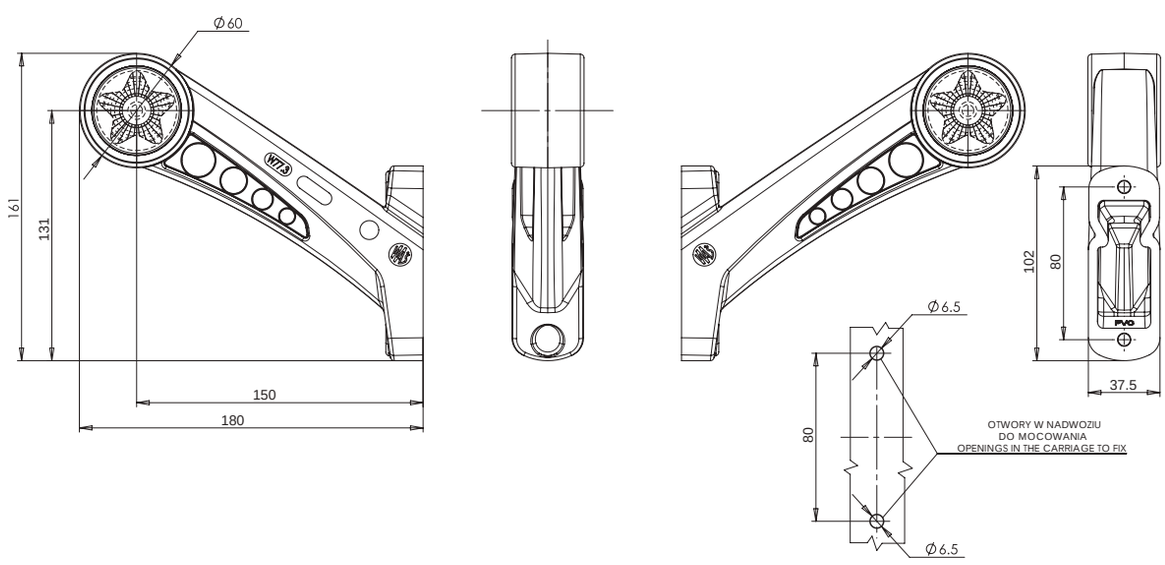

Ten produkt dostępny jest również ze złączem Jaeger. Chcąc zamówić produkt ze złączem Jaeger powinniśmy przy składaniu zamówienia pamiętać aby dopisać literki „J" przy numerze katalogowym lub dodać w uwagach komentarz o właściwym dla siebie wyprowadzeniu prądowym.
This product is also available with Jaeger connector. To order the product with Jaeger connector, please remember to add the letters „J" to the part number, or add a remark „with Jaeger" for a proper connection.

W77.4STAR

lampa zespolona obrysowa / pozycyjna

end-outline / position multifunctional lamp

IP66/68

Opcjonalne / Optional:

E 20

numer katalogowy catalogue number	zdjęcie photo	przewód cable / wires	źródło światła light source	strona montażu assembly side	napięcie pracy voltage	pozycyjne / obrysowe przednie front position / end-outline	pozycyjne / obrysowe tylne rear position / end-outline	pozycyjne / obrysowe boczne side position / end-outline	szt. pcs
894L		27cm LGY-S	LED	LEFT	12V-24V	●	●	●	40
894P		27cm LGY-S	LED	RIGHT	12V-24V	●	●	●	40
895L		27cm LGY-S	LED	LEFT	12V-24V	●	●		40
895P		27cm LGY-S	LED	RIGHT	12V-24V	●	●		40

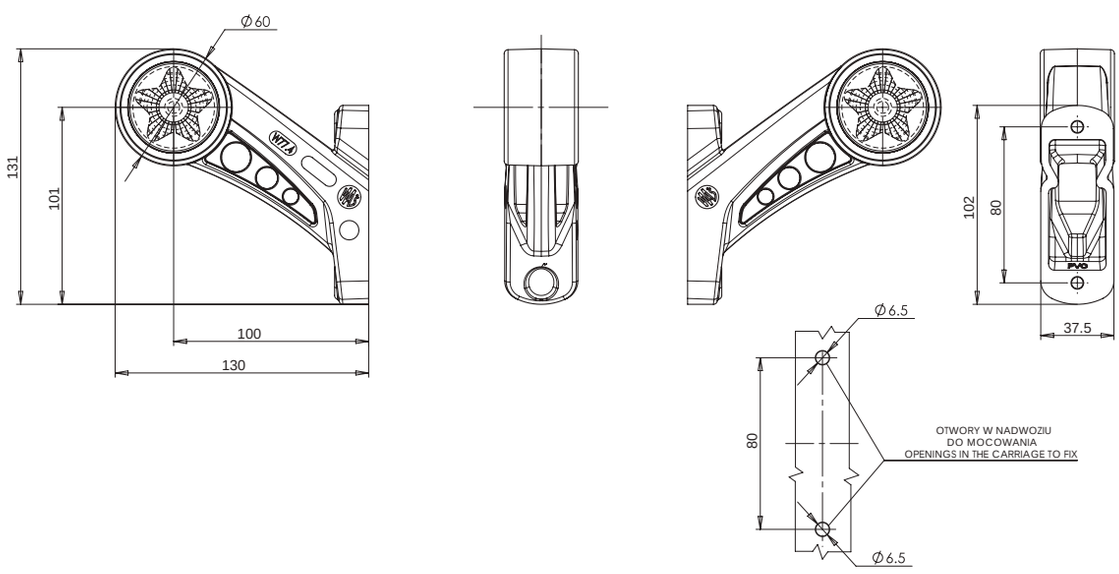

Ten produkt dostępny jest również ze złączem Jaeger. Chcąc zamówić produkt ze złączem Jaeger powinniśmy przy składaniu zamówienia pamiętać aby dopisać literki „J" przy numerze katalogowym lub dodać w uwagach komentarz o właściwym dla siebie wyprowadzeniu prądowym.
This product is also available with Jaeger connector. To order the product with Jaeger connector, please remember to add the letters „J" to the part number, or add a remark „with Jaeger" for a proper connection.

W127

lampa zespolona obrysowa / pozycyjna
end-outline / position multifunctional lamp

IP66/68

Opcjonalne / Optional:

E 20

numer katalogowy catalogue number	zdjęcie photo	przewód cable / wires	źródło światła light source	strona montażu assembly side	napięcie pracy voltage	pozycyjne / obrysowe przednie front position / end-outline	pozycyjne / obrysowe tylne rear position / end-outline	pozycyjne / obrysowe boczne side position / end-outline	odblask reflecting device	szt. pcs
901		22cm LGY-S	LED	UNIVERSAL	12V-24V			●	●	100
902		22cm LGY-S	LED	UNIVERSAL	12V-24V		●		●	100
903		22cm LGY-S	LED	UNIVERSAL	12V-24V	●			●	100

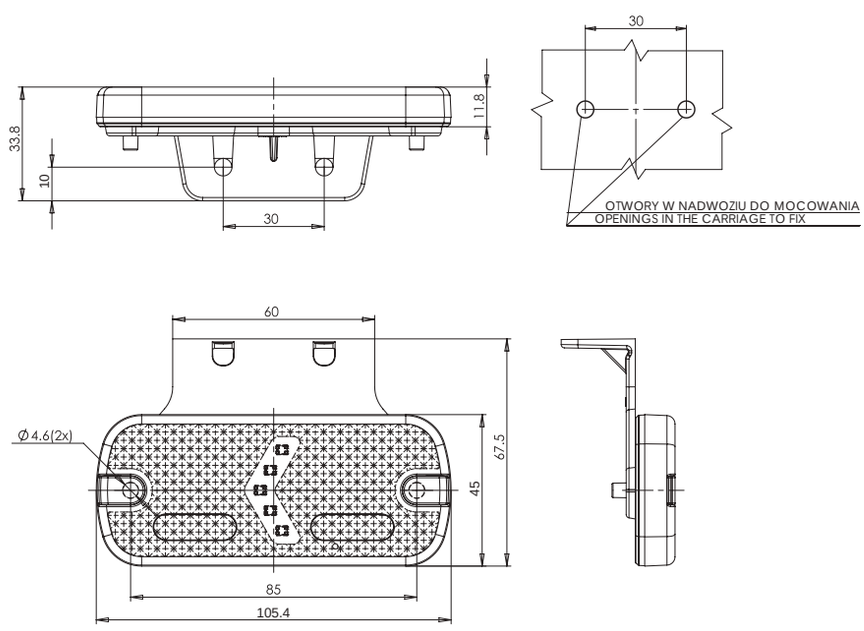

Ten produkt dostępny jest również ze złączem Jaeger. Chcąc zamówić produkt ze złączem Jaeger powinniśmy przy składaniu zamówienia pamiętać aby dopisać literki „J" przy numerze katalogowym lub dodać w uwagach komentarz o właściwym dla siebie wyprowadzeniu prądowym.
This product is also available with Jaeger connector. To order the product with Jaeger connector, please remember to add the letters „J" to the part number, or add a remark „with Jaeger" for a proper connection.

W128

lampa zespolona obrysowa / pozycyjna
end-outline / position multifunctional lamp
IP66/68

E 20

Opcjonalne / Optional:

numer katalogowy catalogue number	zdjęcie photo	przewód cable / wires	źródło światła light source	strona montażu assembly side	napięcie pracy voltage	pozycyjne / obrysowe przednie front position / end-outline	pozycyjne / obrysowe tylne rear position / end-outline	pozycyjne / obrysowe boczne side position / end-outline	odblask reflecting device	szt. pcs
904		22cm LGY-S	LED	UNIVERSAL	12V-24V			●	●	100
905		22cm LGY-S	LED	UNIVERSAL	12V-24V		●		●	100
906		22cm LGY-S	LED	UNIVERSAL	12V-24V	●			●	100

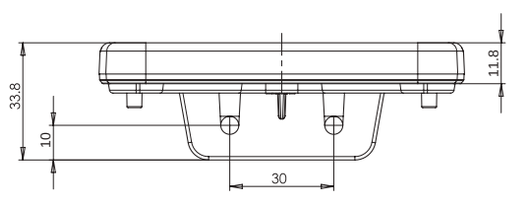

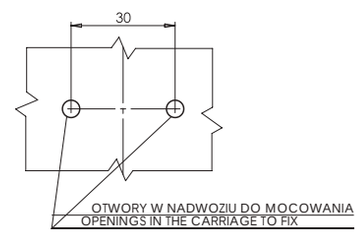

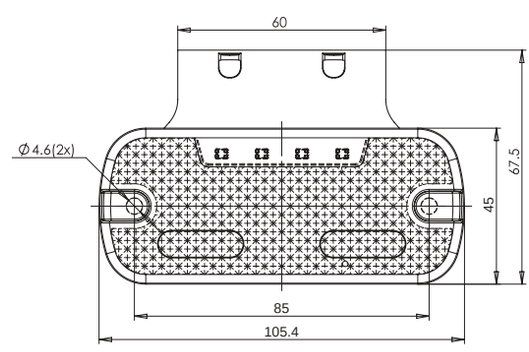

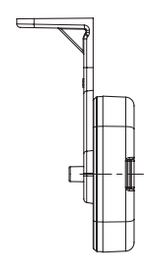

Ten produkt dostępny jest również ze złączem Jaeger. Chcąc zamówić produkt ze złączem Jaeger powinniśmy przy składaniu zamówienia pamiętać aby dopisać literki „J" przy numerze katalogowym lub dodać w uwagach komentarz o właściwym dla siebie wyprowadzeniu prądowym.
This product is also available with Jaeger connector. To order the product with Jaeger connector, please remember to add the letters „J" to the part number, or add a remark „with Jaeger" for a proper connection.

W135

lampa zespolona obrysowa / pozycyjna
end-outline / position multifunctional lamp

IP66/68

E 20

Opcjonalne / Optional:

numer katalogowy catalogue number	zdjęcie photo	przewód cable / wires	źródło światła light source	strona montażu assembly side	napięcie pracy voltage	pozycyjne / obrysowe boczne side position / end-outline	kierunkowskaz indicator	odblask reflecting device	szt. pcs
975		22cm LGY-S	LED	UNIVERSAL	12V-24V	●	●	●	50

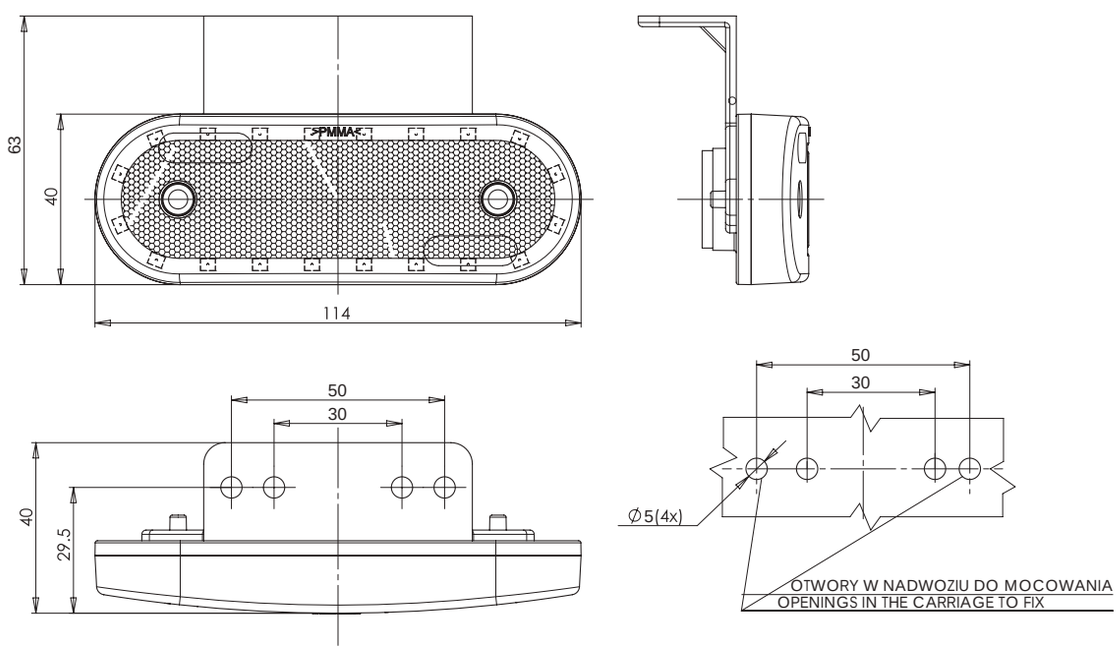

Ten produkt dostępny jest również ze złączem Jaeger. Chcąc zamówić produkt ze złączem Jaeger powinniśmy przy składaniu zamówienia pamiętać aby dopisać literki „J" przy numerze katalogowym lub dodać w uwagach komentarz o właściwym dla siebie wyprowadzeniu prądowym.
This product is also available with Jaeger connector. To order the product with Jaeger connector, please remember to add the letters „J" to the part number, or add a remark „with Jaeger" for a proper connection.

W122

lampa zespolona obrysowa / pozycyjna
end-outline / position multifunctional lamp
IP66/68

Opcjonalne / Optional:

E 20

	numer katalogowy catalogue number	zdjęcie photo	przewód cable / wires	źródło światła light source	strona montażu assembly side	napięcie pracy voltage	pozycyjne / obrysowe przednie front position / end-outline	pozycyjne / obrysowe tylne rear position / end-outline	pozycyjne / obrysowe boczne side position / end-outline	klosz bezbarwny clear lens	klosz żółty amber lens	klosz czerwony red lens	szt. pcs
*	**983**		24cm LGY-S	LED	UNIVERSAL	12V-24V			●	●			100
*	**983KR**		24cm LGY-S	LED	UNIVERSAL	12V-24V			●		●		100
*	**984**		24cm LGY-S	LED	UNIVERSAL	12V-24V		●		●			100
*	**984KR**		24cm LGY-S	LED	UNIVERSAL	12V-24V		●				●	100
	985		24cm LGY-S	LED	UNIVERSAL	12V-24V	●			●			100

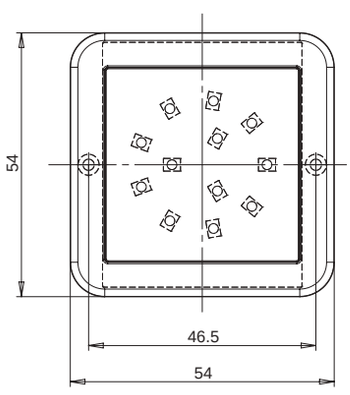

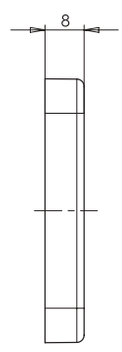

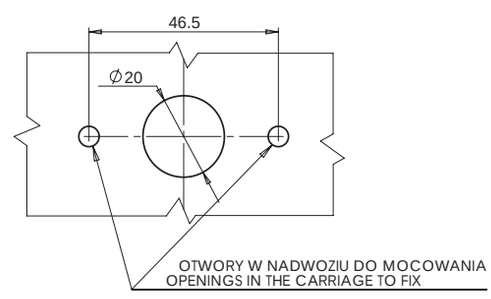

Ten produkt dostępny jest również ze złączem Jaeger. Chcąc zamówić produkt ze złączem Jaeger powinniśmy przy składaniu zamówienia pamiętać aby dopisać literki „J" przy numerze katalogowym lub dodać w uwagach komentarz o właściwym dla siebie wyprowadzeniu prądowym.
This product is also available with Jaeger connector. To order the product with Jaeger connector, please remember to add the letters „J" to the part number, or add a remark „with Jaeger" for a proper connection.

lampa zespolona obrysowa / pozycyjna
end-outline / position multifunctional lamp
IP66/68

W122N

E 20

Opcjonalne / Optional:

	numer katalogowy catalogue number	zdjęcie photo	przewód cable / wires	źródło światła light source	strona montażu assembly side	napięcie pracy voltage	pozycyjne / obrysowe przednie front position / end-outline	pozycyjne / obrysowe tylne rear position / end-outline	pozycyjne / obrysowe boczne side position / end-outline	klosz biały white lens	klosz żółty amber lens	klosz czerwony red lens	szt. pcs
*	**986**		24cm LGY-S	LED	UNIVERSAL	12V-24V			●	●			100
*	**986KR**		24cm LGY-S	LED	UNIVERSAL	12V-24V			●		●		100
*	**987**		24cm LGY-S	LED	UNIVERSAL	12V-24V		●		●			100
*	**987KR**		24cm LGY-S	LED	UNIVERSAL	12V-24V		●				●	100
	988		24cm LGY-S	LED	UNIVERSAL	12V-24V	●			●			100

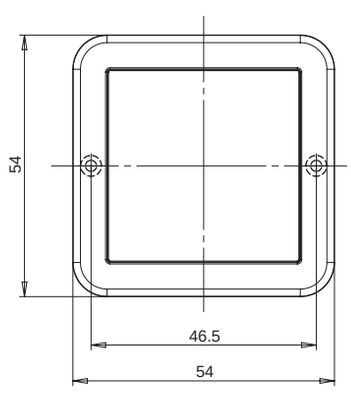

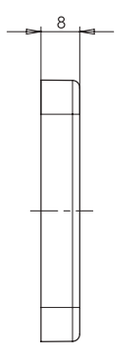

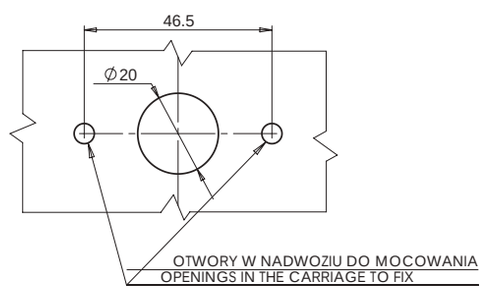

Ten produkt dostępny jest również ze złączem Jaeger. Chcąc zamówić produkt ze złączem Jaeger powinniśmy przy składaniu zamówienia pamiętać aby dopisać literki „J" przy numerze katalogowym lub dodać w uwagach komentarz o właściwym dla siebie wyprowadzeniu prądowym.
This product is also available with Jaeger connector. To order the product with Jaeger connector, please remember to add the letters „J" to the part number, or add a remark „with Jaeger" for a proper connection.

W140

lampa zespolona obrysowa / pozycyjna
end-outline / position multifunctional lamp
IP66/68

E 20

	numer katalogowy catalogue number	zdjęcie photo	przewód cable / wires	źródło światła light source	strona montażu assembly side	napięcie pracy voltage	pozycyjne / obrysowe przednie front position / end-outline	pozycyjne / obrysowe tylne rear position / end-outline	pozycyjne / obrysowe boczne side position / end-outline	szt. pcs
	1080/I		21cm LGY-S	LED	UNIVERSAL	12V-24V	●	●	●	50
	1080L/II		21cm LGY-S	LED	LEFT	12V-24V	●	●	●	50
	1080P/II		21cm LGY-S	LED	RIGHT	12V-24V	●	●	●	50
	1080L/III		21cm LGY-S	LED	LEFT	12V-24V	●	●	●	50
	1080P/III		21cm LGY-S	LED	RIGHT	12V-24V	●	●	●	50
	1081/I		21cm LGY-S	LED	UNIVERSAL	12V-24V	●	●		50
	1081L/II		21cm LGY-S	LED	LEFT	12V-24V	●	●		50
	1081P/II		21cm LGY-S	LED	RIGHT	12V-24V	●	●		50
*	**1081L/III**		21cm LGY-S	LED	LEFT	12V-24V	●	●		50
*	**1081P/III**		21cm LGY-S	LED	RIGHT	12V-24V	●	●		50

WERSJA MOCOWANIA 1
MOUNTING VERSION 1

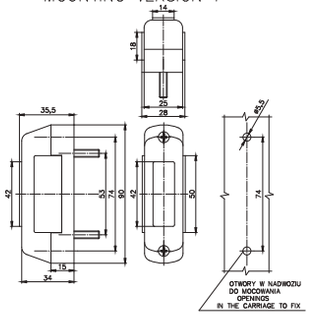

WERSJA MOCOWANIA 2
MOUNTING VERSION 2

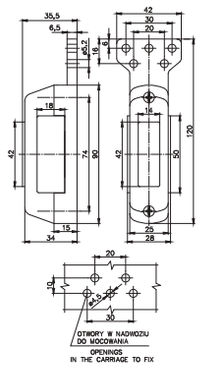

WERSJA MOCOWANIA 3
MOUNTING VERSION 3

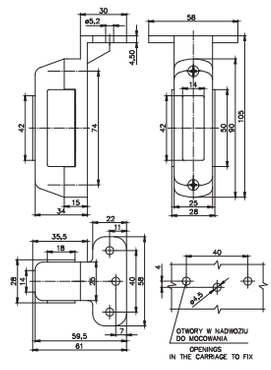

W148.1-4

lampa zespolona obrysowa / pozycyjna

end-outline / position multifunctional lamp

IP66/68

E 20

numer katalogowy catalogue number	indeks produktu product index	zdjęcie photo	przewód cable / wires	źródło światła light source	strona montażu assembly side	napięcie pracy voltage	pozycyjne / obrysowe przednie front position / end-outline	pozycyjne / obrysowe tylne rear position / end-outline	pozycyjne / obrysowe boczne side position / end-outline	szt. pcs
1093L	W148.1		20cm LGY-5	LED	LEFT	12V-24V	●	●	●	40
1093P	W148.1		20cm LGY-5	LED	RIGHT	12V-24V	●	●	●	40
1094L	W148.1		20cm LGY-5	LED	LEFT	12V-24V	●	●		40
1094P	W148.1		20cm LGY-5	LED	RIGHT	12V-24V	●	●		40
1095L	W148.2		26cm LGY-5	LED	LEFT	12V-24V	●	●	●	40
1095P	W148.2		26cm LGY-5	LED	RIGHT	12V-24V	●	●	●	40
1096L	W148.2		26cm LGY-5	LED	LEFT	12V-24V	●	●		40
1096P	W148.2		26cm LGY-5	LED	RIGHT	12V-24V	●	●		40
1097	W148.3		30cm LGY-5	LED	UNIVERSAL	12V-24V	●	●	●	40
1098	W148.3		30cm LGY-5	LED	UNIVERSAL	12V-24V	●	●		40
1099	W148.4		34cm LGY-5	LED	UNIVERSAL	12V-24V	●	●	●	40
1100	W148.4		34cm LGY-5	LED	UNIVERSAL	12V-24V	●	●		40

W148.1-4

lampa zespolona obrysowa / pozycyjna

end-outline / position multifunctional lamp

IP66/68

W148.1

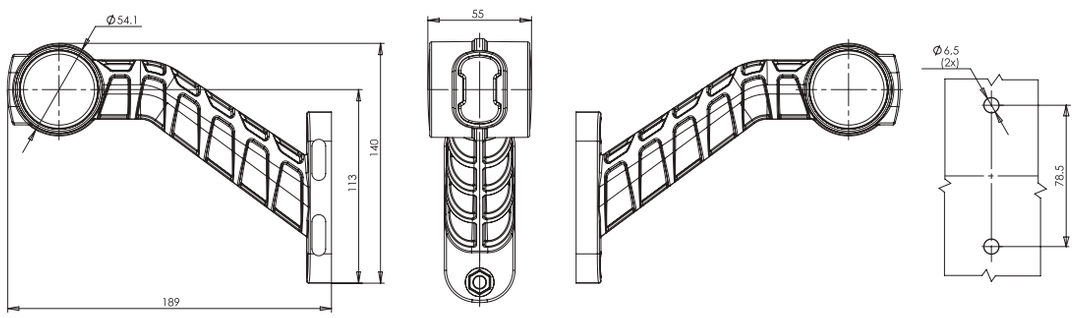

W148.2

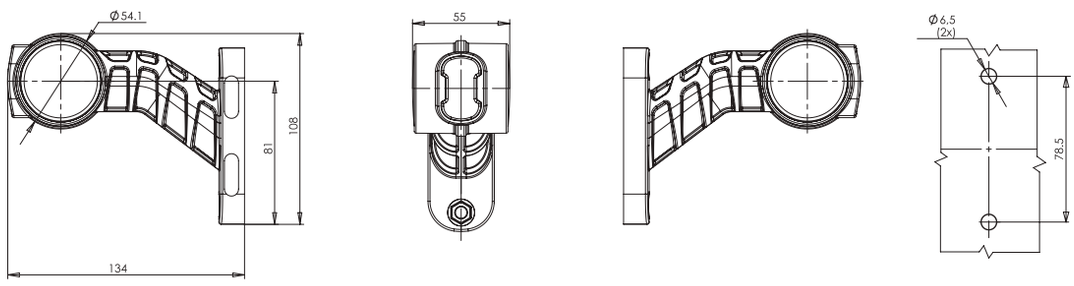

W148.3

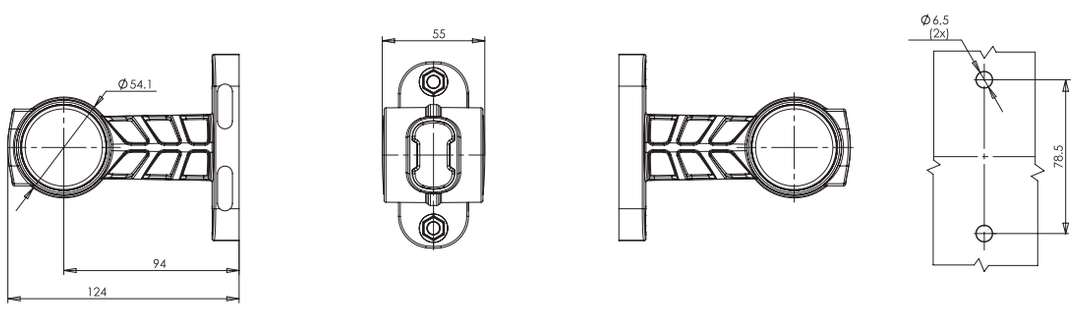

W148.4

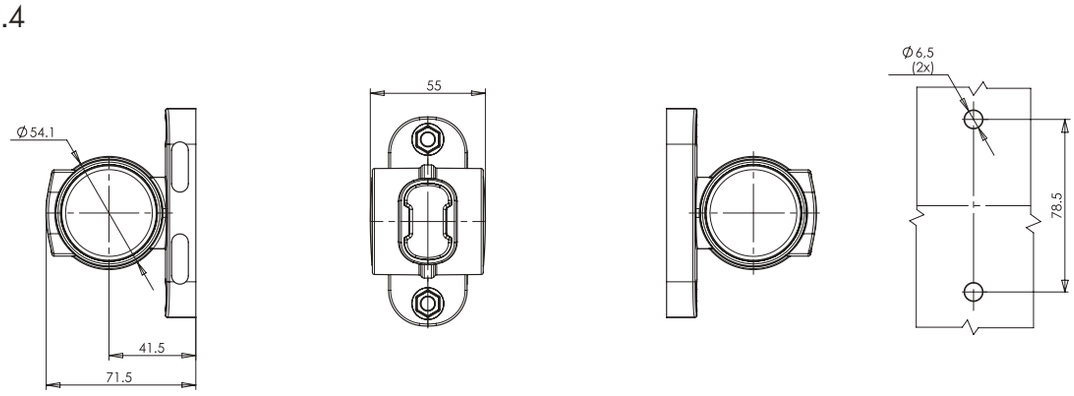

W157 W158

lampa zespolona obrysowa / pozycyjna

end-outline / position multifunctional lamp

IP6K9K

numer katalogowy catalogue number	typ type	zdjęcie photo	przewód cable / wires	źródło światła light source	strona montażu assembly side	napięcie pracy voltage	pozycyjne / obrysowe przednie front position / end-outline	pozycyjne / obrysowe tylne rear position / end-outline	pozycyjne / obrysowe boczne side position / end-outline	kierunkowskaz indicator	odblask reflecting device	szt. pcs
1133	W157		22cm LGY-S	LED	UNIVERSAL	12V-24V			●	●	●	100
1134	W157		22cm LGY-S	LED	UNIVERSAL	12V-24V			●		●	100
1135	W157		22cm LGY-S	LED	UNIVERSAL	12V-24V		●			●	100
1136	W157		22cm LGY-S	LED	UNIVERSAL	12V-24V	●				●	100
1137	W158		22cm LGY-S	LED	UNIVERSAL	12V-24V			●	●	●	100
1138	W158		22cm LGY-S	LED	UNIVERSAL	12V-24V			●		●	100
1139	W158		22cm LGY-S	LED	UNIVERSAL	12V-24V		●			●	100
1140	W158		22cm LGY-S	LED	UNIVERSAL	12V-24V	●				●	100

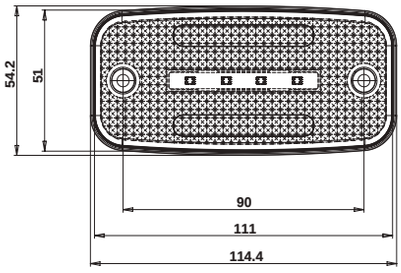

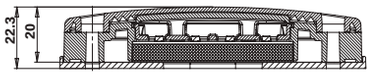

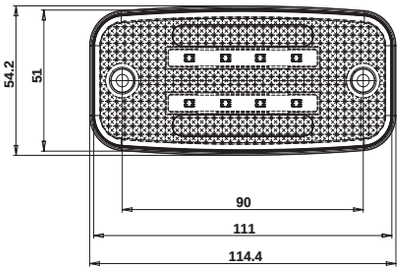

W161 W172

lampa zespolona obrysowa / pozycyjna

end-outline / position multifunctional lamp

IP66/68

E 20

numer katalogowy catalogue number	typ type	zdjęcie photo	przewód cable / wires	źródło światła light source	strona montażu assembly side	napięcie pracy voltage	pozycyjne / obrysowe przednie front position / end-outline	pozycyjne / obrysowe tylne rear position / end-outline	pozycyjne / obrysowe boczne side position / end-outline	kierunkowskaz indicator	odblask reflecting device	szt. pcs
1152	W161		50cm LGY-S	LED	UNIVERSAL	12V-24V			●	●	●	18
1175	W172		50cm LGY-S	LED	UNIVERSAL	12V-24V		●			●	18
1176	W172		50cm LGY-S	LED	UNIVERSAL	12V-24V	●				●	18

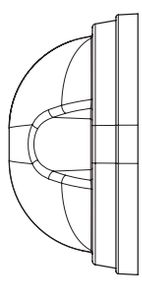

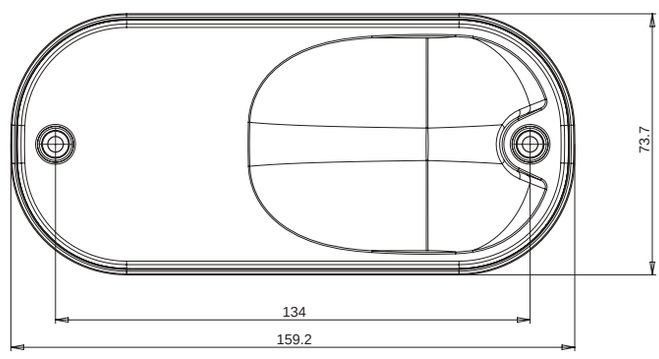

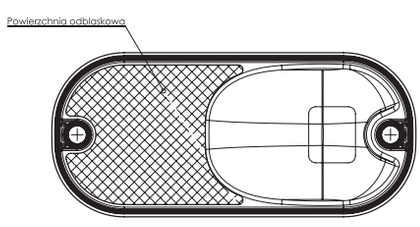

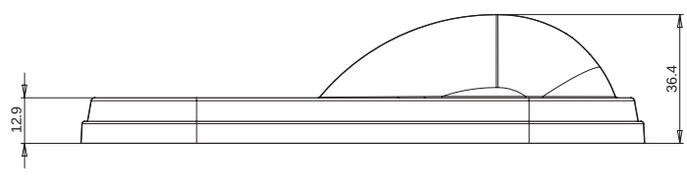

W168.1-5

lampa zespolona obrysowa / pozycyjna

end-outline / position multifunctional lamp

IP6K9K

numer katalogowy catalogue number	indeks produktu product index	zdjęcie photo	przewód cable / wires	źródło światła light source	strona montażu assembly side	napięcie pracy voltage	pozycyjne / obrysowe przednie front position / end-outline	pozycyjne / obrysowe tylne rear position / end-outline	pozycyjne / obrysowe boczne side position / end-outline	szt. pcs
1165L	W168.1		24cm LGY-S	LED	LEFT	12V-24V	●	●	●	40
1165P	W168.1		24cm LGY-S	LED	RIGHT	12V-24V	●	●	●	40
1166L	W168.1		24cm LGY-S	LED	LEFT	12V-24V	●	●		40
1166P	W168.1		24cm LGY-S	LED	RIGHT	12V-24V	●	●		40
1167L	W168.2		31cm LGY-S	LED	LEFT	12V-24V	●	●	●	40
1167P	W168.2		31cm LGY-S	LED	RIGHT	12V-24V	●	●	●	40
1168L	W168.2		31cm LGY-S	LED	LEFT	12V-24V	●	●		40
1168P	W168.2		31cm LGY-S	LED	RIGHT	12V-24V	●	●		40
1169	W168.3		35cm LGY-S	LED	UNIVERSAL	12V-24V	●	●	●	60
1170	W168.3		35cm LGY-S	LED	UNIVERSAL	12V-24V	●	●		60
1171L	W168.4		24cm LGY-S	LED	LEFT	12V-24V	●	●	●	40
1171P	W168.4		24cm LGY-S	LED	RIGHT	12V-24V	●	●	●	40

W168.1-5

lampa zespolona obrysowa / pozycyjna

end-outline / position multifunctional lamp

IP6K9K

numer katalogowy catalogue number	indeks produktu product index	zdjęcie photo	przewód cable / wires	źródło światła light source	strona montażu assembly side	napięcie pracy voltage	pozycyjne / obrysowe przednie front position / end-outline	pozycyjne / obrysowe tylne rear position / end-outline	pozycyjne / obrysowe boczne side position / end-outline	szt. pcs
1172L	W168.4		24cm LGY-S	LED	LEFT	12V-24V	●	●		40
1172P	W168.4		24cm LGY-S	LED	RIGHT	12V-24V	●	●		40
1173L	W168.5		31cm LGY-S	LED	LEFT	12V-24V	●	●	●	40
1173P	W168.5		31cm LGY-S	LED	RIGHT	12V-24V	●	●	●	40
1174L	W168.5		31cm LGY-S	LED	LEFT	12V-24V	●	●		40
1174P	W168.5		31cm LGY-S	LED	RIGHT	12V-24V	●	●		40

W168.1

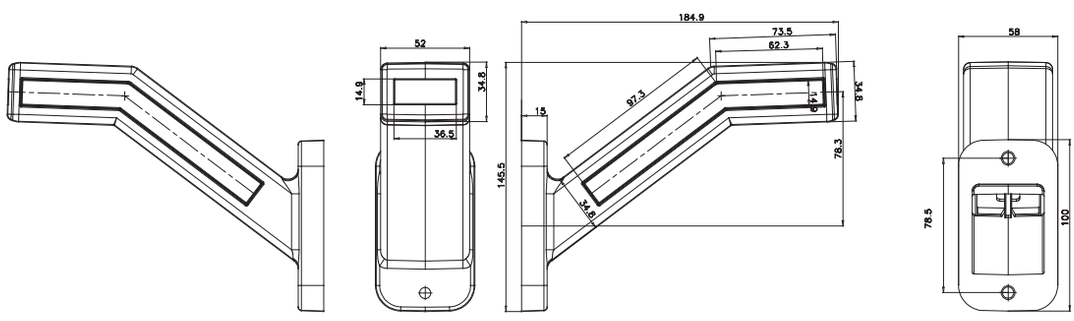

W168.2

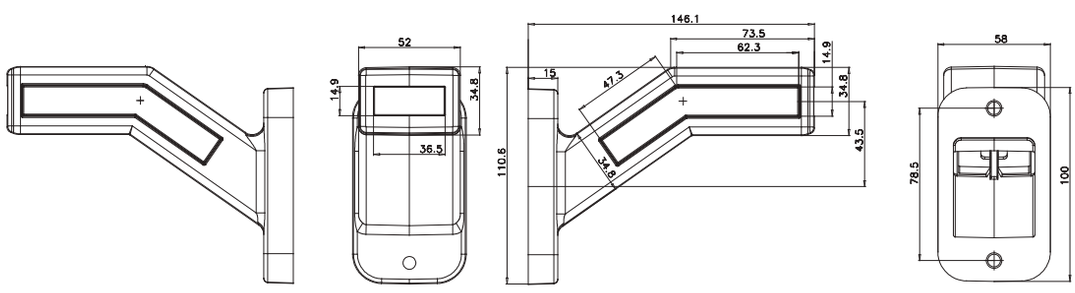

W168.1-5

lampa zespolona obrysowa / pozycyjna

end-outline / position multifunctional lamp

IP6K9K

W168.3

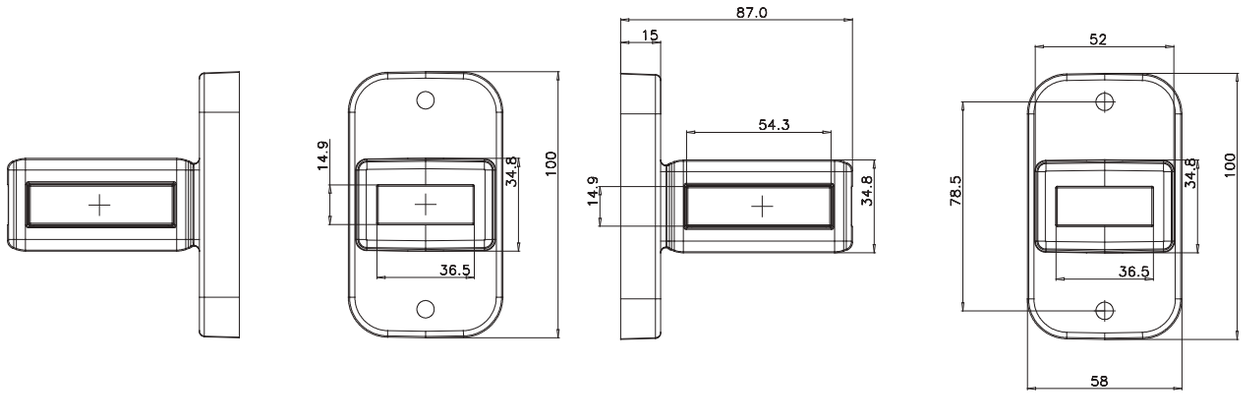

W168.4

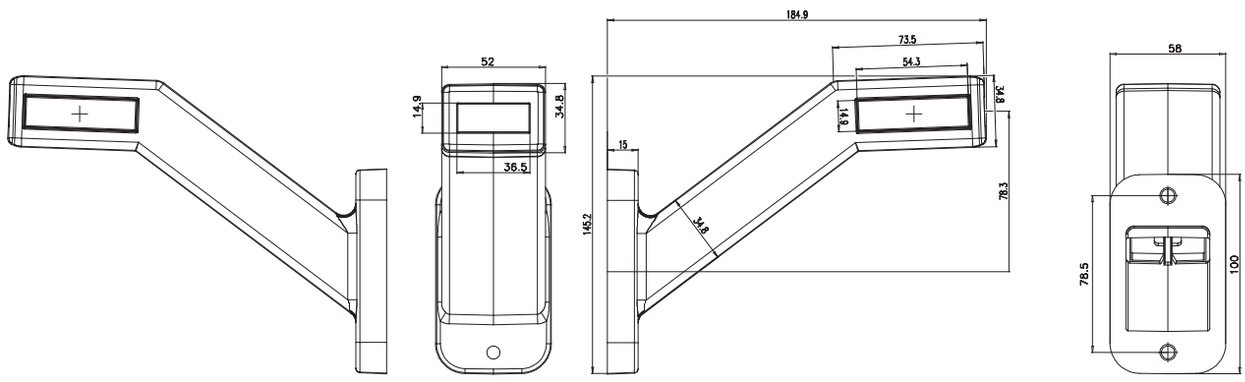

W168.5

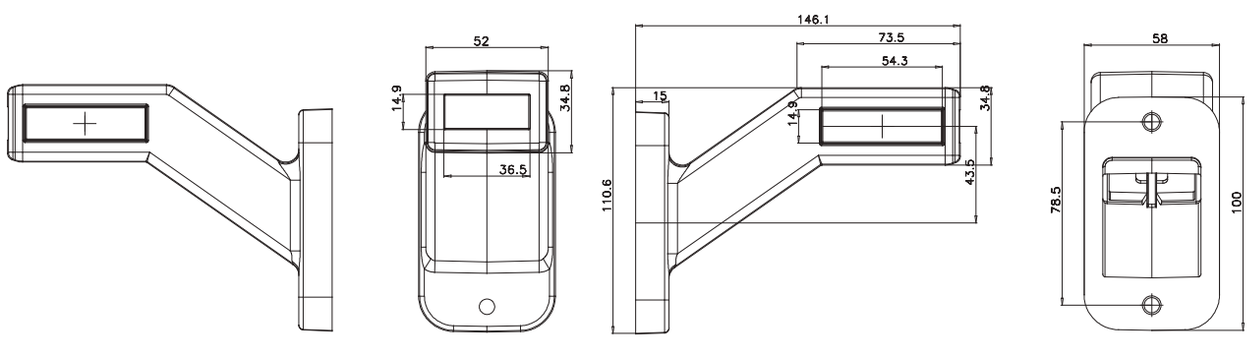

W174 W175

lampa zespolona obrysowa / pozycyjna

end-outline / position multifunctional lamp

IP66/68

E 20

numer katalogowy catalogue number	typ type	zdjęcie photo	przewód cable / wires	źródło światła light source	strona montażu assembly side	napięcie pracy voltage	pozycyjne / obrysowe przednie front position / end-outline	pozycyjne / obrysowe tylne rear position / end-outline	pozycyjne / obrysowe boczne side position / end-outline	kierunkowskaz indicator	odblask reflecting device	szt. pcs
1218	W174		22cm LGY-S	LED	UNIVERSAL	12V-24V			●	●	●	100
1219	W174		22cm LGY-S	LED	UNIVERSAL	12V-24V			●		●	100
1220	W174		22cm LGY-S	LED	UNIVERSAL	12V-24V		●			●	100
1221	W174		22cm LGY-S	LED	UNIVERSAL	12V-24V	●				●	100
1222	W175		22cm LGY-S	LED	UNIVERSAL	12V-24V			●	●	●	100
1223	W175		22cm LGY-S	LED	UNIVERSAL	12V-24V			●		●	100
1224	W175		22cm LGY-S	LED	UNIVERSAL	12V-24V		●			●	100
1225	W175		22cm LGY-S	LED	UNIVERSAL	12V-24V	●				●	100

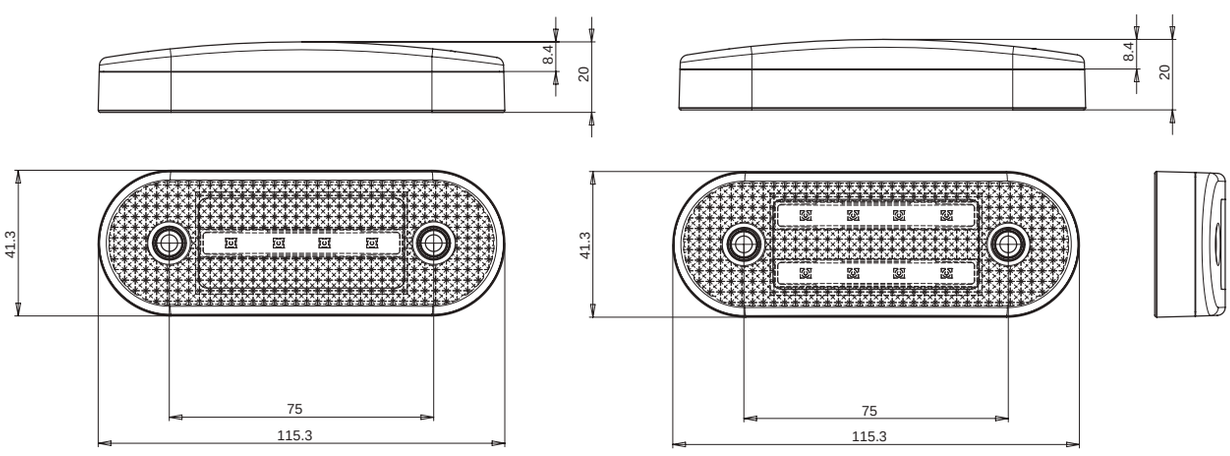

W45N

lampa zespolona obrysowa / pozycyjna
end-outline / position multifunctional lamp
IP6K9K

E 20

numer katalogowy catalogue number	zdjęcie photo	przewód cable / wires	źródło światła light source	strona montażu assembly side	napięcie pracy voltage	pozycyjne / obrysowe przednie front position / end-outline	pozycyjne / obrysowe tylne rear position / end-outline	pozycyjne / obrysowe boczne side position / end-outline	kierunkowskaz indicator	odblask reflecting device	szt. pcs
1229		21cm LGY-S	LED	UNIVERSAL	12V-24V			●		●	100
1230		21cm LGY-S	LED	UNIVERSAL	12V-24V		●			●	100
1231		21cm LGY-S	LED	UNIVERSAL	12V-24V	●				●	100
1260		21cm LGY-S	LED	UNIVERSAL	12V-24V			●	●	●	100

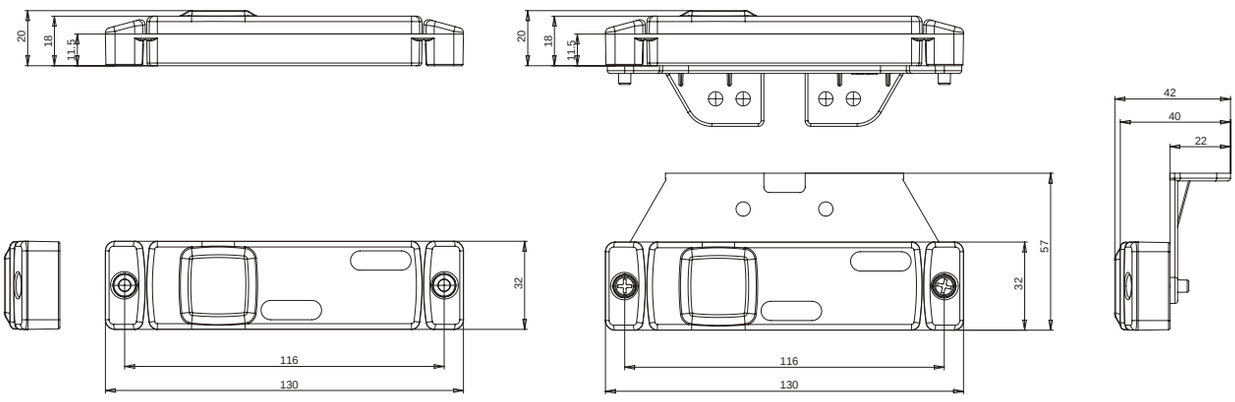

W45S

lampa zespolona obrysowa / pozycyjna
end-outline / position multifunctional lamp
IP6K9K

E 20

numer katalogowy catalogue number	zdjęcie photo	przewód cable / wires	źródło światła light source	strona montażu assembly side	napięcie pracy voltage	pozycyjne / obrysowe przednie front position / end-outline	pozycyjne / obrysowe tylne rear position / end-outline	pozycyjne / obrysowe boczne side position / end-outline	odblask reflecting device	szt. pcs
1232		21cm LGY-S	LED	UNIVERSAL	12V-24V			●	●	100
1233		21cm LGY-S	LED	UNIVERSAL	12V-24V		●		●	100
1234		21cm LGY-S	LED	UNIVERSAL	12V-24V	●			●	100

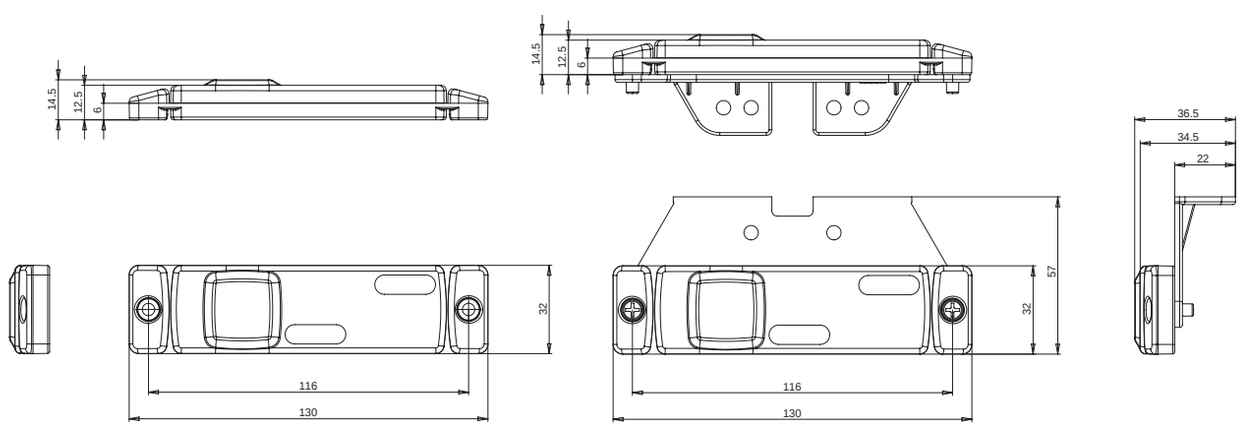

lampa zespolona obrysowa / pozycyjna
end-outline / position multifunctional lamp
IP66/68

W45NS

E 20

numer katalogowy catalogue number	zdjęcie photo	przewód cable / wires	źródło światła light source	strona montażu assembly side	napięcie pracy voltage	pozycyjne / obrysowe przednie front position / end-outline	pozycyjne / obrysowe tylne rear position / end-outline	pozycyjne / obrysowe boczne side position / end-outline	kierunkowskaz indicator	odblask reflecting device	szt. pcs
1235		21cm LGY-S	LED	UNIVERSAL	12V-24V			●		●	100
1236		21cm LGY-S	LED	UNIVERSAL	12V-24V		●			●	100
1237		21cm LGY-S	LED	UNIVERSAL	12V-24V	●				●	100
1261		21cm LGY-S	LED	UNIVERSAL	12V-24V			●	●	●	100

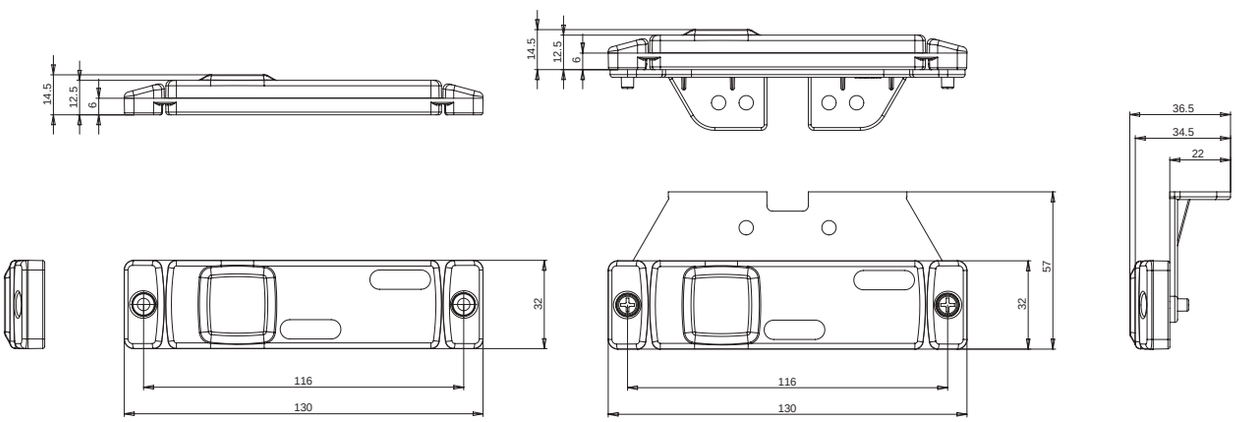

W168.6

lampa zespolona obrysowa / pozycyjna z kierunkowskazem

end-outline / position multifunctional lamp with indicator

IP6K9K

E 20

numer katalogowy catalogue number	indeks produktu product index	zdjęcie photo	przewód cable / wires	źródło światła light source	strona montażu assembly side	napięcie pracy voltage	pozycyjne / obrysowe przednie front position / end-outline	pozycyjne / obrysowe tylne rear position / end-outline	pozycyjne / obrysowe boczne side position / end-outline	kierunku jazdy tylne rear indicator	kierunkowskaz dynamiczny dynamic indicator	szt. pcs
1258L	W168.6		40cm LGY-S	LED	LEFT	12V-24V	●	●	●	●		40
1258P	W168.6		40cm LGY-S	LED	RIGHT	12V-24V	●	●	●	●		40
1259L	W168.6DD		40cm LGY-S	LED	LEFT	12V-24V	●	●	●	●	●	40
1259P	W168.6DD		40cm LGY-S	LED	RIGHT	12V-24V	●	●	●	●	●	40
1389L	W168.6DD		40cm LGY-S	LED	RIGHT	12V-24V	●	●		●		40
1389P	W168.6DD		40cm LGY-S	LED	RIGHT	12V-24V	●	●		●		40
1390 DD L	W168.6DD		40cm LGY-S	LED	RIGHT	12V-24V	●	●		●	●	40
1390 DD P	W168.6DD		40cm LGY-S	LED	RIGHT	12V-24V	●	●		●	●	40

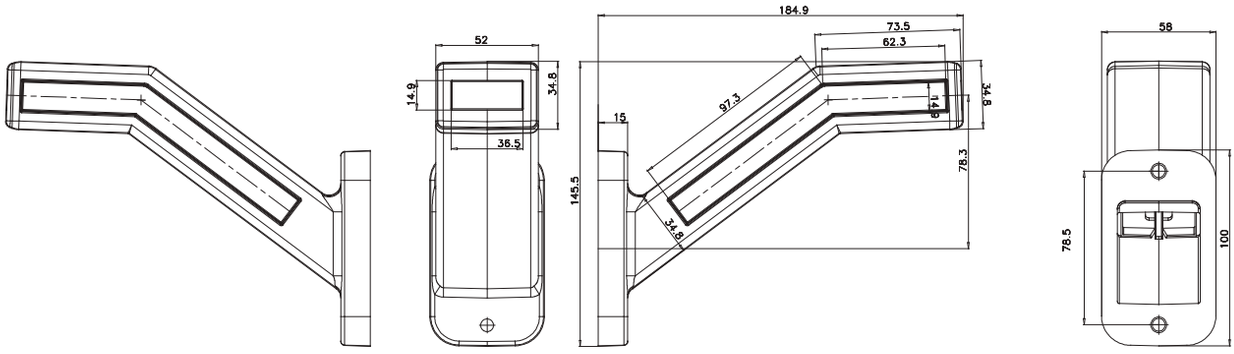

W168.7-8

lampa zespolona obrysowa / pozycyjna z kierunkowskazem i światłem stopu

end-outline / position multifunctional lamp with indicator and stop light

IP6K9K

E 20

numer katalogowy catalogue number	indeks produktu product index	zdjęcie photo	przewód cable / wires	źródło światła light source	strona montażu assembly side	napięcie pracy voltage	pozycyjne / obrysowe przednie front position / end-outline	pozycyjne / obrysowe tylne rear position / end-outline	pozycyjne / obrysowe boczne side position / end-outline	kierunku jazdy boczne side indicator	kierunku jazdy tylne rear indicator	kierunkowskaz dynamiczny dynamic indicator	światło stopu stop light	szt. pcs
1344L	W168.7		40cm LGY-S	LED	LEFT	12V-24V	●	●	●	●	●			40
1344P	W168.7		40cm LGY-S	LED	RIGHT	12V-24V	●	●	●	●	●			40
1345L	W168.7DD		40cm LGY-S	LED	LEFT	12V-24V	●	●	●			●		40
1345P	W168.7DD		40cm LGY-S	LED	RIGHT	12V-24V	●	●	●			●		40
1346L	W168.8		40cm LGY-S	LED	LEFT	12V-24V	●	●	●		●		●	40
1346P	W168.8		40cm LGY-S	LED	RIGHT	12V-24V	●	●	●		●		●	40
1347L	W168.8DD		40cm LGY-S	LED	LEFT	12V-24V	●	●	●			●	●	40
1347P	W168.8DD		40cm LGY-S	LED	RIGHT	12V-24V	●	●	●			●	●	40
1391 L	W168.7		40cm LGY-S	LED	RIGHT	12V-24V	●	●		●	●			40
1391 P	W168.7		40cm LGY-S	LED	RIGHT	12V-24V	●	●		●	●			40
1392 DD L	W168.7DD		40cm LGY-S	LED	RIGHT	12V-24V	●	●				●		40
1392 DD P	W168.7DD		40cm LGY-S	LED	RIGHT	12V-24V	●	●				●		40

W168.7-8

lampa zespolona obrysowa / pozycyjna z kierunkowskazem i światłem stopu

end-outline / position multifunctional lamp with indicator and stop light

IP6K9K

numer katalogowy catalogue number	indeks produktu product index	zdjęcie photo	przewód cable / wires	źródło światła light source	strona montażu assembly side	napięcie pracy voltage	pozycyjne / obrysowe przednie front position / end-outline	pozycyjne / obrysowe tylne rear position / end-outline	pozycyjne / obrysowe boczne side position / end-outline	kierunku jazdy boczne side indicator	kierunku jazdy tylne rear indicator	kierunkowskaz dynamiczny dynamic indicator	światło stopu stop light	szt. pcs
1393 L	W168.8		40cm LGY-S	LED	LEFT	12V-24V	●	●			●		●	40
1393 P	W168.8		40cm LGY-S	LED	RIGHT	12V-24V	●	●			●		●	40
1394 DD L	W168.8DD		40cm LGY-S	LED	LEFT	12V-24V	●	●				●	●	40
1394 DD P	W168.8DD		40cm LGY-S	LED	RIGHT	12V-24V	●	●				●	●	40

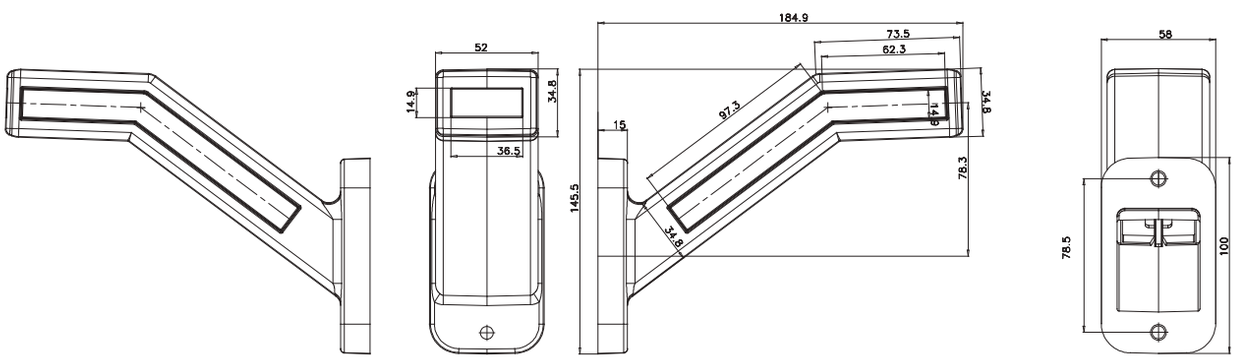

lampa obrysowa / pozycyjna
end-outline / position lamp
IP66/68

W189

E 20

numer katalogowy catalogue number	typ type	zdjęcie photo	przewód cable / wires	źródło światła light source	strona montażu assembly side	napięcie pracy voltage	pozycyjne / obrysowe przednie front position / end-outline	pozycyjne / obrysowe tylne rear position / end-outline	pozycyjne / obrysowe boczne side position / end-outline	szt. pcs
1338	W189		22cm LGY-S	LED	UNIVERSAL	12V-24V			●	100
1339	W189		22cm LGY-S	LED	UNIVERSAL	12V-24V		●		100
1340	W189		22cm LGY-S	LED	UNIVERSAL	12V-24V	●			100
1341	W189N		22cm LGY-S	LED	UNIVERSAL	12V-24V			●	100
1342	W189N		22cm LGY-S	LED	UNIVERSAL	12V-24V		●		100
1343	W189N		22cm LGY-S	LED	UNIVERSAL	12V-24V	●			100

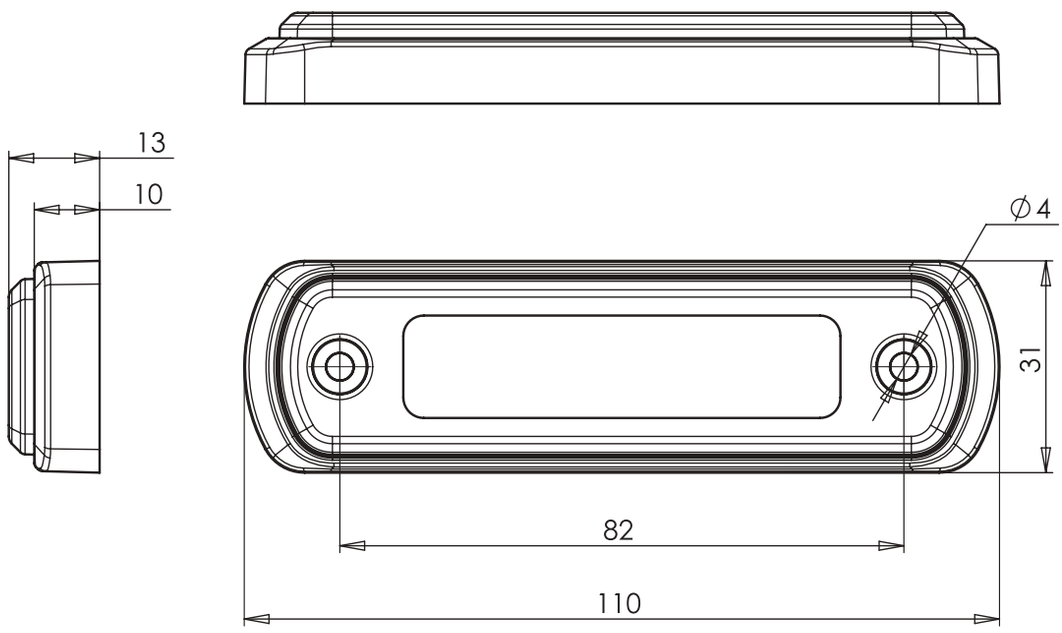

W19ON

lampa obrysowa / pozycyjna
end-outline / position lamp
IP66/68

numer katalogowy catalogue number	typ type	zdjęcie photo	przewód cable / wires	źródło światła light source	strona montażu assembly side	napięcie pracy voltage	pozycyjne / obrysowe przednie front position / end-outline	pozycyjne / obrysowe boczne side position / end-outline	neon neon	wtyczka AMP MCP 2.8 connector AMP MCP 2.8	szt. pcs
1348	W19O		22cm YLY-S	LED	UNIVERSAL	12V-24V	●				24
1348/1	W19O		22cm YLY-S	LED	UNIVERSAL	12V-24V	●			●	24
1349	W19ON		22cm YLY-S	LED	UNIVERSAL	12V-24V	●		●		24
1349/1	W19ON		22cm YLY-S	LED	UNIVERSAL	12V-24V	●		●	●	24
1422	W19O		22cm YLY-S	LED	UNIVERSAL	12V-24V		●			24
1422/1	W19O		22cm YLY-S	LED	UNIVERSAL	12V-24V		●		●	24
1423	W19ON		22cm YLY-S	LED	UNIVERSAL	12V-24V		●	●		24
1423/1	W19ON		22cm YLY-S	LED	UNIVERSAL	12V-24V		●	●	●	24

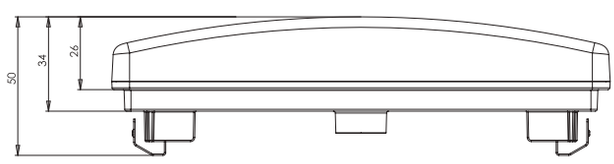

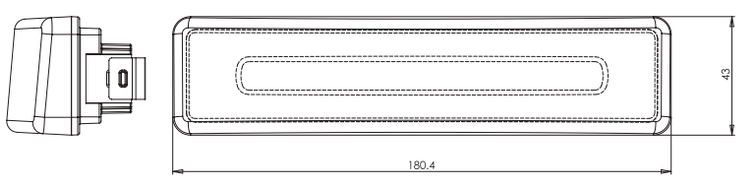

lampa obrysowa / pozycyjna
end-outline / position lamp
IP6K9K

W195 W196

numer katalogowy catalogue number	typ type	zdjęcie photo	przewód cable / wires	źródło światła light source	strona montażu assembly side	napięcie pracy voltage	pozycyjne / obrysowe przednie front position / end-outline	pozycyjne / obrysowe tylne rear position / end-outline	pozycyjne / obrysowe boczne side position / end-outline	złącze 2 pin connector 2 pin	szt. pcs
1382	W195		22cm LGY-S	LED	UNIVERSAL	12V-24V			●		100
1382/1	W195		22cm LGY-S	LED	UNIVERSAL	12V-24V			●	●	100
1383	W196		22cm LGY-S	LED	UNIVERSAL	12V-24V			●		100
1384	W196		22cm LGY-S	LED	UNIVERSAL	12V-24V		●			100
1385	W196		22cm LGY-S	LED	UNIVERSAL	12V-24V	●				100

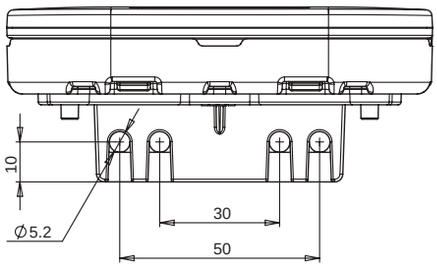

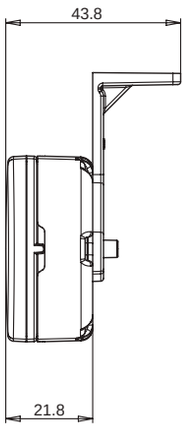

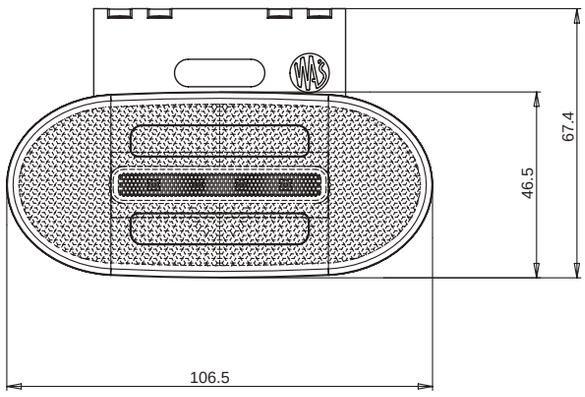

more on: www.was.eu

W197

lampa obrysowa / pozycyjna
end-outline / position lamp
IP6K9K

numer katalogowy catalogue number	zdjęcie photo	przewód cable / wires	źródło światła light source	strona montażu assembly side	napięcie pracy voltage	pozycyjne / obrysowe przednie front position / end-outline	pozycyjne / obrysowe tylne rear position / end-outline	pozycyjne / obrysowe boczne side position / end-outline	szt. pcs
1386		22cm LGY-S	LED	UNIVERSAL	12V-24V			●	100
1387		22cm LGY-S	LED	UNIVERSAL	12V-24V		●		100
1388		22cm LGY-S	LED	UNIVERSAL	12V-24V	●			100

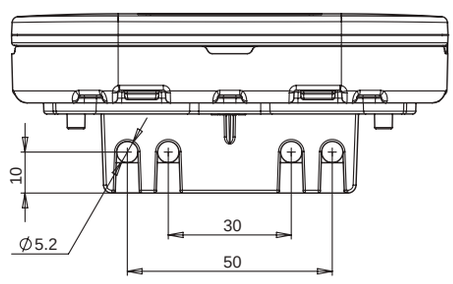

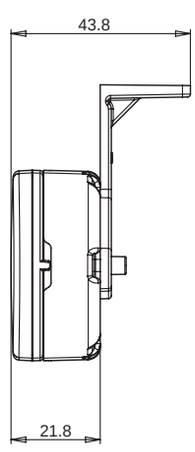

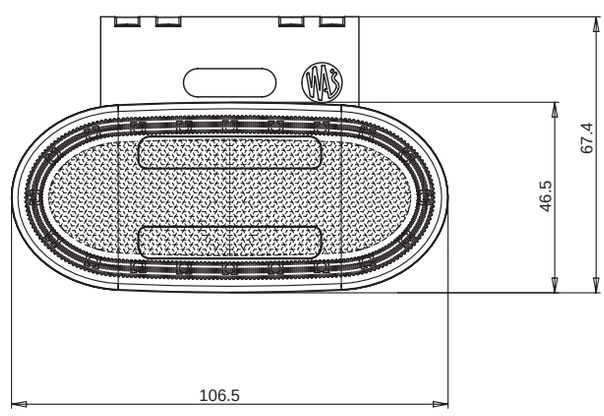

W198

lampa obrysowa / pozycyjna
end-outline / position lamp
IP6K9K

numer katalogowy catalogue number	zdjęcie photo	przewód cable / wires	źródło światła light source	strona montażu assembly side	napięcie pracy voltage	pozycyjne / obrysowe przednie front position / end-outline	pozycyjne / obrysowe tylne rear position / end-outline	pozycyjne / obrysowe boczne side position / end-outline	neon neon	kierunkowskaz indicator	szt. pcs
1399		22cm LGY-S	LED	UNIVERSAL	12V-24V			●	●		100
1400		22cm LGY-S	LED	UNIVERSAL	12V-24V		●		●		100
1401		22cm LGY-S	LED	UNIVERSAL	12V-24V	●			●		100
1420		22cm LGY-S	LED	UNIVERSAL	12V-24V			●	●	●	100

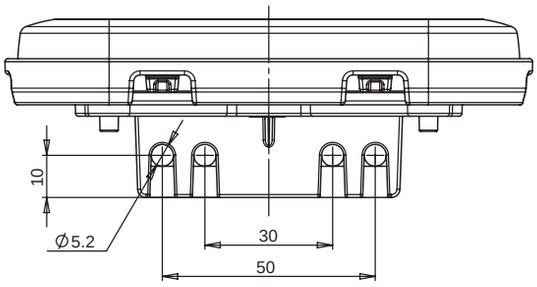

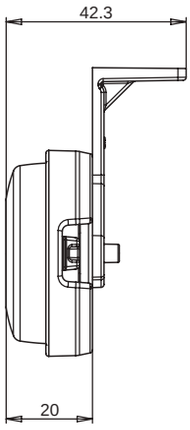

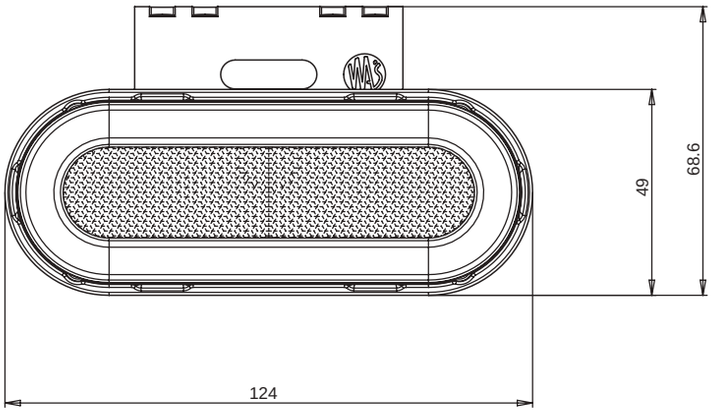

W199

lampa obrysowa / pozycyjna
end-outline / position lamp
IP6K9K

E 20

numer katalogowy catalogue number	zdjęcie photo	przewód cable / wires	źródło światła light source	strona montażu assembly side	napięcie pracy voltage	pozycyjne / obrysowe przednie front position / end-outline	pozycyjne / obrysowe tylne rear position / end-outline	pozycyjne / obrysowe boczne side position / end-outline	neon neon	kierunkowskaz indicator	szt. pcs
1402		22cm LGY-S	LED	UNIVERSAL	12V-24V			●	●		100
1403		22cm LGY-S	LED	UNIVERSAL	12V-24V		●		●		100
1404		22cm LGY-S	LED	UNIVERSAL	12V-24V	●			●		100
1421		22cm LGY-S	LED	UNIVERSAL	12V-24V			●	●	●	100

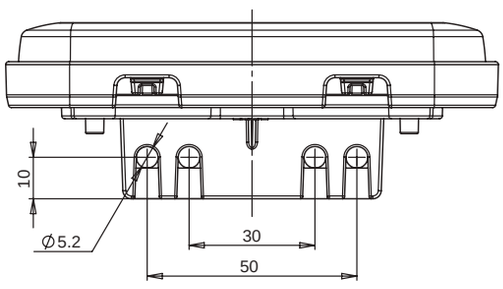

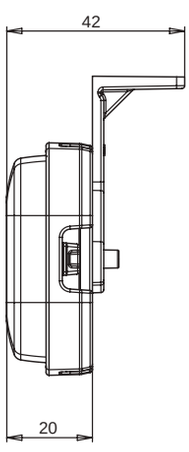

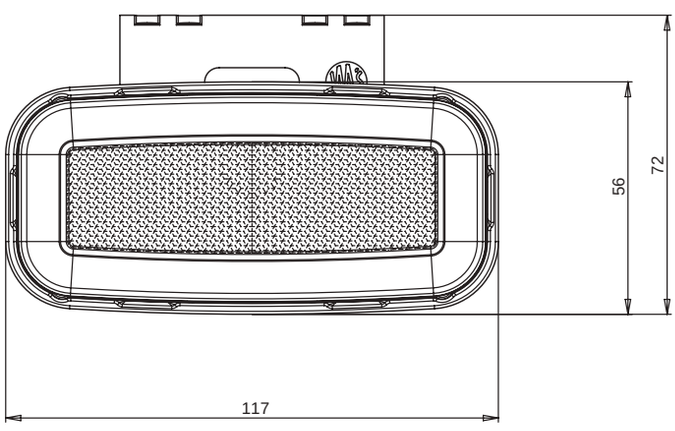

W201

lampa obrysowa / pozycyjna
end-outline / position lamp
IP6K9K

numer katalogowy catalogue number	zdjęcie photo	przewód cable / wires	źródło światła light source	strona montażu assembly side	napięcie pracy voltage	odblask reflecting device	pozycyjne / obrysowe przednie front position / end-outline	pozycyjne / obrysowe tylne rear position / end-outline	pozycyjne / obrysowe boczne side position / end-outline	szt. pcs
1412		22cm LGY-S	LED	UNIVERSAL	12V-24V	●			●	100
1413		22cm LGY-S	LED	UNIVERSAL	12V-24V	●		●		100
1414		22cm LGY-S	LED	UNIVERSAL	12V-24V	●	●			100

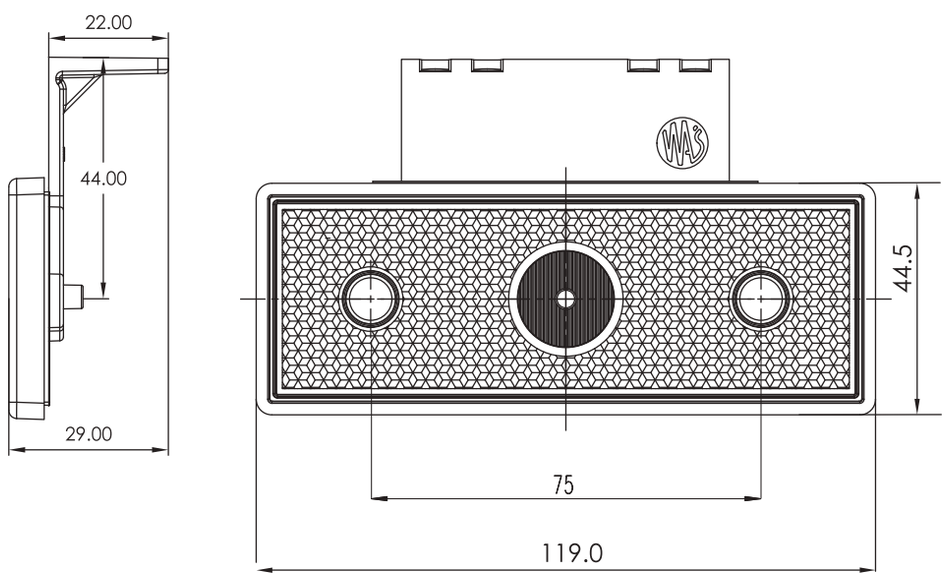

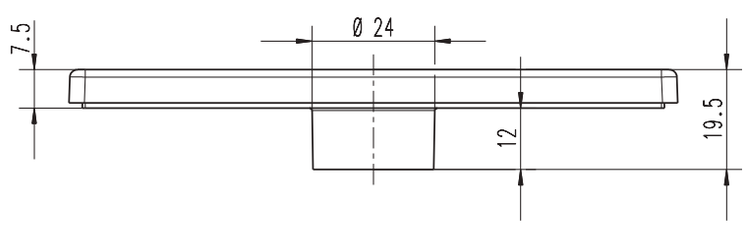

W202

lampa zespolona obrysowa / pozycyjna
end-outline / position multifunctional lamp
IP6K9K

numer katalogowy catalogue number	zdjęcie photo	przewód cable / wires	źródło światła light source	strona montażu assembly side	napięcie pracy voltage	odblask reflecting device	pozycyjne / obrysowe przednie front position / end-outline	pozycyjne / obrysowe tylne rear position / end-outline	pozycyjne / obrysowe boczne side position / end-outline	szt. pcs
1415		22cm LGY-S	LED	UNIVERSAL	12V-24V	●			●	100
1416		22cm LGY-S	LED	UNIVERSAL	12V-24V	●		●		100
1417		22cm LGY-S	LED	UNIVERSAL	12V-24V	●	●			100

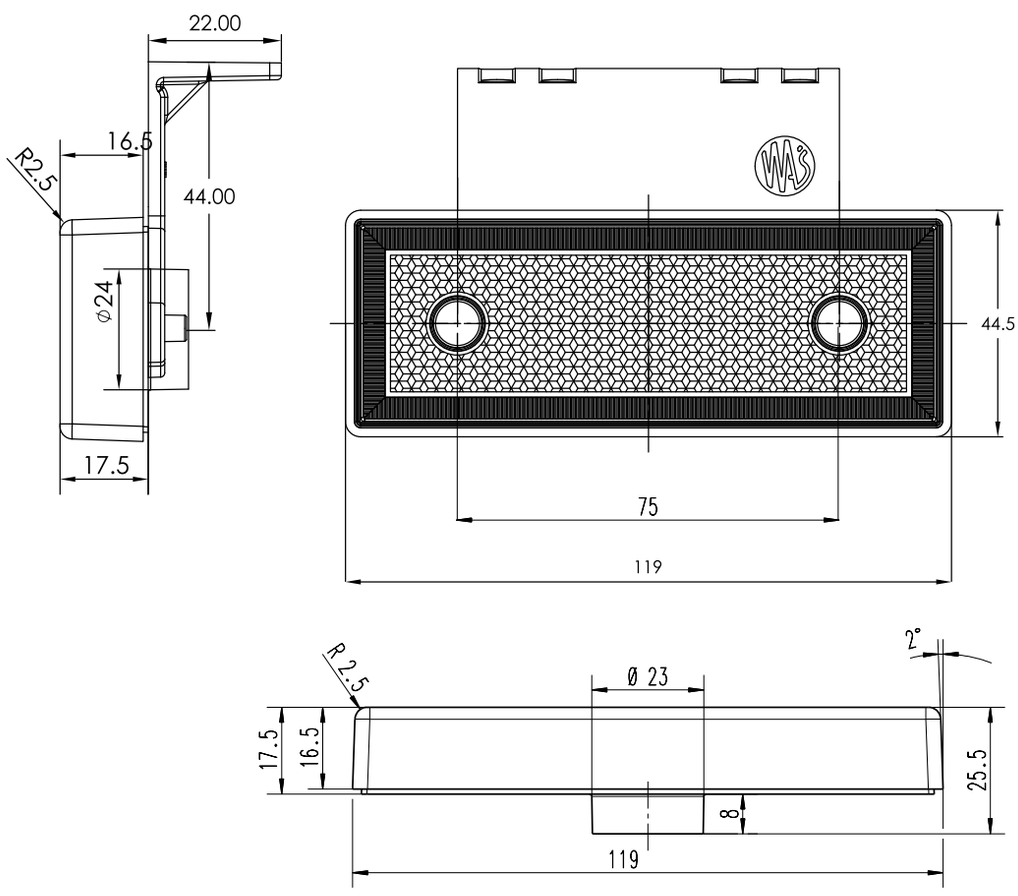

lampa zespolona obrysowa / pozycyjna
end-outline / position multifunctional lamp
IP6K9K

W168.11

numer katalogowy catalogue number	typ type	zdjęcie photo	przewód cable / wires	źródło światła light source	strona montażu assembly side	napięcie pracy voltage	pozycyjne / obrysowe przednie front position / end-outline	pozycyjne / obrysowe tylne rear position / end-outline	pozycyjne / obrysowe boczne side position / end-outline	kierunku jazdy boczne side indicator	szt. pcs
1448 L	W168.11.1		24cm LGY-S	LED	LEFT	12V-24V	●	●	●	●	40
1448 P	W168.11.1		24cm LGY-S	LED	RIGHT	12V-24V	●	●	●	●	40
1449 L	W168.11.2		31cm LGY-S	LED	LEFT	12V-24V	●	●	●	●	40
1449 P	W168.11.2		31cm LGY-S	LED	RIGHT	12V-24V	●	●	●	●	40
1450	W168.11.3		35cm LGY-S	LED	UNIVERSAL	12V-24V	●	●	●	●	40
1451 L	W168.11.1		24cm LGY-S	LED	LEFT	12V-24V	●	●		●	40
1451 P	W168.11.1		24cm LGY-S	LED	RIGHT	12V-24V	●	●		●	40
1452 L	W168.11.2		31cm LGY-S	LED	LEFT	12V-24V	●	●		●	40
1452 P	W168.11.2		31cm LGY-S	LED	RIGHT	12V-24V	●	●		●	40
1453	W168.11.3		35cm LGY-S	LED	UNIVERSAL	12V-24V	●	●		●	40

W168.11

lampa zespolona obrysowa / pozycyjna
end-outline / position multifunctional lamp
IP66/68

W168.11.1

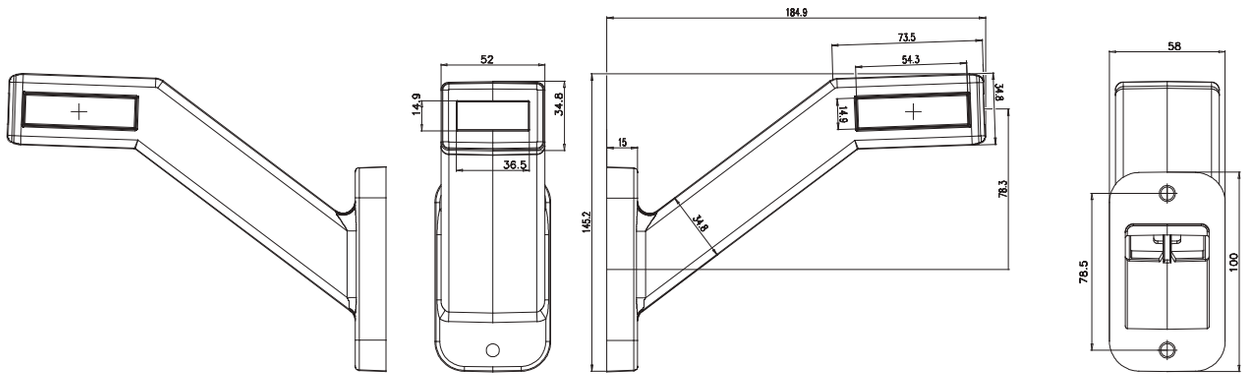

W168.11.2

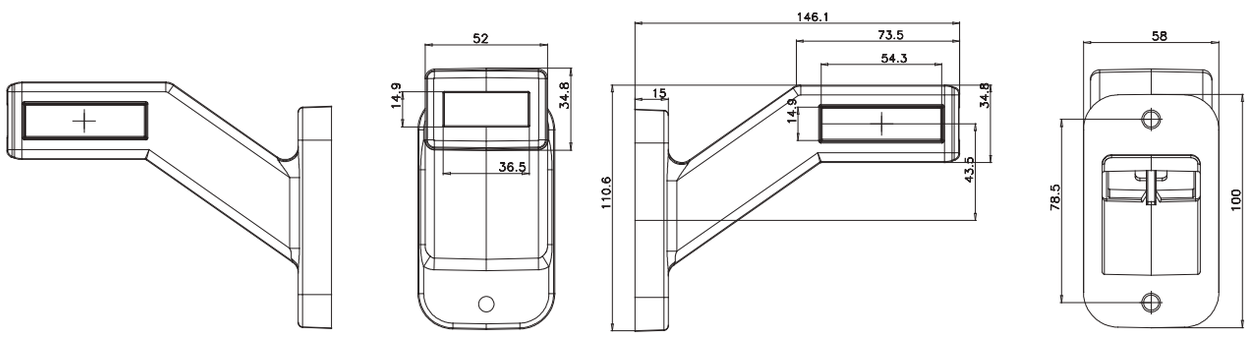

W168.11.3

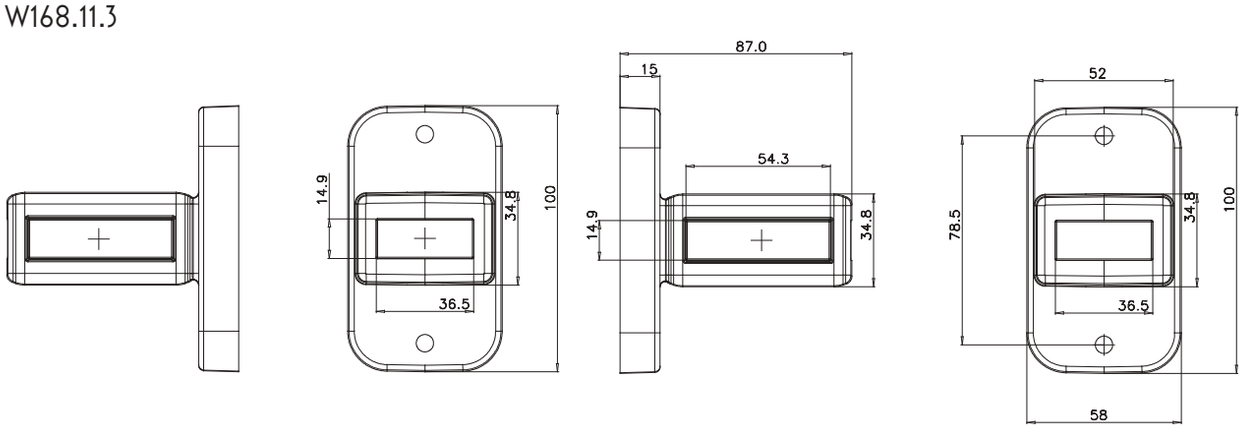

lampa zespolona obrysowa / pozycyjna
end-outline / position multifunctional lamp
IP66/68

W168.12

numer katalogowy catalogue number	typ type	zdjęcie photo	przewód cable / wires	źródło światła light source	strona montażu assembly side	napięcie pracy voltage	pozycyjne / obrysowe przednie front position / end-outline	pozycyjne / obrysowe tylne rear position / end-outline	pozycyjne / obrysowe boczne side position / end-outline	kierunku jazdy boczne side indicator	szt. pcs
1454 L	W168.12		40cm YLY-S	LED	LEFT	12V-24V	●	●	●	●	1
1454 P	W168.12		40cm YLY-S	LED	RIGHT	12V-24V	●	●	●	●	1
1455 L	W168.12		40cm YLY-S	LED	LEFT	12V-24V	●	●		●	1
1455 P	W168.12		40cm YLY-S	LED	RIGHT	12V-24V	●	●		●	1

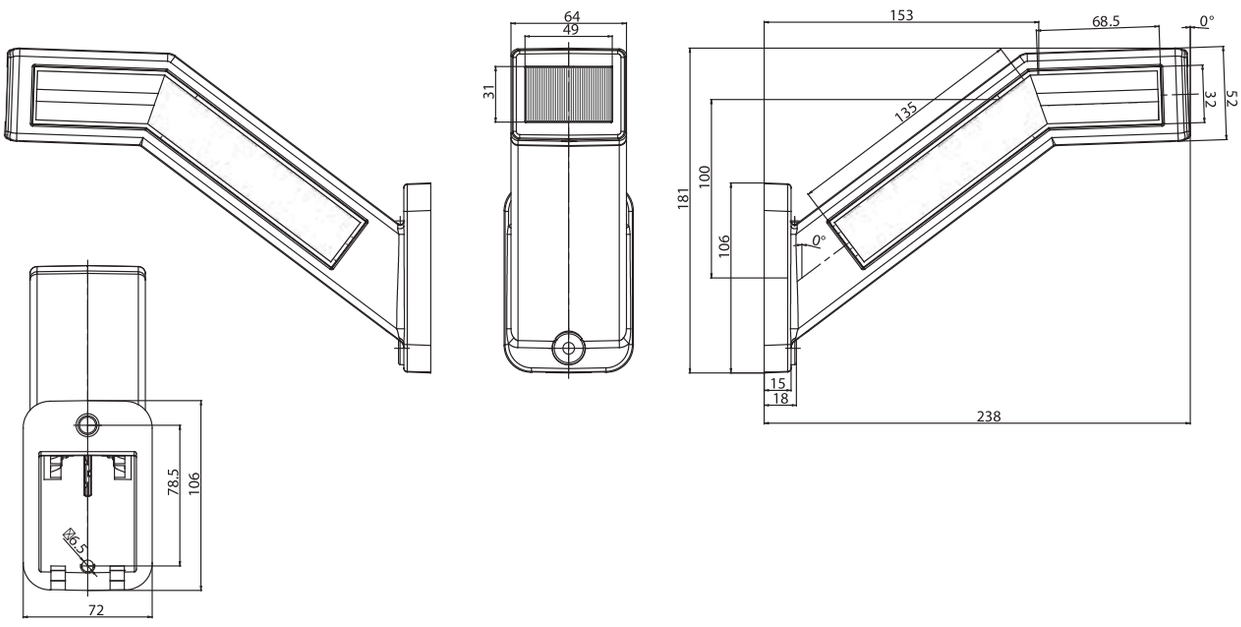

more on: **www.was.eu**

W168.13

lampa zespolona obrysowa / pozycyjna
end-outline / position multifunctional lamp
IP6K9K

E 20

numer katalogowy catalogue number	typ type	zdjęcie photo	przewód cable / wires	źródło światła light source	strona montażu assembly side	napięcie pracy voltage	pozycyjne / obrysowe przednie front position / end-outline	pozycyjne / obrysowe tylne rear position / end-outline	pozycyjne / obrysowe boczne side position / end-outline	szt. pcs
1456 L	W168.13		40cm YLY-S	LED	LEFT	12V-24V	●	●	●	1
1456 P	W168.13		40cm YLY-S	LED	RIGHT	12V-24V	●	●	●	1
1457 L	W168.13		40cm YLY-S	LED	LEFT	12V-24V	●	●		1
1457 P	W168.13		40cm YLY-S	LED	RIGHT	12V-24V	●	●		1

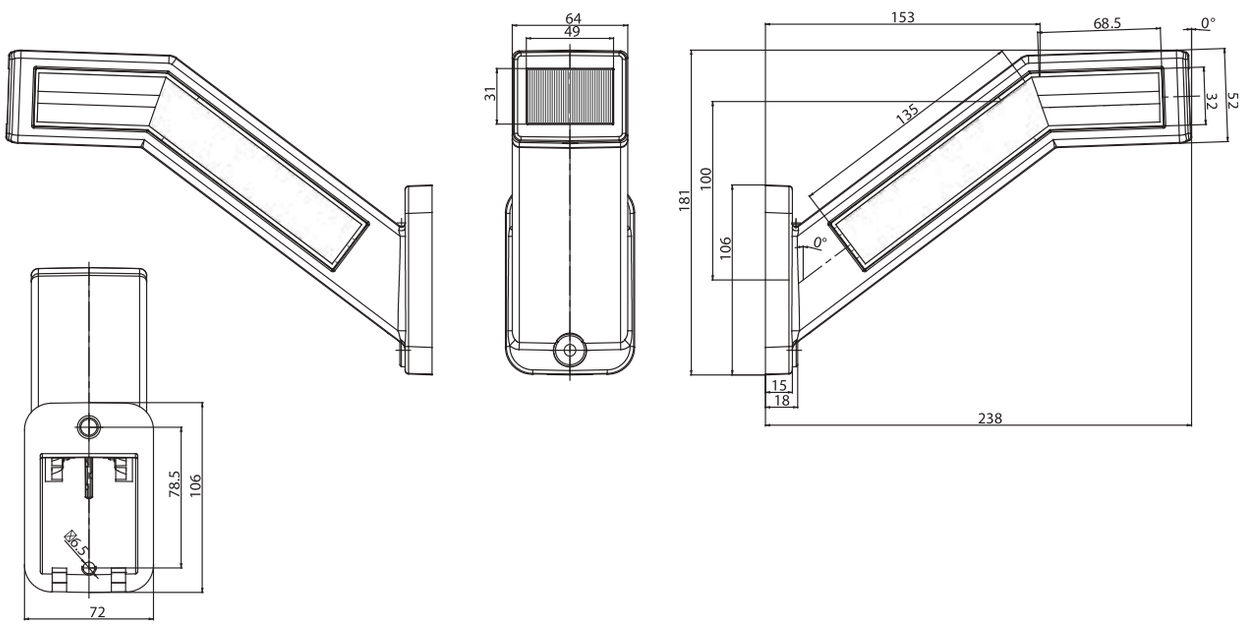

lampa obrysowa / pozycyjna
end-outline / position lamp
W240

IP6K9K

*NN - NO NAME

E 20

numer katalogowy catalogue number	zdjęcie photo	przewód cable / wires	źródło światła light source	strona montażu assembly side	napięcie pracy voltage	odblask reflecting device	pozycyjne / obrysowe przednie front position / end-outline	pozycyjne / obrysowe tylne rear position / end-outline	pozycyjne / obrysowe boczne side position / end-outline	kierunkowskaz indicator	szt. pcs
1597		22cm LGY-S	LED	UNIVERSAL	12V-24V	●			●	●	100
1598		24cm LGY-S	LED	UNIVERSAL	12V-24V	●			●		100
1599		24cm LGY-S	LED	UNIVERSAL	12V-24V	●		●			100
1600		24cm LGY-S	LED	UNIVERSAL	12V-24V	●	●				100
1597 NN		22cm LGY-S	LED	UNIVERSAL	12V-24V	●			●	●	100
1598 NN		24cm LGY-S	LED	UNIVERSAL	12V-24V	●			●		100
1599 NN		24cm LGY-S	LED	UNIVERSAL	12V-24V	●		●			100
1600 NN		24cm LGY-S	LED	UNIVERSAL	12V-24V	●	●				100

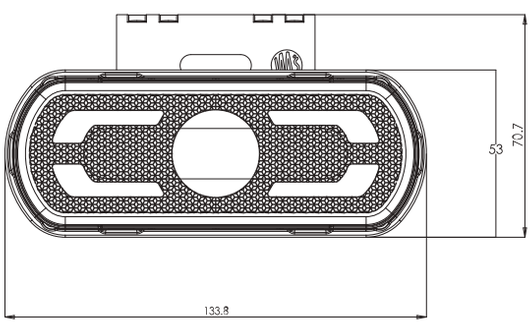

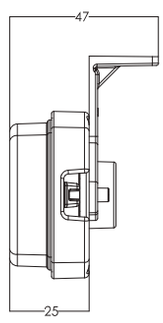

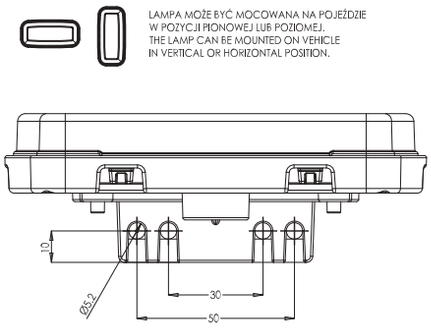

lampa z funkcją rzucania światła na podłoże rysując liniami obrys pojazdu na drodze

lamp with display function which outline the vehicle on the road

W254

lampa obrysowa / pozycyjna
end-outline / position lamp
IP6K9K

E 20

*NN - NO NAME

numer katalogowy catalogue number	zdjęcie photo	przewód cable / wires	źródło światła light source	strona montażu assembly side	napięcie pracy voltage	odblask reflecting device	pozycyjne / obrysowe przednie front position / end-outline	pozycyjne / obrysowe tylne rear position / end-outline	pozycyjne / obrysowe boczne side position / end-outline	kierunkowskaz indicator	szt. pcs
2033		24cm LGY-S	LED	UNIVERSAL	12V-24V	●			●		100
2034		24cm LGY-S	LED	UNIVERSAL	12V-24V	●		●			100
2035		24cm LGY-S	LED	UNIVERSAL	12V-24V	●	●				100
2036		24cm LGY-S	LED	UNIVERSAL	12V-24V	●			●	●	100
2033 NN		24cm LGY-S	LED	UNIVERSAL	12V-24V	●			●		100
2034 NN		24cm LGY-S	LED	UNIVERSAL	12V-24V	●		●			100
2035 NN		24cm LGY-S	LED	UNIVERSAL	12V-24V	●	●				100
2036 NN		24cm LGY-S	LED	UNIVERSAL	12V-24V	●			●	●	100

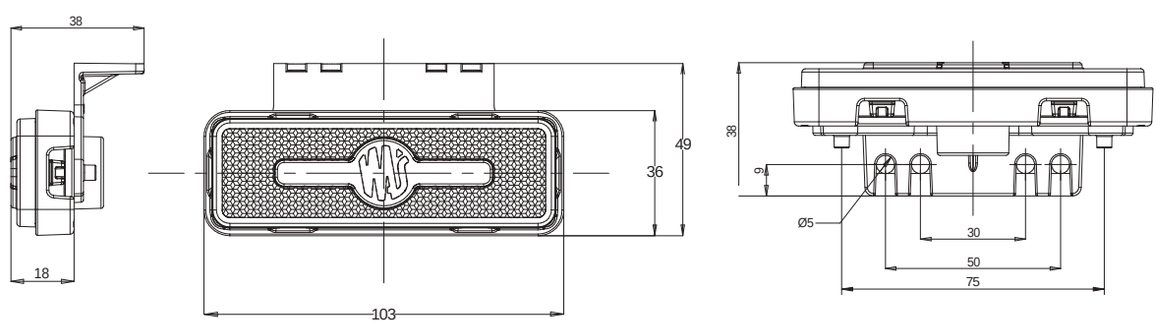

Dwa sposoby montażu do pojazdu. / Two ways of mounting to the vehicle.

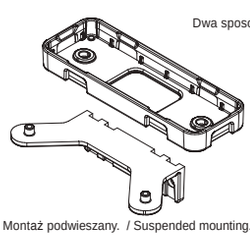

Montaż podwieszany. / Suspended mounting.

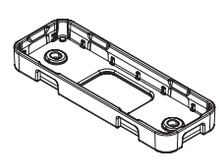

Montaż na powierzchniach płaskich. / Installation on flat surfaces.

W255

lampa zespolona obrysowa / pozycyjna
end-outline / position multifunctional lamp
IP6K9K

E 20

numer katalogowy catalogue number	zdjęcie photo	przewód cable / wires	źródło światła light source	strona montażu assembly side	napięcie pracy voltage	pozycyjne / obrysowe przednie front position / end-outline	pozycyjne / obrysowe tylne rear position / end-outline	pozycyjne / obrysowe boczne side position / end-outline	kierunkowskaz indicator	szt. pcs
2037/I		38cm LGY-S	LED	UNIVERSAL	12V-24V	●	●	●		50
2037/II		38cm LGY-S	LED	UNIVERSAL	12V-24V	●	●	●		50
2037/III		38cm LGY-S	LED	UNIVERSAL	12V-24V	●	●	●		50
2038/I		38cm LGY-S	LED	UNIVERSAL	12V-24V	●	●			50
2038/II		38cm LGY-S	LED	UNIVERSAL	12V-24V	●	●			50
2038/III		38cm LGY-S	LED	UNIVERSAL	12V-24V	●	●			50
2039/I		38cm LGY-S	LED	UNIVERSAL	12V-24V			●		50
2039/II		38cm LGY-S	LED	UNIVERSAL	12V-24V			●		50
2039/III		38cm LGY-S	LED	UNIVERSAL	12V-24V			●		50
2040/I		38cm LGY-S	LED	UNIVERSAL	12V-24V	●				50
2040/II		38cm LGY-S	LED	UNIVERSAL	12V-24V	●				50
2040/III		38cm LGY-S	LED	UNIVERSAL	12V-24V	●				50
2041/I		38cm LGY-S	LED	UNIVERSAL	12V-24V		●			50
2041/II		38cm LGY-S	LED	UNIVERSAL	12V-24V		●			50
2041/III		38cm LGY-S	LED	UNIVERSAL	12V-24V		●			50

W255

lampa zespolona obrysowa / pozycyjna

end-outline / position multifunctional lamp

IP6K9K

numer katalogowy catalogue number	zdjęcie photo	przewód cable / wires	źródło światła light source	strona montażu assembly side	napięcie pracy voltage	pozycyjne / obrysowe przednie front position / end-outline	pozycyjne / obrysowe tylne rear position / end-outline	pozycyjne / obrysowe boczne side position / end-outline	kierunkowskaz indicator	szt. pcs
2042/I		38cm LGY-S	LED	UNIVERSAL	12V-24V		●		●	50
2042/II		38cm LGY-S	LED	UNIVERSAL	12V-24V		●		●	50
2042/III		38cm LGY-S	LED	UNIVERSAL	12V-24V		●		●	50

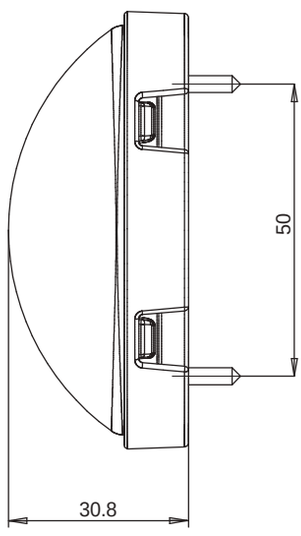

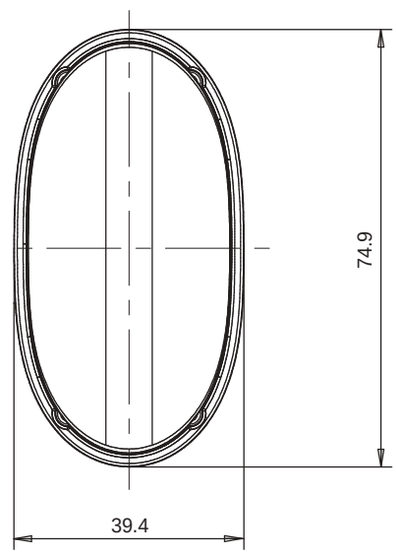

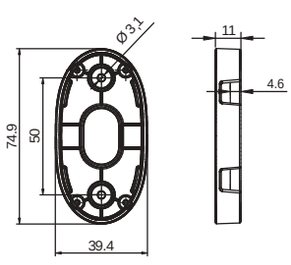

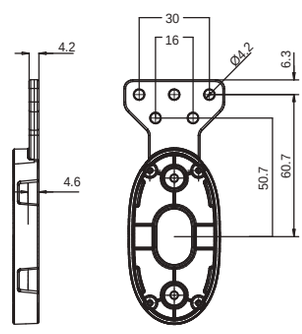

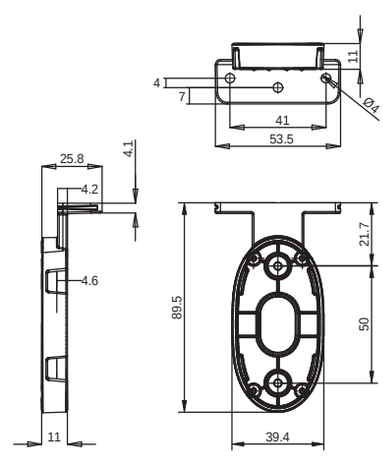

W48 LOGO

lampa zespolona obrysowa / pozycyjna

end-outline / position multifunctional lamp

IP6K9K

E 20

numer katalogowy catalogue number	zdjęcie photo	przewód cable / wires	źródło światła light source	strona montażu assembly side	napięcie pracy voltage	pozycyjne / obrysowe przednie front position / end-outline	pozycyjne / obrysowe tylne rear position / end-outline	pozycyjne / obrysowe boczne side position / end-outline	neon neon	szt. pcs
2049L		21 cm LGY-S	LED	LEFT	12V-24V	●	●	●		40
2049P		21 cm LGY-S	LED	RIGHT	12V-24V	●	●	●		40
2049NL		21 cm LGY-S	LED	LEFT	12V-24V	●	●	●	●	40
2049NP		21 cm LGY-S	LED	RIGHT	12V-24V	●	●	●	●	40
2050L		21 cm LGY-S	LED	LEFT	12V-24V	●	●			40
2050P		21 cm LGY-S	LED	RIGHT	12V-24V	●	●			40
2050NL		21 cm LGY-S	LED	LEFT	12V-24V	●	●		●	40
2050NP		21 cm LGY-S	LED	RIGHT	12V-24V	●	●		●	40

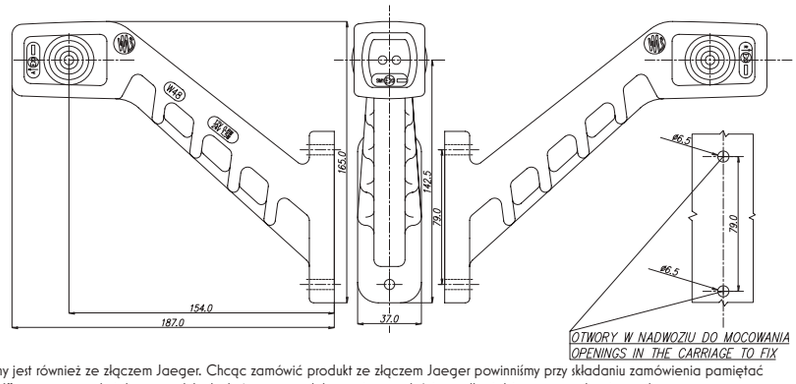

Ten produkt dostępny jest również ze złączem Jaeger. Chcąc zamówić produkt ze złączem Jaeger powinniśmy przy składaniu zamówienia pamiętać aby dopisać literki „J" przy numerze katalogowym lub dodać w uwagach komentarz o właściwym dla siebie wyprowadzeniu prądowym.
This product is also available with Jaeger connector. To order the product with Jaeger connector, please remember to add the letters „J" to the part number, or add a remark „with Jaeger" for a proper connection.

W49 LOGO

lampa zespolona obrysowa / pozycyjna

end-outline / position multifunctional lamp

IP6K9K

E 20

numer katalogowy catalogue number	zdjęcie photo	przewód cable / wires	źródło światła light source	strona montażu assembly side	napięcie pracy voltage	pozycyjne / obrysowe przednie front position / end-outline	pozycyjne / obrysowe tylne rear position / end-outline	pozycyjne / obrysowe boczne side position / end-outline	neon neon	szt. pcs
2051L		21 cm LGY-S	LED	LEFT	12V-24V	●	●	●		40
2051P		21 cm LGY-S	LED	RIGHT	12V-24V	●	●	●		40
2051NL		21 cm LGY-S	LED	LEFT	12V-24V	●	●	●	●	40
2051NP		21 cm LGY-S	LED	RIGHT	12V-24V	●	●	●	●	40
2052L		21 cm LGY-S	LED	LEFT	12V-24V	●	●			40
2052P		21 cm LGY-S	LED	RIGHT	12V-24V	●	●			40
2052NL		21 cm LGY-S	LED	LEFT	12V-24V	●	●		●	40
2052NP		21 cm LGY-S	LED	RIGHT	12V-24V	●	●		●	40

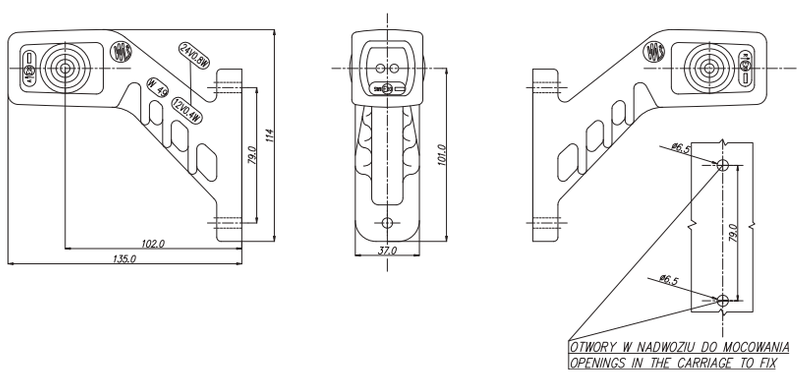

Ten produkt dostępny jest również ze złączem Jaeger. Chcąc zamówić produkt ze złączem Jaeger powinniśmy przy składaniu zamówienia pamiętać aby dopisać literki „J" przy numerze katalogowym lub dodać w uwagach komentarz o właściwym dla siebie wyprowadzeniu prądowym.
This product is also available with Jaeger connector. To order the product with Jaeger connector, please remember to add the letters „J" to the part number, or add a remark „with Jaeger" for a proper connection.

W62 LOGO

lampa zespolona obrysowa / pozycyjna

end-outline / position multifunctional lamp

IP6K9K

E 20

numer katalogowy catalogue number	zdjęcie photo	przewód cable / wires	źródło światła light source	strona montażu assembly side	napięcie pracy voltage	pozycyjne / obrysowe przednie front position / end-outline	pozycyjne / obrysowe tylne rear position / end-outline	pozycyjne / obrysowe boczne side position / end-outline	neon neon	szt. pcs
2053L		33 cm LGY-S	LED	LEFT	12V-24V	●	●	●		40
2053P		33 cm LGY-S	LED	RIGHT	12V-24V	●	●	●		40
2053NL		33 cm LGY-S	LED	LEFT	12V-24V	●	●	●	●	40
2053NP		33 cm LGY-S	LED	RIGHT	12V-24V	●	●	●	●	40
2054L		33 cm LGY-S	LED	LEFT	12V-24V	●	●			40
2054P		33 cm LGY-S	LED	RIGHT	12V-24V	●	●			40
2054NL		33 cm LGY-S	LED	LEFT	12V-24V	●	●		●	40
2054NP		33 cm LGY-S	LED	RIGHT	12V-24V	●	●		●	40

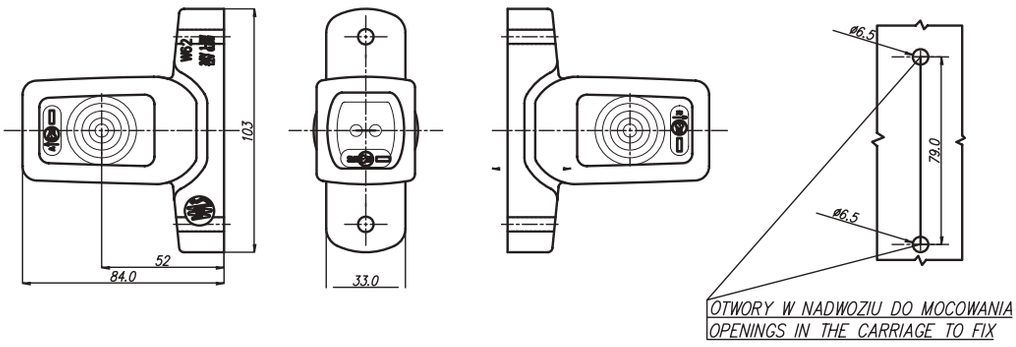

Ten produkt dostępny jest również ze złączem Jaeger. Chcąc zamówić produkt ze złączem Jaeger powinniśmy przy składaniu zamówienia pamiętać aby dopisać literki „J" przy numerze katalogowym lub dodać w uwagach komentarz o właściwym dla siebie wyprowadzeniu prądowym.
This product is also available with Jaeger connector. To order the product with Jaeger connector, please remember to add the letters „J" to the part number, or add a remark „with Jaeger" for a proper connection.

W256 LOGO

lampa zespolona obrysowa / pozycyjna

end-outline / position multifunctional lamp

IP6K9K

E 20

numer katalogowy catalogue number	typ type	zdjęcie photo	przewód cable / wires	źródło światła light source	strona montażu assembly side	napięcie pracy voltage	pozycyjne / obrysowe przednie front position / end-outline	pozycyjne / obrysowe tylne rear position / end-outline	pozycyjne / obrysowe boczne side position / end-outline	neon neon	szt. pcs
2055L	W256		12 cm LGY-S	LED	LEFT	12V-24V	●	●	●		1
2055P	W256		12 cm LGY-S	LED	RIGHT	12V-24V	●	●	●		1
2056L	W256		12 cm LGY-S	LED	LEFT	12V-24V	●	●			1
2056P	W256		12 cm LGY-S	LED	RIGHT	12V-24V	●	●			1
2057L	W256 LOGO		12 cm LGY-S	LED	LEFT	12V-24V	●	●	●		1
2057P	W256 LOGO		12 cm LGY-S	LED	RIGHT	12V-24V	●	●	●		1
2057NL	W256N LOGO		12 cm LGY-S	LED	LEFT	12V-24V	●	●	●	●	1
2057NP	W256N LOGO		12 cm LGY-S	LED	RIGHT	12V-24V	●	●	●	●	1
2058L	W256 LOGO		12 cm LGY-S	LED	LEFT	12V-24V	●	●			1
2058P	W256 LOGO		12 cm LGY-S	LED	RIGHT	12V-24V	●	●			1
2058NL	W256N LOGO		12 cm LGY-S	LED	LEFT	12V-24V	●	●		●	1
2058NP	W256N LOGO		12 cm LGY-S	LED	RIGHT	12V-24V	●	●		●	1

Ten produkt dostępny jest również ze złączem Jaeger. Chcąc zamówić produkt ze złączem Jaeger powinniśmy przy składaniu zamówienia pamiętać aby dopisać literki „J" przy numerze katalogowym lub dodać w uwagach komentarz o właściwym dla siebie wyprowadzeniu prądowym.
This product is also available with Jaeger connector. To order the product with Jaeger connector, please remember to add the letters „J" to the part number, or add a remark „with Jaeger" for a proper connection.

W256 LOGO

lampa zespolona obrysowa / pozycyjna

end-outline / position multifunctional lamp

IP6K9K

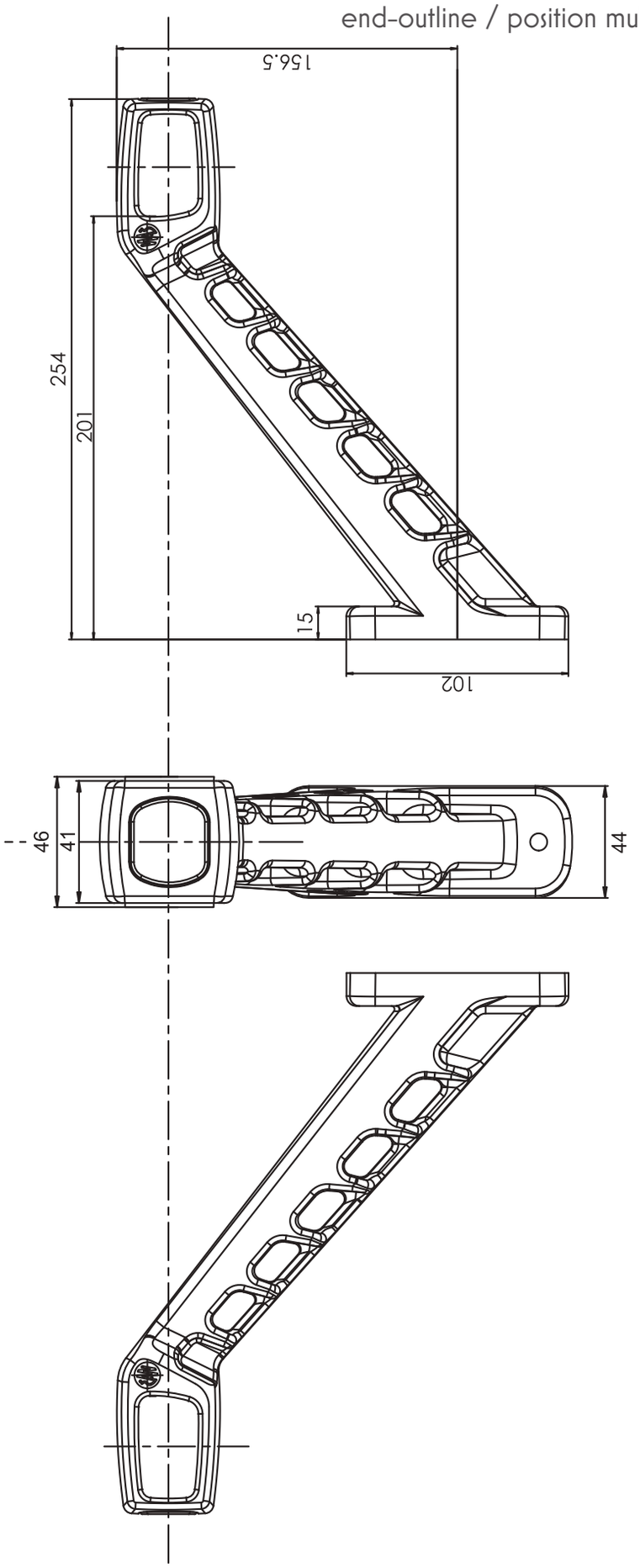

more on: **www.was.eu**

W74.1 LOGO

lampa obrysowa / pozycyjna

end-outline / position lamp

IP6K9K

numer katalogowy catalogue number	zdjęcie photo	przewód cable / wires	źródło światła light source	strona montażu assembly side	napięcie pracy voltage	pozycyjne / obrysowe przednie front position / end-outline	pozycyjne / obrysowe tylne rear position / end-outline	pozycyjne / obrysowe boczne side position / end-outline	szt. pcs
2043 L/I		478cm OMYp 3OOV	LED	LEFT	12V-24V	●	●		3O
2043 L/II		18cm LGY-S	LED	LEFT	12V-24V	●	●		3O
2043 LJ		28cm FLRYY11YY + Jaeger connection	LED	LEFT	12V-24V	●	●		3O
2043 P/I		478cm OMYp 3OOV	LED	RIGHT	12V-24V	●	●		3O
2043 P/II		18cm LGY-S	LED	RIGHT	12V-24V	●	●		3O
2043 PJ		28cm FLRYY11YY + Jaeger connection	LED	RIGHT	12V-24V	●	●		3O
2253 L/I		478cm OMYp 3OOV	LED	LEFT	12V-24V	●		●	3O
2253 L/II		18cm LGY-S	LED	LEFT	12V-24V	●		●	3O
2253 LJ		28cm FLRYY11YY + Jaeger connection	LED	LEFT	12V-24V	●		●	3O
2253 P/I		478cm OMYp 3OOV	LED	RIGHT	12V-24V	●		●	3O
2253 P/II		18cm LGY-S	LED	RIGHT	12V-24V	●		●	3O
2253 PJ		28cm FLRYY11YY + Jaeger connection	LED	RIGHT	12V-24V	●		●	3O

Ten produkt dostępny jest również ze złączem Jaeger. Chcąc zamówić produkt ze złączem Jaeger powinniśmy przy składaniu zamówienia pamiętać aby dopisać literki „J" przy numerze katalogowym lub dodać w uwagach komentarz o właściwym dla siebie wyprowadzeniu prądowym.
This product is also available with Jaeger connector. To order the product with Jaeger connector, please remember to add the letters „J" to the part number, or add a remark „with Jaeger" for a proper connection.

W74.1 LOGO

lampa obrysowa / pozycyjna

end-outline / position lamp

IP6K9K

numer katalogowy catalogue number	zdjęcie photo	przewód cable / wires	źródło światła light source	strona montażu assembly side	napięcie pracy voltage	pozycyjne / obrysowe przednie front position / end-outline	pozycyjne / obrysowe tylne rear position / end-outline	pozycyjne / obrysowe boczne side position / end-outline	szt. pcs
2254 L/I		478cm OMYp 3OOV	LED	LEFT	12V-24V		●	●	3O
2254 L/II		18cm LGY-S	LED	LEFT	12V-24V		●	●	3O
2254 LJ		28cm FLRYY11YY + Jaeger connection	LED	LEFT	12V-24V		●	●	3O
2254 P/I		478cm OMYp 3OOV	LED	RIGHT	12V-24V		●	●	3O
2254 P/II		18cm LGY-S	LED	RIGHT	12V-24V		●	●	3O
2254 PJ		28cm FLRYY11YY + Jaeger connection	LED	RIGHT	12V-24V		●	●	3O
2255 P/I		478cm OMYp 3OOV	LED	UNIVERSAL	12V-24V			●	3O
2255 P/II		18cm LGY-S	LED	UNIVERSAL	12V-24V			●	3O
2255 PJ		28cm FLRYY11YY + Jaeger connection	LED	UNIVERSAL	12V-24V			●	3O

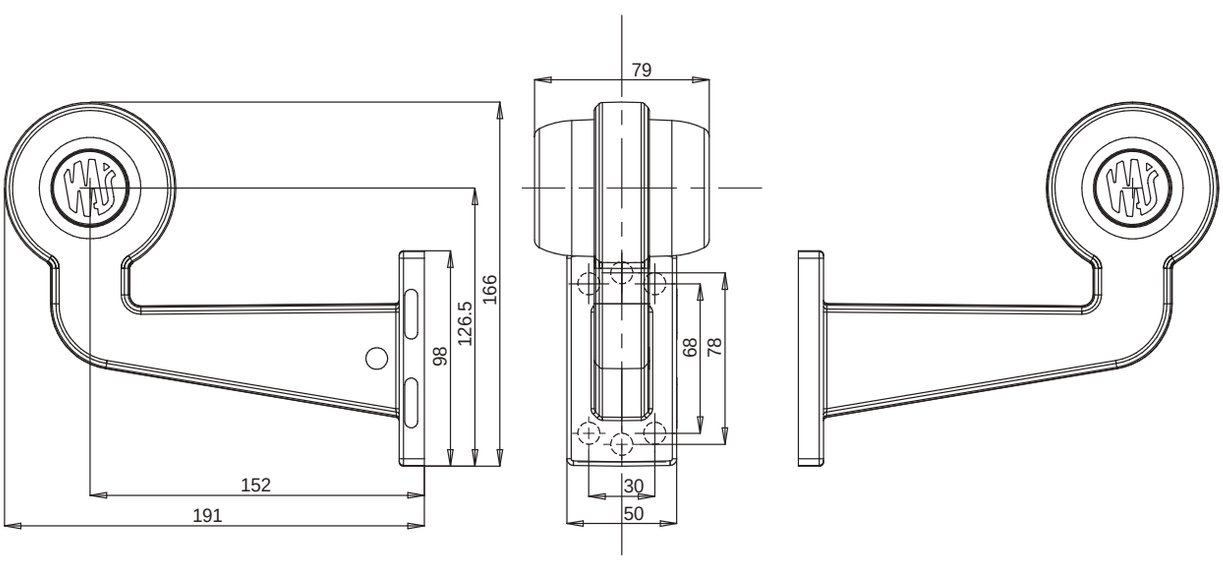

Ten produkt dostępny jest również ze złączem Jaeger. Chcąc zamówić produkt ze złączem Jaeger powinniśmy przy składaniu zamówienia pamiętać aby dopisać literki „J" przy numerze katalogowym lub dodać w uwagach komentarz o właściwym dla siebie wyprowadzeniu prądowym.
This product is also available with Jaeger connector. To order the product with Jaeger connector, please remember to add the letters „J" to the part number, or add a remark „with Jaeger" for a proper connection.

W74.x LOGO

kompletny układ elektroniczny

complete electronic system

IP6K9K

numer katalogowy catalogue number	zdjęcie photo	przewód cable / wires	źródło światła light source	strona montażu assembly side	napięcie pracy voltage	pozycyjne / obrysowe przednie front position / end-outline	pozycyjne / obrysowe tylne rear position / end-outline	pozycyjne / obrysowe boczne side position / end-outline	kierunkowskaz indicator	szt. pcs
2043/I/MB		500cm OMYp 300V	LED	UNIVERSAL	12V-24V	●				50
2043/I/MC		500cm OMYp 300V	LED	UNIVERSAL	12V-24V		●			50
2043/II/MB		33cm LGY-S	LED	UNIVERSAL	12V-24V	●				50
2043/II/MB-J		FLRYY11YY + Jaeger connection	LED	UNIVERSAL	12V-24V	●				50
2043/II/MC		33cm LGY-S	LED	UNIVERSAL	12V-24V		●			50
2043/II/MC-J		FLRYY11YY + Jaeger connection	LED	UNIVERSAL	12V-24V		●			50
2043/II/MC/MB		33cm LGY-S	LED	UNIVERSAL	12V-24V	●	●			50
2043/II/MC/MB-J		FLRYY11YY + Jaeger connection	LED	UNIVERSAL	12V-24V	●	●			50
2046/I/M		500cm OMYp 300V	LED	UNIVERSAL	12V-24V			●		50
2046/II/M		33cm LGY-S	LED	UNIVERSAL	12V-24V			●		50
2046/II/M-J		FLRYY11YY + Jaeger connection	LED	UNIVERSAL	12V-24V			●		50

Ten produkt dostępny jest również ze złączem Jaeger. Chcąc zamówić produkt ze złączem Jaeger powinniśmy przy składaniu zamówienia pamiętać aby dopisać literki „J" przy numerze katalogowym lub dodać w uwagach komentarz o właściwym dla siebie wyprowadzeniu prądowym.
This product is also available with Jaeger connector. To order the product with Jaeger connector, please remember to add the letters „J" to the part number, or add a remark „with Jaeger" for a proper connection.

W74.x LOGO

kompletny układ elektroniczny

complete electronic system

IP6K9K

numer katalogowy catalogue number	zdjęcie photo	przewód cable / wires	źródło światła light source	strona montażu assembly side	napięcie pracy voltage	pozycyjne / obrysowe przednie front position / end-outline	pozycyjne / obrysowe tylne rear position / end-outline	pozycyjne / obrysowe boczne side position / end-outline	kierunkowskaz indicator	szt. pcs
2047/1/M		500cm OMYp 300V	LED	UNIVERSAL	12V-24V			●	●	50
2047/11/M		33cm LGY-S	LED	UNIVERSAL	12V-24V			●	●	50
2253/11/M		33cm LGY-S	LED	UNIVERSAL	12V-24V	●		●		50
2253/11/M-J		FLRYY11YY + Jaeger connection	LED	UNIVERSAL	12V-24V	●		●		50
2254/11/M		33cm LGY-S	LED	UNIVERSAL	12V-24V		●	●		50
2254/11/M-J		FLRYY11YY + Jaeger connection	LED	UNIVERSAL	12V-24V		●	●		50
2255/11/M		33cm LGY-S	LED	UNIVERSAL	12V-24V			●		50
2255/11/M-J		FLRYY11YY + Jaeger connection	LED	UNIVERSAL	12V-24V			●		50

Ten produkt dostępny jest również ze złączem Jaeger. Chcąc zamówić produkt ze złączem Jaeger powinniśmy przy składaniu zamówienia pamiętać aby dopisać literki „J" przy numerze katalogowym lub dodać w uwagach komentarz o właściwym dla siebie wyprowadzeniu prądowym.
This product is also available with Jaeger connector. To order the product with Jaeger connector, please remember to add the letters „J" to the part number, or add a remark „with Jaeger" for a proper connection.

W74.2 LOGO

lampa zespolona obrysowa / pozycyjna

end-outline / position multifunctional lamp

IP6K9K

numer katalogowy catalogue number	zdjęcie photo	przewód cable / wires	źródło światła light source	strona montażu assembly side	napięcie pracy voltage	pozycyjne / obrysowe przednie front position / end-outline	pozycyjne / obrysowe tylne rear position / end-outline	pozycyjne / obrysowe boczne side position / end-outline	szt. pcs
2044/I		493cm OMYp 3OOV	LED	UNIVERSAL	12V-24V	●	●		4O
2044/II		33cm LGY-S	LED	UNIVERSAL	12V-24V	●	●		4O
2044J		43cm FLRYY11YY + Jaeger connection	LED	UNIVERSAL	12V-24V	●	●		4O
2256/I		493cm OMYp 3OOV	LED	UNIVERSAL	12V-24V	●		●	4O
2256/II		33cm LGY-S	LED	UNIVERSAL	12V-24V	●		●	4O
2256J		43cm FLRYY11YY + Jaeger connection	LED	UNIVERSAL	12V-24V	●		●	4O
2257/I		493cm OMYp 3OOV	LED	UNIVERSAL	12V-24V		●	●	4O
2257/II		33cm LGY-S	LED	UNIVERSAL	12V-24V		●	●	4O
2257J		43cm FLRYY11YY + Jaeger connection	LED	UNIVERSAL	12V-24V		●	●	4O
2258/I		493cm OMYp 3OOV	LED	UNIVERSAL	12V-24V			●	4O
2258/II		33cm LGY-S	LED	UNIVERSAL	12V-24V			●	4O
2258		43cm FLRYY11YY + Jaeger connection	LED	UNIVERSAL	12V-24V			●	4O

Ten produkt dostępny jest również ze złączem Jaeger. Chcąc zamówić produkt ze złączem Jaeger powinniśmy przy składaniu zamówienia pamiętać aby dopisać literki „J" przy numerze katalogowym lub dodać w uwagach komentarz o właściwym dla siebie wyprowadzeniu prądowym.
This product is also available with Jaeger connector. To order the product with Jaeger connector, please remember to add the letters „J" to the part number, or add a remark „with Jaeger" for a proper connection.

W74.2A LOGO

lampa zespolona obrysowa / pozycyjna

end-outline / position multifunctional lamp

IP6K9K

W74.2 LOGO

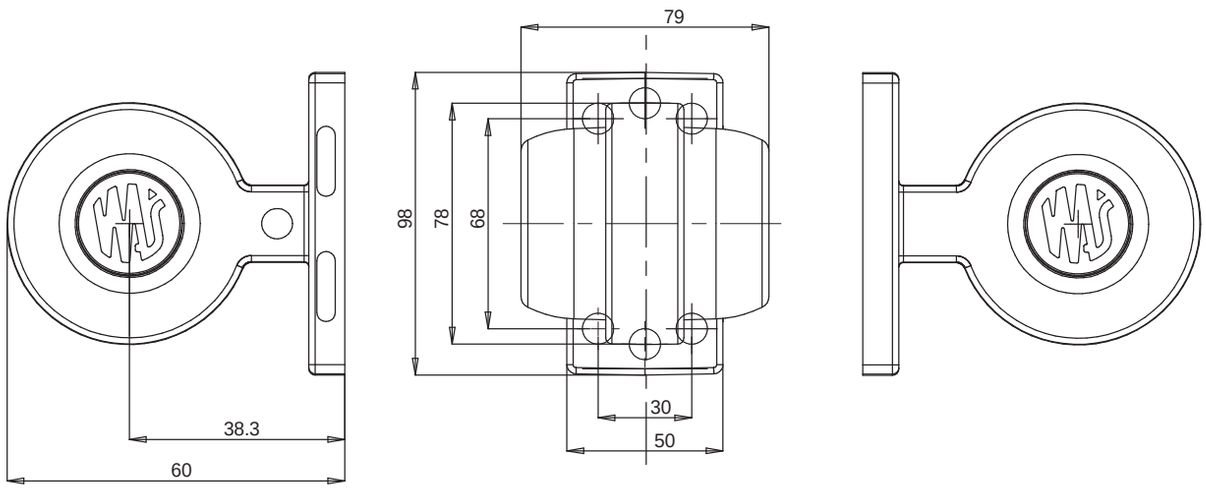

W74.2A LOGO

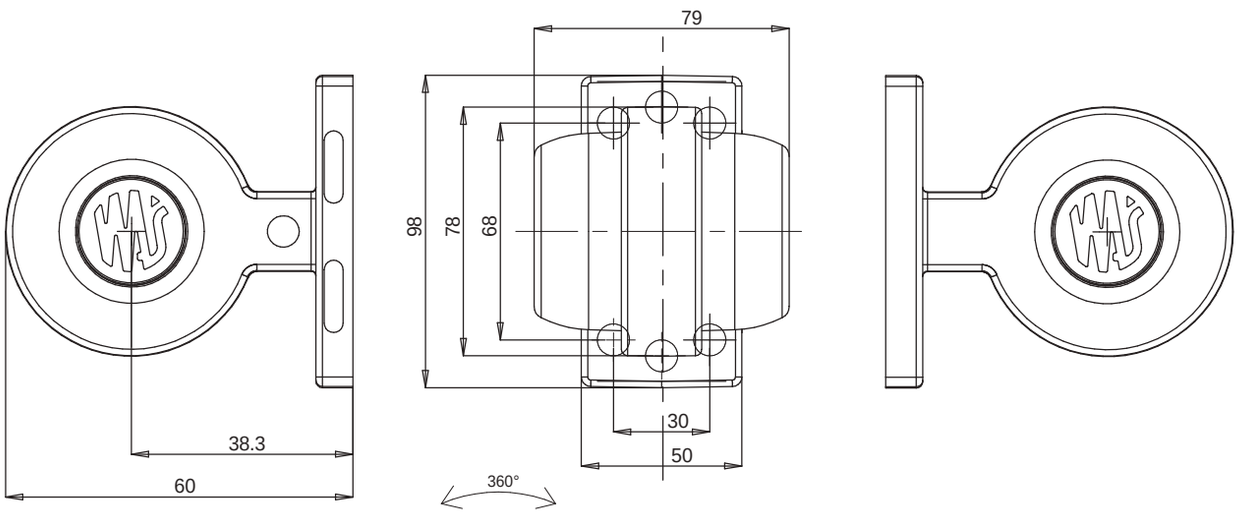

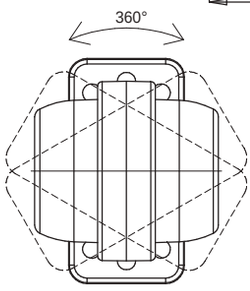

PODSTAWA MOŻE SIĘ OBRACAĆ O 360°
THE BASE CAN BE ROTATED BY 360°

W74.2A LOGO

lampa zespolona obrysowa / pozycyjna

end-outline / position multifunctional lamp

IP6K9K

E 20

numer katalogowy catalogue number	zdjęcie photo	przewód cable / wires	źródło światła light source	strona montażu assembly side	napięcie pracy voltage	pozycyjne / obrysowe przednie front position / end-outline	pozycyjne / obrysowe tylne rear position / end-outline	pozycyjne / obrysowe boczne side position / end-outline	szt. pcs
2045/I		493cm OMYp 3OOV	LED	UNIVERSAL	12V-24V	●	●		4O
2045/II		33cm LGY-S	LED	UNIVERSAL	12V-24V	●	●		4O
2045J		43cm FLRYY11YY + Jaeger connection	LED	UNIVERSAL	12V-24V	●	●		4O
2259/I		493cm OMYp 3OOV	LED	UNIVERSAL	12V-24V	●		●	4O
2259/II		33cm LGY-S	LED	UNIVERSAL	12V-24V	●		●	4O
2259J		43cm FLRYY11YY + Jaeger connection	LED	UNIVERSAL	12V-24V	●		●	4O
2260/I		493cm OMYp 3OOV	LED	UNIVERSAL	12V-24V		●	●	4O
2260/II		33cm LGY-S	LED	UNIVERSAL	12V-24V		●	●	4O
2260J		43cm FLRYY11YY + Jaeger connection	LED	UNIVERSAL	12V-24V		●	●	4O
2261/I		493cm OMYp 3OOV	LED	UNIVERSAL	12V-24V			●	4O
2261/II		33cm LGY-S	LED	UNIVERSAL	12V-24V			●	4O
2261J		43cm FLRYY11YY + Jaeger connection	LED	UNIVERSAL	12V-24V			●	4O

Ten produkt dostępny jest również ze złączem Jaeger. Chcąc zamówić produkt ze złączem Jaeger powinniśmy przy składaniu zamówienia pamiętać aby dopisać literki „J" przy numerze katalogowym lub dodać w uwagach komentarz o właściwym dla siebie wyprowadzeniu prądowym.
This product is also available with Jaeger connector. To order the product with Jaeger connector, please remember to add the letters „J" to the part number, or add a remark „with Jaeger" for a proper connection.

W74.3 LOGO

lampa zespolona obrysowa / pozycyjna

end-outline / position multifunctional lamp

IP6K9K

E 20

numer katalogowy catalogue number	zdjęcie photo	przewód cable / wires	źródło światła light source	strona montażu assembly side	napięcie pracy voltage	pozycyjne / obrysowe boczne side position / end-outline	kierunkowskaz indicator	szt. pcs
2046/I		493cm OMYp 3OOV	LED	UNIVERSAL	12V-24V	●		4O
2046/II		33cm LGY-S	LED	UNIVERSAL	12V-24V	●		4O
2046J		43cm FLRYY11YY + Jaeger connection	LED	UNIVERSAL	12V-24V	●		4O
2047/I		493cm OMYp 3OOV	LED	UNIVERSAL	12V-24V	●	●	4O
2047/II		33cm LGY-S	LED	UNIVERSAL	12V-24V	●	●	4O

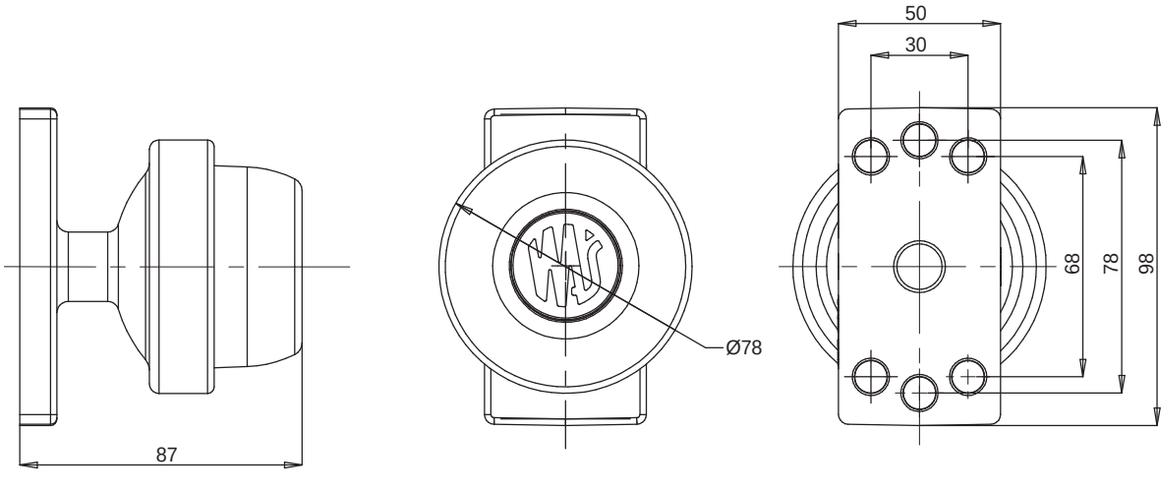

Ten produkt dostępny jest również ze złączem Jaeger. Chcąc zamówić produkt ze złączem Jaeger powinniśmy przy składaniu zamówienia pamiętać aby dopisać literki „J" przy numerze katalogowym lub dodać w uwagach komentarz o właściwym dla siebie wyprowadzeniu prądowym.
This product is also available with Jaeger connector. To order the product with Jaeger connector, please remember to add the letters „J" to the part number, or add a remark „with Jaeger" for a proper connection.

W74.4 LOGO

lampa zespolona obrysowa / pozycyjna

end-outline / position multifunctional lamp

IP6K9K

E 20

numer katalogowy catalogue number	zdjęcie photo	przewód cable / wires	źródło światła light source	strona montażu assembly side	napięcie pracy voltage	pozycyjne / obrysowe przednie front position / end-outline	pozycyjne / obrysowe tylne rear position / end-outline	pozycyjne / obrysowe boczne side position / end-outline	side position / end-o-utline
2048 L/I		484cm OMYp 300V	LED	LEFT	12V-24V	●	●		30
2048 L/II		24cm LGY-S	LED	LEFT	12V-24V	●	●		30
2048 LJ		34cm FLRYY11YY + Jaeger connection	LED	LEFT	12V-24V	●	●		30
2048 P/I		484cm OMYp 300V	LED	RIGHT	12V-24V	●	●		30
2048 P/II		24cm LGY-S	LED	RIGHT	12V-24V	●	●		30
2048 PJ		34cm FLRYY11YY + Jaeger connection	LED	RIGHT	12V-24V	●	●		30
2262 L/I		484cm OMYp 300V	LED	LEFT	12V-24V	●		●	30
2262 L/II		24cm LGY-S	LED	LEFT	12V-24V	●		●	30
2262 LJ		34cm FLRYY11YY + Jaeger connection	LED	LEFT	12V-24V	●		●	30
2262 P/I		484cm OMYp 300V	LED	RIGHT	12V-24V	●		●	30
2262 P/II		24cm LGY-S	LED	RIGHT	12V-24V	●		●	30
2262 PJ		34cm FLRYY11YY + Jaeger connection	LED	RIGHT	12V-24V	●		●	30

Ten produkt dostępny jest również ze złączem Jaeger. Chcąc zamówić produkt ze złączem Jaeger powinniśmy przy składaniu zamówienia pamiętać aby dopisać literki „J" przy numerze katalogowym lub dodać w uwagach komentarz o właściwym dla siebie wyprowadzeniu prądowym.
This product is also available with Jaeger connector. To order the product with Jaeger connector, please remember to add the letters „J" to the part number, or add a remark „with Jaeger" for a proper connection.

W74.4 LOGO

lampa zespolona obrysowa / pozycyjna

end-outline / position multifunctional lamp

IP6K9K

numer katalogowy catalogue number	zdjęcie photo	przewód cable / wires	źródło światła light source	strona montażu assembly side	napięcie pracy voltage	pozycyjne / obrysowe przednie front position / end-outline	pozycyjne / obrysowe tylne rear position / end-outline	pozycyjne / obrysowe boczne side position / end-outline	side position / end-o-utline
2263 L/I		484cm OMYp 3OOV	LED	LEFT	12V-24V		●	●	3O
2263 L/II		24cm LGY-S	LED	LEFT	12V-24V		●	●	3O
2263 LJ		34cm FLRYY11YY + Jaeger connection	LED	LEFT	12V-24V		●	●	3O
2263 P/I		484cm OMYp 3OOV	LED	RIGHT	12V-24V		●	●	3O
2263 P/II		24cm LGY-S	LED	RIGHT	12V-24V		●	●	3O
2263 PJ		34cm FLRYY11YY + Jaeger connection	LED	RIGHT	12V-24V		●	●	3O
2264/I		484cm OMYp 3OOV	LED	UNIVERSAL	12V-24V			●	3O
2264/II		24cm LGY-S	LED	UNIVERSAL	12V-24V			●	3O
2264 J		34cm FLRYY11YY + Jaeger connection	LED	UNIVERSAL	12V-24V			●	3O

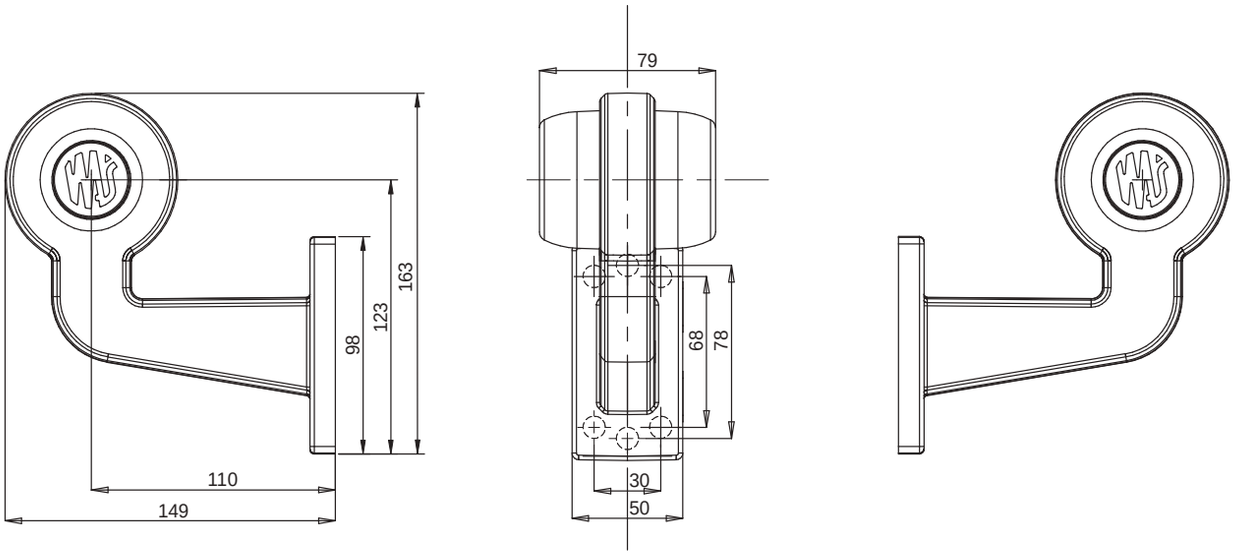

Ten produkt dostępny jest również ze złączem Jaeger. Chcąc zamówić produkt ze złączem Jaeger powinniśmy przy składaniu zamówienia pamiętać aby dopisać literki „J" przy numerze katalogowym lub dodać w uwagach komentarz o właściwym dla siebie wyprowadzeniu prądowym.
This product is also available with Jaeger connector. To order the product with Jaeger connector, please remember to add the letters „J" to the part number, or add a remark „with Jaeger" for a proper connection.

W269.1.1

lampa zespolona obrysowa / pozycyjna
end-outline / position multifunctional lamp
IP6K9K

E 20

numer katalogowy catalogue number	zdjęcie photo	przewód cable / wires	źródło światła light source	strona montażu assembly side	napięcie pracy voltage	pozycyjne / obrysowe przednie front position / end-outline	pozycyjne / obrysowe tylne rear position / end-outline	pozycyjne / obrysowe boczne side position / end-outline	wersja DARK DARK version	wersja z LOGO version with LOGO	neon neon	szt. pcs
2067 L DARK		40 cm	LED	LEFT	12V-24V	●	●	●	●	●		30
2067 P DARK		40 cm	LED	RIGHT	12V-24V	●	●	●	●	●		30
2068 L		40 cm	LED	LEFT	12V-24V	●	●	●		●		30
2068 P		40 cm	LED	RIGHT	12V-24V	●	●	●		●		30
2069 L N		40 cm	LED	LEFT	12V-24V	●	●	●		●	●	30
2069 P N		40 cm	LED	RIGHT	12V-24V	●	●	●		●	●	30
2069 L N NN		40 cm	LED	LEFT	12V-24V	●	●	●			●	30
2069 P N NN		40 cm	LED	RIGHT	12V-24V	●	●	●			●	30

lampa zespolona obrysowa / pozycyjna
end-outline / position multifunctional lamp
IP6K9K

W269.1.2

E 20

numer katalogowy catalogue number	zdjęcie photo	przewód cable / wires	źródło światła light source	strona montażu assembly side	napięcie pracy voltage	pozycyjne / obrysowe przednie front position / end-outline	pozycyjne / obrysowe tylne rear position / end-outline	pozycyjne / obrysowe boczne side position / end-outline	kierunku jazdy tylne rear indicator	kierunku dynamiczny dynamic indicator	wersja DARK DARK version	wersja z LOGO version with LOGO	neon neon	szt. pcs
2070 L DARK		40 cm	LED	LEFT	12V-24V	●	●	●	●		●	●		30
2070 P DARK		40 cm	LED	RIGHT	12V-24V	●	●	●	●		●	●		30
2070 DD L DARK		40 cm	LED	LEFT	12V-24V	●	●	●	●	●	●	●		30
2070 DD P DARK		40 cm	LED	RIGHT	12V-24V	●	●	●	●	●	●	●		30
2071 L		40 cm	LED	LEFT	12V-24V	●	●	●	●			●		30
2071 P		40 cm	LED	RIGHT	12V-24V	●	●	●	●			●		30
2071 DD L		40 cm	LED	LEFT	12V-24V	●	●	●	●	●		●		30
2071 DD P		40 cm	LED	RIGHT	12V-24V	●	●	●	●	●		●		30

W269.1.2

lampa zespolona obrysowa / pozycyjna
end-outline / position multifunctional lamp
IP6K9K

numer katalogowy catalogue number	zdjęcie photo	przewód cable / wires	źródło światła light source	strona montażu assembly side	napięcie pracy voltage	pozycyjne / obrysowe przednie front position / end-outline	pozycyjne / obrysowe tylne rear position / end-outline	pozycyjne / obrysowe boczne side position / end-outline	kierunku jazdy tylne rear indicator	kierunku dynamiczny dynamic indicator	wersja DARK DARK version	wersja z LOGO version with LOGO	neon neon	szt. pcs
2072 L N		40 cm	LED	LEFT	12V-24V	●	●	●	●			●	●	30
2072 P N		40 cm	LED	RIGHT	12V-24V	●	●	●	●			●	●	30
2072 DD L N		40 cm	LED	LEFT	12V-24V	●	●	●	●	●		●	●	30
2072 DD P N		40 cm	LED	RIGHT	12V-24V	●	●	●	●	●		●	●	30
2072 L N NN		40 cm	LED	LEFT	12V-24V	●	●	●	●				●	30
2072 P N NN		40 cm	LED	RIGHT	12V-24V	●	●	●	●				●	30
2072 DD L N NN		40 cm	LED	LEFT	12V-24V	●	●	●	●	●			●	30
2072 DD P N NN		40 cm	LED	RIGHT	12V-24V	●	●	●	●	●			●	30

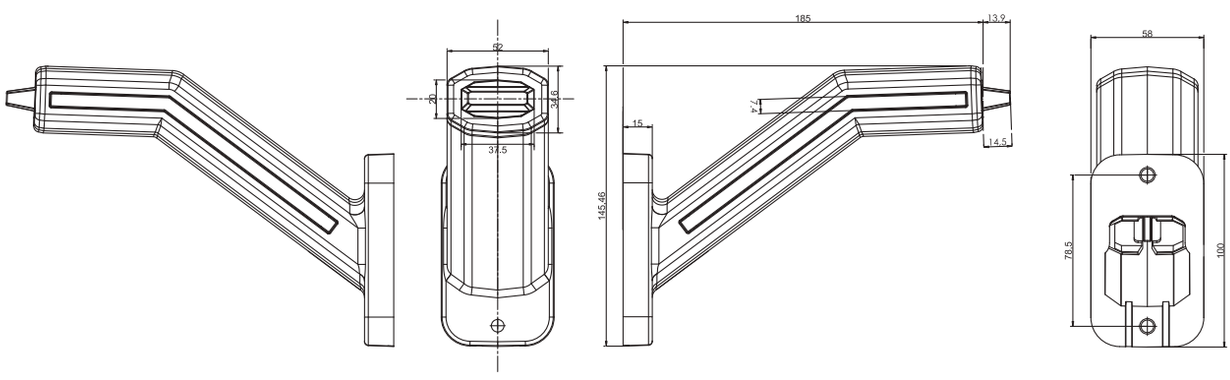

lampa zespolona obrysowa / pozycyjna
end-outline / position multifunctional lamp
IP6K9K

W269.1.3

E 20

numer katalogowy catalogue number	zdjęcie photo	przewód cable / wires	źródło światła light source	strona montażu assembly side	napięcie pracy voltage	pozycyjne / obrysowe przednie front position / end-outline	pozycyjne / obrysowe tylne rear position / end-outline	pozycyjne / obrysowe boczne side position / end-outline	kierunku jazdy boczne side indicator	kierunku dynamiczny dynamic indicator	wersja DARK DARK version	wersja z LOGO version with LOGO	neon neon	szt. pcs
2073 L DARK		40 cm	LED	LEFT	12V-24V	●	●	●	●		●	●		30
2073 P DARK		40 cm	LED	RIGHT	12V-24V	●	●	●	●		●	●		30
2074 L		40 cm	LED	LEFT	12V-24V	●	●	●	●			●		30
2074 P		40 cm	LED	RIGHT	12V-24V	●	●	●	●			●		30
2075 L N		40 cm	LED	LEFT	12V-24V	●	●	●	●			●	●	30
2075 P N		40 cm	LED	RIGHT	12V-24V	●	●	●	●			●	●	30
2075 L N NN		40 cm	LED	LEFT	12V-24V	●	●	●	●				●	30
2075 P N NN		40 cm	LED	RIGHT	12V-24V	●	●	●	●				●	30

W259

lampa zespolona obrysowa / pozycyjna
end-outline / position multifunctional lamp
IP6K9K

E 20

numer katalogowy catalogue number	zdjęcie photo	przewód cable / wires	źródło światła light source	strona montażu assembly side	napięcie pracy voltage	pozycyjne / obrysowe przednie front position / end-outline	pozycyjne / obrysowe tylne rear position / end-outline	pozycyjne / obrysowe boczne side position / end-outline	odblask reflecting device	kierunkowskaz indicator	szt. pcs
2150		50 cm LGY-S	LED	UNIVERSAL	12V-24V			●	●		35
2152		50 cm LGY-S	LED	UNIVERSAL	12V-24V		●		●		35
2153		50 cm LGY-S	LED	UNIVERSAL	12V-24V	●			●		35
2154		50 cm LGY-S	LED	UNIVERSAL	12V-24V			●	●	●	35

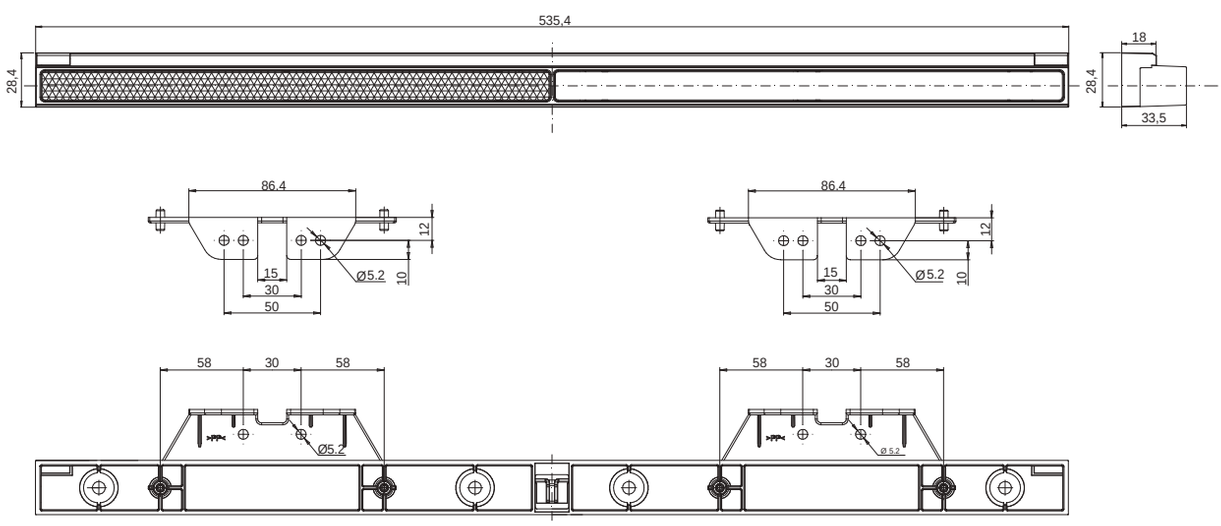

W260

lampa zespolona obrysowa / pozycyjna
end-outline / position multifunctional lamp
IP6K9K

E 20

numer katalogowy catalogue number	zdjęcie photo	przewód cable / wires	źródło światła light source	strona montażu assembly side	napięcie pracy voltage	pozycyjne / obrysowe przednie front position / end-outline	pozycyjne / obrysowe tylne rear position / end-outline	pozycyjne / obrysowe boczne side position / end-outline	kierunkowskaz indicator	1 moduł światła kierunku jazdy 1 direction indicator light module	2 moduły światła kierunku jazdy 2 direction indicator light modules	szt. pcs
2155		50 cm LGY-S	LED	UNIVERSAL	12V-24V			●				35
2157		50 cm LGY-S	LED	UNIVERSAL	12V-24V		●					35
2158		50 cm LGY-S	LED	UNIVERSAL	12V-24V	●						35
2159/I		50 cm LGY-S	LED	UNIVERSAL	12V-24V			●	●	●		35
2159/II		50 cm LGY-S	LED	UNIVERSAL	12V-24V			●	●		●	35

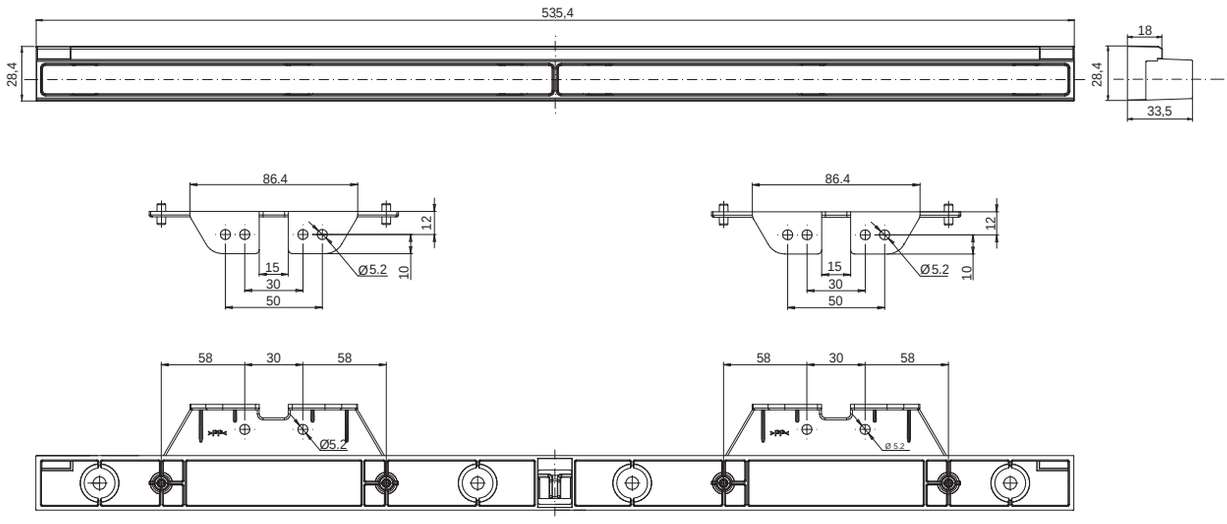

W47N

lampa zespolona obrysowa / pozycyjna
end-outline / position multifunctional lamp
IP6K9K

E 20

numer katalogowy catalogue number	zdjęcie photo	przewód cable / wires	źródło światła light source	strona montażu assembly side	napięcie pracy voltage	pozycyjne / obrysowe przednie front position / end-outline	pozycyjne / obrysowe boczne side position / end-outline	odblask reflecting device	szt. pcs
2160		22cm LGY-S	LED	UNIVERSAL	12V-24V		●	●	50
2160Z		22cm LGY-S	LED	UNIVERSAL	12V-24V		●	●	50
2161		22cm LGY-S	LED	UNIVERSAL	12V-24V	●		●	50
2161Z		22cm LGY-S	LED	UNIVERSAL	12V-24V	●		●	50

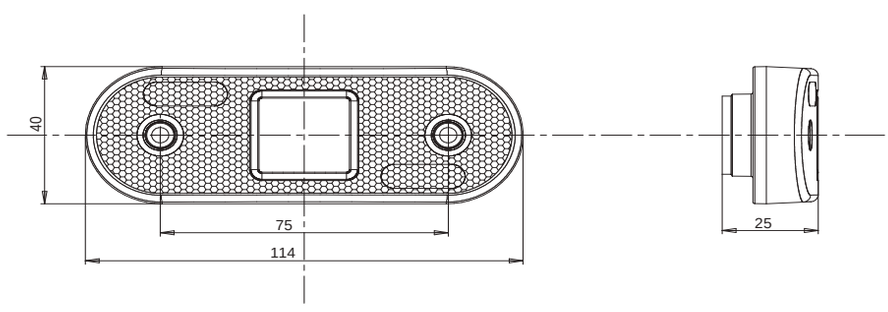

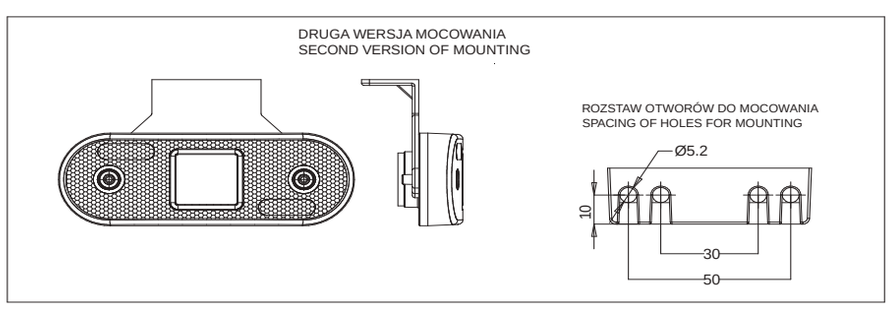

lampa zespolona obrysowa / pozycyjna
end-outline / position multifunctional lamp
IP6K9K

W240NL

E 20

numer katalogowy catalogue number	zdjęcie photo	przewód cable / wires	źródło światła light source	strona montażu assembly side	napięcie pracy voltage	pozycyjne / obrysowe przednie front position / end-outline	pozycyjne / obrysowe tylne rear position / end-outline	pozycyjne / obrysowe boczne side position / end-outline	kierunkowskaz indicator	szt. pcs
2245		22 cm	LED	UNIVERSAL	12V-24V			●	●	100
2246		24 cm LGY-S	LED	UNIVERSAL	12V-24V			●		100
2247		24 cm LGY-S	LED	UNIVERSAL	12V-24V		●			100
2248		24 cm LGY-S	LED	UNIVERSAL	12V-24V	●				100

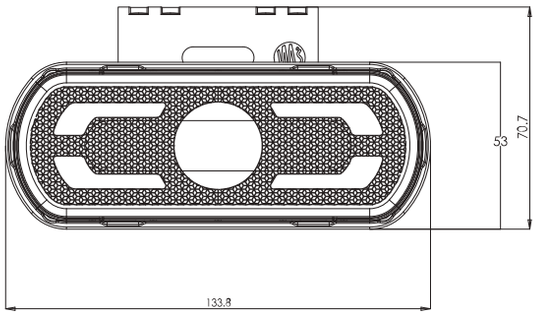

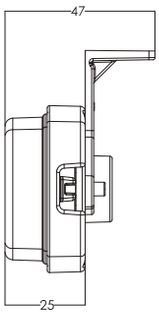

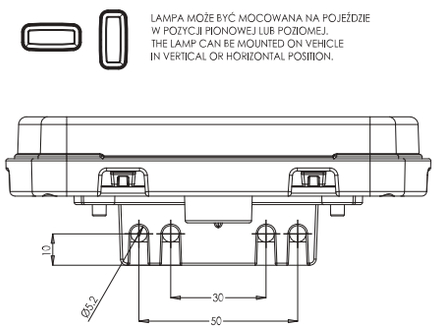

Urządzenia odblaskowe
Reflective devices

odblaski w 3 kolorach /
3 colors of reflective devices

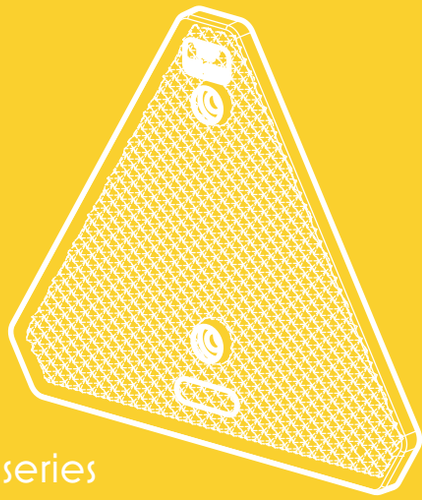

11 serii urządzeń odblaskowych/reflective device series
43 urządzenia odblaskowe/reflective device

FI-75U, FI-75S

strona/page 1

UP-105x48

2

UT-150

3

71B, 71CZ, 71P

4

UP-126x34

5

UT125

6

FI61

7

UP-96x42

8

UO6

9

UP-55x44

10

W253

11

FI-75U, FI-75S

urządzenie odblaskowe
reflective device

numer katalogowy catalogue number	indeks index	zdjęcie photo	strona montażu assembly side	otwory do mocowania fixing openings	śruba mocująca fastening screw	taśma samoprzylepna self adhesive tape	odblask reflecting device	szt. pcs.
24	**FI-75U**		UNIVERSAL	●			●	200
26	**FI-75U**		UNIVERSAL	●			●	200
27	**FI-75S**		UNIVERSAL		●		●	120
27P	**FI-75S**		UNIVERSAL			●	●	200
28	**FI-75S**		UNIVERSAL		●		●	120
28P	**FI-75S**		UNIVERSAL			●	●	200
29	**FI-75S**		UNIVERSAL		●		●	120
29P	**FI-75S**		UNIVERSAL			●	●	200
32	**FI-75U**		UNIVERSAL	●			●	200

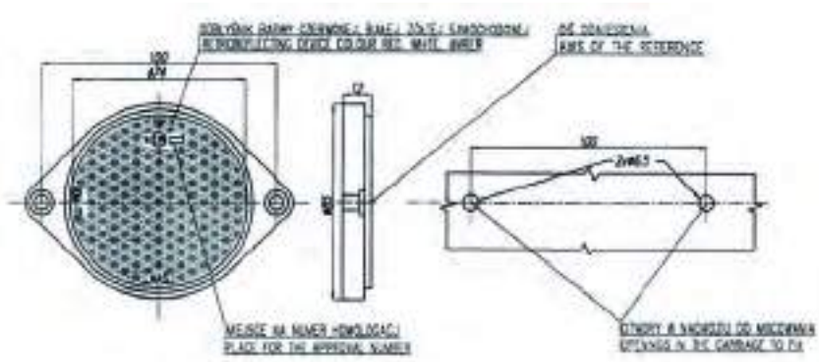

UP-105x48

urządzenie odblaskowe
reflective devices

E 20

numer katalogowy catalogue number	zdjęcie photo	strona montażu assembly side	otwory do mocowania fixing openings	taśma samoprzylepna self adhesive tape	odblask reflecting device	szt. pcs
49P		UNIVERSAL		●	●	300
49U		UNIVERSAL	●		●	300
50P		UNIVERSAL		●	●	300
50U		UNIVERSAL	●		●	300
51P		UNIVERSAL		●	●	300
51U		UNIVERSAL	●		●	300

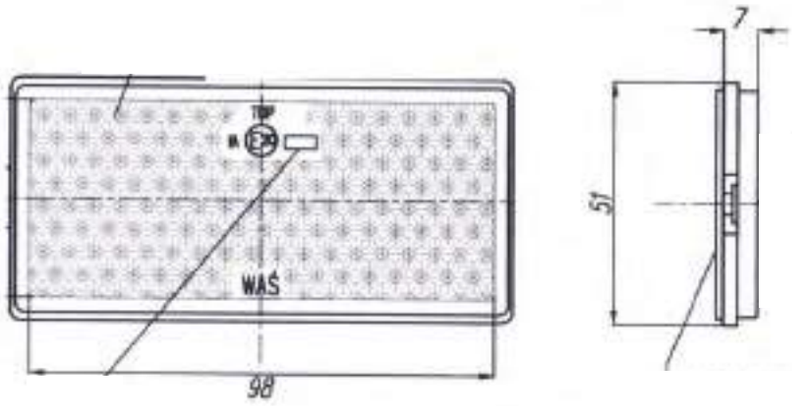

„P" Urządzenie przyklejane.
Reflecting device with glued.

„U" Urządzenie z uszkami.
Reflecting device with dumplings.

UT-150

urządzenie odblaskowe
reflective device

E 20

numer katalogowy catalogue number	zdjęcie photo	strona montażu assembly side	śruba mocująca fastening screw	odblask reflecting device	szt. pcs
52		UNIVERSAL	●	●	60

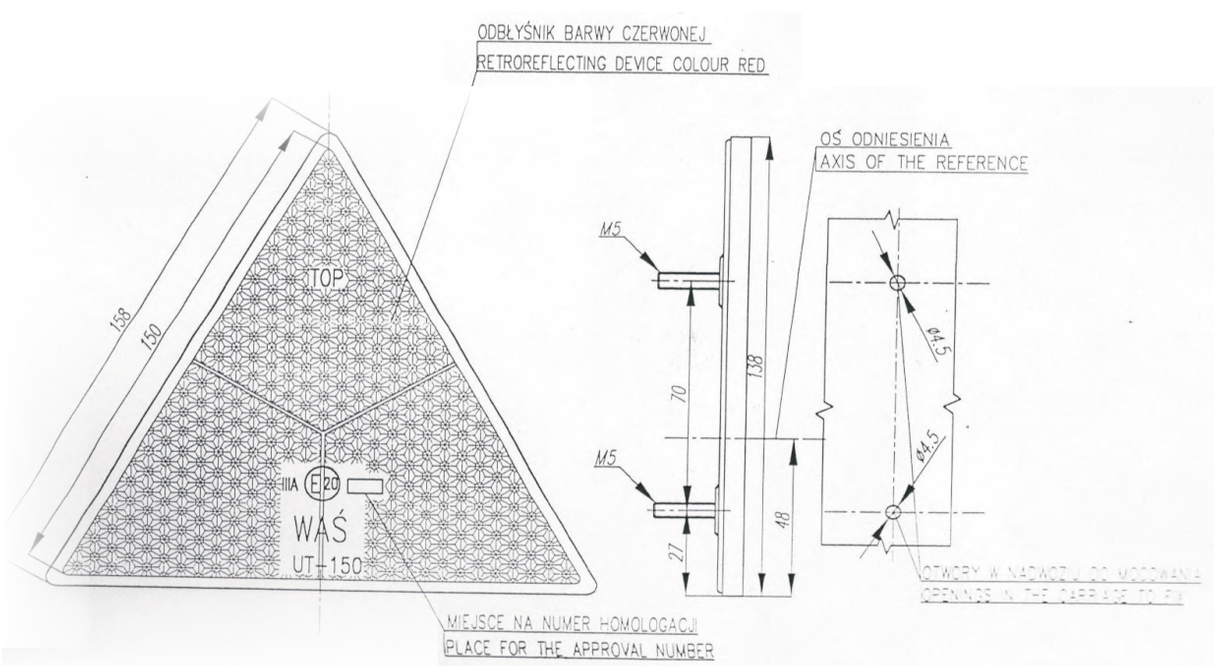

71B, 71CZ, 71P

odblask pedału rowerowego
reflective device

E 20

numer katalogowy catalogue number	zdjęcie photo	strona montażu assembly side	taśma samoprzylepna self adhesive tape	odblask reflecting device	szt. pcs
71B		UNIVERSAL	●	●	1500
71CZ		UNIVERSAL	●	●	1500
71P		UNIVERSAL	●	●	1500

UP-126x34

urządzenie odblaskowe
reflective device

E 20

numer katalogowy catalogue number	zdjęcie photo	strona montażu assembly side	taśma samoprzylepna self adhesive tape	odblask reflecting device	szt. pcs
163		UNIVERSAL	●	●	300
164		UNIVERSAL	●	●	300
165		UNIVERSAL	●	●	300

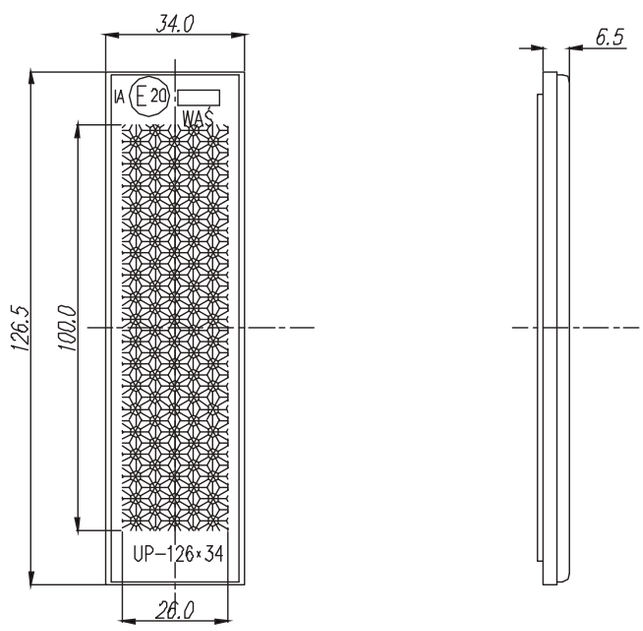

urządzenie odblaskowe
reflective device

UT125

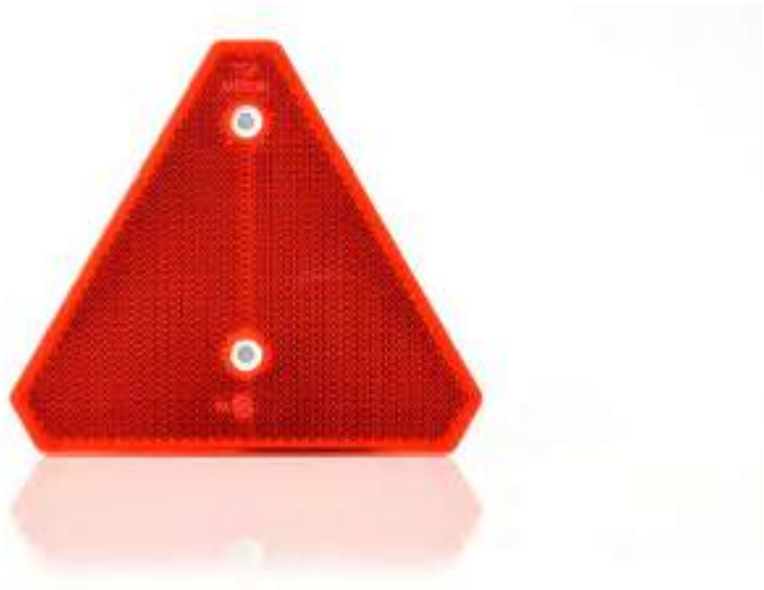

E 20

numer katalogowy catalogue number	zdjęcie photo	strona montażu assembly side	otwory do mocowania fixing openings	odblask reflecting device	szt. pcs
839		UNIVERSAL	●	●	180

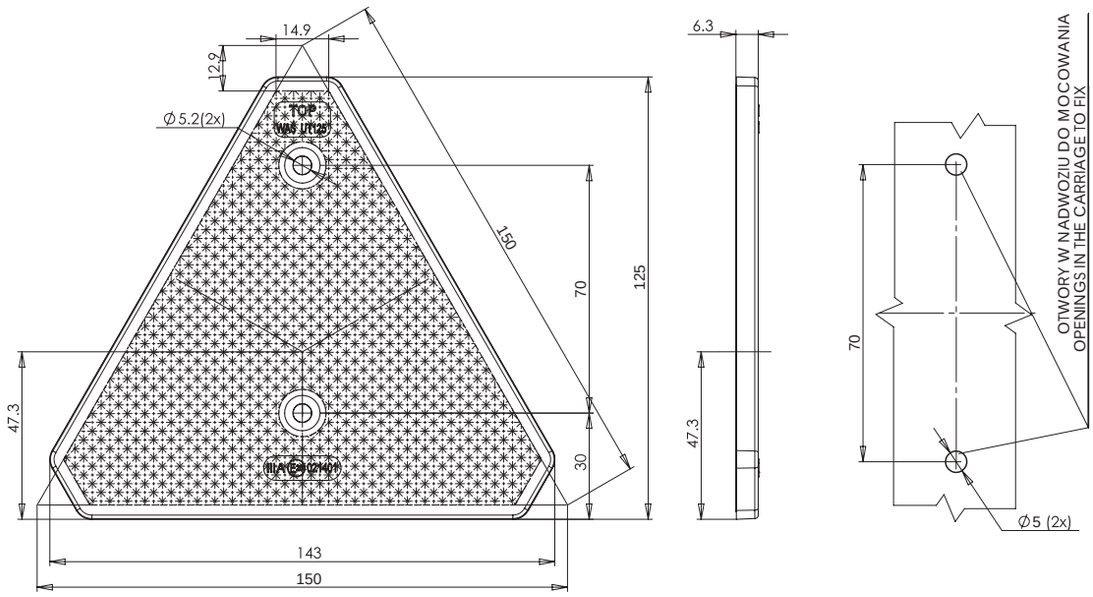

FI61

urządzenie odblaskowe
reflective device

E 20

numer katalogowy catalogue number	zdjęcie photo	strona montażu assembly side	taśma samoprzylepna self adhesive tape	otwory do mocowania fixing openings	odblask reflecting device	szt. pcs
840		UNIVERSAL	●		●	500
841		UNIVERSAL		●	●	500
842		UNIVERSAL	●		●	500
843		UNIVERSAL		●	●	500
844		UNIVERSAL	●		●	500
845		UNIVERSAL		●	●	500

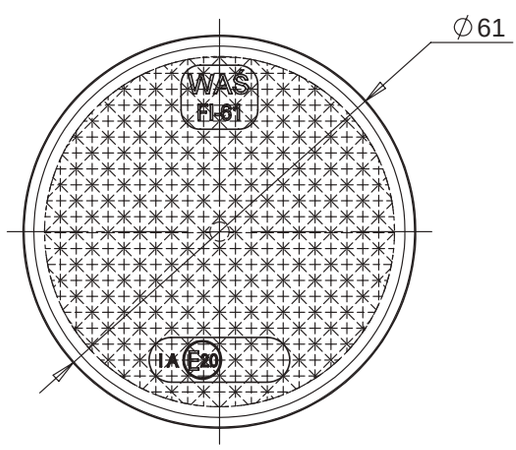

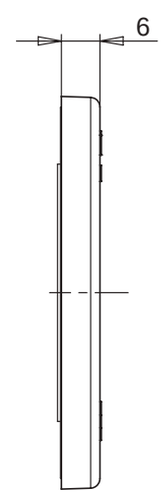

urządzenie odblaskowe
reflective device

UP-96x42

E 20

numer katalogowy catalogue number	zdjęcie photo	strona montażu assembly side	taśma samoprzylepna self adhesive tape	otwory do mocowania fixing openings	odblask reflecting device	szt. pcs
846		UNIVERSAL	●		●	500
847		UNIVERSAL		●	●	500
848		UNIVERSAL	●		●	500
849		UNIVERSAL		●	●	500
850		UNIVERSAL	●		●	500
851		UNIVERSAL		●	●	500

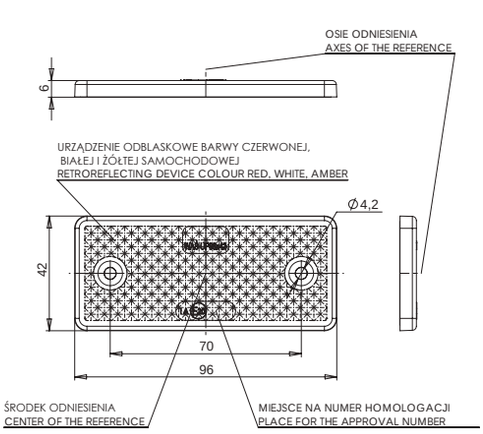

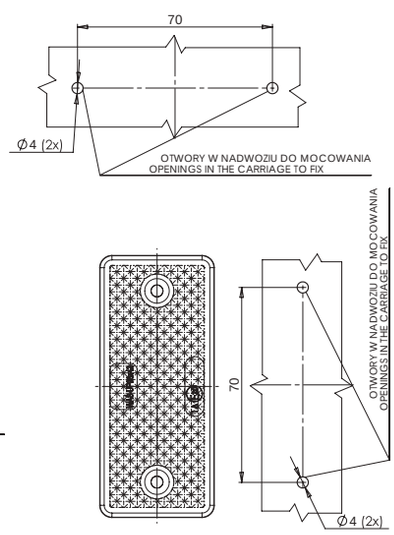

PIONOWA WERSJA MOCOWANIA
VERTICAL MOUNTING VERSION

UO6 urządzenie odblaskowe
reflective device

E 20

numer katalogowy catalogue number	zdjęcie photo	strona montażu assembly side	taśma samoprzylepna self adhesive tape	odblask reflecting device	szt. pcs
1202		UNIVERSAL	●	●	500
1203		UNIVERSAL	●	●	500
1204		UNIVERSAL	●	●	500

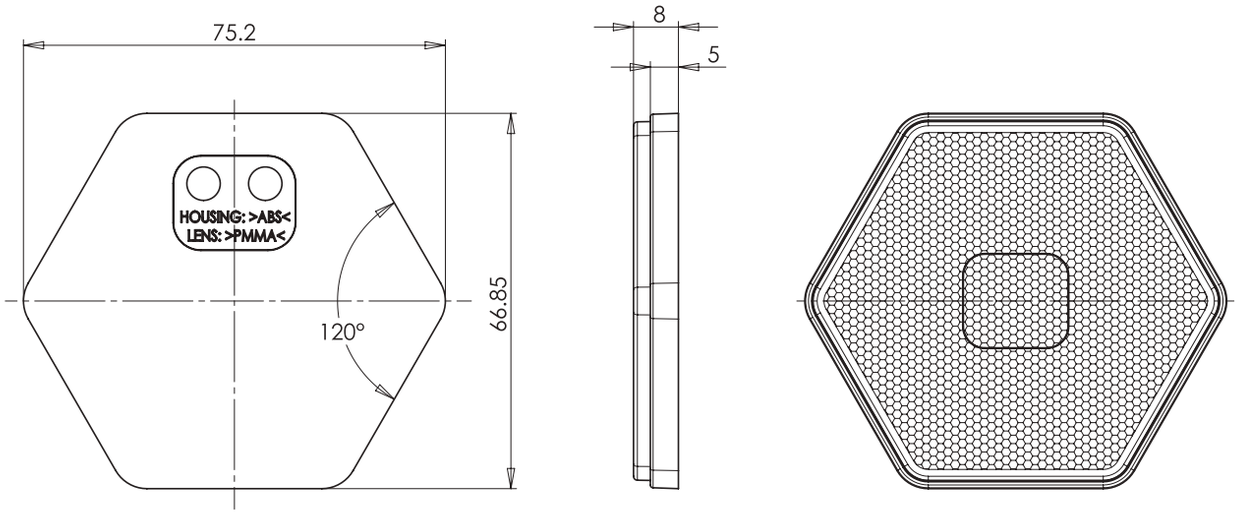

urządzenie odblaskowe
reflective device

UP-55x40

numer katalogowy catalogue number	zdjęcie photo	strona montażu assembly side	taśma samoprzylepna self adhesive tape	odblask reflecting device	szt. pcs
1409		UNIVERSAL	●	●	500
1410		UNIVERSAL	●	●	500
1411		UNIVERSAL	●	●	500

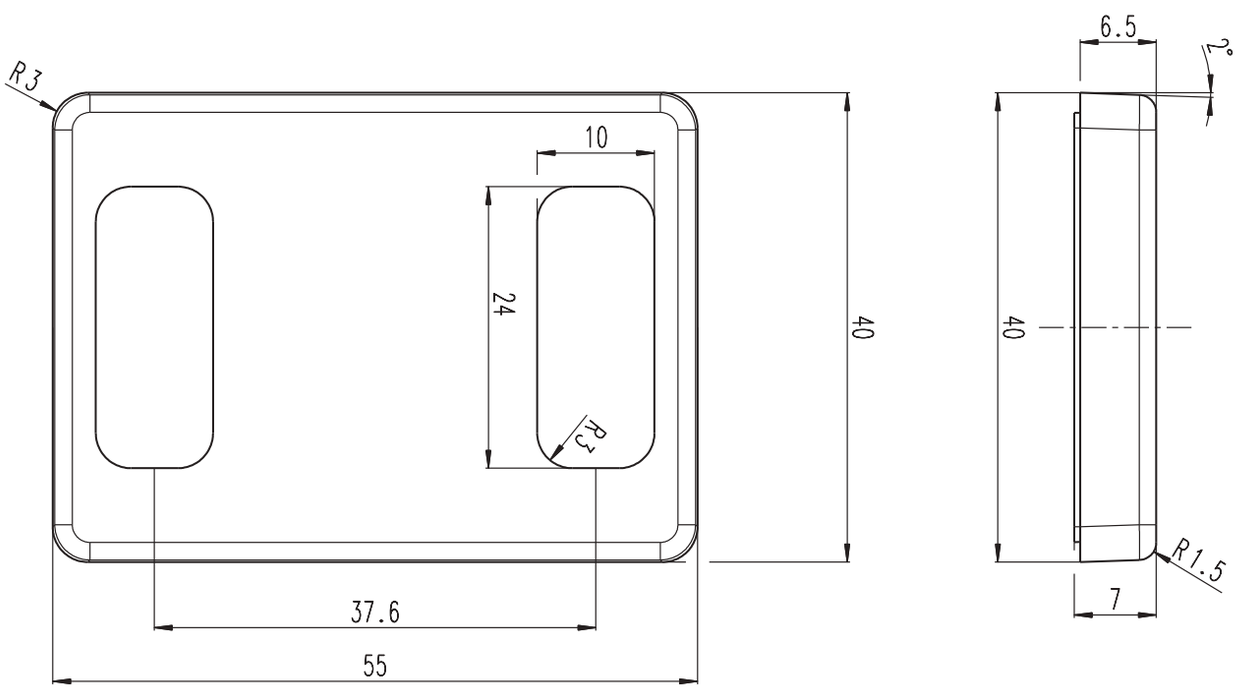

more on: **www.was.eu**

W253

urządzenie odblaskowe
reflective device

E 20

numer katalogowy catalogue number	zdjęcie photo	strona montażu assembly side	pojedynczy odblask single retro-reflector	podwójny odblask double retro-reflector	odblask reflecting device	szt. pcs
2119		UNIVERSAL	●		●	100
2120		UNIVERSAL		●	●	100

Notatki
Notes

Lampy oświetlenia wnętrza
Interior lights

lampa z funkcją ściemniania /
lamp with dimming function **LW14DSW**

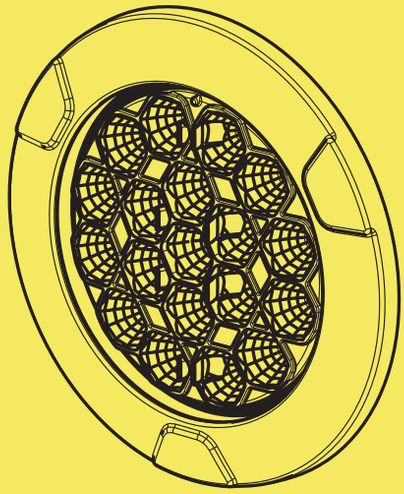

14 serii lamp/lamp series
43 lampy/lamps

LW01 strona/page 1	**LW03** 2	**LW04** 3	**LW05** 4
LW06 5	**LW07** 6	**LW08** 7	**LW09** 8
LW10 9	**LW11** 10	**LW12 | LW12DS** 11	**LW13** 12
LW14 | LW14DSW 13			

LW01, LW02

lampa oświetlenia wnętrz
interior lamp

IP66/68

E 20

numer katalogowy catalogue number	zdjęcie photo	przewód cable / wires	lumeny lumens	źródło światła light source	strona montażu assembly side	napięcie pracy voltage	oświetlenia wnętrza interior light	szt. pcs
LW01		36cm LgY-S	125 lm	LED	UNIVERSAL	12V	●	36
LW02		36cm LgY-S	111 lm	LED	UNIVERSAL	24V	●	36

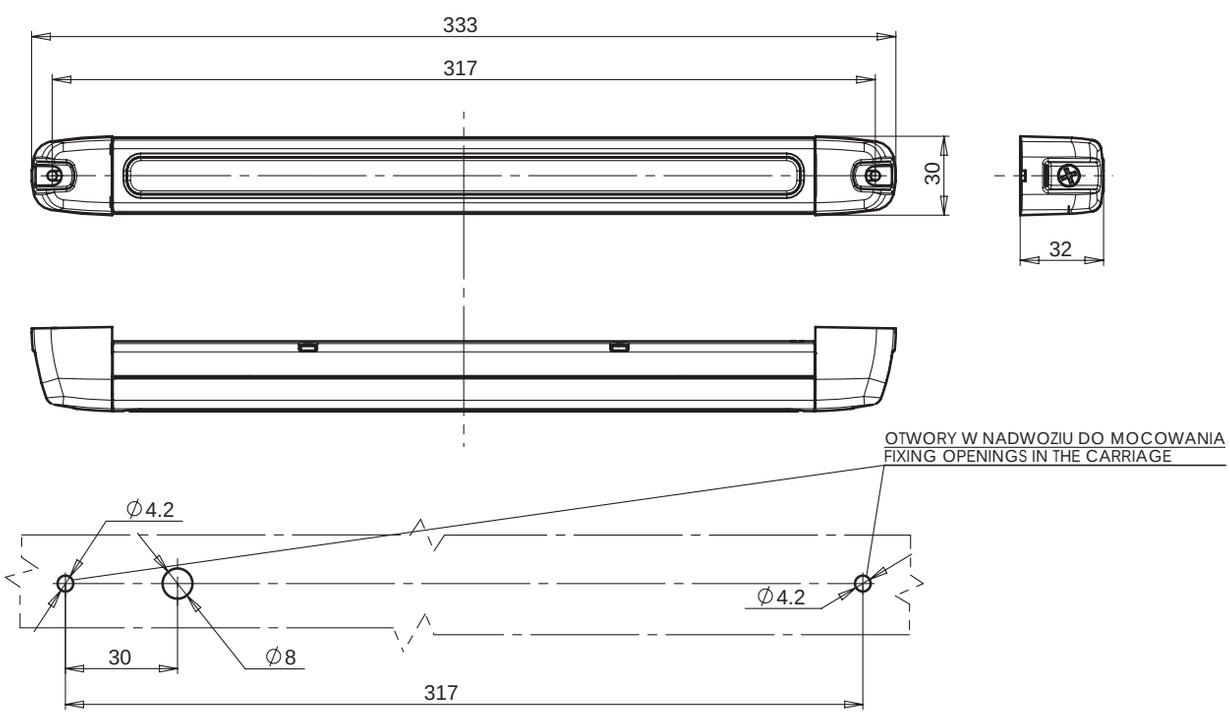

lampa oświetlenia wnętrz
interior lamp

IP66/68

LW03

E 20

	numer katalogowy catalogue number	zdjęcie photo	przewód cable / wires	lumeny lumens	źródło światła light source	strona montażu assembly side	napięcie pracy voltage	ilość LED quantity of LED	oświetlenia wnętrza interior light	szt. pcs
*	**549**		22cm LgY-S	67 lm	LED	UNIVERSAL	12V-24V	3	●	100

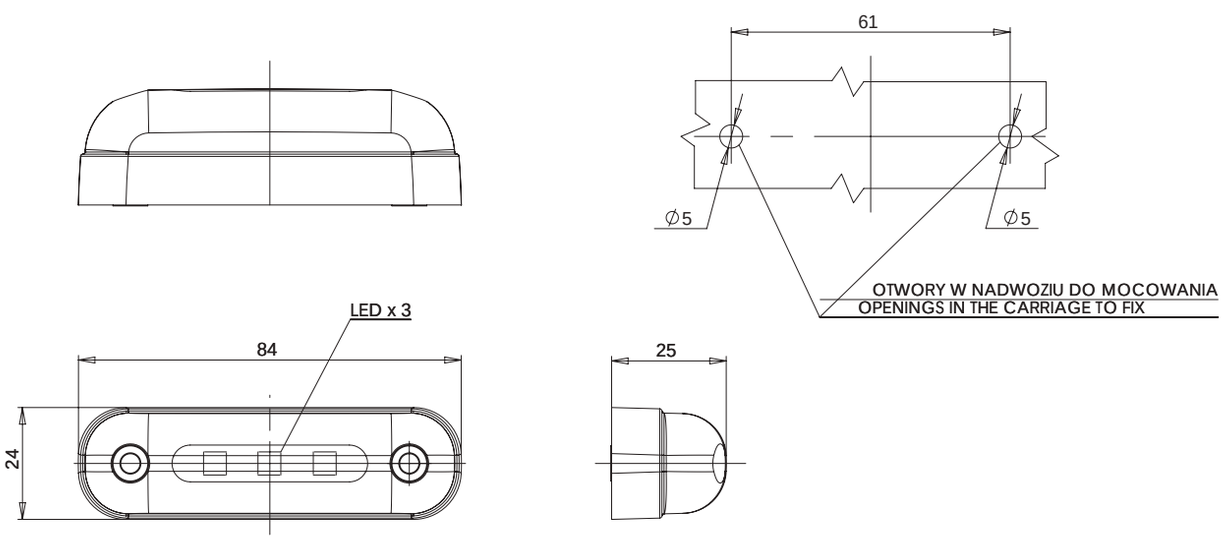

LW04

lampa oświetlenia wnętrz
interior lamp

IP66/68

E 20

	numer katalogowy catalogue number	zdjęcie photo	przewód cable / wires	lumeny lumens	źródło światła light source	strona montażu assembly side	napięcie pracy voltage	ilość LED quantity of LED	oświetlenia wnętrza interior light	szt. pcs
*	**550**		22cm LgY-S	123 lm	LED	UNIVERSAL	12V	6	●	100
	551		22cm LgY-S	136 lm	LED	UNIVERSAL	24V	6	●	100

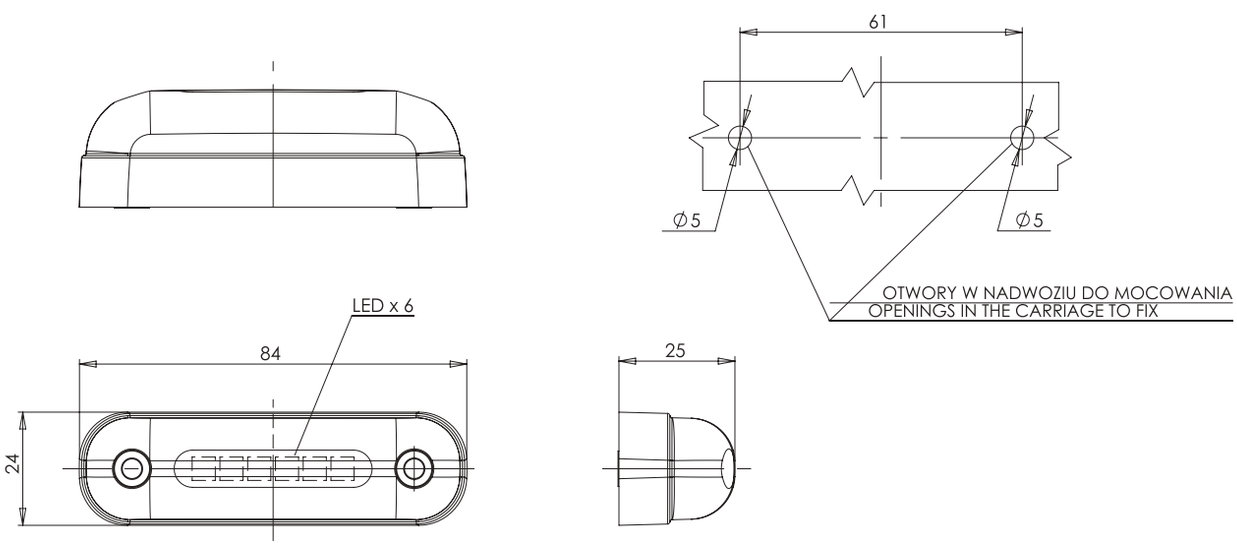

lampa oświetlenia wnętrz
interior lamp
IP6K9K

LW05

E 20

	numer katalogowy catalogue number	zdjęcie photo	przewód cable / wires	lumeny lumens	źródło światła light source	strona montażu assembly side	napięcie pracy voltage	ilość LED quantity of LED	oświetlenia wnętrza interior light	neon neon	szt. pcs
*	**552**		38cm LgY-S	221 lm	LED	UNIVERSAL	12V	8	●		100
*	**553**		38cm LgY-S	194 lm	LED	UNIVERSAL	24V	8	●		100
	553 DIMMING		38cm LgY-S	210 lm	LED	UNIVERSAL	12V|24V	8	●		100
	553 DIMMING NEON		38cm LgY-S	210 lm	LED	UNIVERSAL	12V|24V	8	●	●	100

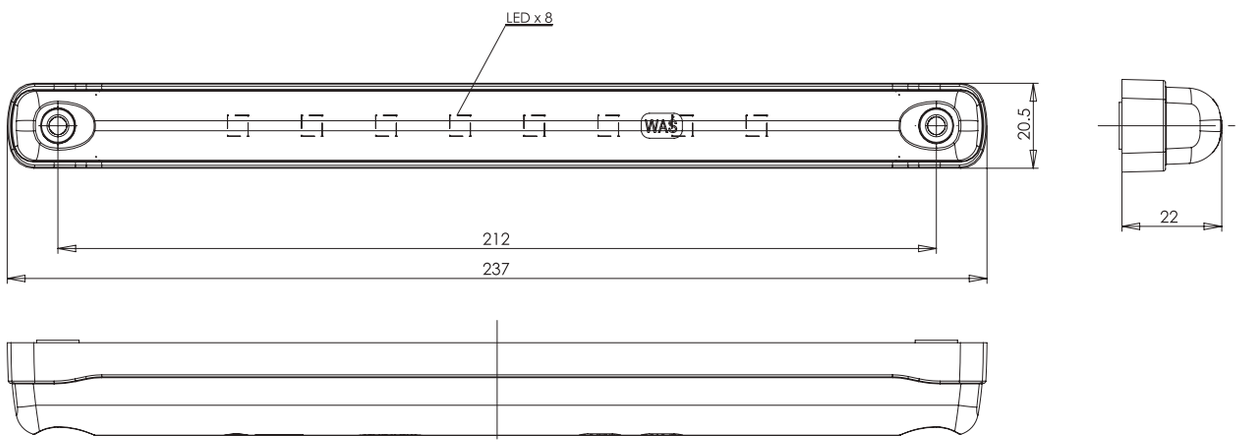

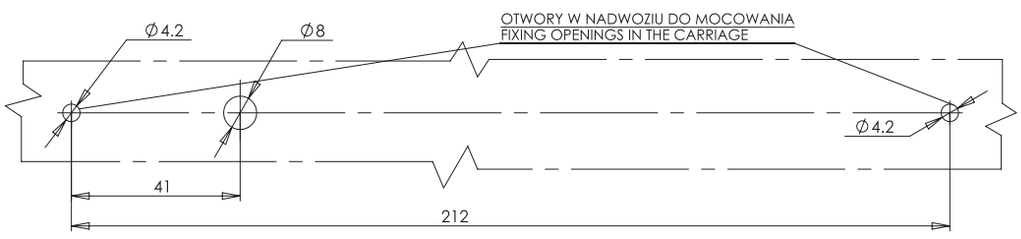

LW06

lampa oświetlenia wnętrz
interior lamp

IP6K9K

E 20

numer katalogowy catalogue number	zdjęcie photo	przewód cable / wires	lumeny lumens	źródło światła light source	strona montażu assembly side	napięcie pracy voltage	ilość LED quantity of LED	oświetlenia wnętrza interior light	szt. pcs
554		38cm LgY-S	296 lm	LED	UNIVERSAL	12V	12	●	100
555		38cm LgY-S	296 lm	LED	UNIVERSAL	24V	12	●	100

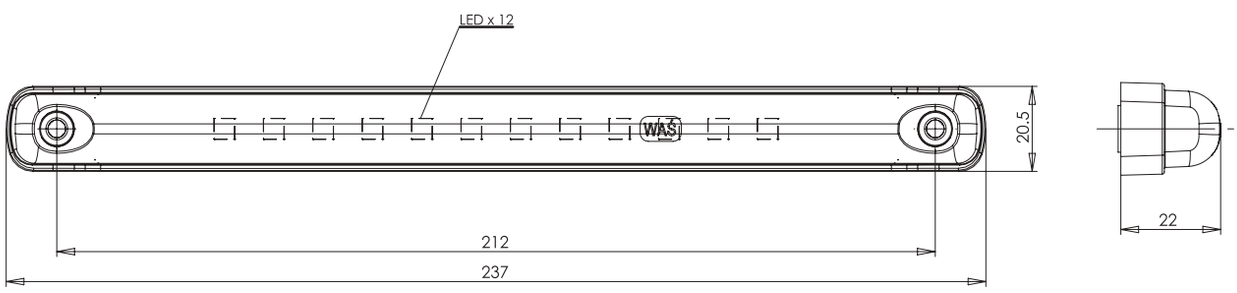

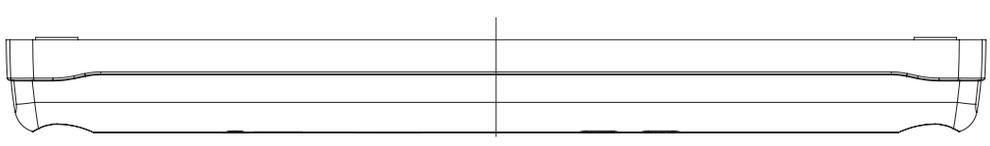

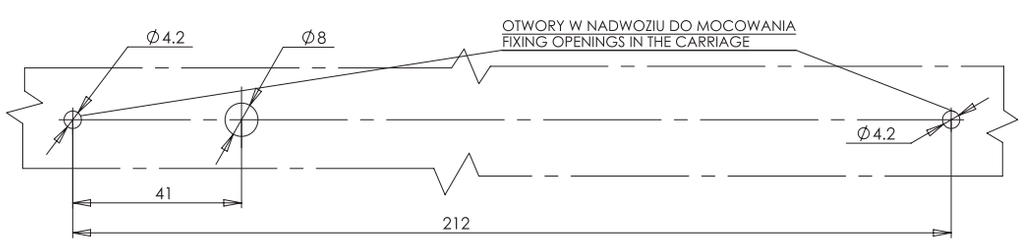

lampa oświetlenia wnętrz
interior lamp

IP66/68

LW07

slim

E 20

numer katalogowy catalogue number	zdjęcie photo	przewód cable / wires	lumeny lumens	źródło światła light source	strona montażu assembly side	napięcie pracy voltage	ilość LED quantity of LED	oświetlenia wnętrza interior light	szt. pcs
723		23cm LgY-5	70 lm	LED	UNIVERSAL	12V-24V	3	●	100

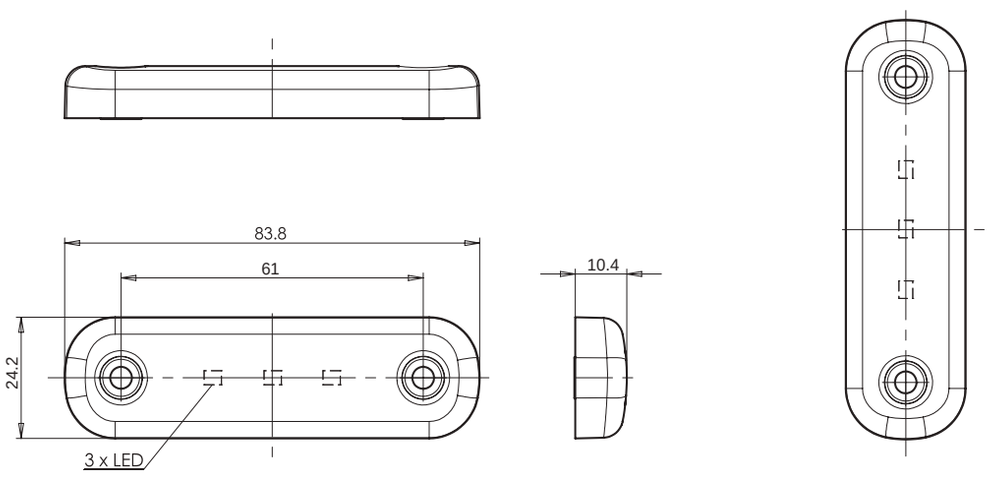

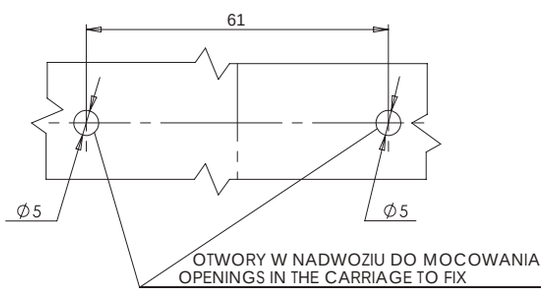

LW08

lampa oświetlenia wnętrz
interior lamp

IP66/68

slim

numer katalogowy catalogue number	zdjęcie photo	przewód cable / wires	lumeny lumens	źródło światła light source	strona montażu assembly side	napięcie pracy voltage	ilość LED quantity of LED	oświetlenia wnętrza interior light	szt. pcs
724		23cm LgY-S	126 lm	LED	UNIVERSAL	12V	6	●	100
725		23cm LgY-S	140 lm	LED	UNIVERSAL	24V	6	●	100

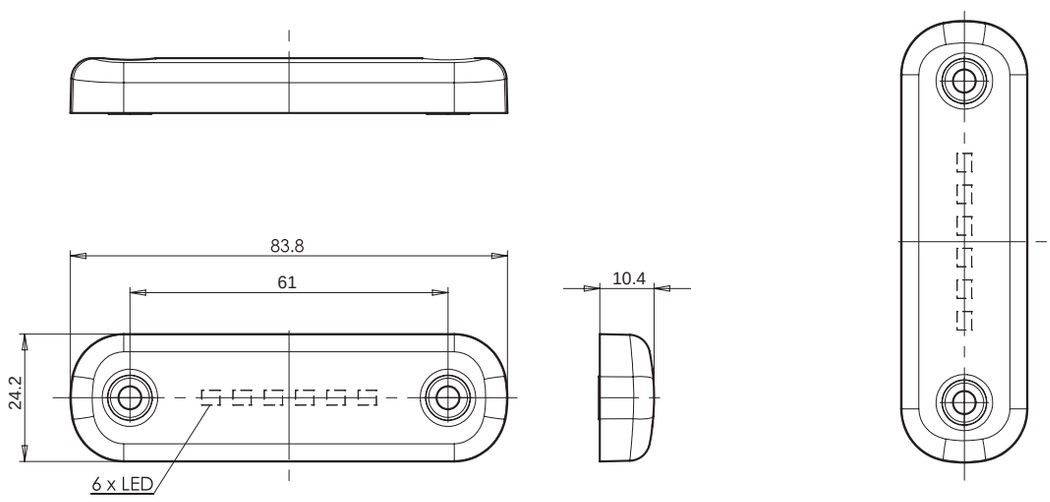

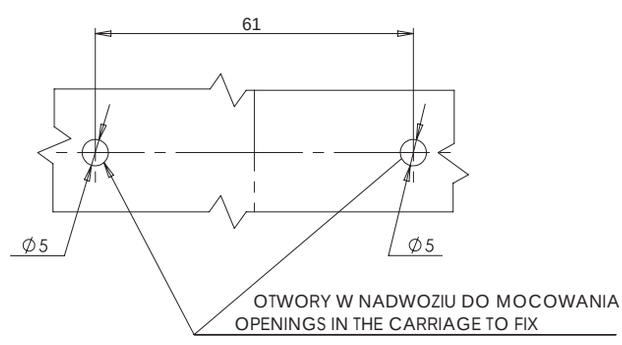

lampa oświetlenia wnętrz
interior lamp
IP56

LW09

slim

E 20

numer katalogowy catalogue number	zdjęcie photo	przewód cable / wires	lumeny lumens	źródło światła light source	strona montażu assembly side	napięcie pracy voltage	ilość LED quantity of LED	oświetlenia wnętrza interior light	czujnik ruchu monitor sensor	wyłącznik switch	neon neon	szt. pcs
726		39cm LgY-S	212 lm	LED	UNIVERSAL	12V	8	●				100
726 SENSOR		39cm LgY-S	212 lm	LED	UNIVERSAL	12V	8	●	●			100
726 SWITCH		39cm LgY-S	212 lm	LED	UNIVERSAL	12V	8	●		●		100
727		39cm LgY-S	199 lm	LED	UNIVERSAL	24V	8	●				100
727 SENSOR		39cm LgY-S	199 lm	LED	UNIVERSAL	24V	8	●	●			100
* **727 SWITCH**		39cm LgY-S	199 lm	LED	UNIVERSAL	24V	8	●		●		100
727 12V/24V		39cm LgY-S	210 lm	LED	UNIVERSAL	12V-24V	8	●				100
727 NEON 12V/24V		39cm LgY-S	2199 lm	LED	UNIVERSAL	12V-24V	8	●			●	100
727 DIMMING		39cm LgY-S	210 lm	LED	UNIVERSAL	12V-24V	8	●				100
727 DIMMING NEON		39cm LgY-S	210 lm	LED	UNIVERSAL	12V-24V	8	●			●	100

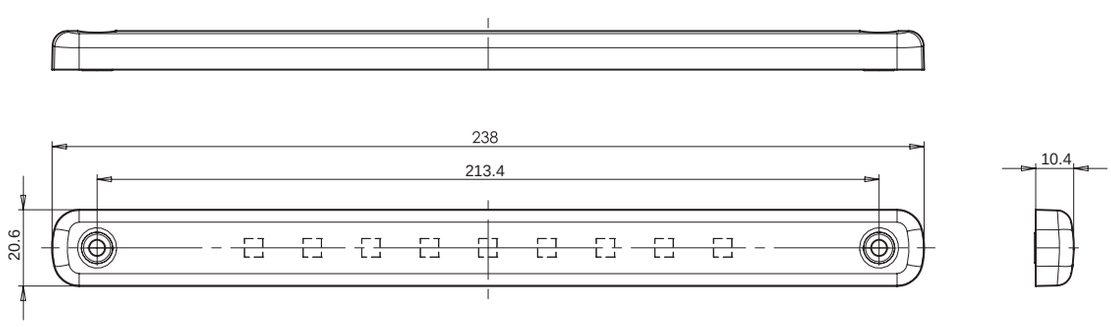

LW10

lampa oświetlenia wnętrz
interior lamp

IP56

slim

E 20

numer katalogowy catalogue number	zdjęcie photo	przewód cable / wires	lumeny lumens	źródło światła light source	strona montażu assembly side	napięcie pracy voltage	ilość LED quantity of LED	oświetlenia wnętrza interior light	czujnik ruchu monitor sensor	wyłącznik switch	szt. pcs
728		39cm LgY-S	301 lm	LED	UNIVERSAL	12V	12	●			100
728 SENSOR		39cm LgY-S	301 lm	LED	UNIVERSAL	12V	12	●	●		100
728 SWITCH		39cm LgY-S	301 lm	LED	UNIVERSAL	12V	12	●		●	100
729		39cm LgY-S	295 lm	LED	UNIVERSAL	24V	12	●			100
729 SENSOR		39cm LgY-S	295 lm	LED	UNIVERSAL	24V	12	●	●		100
729 SWITCH		39cm LgY-S	295 lm	LED	UNIVERSAL	24V	12	●		●	100

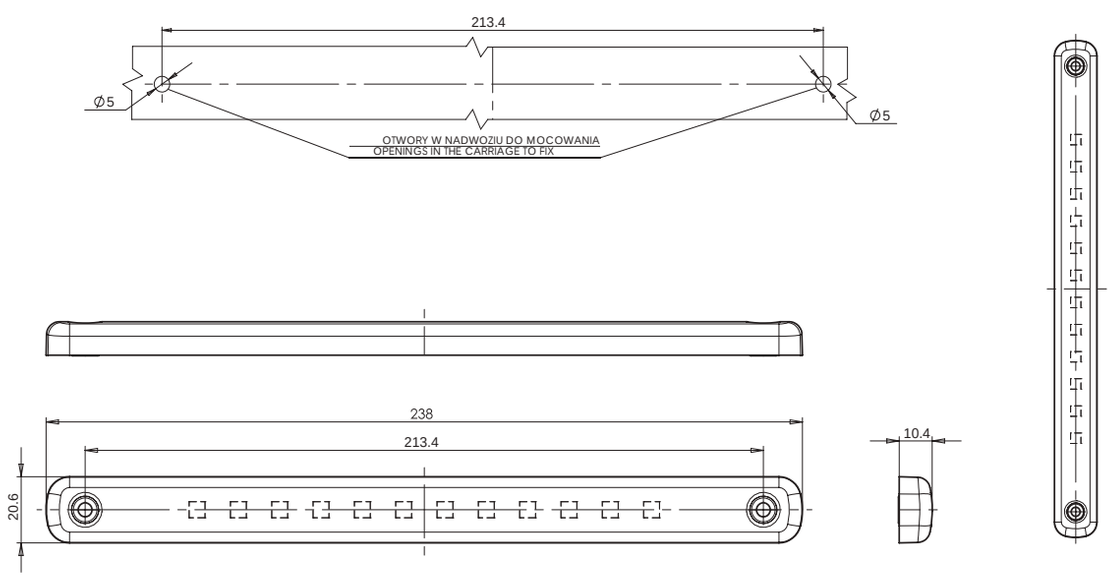

lampa oświetlenia wnętrz
interior lamp
IP54

LW11

E 20

numer katalogowy catalogue number	zdjęcie photo	przewód cable / wires	lumeny lumens	źródło światła light source	strona montażu assembly side	napięcie pracy voltage	oświetlenia wnętrza interior light	neon neon	szt. pcs
989		39cm LgY-S	148 lm	LED	UNIVERSAL	12V	●		100
989N		39cm LgY-S	205 lm	LED	UNIVERSAL	12V	●	●	100
990		39cm LgY-S	148 lm	LED	UNIVERSAL	24V	●		100
990N		39cm LgY-S	205 lm	LED	UNIVERSAL	24V	●	●	100

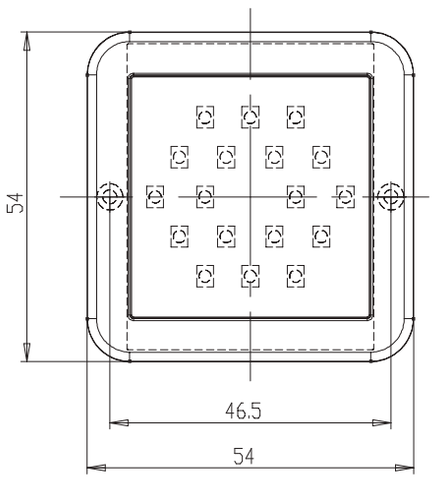

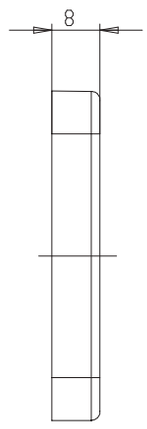

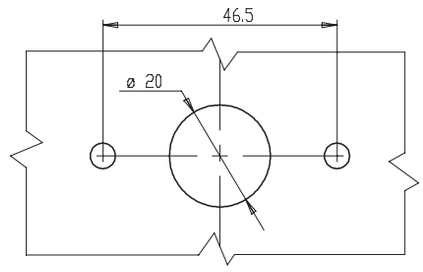

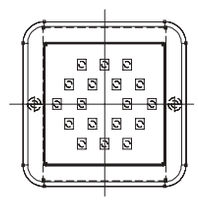

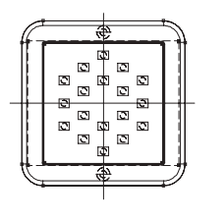

more on: **www.was.eu**

LW12

lampa oświetlenia wnętrz
interior lamp

IP54

E 20

numer katalogowy catalogue number	typ type	zdjęcie photo	przewód cable / wires	lumeny lumens	źródło światła light source	strona montażu assembly side	napięcie pracy voltage	oświetlenia wnętrza interior light	neon neon	wyłącznik zbliżeniowy dimmer switch	szt. pcs
991	LW12		40cm LgY-S	329 lm	LED	UNIVERSAL	12V-24V	●			10
991 DIMMER SWITCH	LW12DS		40cm LgY-S	384 lm	LED	UNIVERSAL	12V-24V	●		●	10
992	LW12		40cm LgY-S	272 lm	LED	UNIVERSAL	12V-24V	●	●		10
992 DIMMER SWITCH	LW12DS		40cm LgY-S	249 lm	LED	UNIVERSAL	12V-24V	●	●	●	10

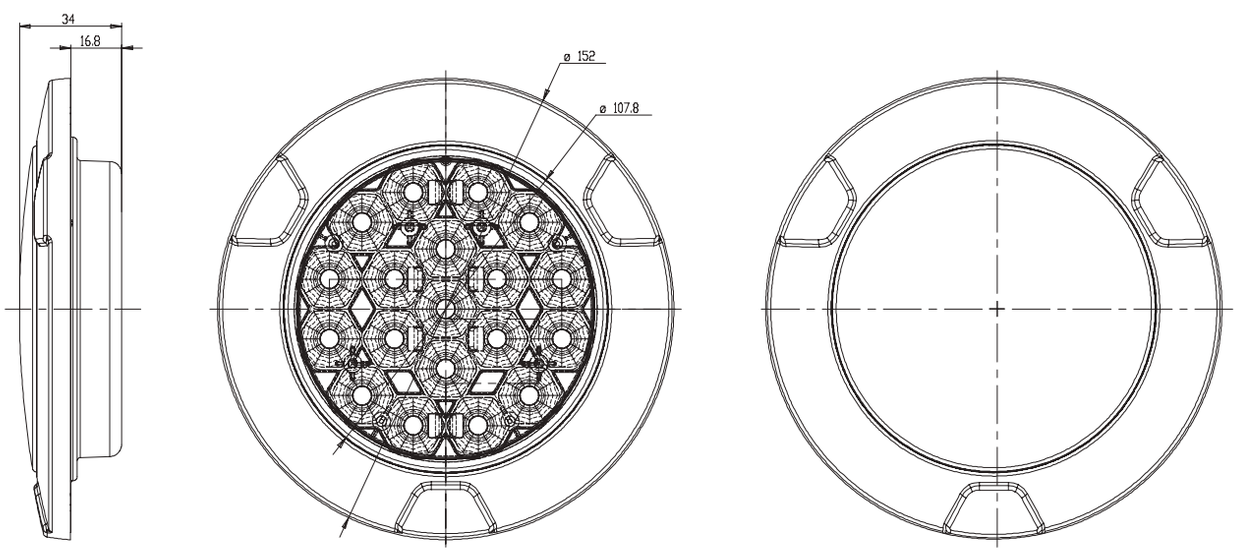

lampa oświetlenia wnętrz
interior lamp
IP66/68

LW13

E 20

numer katalogowy catalogue number	zdjęcie photo	przewód cable / wires	lumeny lumens	źródło światła light source	strona montażu assembly side	napięcie pracy voltage	oświetlenia wnętrza interior light	szt. pcs
1465		38cm LgY-S	540 lm	LED	UNIVERSAL	12V	●	100

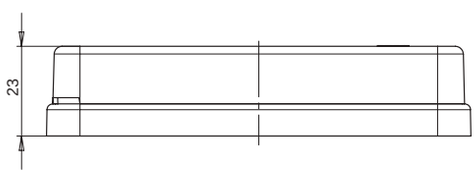

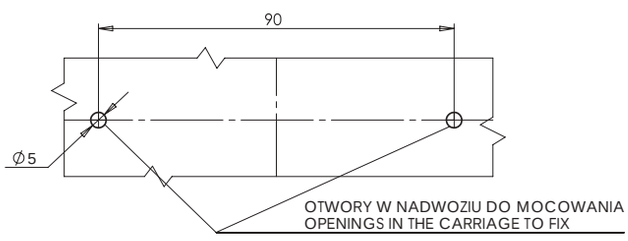

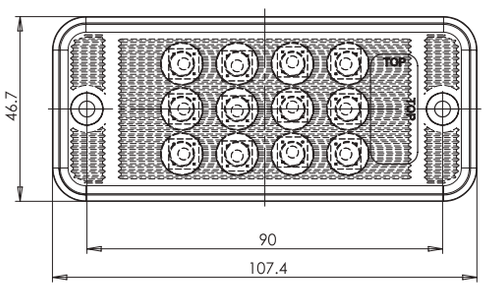

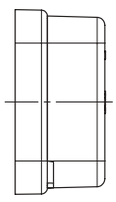

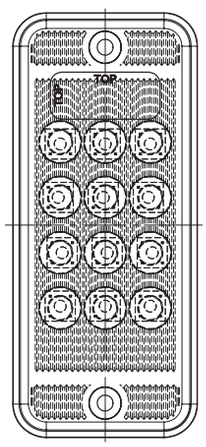

more on: **www.was.eu**

LW14

lampa oświetlenia wnętrz
interior lamp

IP66/68

E 20

numer katalogowy catalogue number	typ type	zdjęcie photo	przewód cable / wires	lumeny lumens	źródło światła light source	strona montażu assembly side	napięcie pracy voltage	oświetlenia wnętrza interior light	ściemniacz dimmer	biała ramka white frame	metalizowana ramka metalized frame	szt. pcs
1466	LW14		40cm LgY-5	1215 lm	LED	UNIVERSAL	12V-24V	●		●		100
1466/1	LW14		40cm LgY-5	1215 lm	LED	UNIVERSAL	12V-24V	●			●	100
1466 DSW	LW14DSW		40cm LgY-5	1215 lm	LED	UNIVERSAL	12V-24V	●	●	●		100
1466/1 DSW	LW14DSW		40cm LgY-5	1215 lm	LED	UNIVERSAL	12V-24V	●	●		●	100

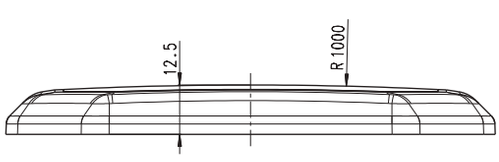

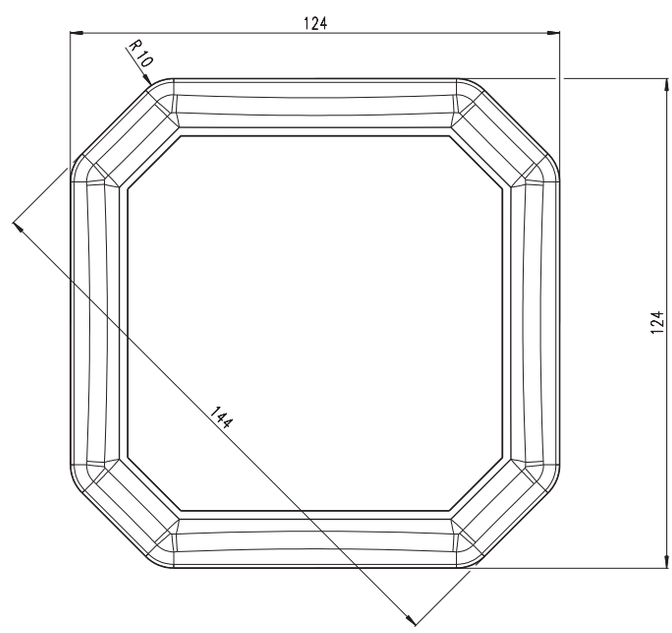

Notatki
Notes

Lampy oświetlenia tablicy rejestracyjnej

Licence plate lights

ramka z oświetleniem tablicy /
frame with licence plate light **W253**

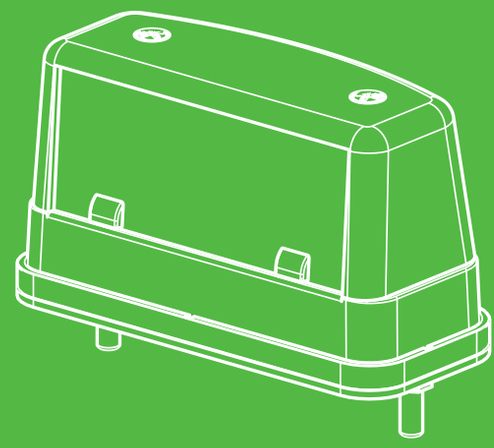

13 serii lamp/lamp series
16 lamp/lamps

W08 strona/page 1	**W27** 2	**W52** 3	**W53** 4
W54 5	**W55** 6	**W52Ż** 7	**W53Ż** 8
W71 9	**W72** 10	**W88** 11	**W133** 12
W253 13			

W08

lampa oświetlenia tablicy rejestracyjnej
license plate lamp

IP54

Opcjonalne / Optional:

E 20

numer katalogowy catalogue number	zdjęcie photo	przewód cable / wires	źródło światła light source	strona montażu assembly side	napięcie pracy voltage	oświetlenie tablicy license plate light	światło pozycyjne position light	szt. pcs
25			BULB	UNIVERSAL	12V or 24V	●	●	45
48			BULB	UNIVERSAL	12V or 24V	●		45

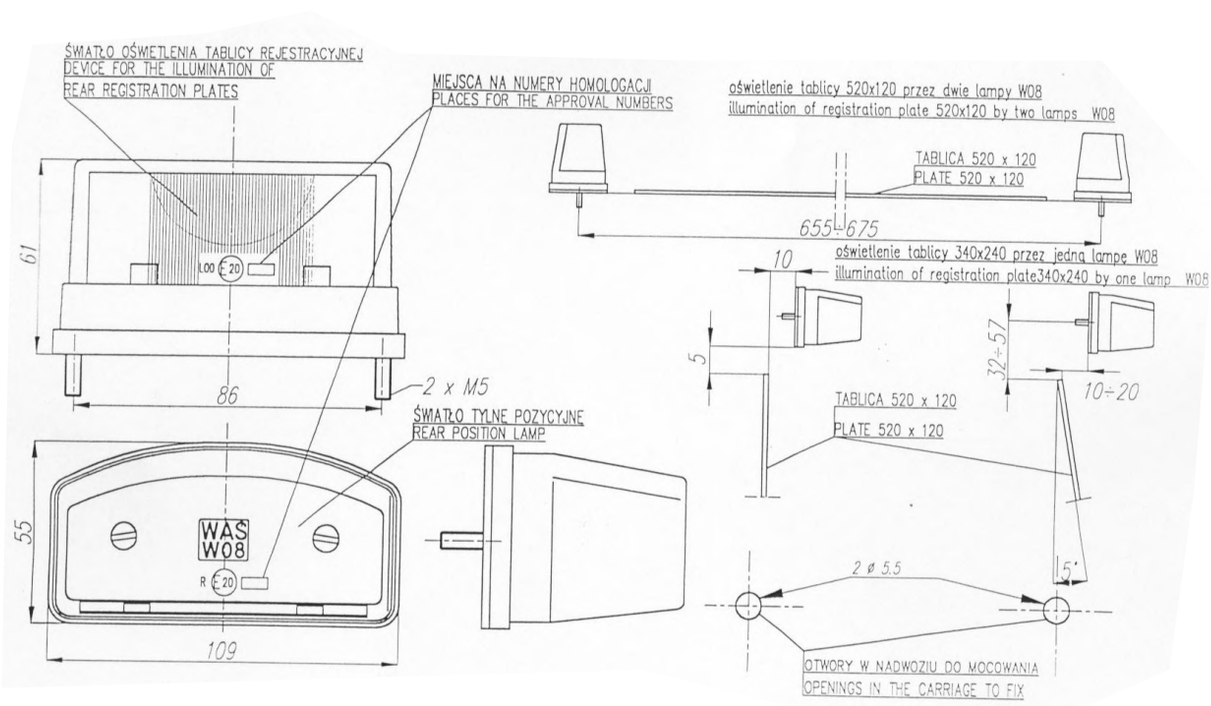

Istnieje możliwość zamówienia tego produktu wraz z żarówkami. Wszystkie nasze produkty wyposażone z żarówki posiadają w symbolu literkę „Ż" w numerze katalogowym
There is an option of ordering this product with light bulbs included. All our products equipped with light bulbs have a „Ż" letter in their part numbers.

lampa oświetlenia tablicy rejestracyjnej
license plate lamp
IP66/68

W27

Opcjonalne złącze / Optional connection:

E 20

numer katalogowy catalogue number	zdjęcie photo	przewód cable / wires	źródło światła light source	strona montażu assembly side	napięcie pracy voltage	oświetlenie tablicy license plate light	szt. pcs
145		18cm LgY-S	LED	UNIVERSAL	12V-24V	●	100

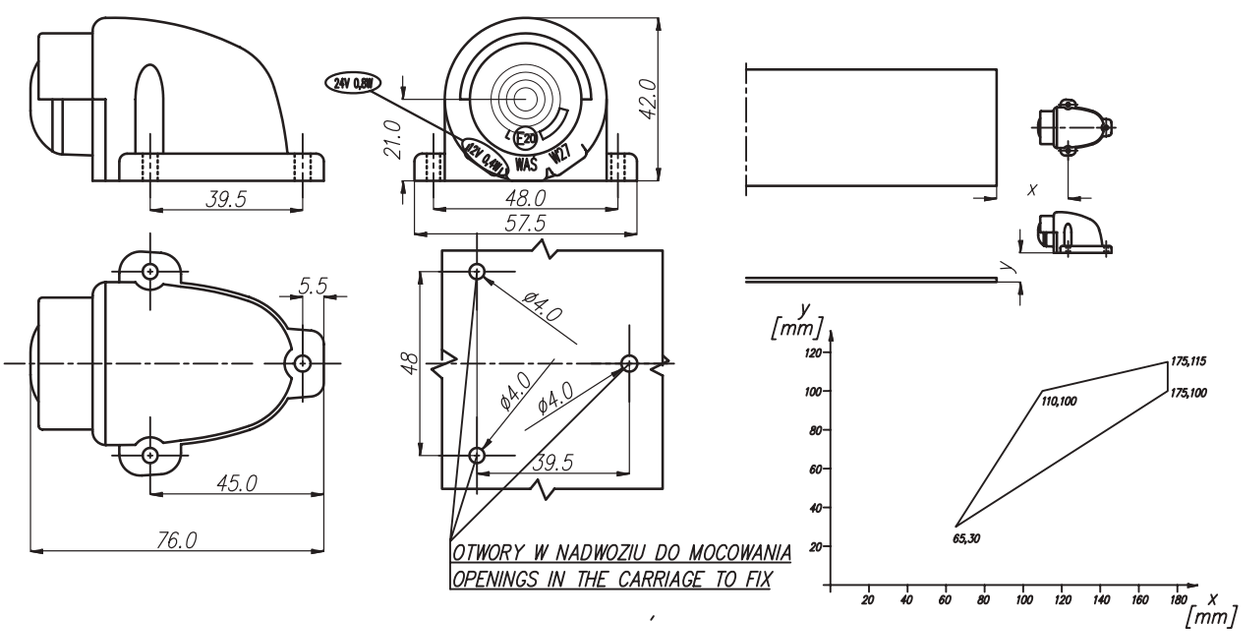

Ten produkt dostępny jest również ze złączem Jaeger. Wszystkie produkty ze złączem Jaeger oznaczone zostały literką „J" w numerze katalogowym.
Przy składaniu zamówienia należy pamiętać, aby wybrać produkt z właściwym dla siebie wyprowadzeniem prądowym.
This product is also available with a Jaeger connection. All products with the Jaeger connection have received the „J" letters in their part numbers.
One has to remember that a product with a proper current output has to be chosen when the order is placed.

W52

lampa oświetlenia tablicy rejestracyjnej
license plate lamp

IP66/68

E 20

Opcjonalne złącze / Optional connection:

numer katalogowy catalogue number	zdjęcie photo	przewód cable / wires	źródło światła light source	strona montażu assembly side	napięcie pracy voltage	oświetlenie tablicy license plate light	światło pozycyjne position light	szt. pcs
244		20cm LgY-S	LED	UNIVERSAL	12V-24V	●		100

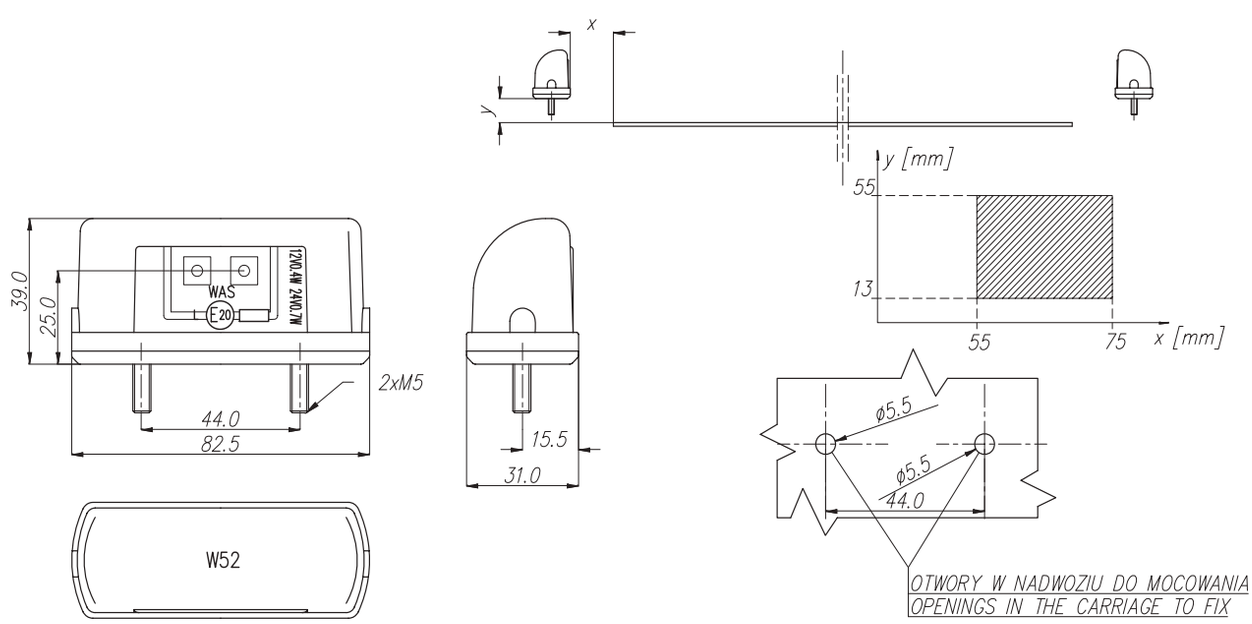

Ten produkt dostępny jest również ze złączem Jaeger. Wszystkie produkty ze złączem Jaeger oznaczone zostały literką „J" w numerze katalogowym.
Przy składaniu zamówienia należy pamiętać, aby wybrać produkt z właściwym dla siebie wyprowadzeniem prądowym.
This product is also available with a Jaeger connection. All products with the Jaeger connection have received the „J" letters in their part numbers.
One has to remember that a product with a proper current output has to be chosen when the order is placed.

lampa oświetlenia tablicy rejestracyjnej
license plate lamp

IP66/68

W53

Opcjonalne złącze / Optional connection:

E 20

numer katalogowy catalogue number	zdjęcie photo	przewód cable / wires	źródło światła light source	strona montażu assembly side	napięcie pracy voltage	oświetlenie tablicy license plate light	światło pozycyjne position light	szt. pcs
245		20cm LgY-5	LED	UNIVERSAL	12V-24V	●	●	100

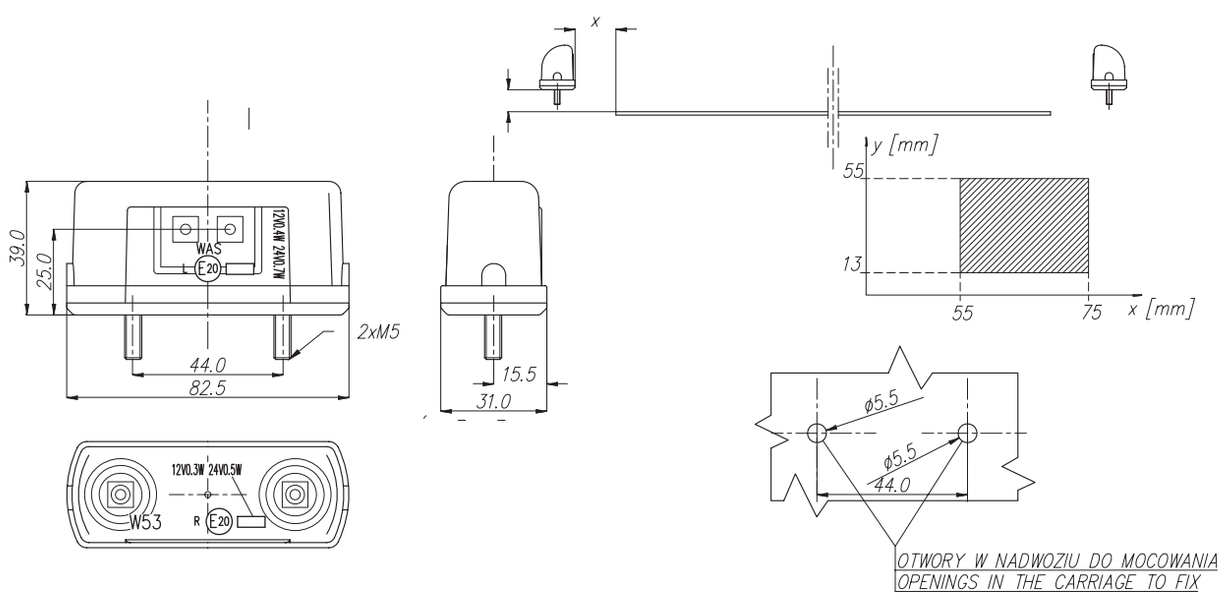

Ten produkt dostępny jest również ze złączem Jaeger. Wszystkie produkty ze złączem Jaeger oznaczone zostały literką „J" w numerze katalogowym.
Przy składaniu zamówienia należy pamiętać, aby wybrać produkt z właściwym dla siebie wyprowadzeniem prądowym.
This product is also available with a Jaeger connection. All products with the Jaeger connection have received the „J" letters in their part numbers.
One has to remember that a product with a proper current output has to be chosen when the order is placed.

W54

lampa oświetlenia tablicy rejestracyjnej
license plate lamp

IP66/68

E 20

Opcjonalne złącze / Optional connection:

numer katalogowy catalogue number	zdjęcie photo	przewód cable / wires	źródło światła light source	strona montażu assembly side	napięcie pracy voltage	oświetlenie tablicy license plate light	światło pozycyjne position light	szt. pcs
246		13cm LgY-S	LED	UNIVERSAL	12V-24V	●		45

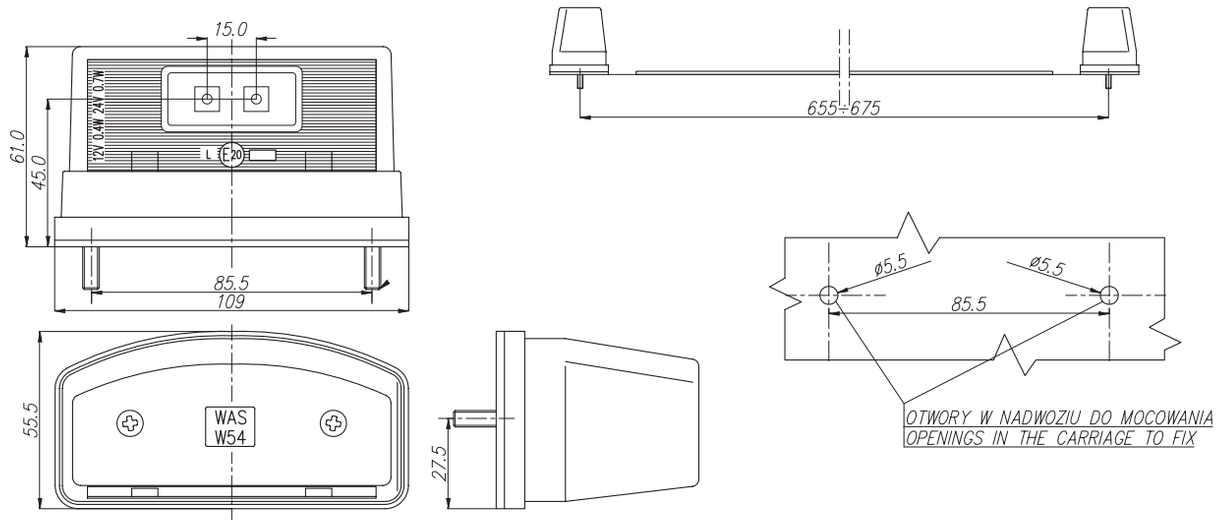

Ten produkt dostępny jest również ze złączem Jaeger. Wszystkie produkty ze złączem Jaeger oznaczone zostały literką „J" w numerze katalogowym.
Przy składaniu zamówienia należy pamiętać, aby wybrać produkt z właściwym dla siebie wyprowadzeniem prądowym.
This product is also available with a Jaeger connection. All products with the Jaeger connection have received the „J" letters in their part numbers.
One has to remember that a product with a proper current output has to be chosen when the order is placed.

lampa oświetlenia tablicy rejestracyjnej
license plate lamp

IP66/68

W55

Opcjonalne złącze / Optional connection:

E 20

numer katalogowy catalogue number	zdjęcie photo	przewód cable / wires	źródło światła light source	strona montażu assembly side	napięcie pracy voltage	oświetlenie tablicy license plate light	światło pozycyjne position light	szt. pcs
247		13cm LgY-S	LED	UNIVERSAL	12V-24V	●	●	45

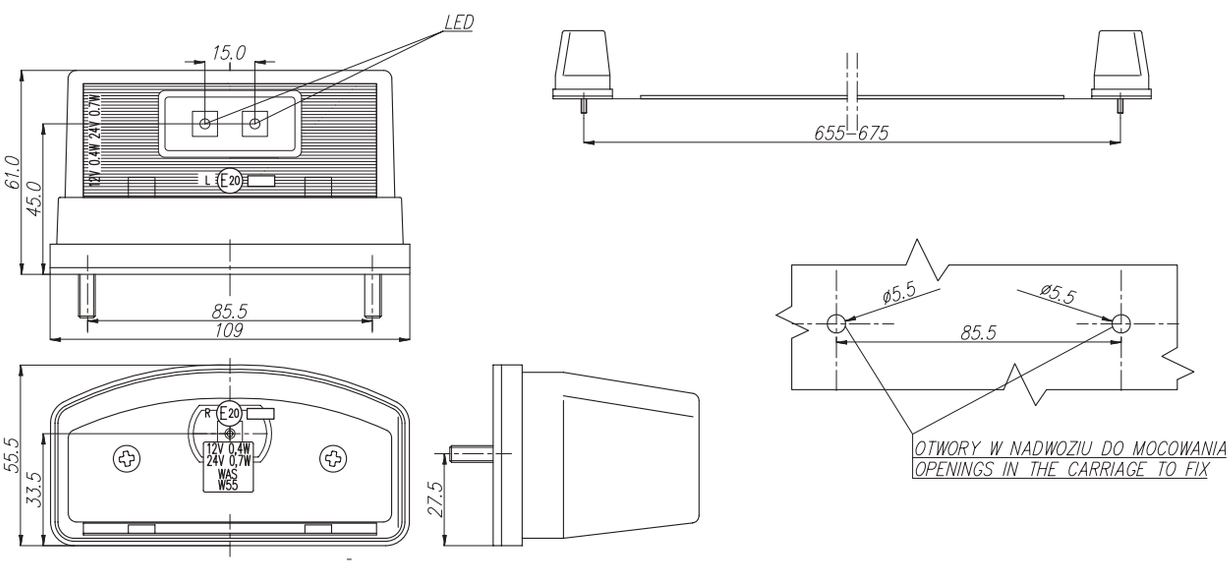

Ten produkt dostępny jest również ze złączem Jaeger. Wszystkie produkty ze złączem Jaeger oznaczone zostały literką „J" w numerze katalogowym.
Przy składaniu zamówienia należy pamiętać, aby wybrać produkt z właściwym dla siebie wyprowadzeniem prądowym.
This product is also available with a Jaeger connection. All products with the Jaeger connection have received the „J" letters in their part numbers.
One has to remember that a product with a proper current output has to be chosen when the order is placed.

W52Ż

lampa oświetlenia tablicy rejestracyjnej
license plate lamp

IP54

Opcjonalne / Optional:

E 20

numer katalogowy catalogue number	zdjęcie photo	przewód cable / wires	źródło światła light source	strona montażu assembly side	napięcie pracy voltage	oświetlenie tablicy license plate light	światło pozycyjne position light	szt. pcs
343		17cm LgY-S	BULB	UNIVERSAL	12V or 24V	●		100

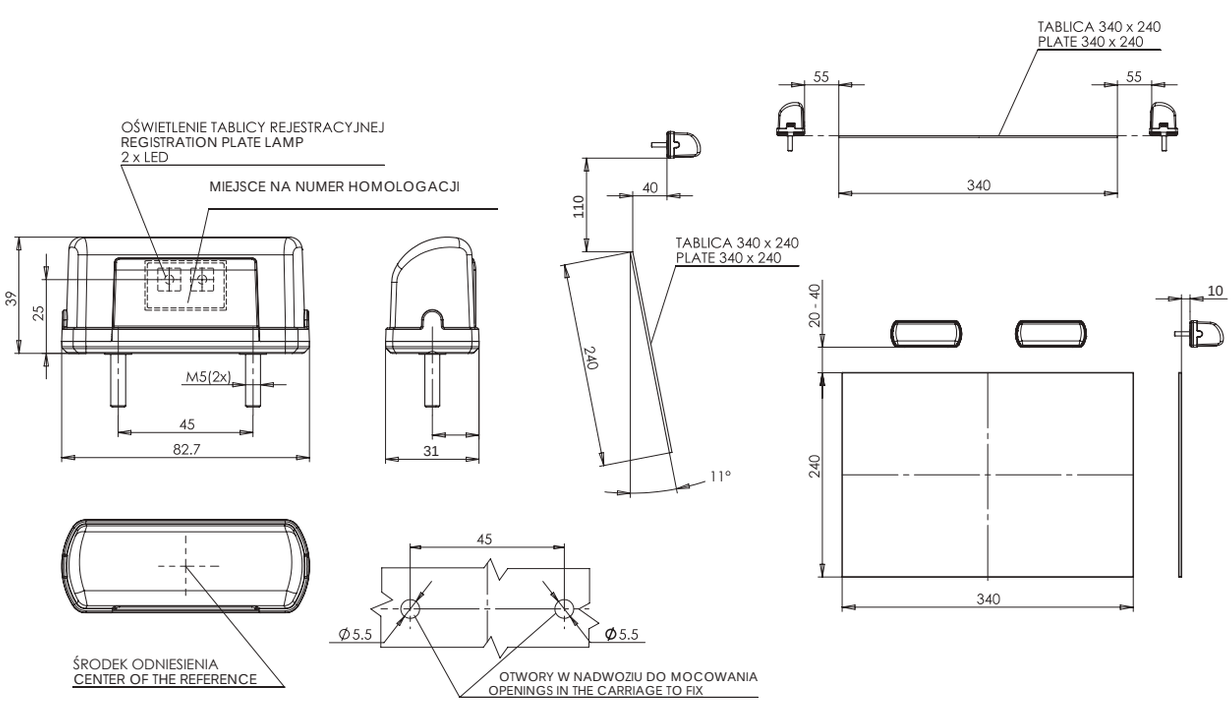

Istnieje możliwość zamówienia tego produktu wraz z żarówkami. Wszystkie nasze produkty wyposażone z żarówki posiadają w symbolu literkę „Ż" w numerze katalogowym
There is an option of ordering this product with light bulbs included. All our products equipped with light bulbs have a „Ż" letter in their part numbers.

lampa oświetlenia tablicy rejestracyjnej
license plate lamp
IP54

W53Ż

Opcjonalne / Optional:

E 20

numer katalogowy catalogue number	zdjęcie photo	przewód cable / wires	źródło światła light source	strona montażu assembly side	napięcie pracy voltage	oświetlenie tablicy license plate light	światło pozycyjne position light	szt. pcs
344		17cm LgY-S	BULB	UNIVERSAL	12V or 24V	●	●	100

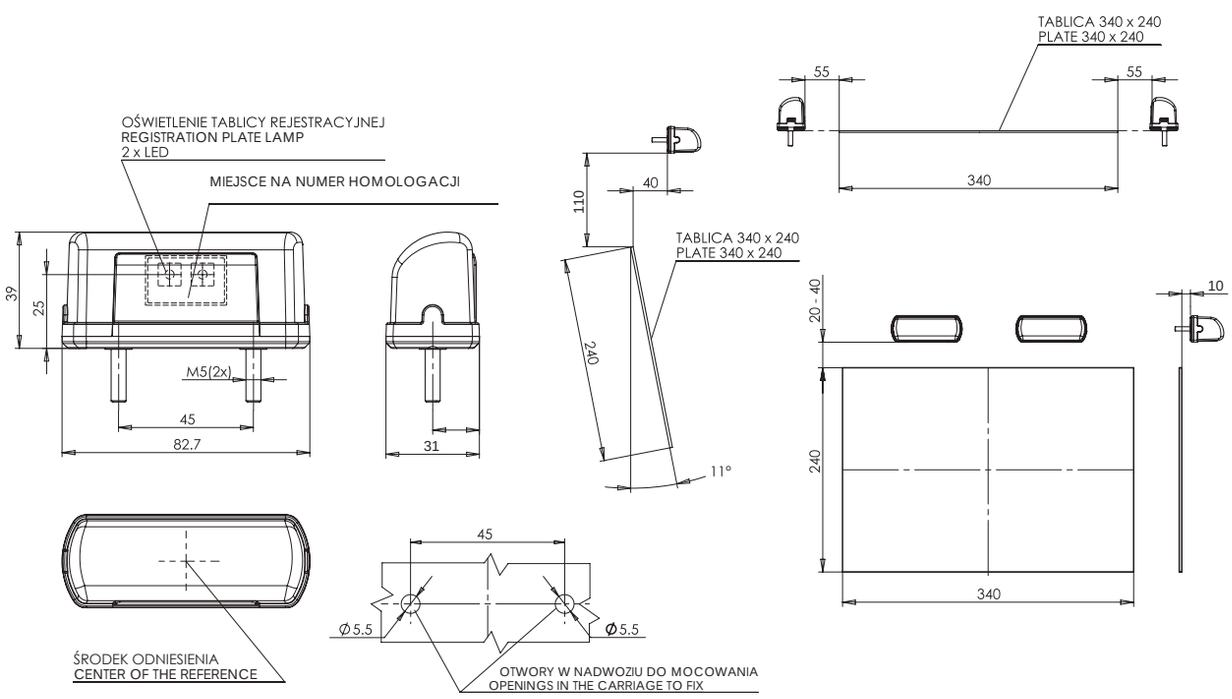

Istnieje możliwość zamówienia tego produktu wraz z żarówkami. Wszystkie nasze produkty wyposażone z żarówki posiadają w symbolu literkę „Ż" w numerze katalogowym
There is an option of ordering this product with light bulbs included. All our products equipped with light bulbs have a „Ż" letter in their part numbers.

W71

lampa oświetlenia tablicy rejestracyjnej
license plate lamp

IP54

E 20

Opcjonalne / Optional:

numer katalogowy catalogue number	zdjęcie photo	przewód cable / wires	źródło światła light source	strona montażu assembly side	napięcie pracy voltage	oświetlenie tablicy license plate light	światło pozycyjne position light	szt. pcs
406			BULB	UNIVERSAL		●		35
407			BULB	UNIVERSAL		●	●	35

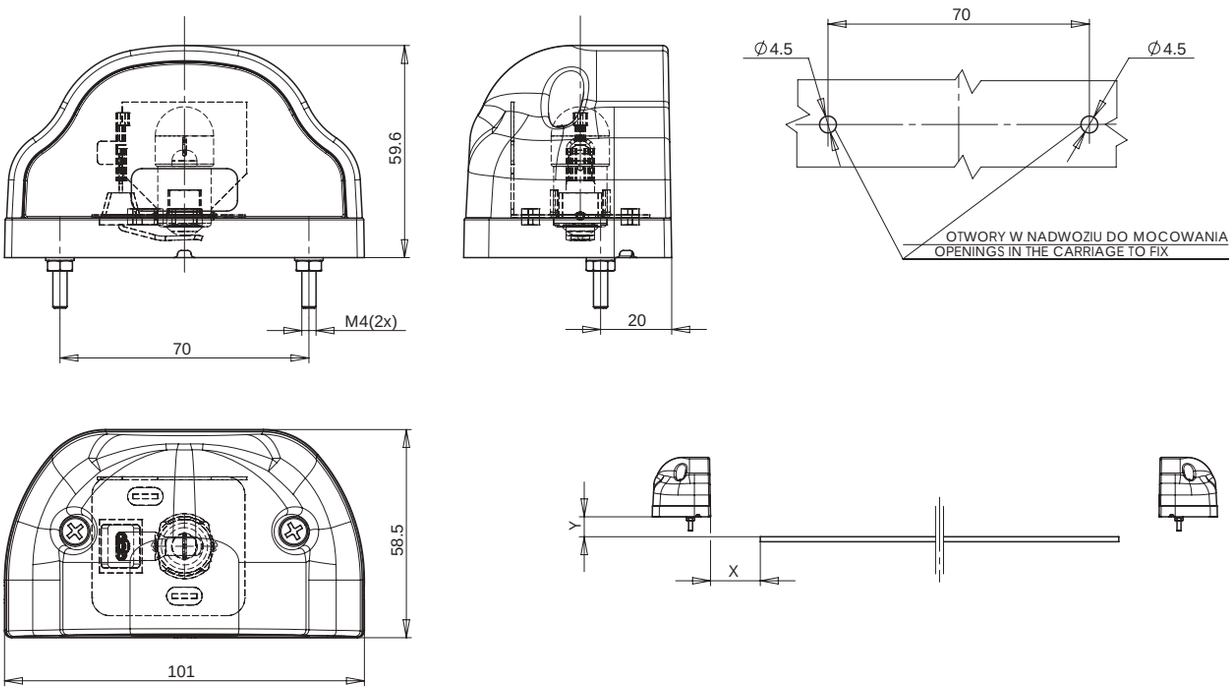

Istnieje możliwość zamówienia tego produktu wraz z żarówkami. Wszystkie nasze produkty wyposażone z żarówki posiadają w symbolu literkę „Ż" w numerze katalogowym
There is an option of ordering this product with light bulbs included. All our products equipped with light bulbs have a „Ż" letter in their part numbers.

lampa oświetlenia tablicy rejestracyjnej
license plate lamp
IP66/68

W72

Opcjonalne złącze / Optional connection:

E 20

numer katalogowy catalogue number	zdjęcie photo	przewód cable / wires	źródło światła light source	strona montażu assembly side	napięcie pracy voltage	oświetlenie tablicy license plate light	światło pozycyjne position light	szt. pcs
408		17cm LgY-S	LED	UNIVERSAL	12V-24V	●		35
409		17cm LgY-S	LED	UNIVERSAL	12V-24V	●	●	35

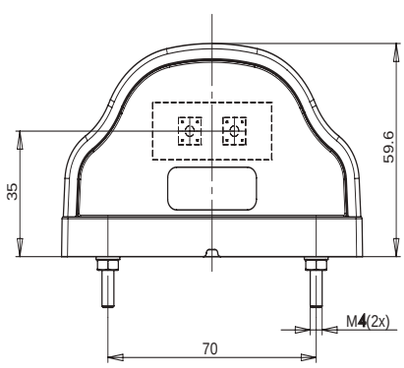

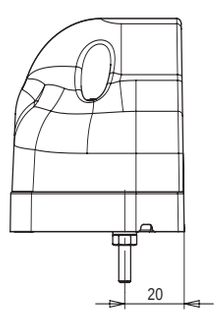

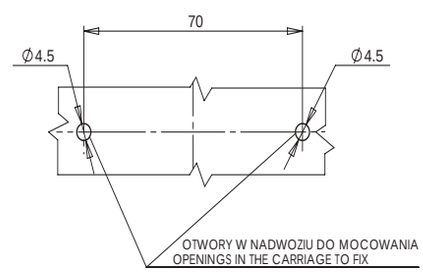

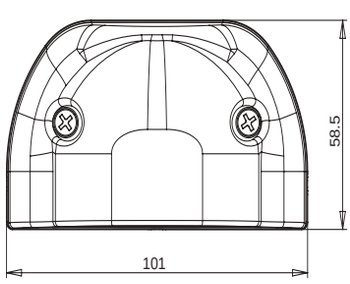

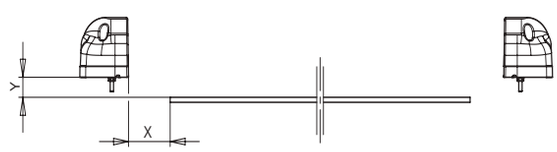

Ten produkt dostępny jest również ze złączem Jaeger. Wszystkie produkty ze złączem Jaeger oznaczone zostały literką „J" w numerze katalogowym.
Przy składaniu zamówienia należy pamiętać, aby wybrać produkt z właściwym dla siebie wyprowadzeniem prądowym.
This product is also available with a Jaeger connection. All products with the Jaeger connection have received the „J" letters in their part numbers.
One has to remember that a product with a proper current output has to be chosen when the order is placed.

W88

lampa oświetlenia tablicy rejestracyjnej
license plate lamp

IP66/68

Opcjonalne złącze / Optional connection:

numer katalogowy catalogue number	zdjęcie photo	przewód cable / wires	źródło światła light source	strona montażu assembly side	napięcie pracy voltage	oświetlenie tablicy license plate light	szt. pcs
730		17cm LgY-S	LED	UNIVERSAL	12V-24V	●	35

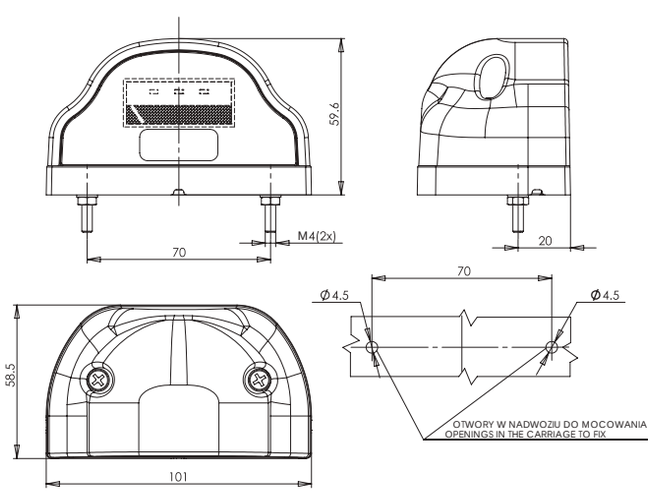

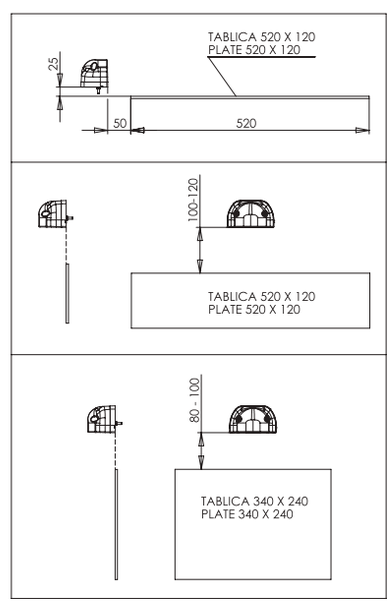

Ten produkt dostępny jest również ze złączem Jaeger. Wszystkie produkty ze złączem Jaeger oznaczone zostały literką „J" w numerze katalogowym.
Przy składaniu zamówienia należy pamiętać, aby wybrać produkt z właściwym dla siebie wyprowadzeniem prądowym.
This product is also available with a Jaeger connection. All products with the Jaeger connection have received the „J" letters in their part numbers.
One has to remember that a product with a proper current output has to be chosen when the order is placed.

lampa oświetlenia tablicy rejestracyjnej
license plate lamp
IP66/68

W133

E 20

numer katalogowy catalogue number	zdjęcie photo	przewód cable / wires	źródło światła light source	strona montażu assembly side	napięcie pracy voltage	oświetlenie tablicy license plate light	szt. pcs
982		24cm LgY-S	LED	UNIVERSAL	12V-24V	●	100

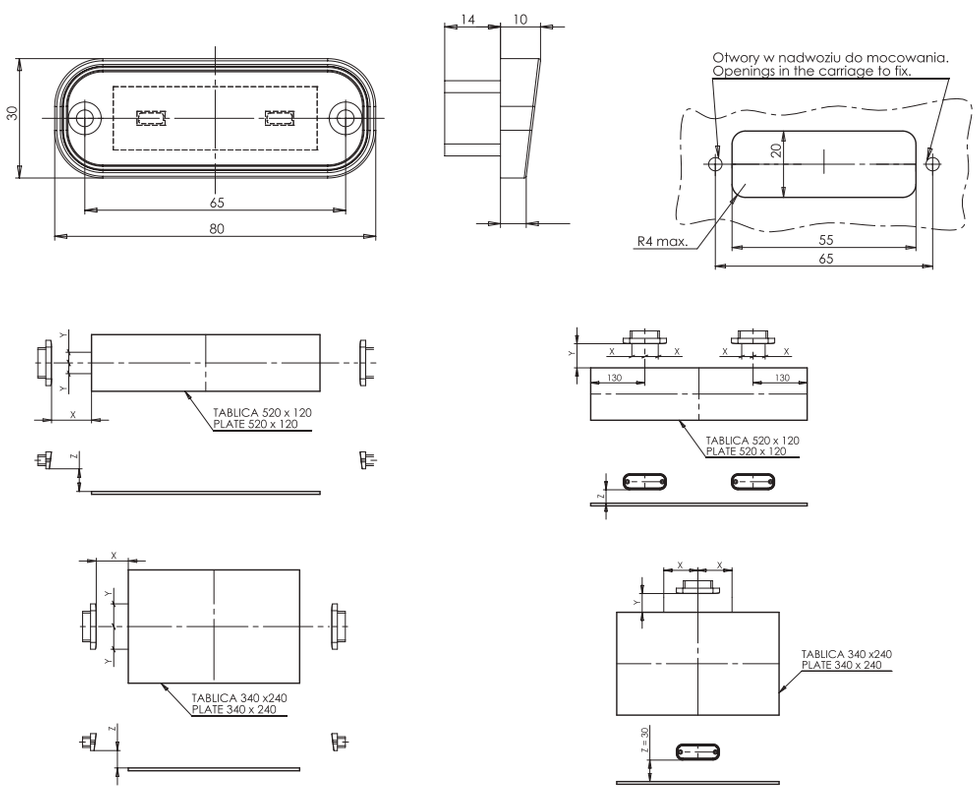

more on: **www.was.eu**

W253 ramka z oświetleniem tablicy rejestracyjnej
frame with license plate light

IP6K9K

E 20

numer katalogowy catalogue number	zdjęcie photo	przewód cable / wires	źródło światła light source	strona montażu assembly side	napięcie pracy voltage	oświetlenie tablicy license plate light	szt. pcs
2100		200cm YLY-S	LED	UNIVERSAL	12V|24V	●	100

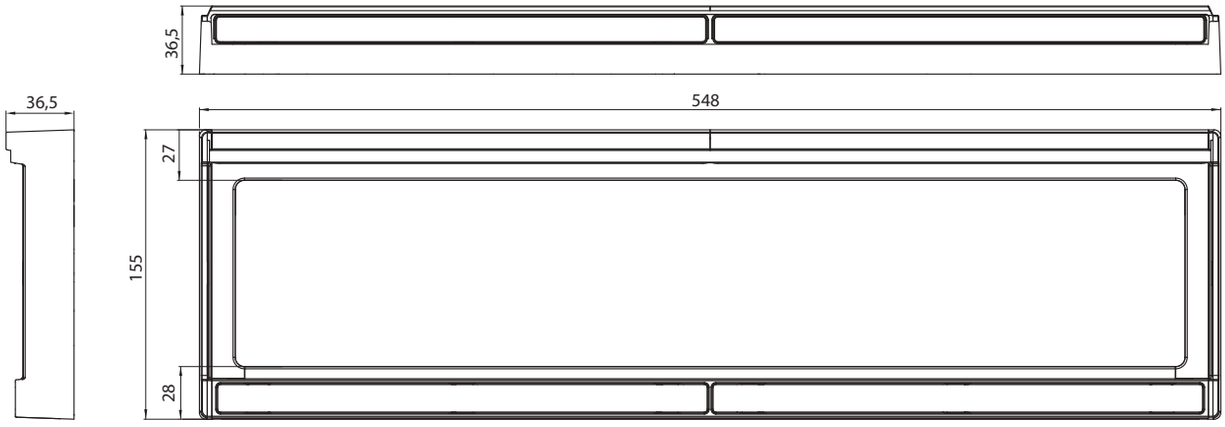

Notatki
Notes

Przednie lampy drogowe przeciwmgłowe i do jazdy dziennej

Driving, fog and DRL lamps

nowa seria lamp drogowych 7 calowych /
new series of 7 inch road lamps **W257**

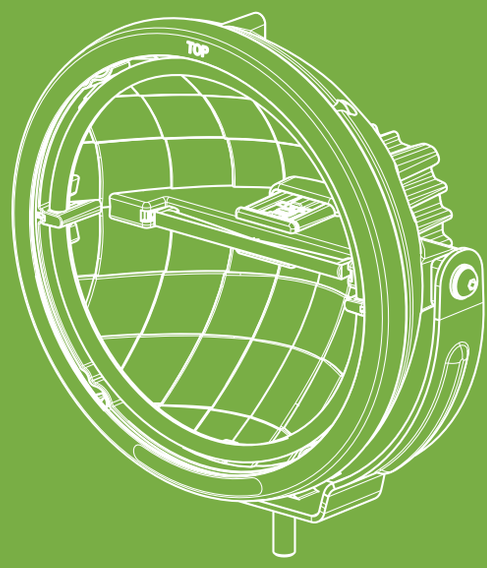

22 serie lamp/lamp series
194 lampy/lamps

W50

strona/page 1

W51

2

W89

3

W85

4

W86

5

W96

6

W116 30

7

W116 ECO

8

W149

9

W176

10

W180N

11

W181

12

W182N, W183

13

W221

14

W222

17

W223 PANTERA

20

W223 DOUBLE

23

W224

24

W239

25

W242

26

W257

27

W257

28

W50

lampa do jazdy dziennej
daytime running light

IP66/68

numer katalogowy catalogue number	zdjęcie photo	przewód cable / wires	źródło światła light source	strona montażu assembly side	napięcie pracy voltage	światło jazdy dziennej daytime running light	szt. pcs
243		250cm YLY-S	LED	UNIVERSAL	12V-24V	●	12

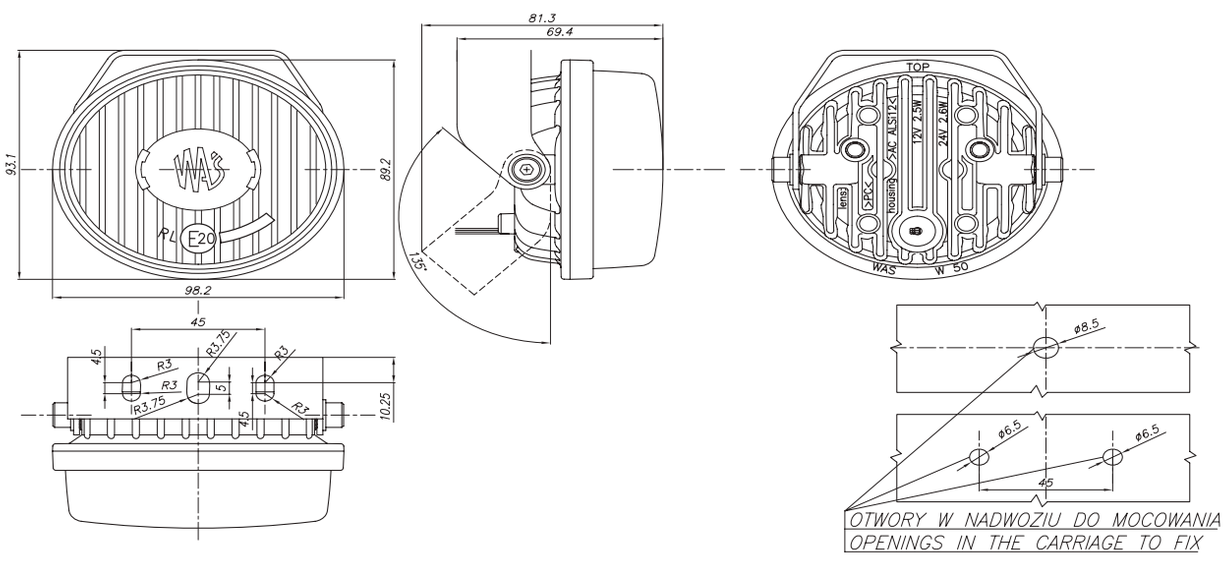

więcej na: **www.was.eu**

lampa pozycyjna i do jazdy dziennej
daytime running and front position light

IP6K9K

W51

E 20

numer katalogowy catalogue number	zdjęcie photo	przewód cable / wires	źródło światła light source	strona montażu assembly side	napięcie pracy voltage	światło jazdy dziennej daytime running light	światło pozycyjne przednie front position light	szt. pcs
271		250cm YLY-S	LED	UNIVERSAL	12V-24V	●	●	24

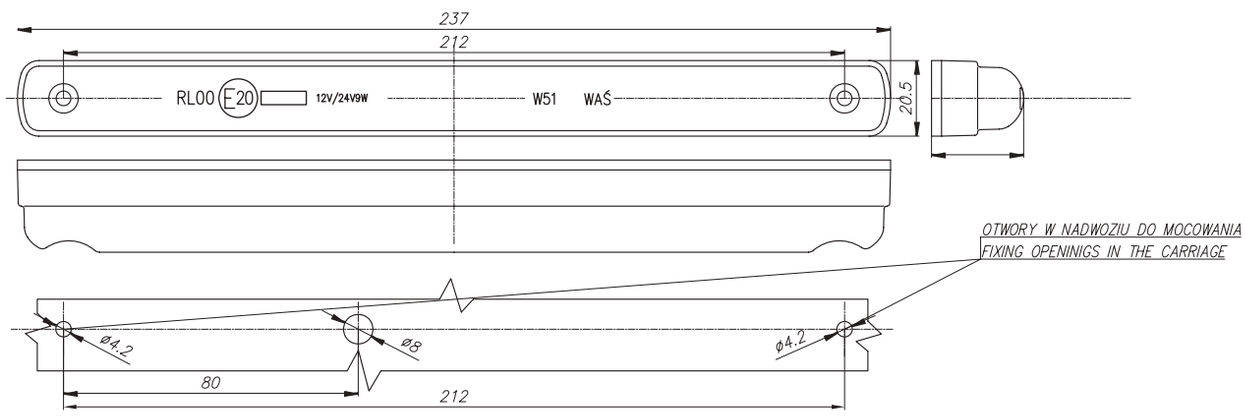

Przednie lampy drogowe, przeciwmgłowe i do jazdy dziennej
Driving, fog and DRL lamps

more on: **www.was.eu**

W89

lampa do jazdy dziennej
daytime running light

IP6K9K

E 20

numer katalogowy catalogue number	zdjęcie photo	przewód cable / wires	źródło światła light source	strona montażu assembly side	napięcie pracy voltage	światło jazdy dziennej daytime running light	szt. pcs
704		250cm YLY-S	LED	UNIVERSAL	12V-24V	●	24

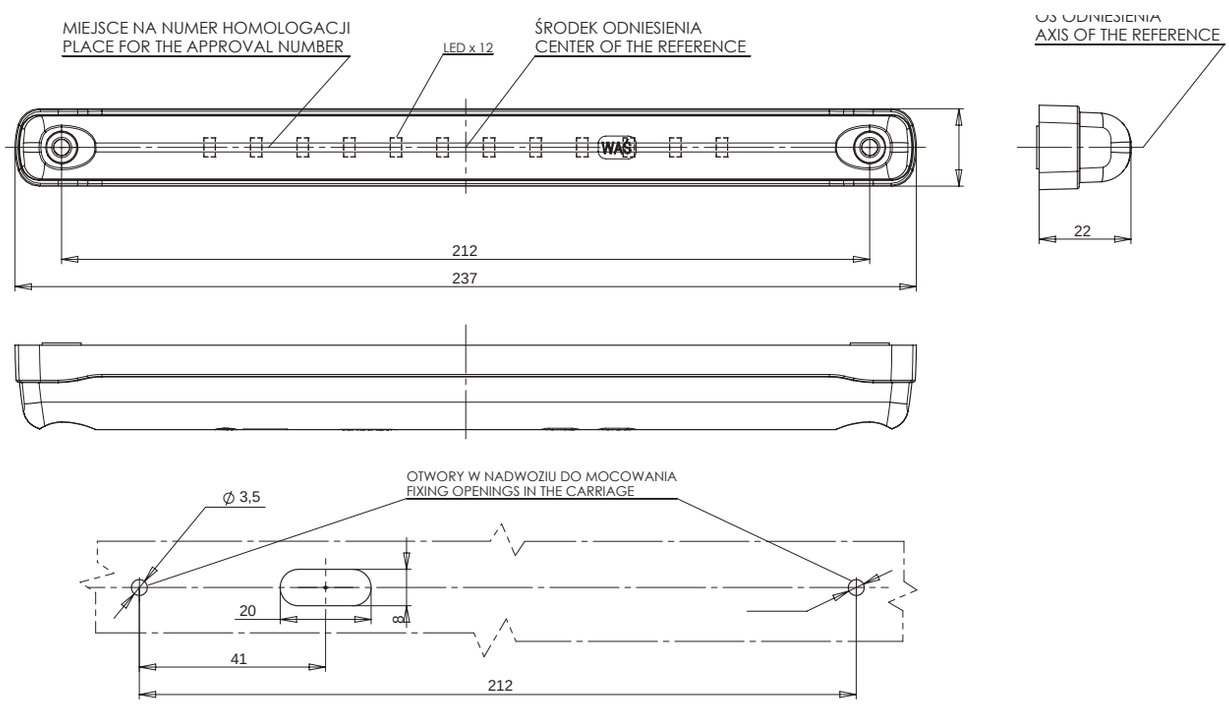

lampa do jazdy dziennej
daytime running light

IP6K9K

W85

E 20

numer katalogowy catalogue number	zdjęcie photo	przewód cable / wires	źródło światła light source	strona montażu assembly side	napięcie pracy voltage	światło jazdy dziennej daytime running light	szt. pcs
705		245cm YLY-S	LED	UNIVERSAL	12V-24V	●	24

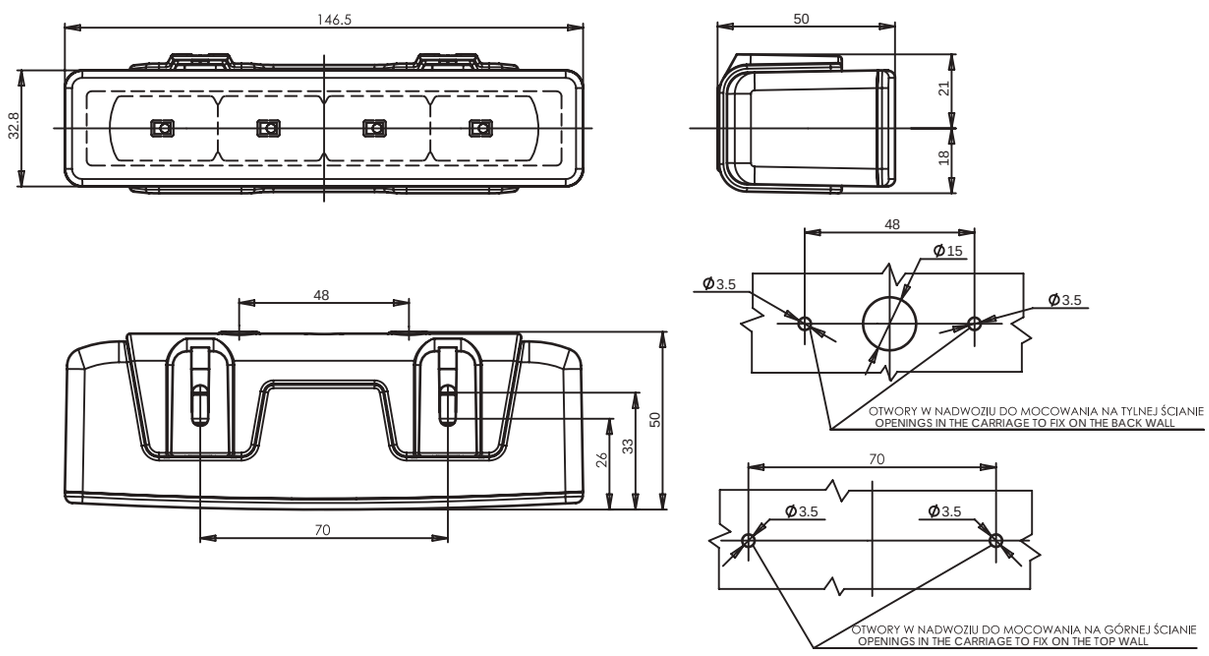

W86

lampa do jazdy dziennej
daytime running light

IP6K9K

E 20

numer katalogowy catalogue number	zdjęcie photo	przewód cable / wires	źródło światła light source	strona montażu assembly side	napięcie pracy voltage	światło jazdy dziennej daytime running light	szt. pcs
706		245cm YLY-S	LED	UNIVERSAL	12V-24V	●	24

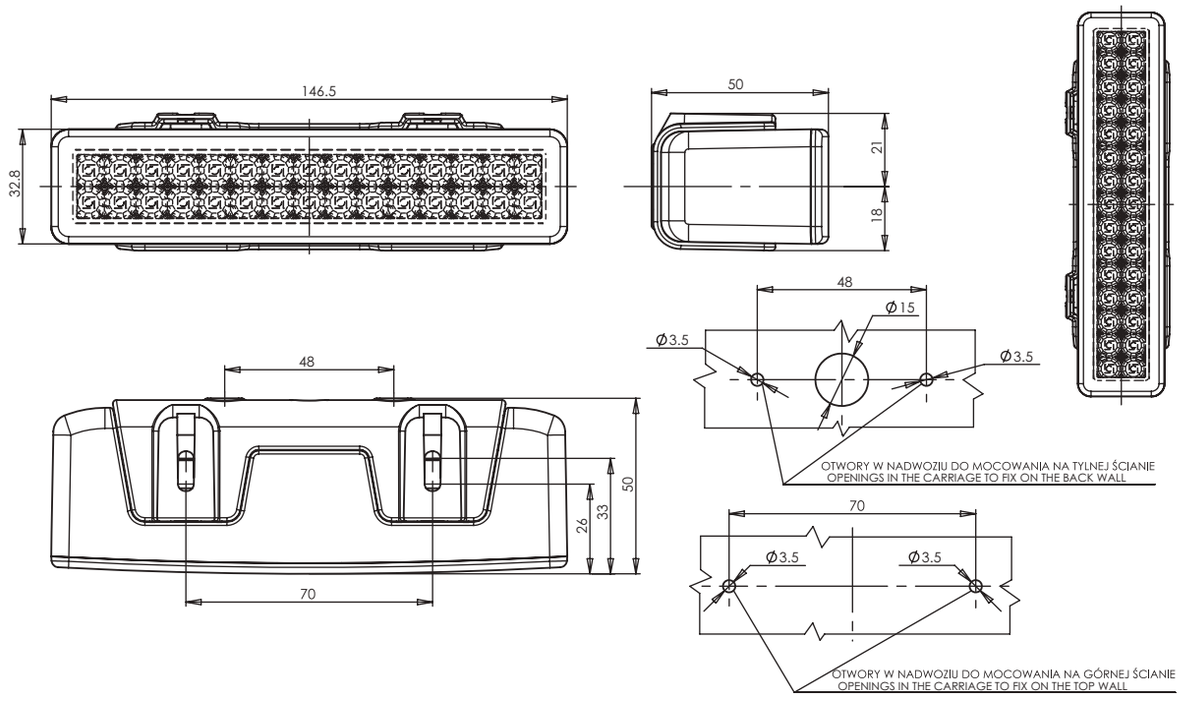

lampa do jazdy dziennej
daytime running light

IP6K9K

W96

E 20

numer katalogowy catalogue number	zdjęcie photo	przewód cable / wires	źródło światła light source	strona montażu assembly side	napięcie pracy voltage	światło jazdy dziennej daytime running light	szt. pcs
799		245cm YLY-S	LED	UNIVERSAL	12V-24V	●	24

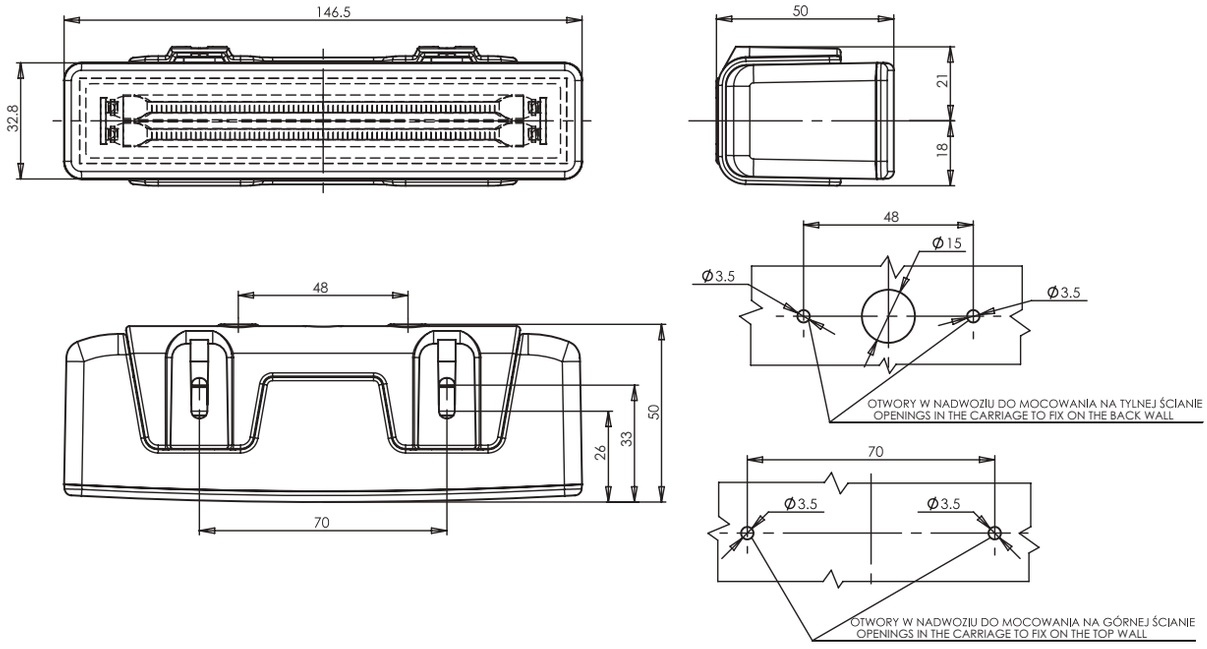

W116 30

lampa drogowa i pozycyjna przednia
driving and front position lamp

IP66/68

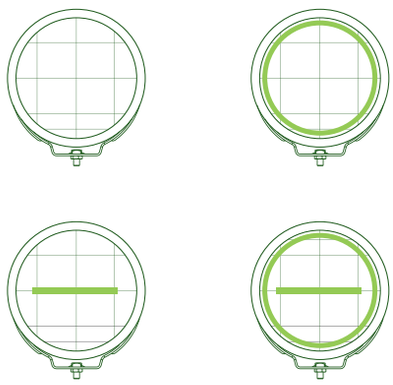

numer katalogowy catalogue number	zdjęcie photo	przewód cable / wires	źródło światła light source	strona montażu assembly side	napięcie pracy voltage	pozycyjne przednie (ring) front position (ring)	pozycyjne przednie (linie) front position (line)	światło drogowe high-beam light	liczba cechowania reference mark	szt. pcs
869 30		300cm YLY-S	LED	UNIVERSAL	12V-24V			●	30	3
870 30		300cm YLY-S	LED	UNIVERSAL	12V-24V	●		●	30	3
871 30		300cm YLY-S	LED	UNIVERSAL	12V-24V		●	●	30	3
872 30		300cm YLY-S	LED	UNIVERSAL	12V-24V	●	●	●	30	3

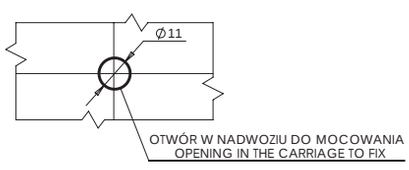

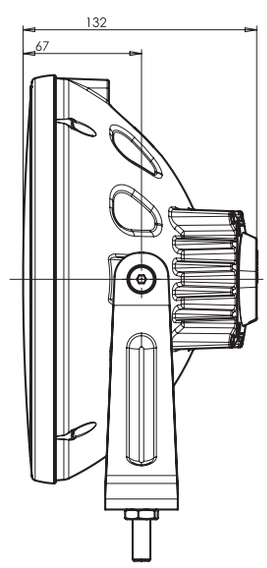

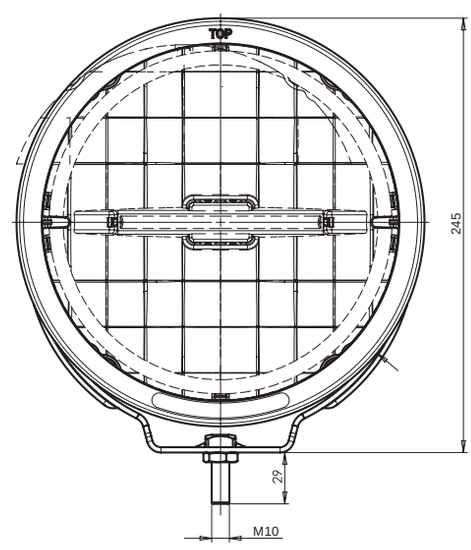

W116 ECO

lampa drogowa i pozycyjna przednia
driving and front position lamp

IP66/68

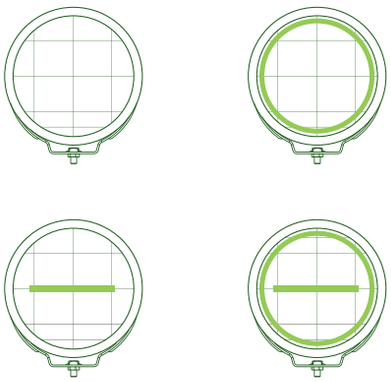

High luminous intensity
FULL LED
215000 candelas

E 20

numer katalogowy catalogue number	zdjęcie photo	przewód cable / wires	źródło światła light source	strona montażu assembly side	napięcie pracy voltage	pozycyjne przednie (ring) front position (ring)	pozycyjne przednie (linie) front position (line)	światło drogowe high-beam light	liczba cechowania reference mark	szt. pcs
869 ECO		300cm YLY-S	LED	UNIVERSAL	12V-24V			●	50	3
870 ECO		300cm YLY-S	LED	UNIVERSAL	12V-24V	●		●	50	3
871 ECO		300cm YLY-S	LED	UNIVERSAL	12V-24V		●	●	50	3
872 ECO		300cm YLY-S	LED	UNIVERSAL	12V-24V	●	●	●	50	3

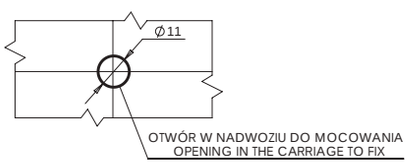

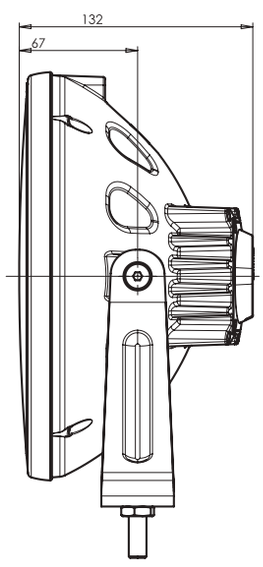

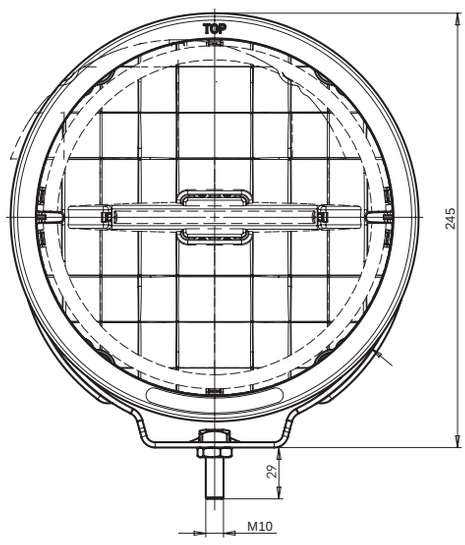

more on: www.was.eu

W149 lampa drogowa LED
LED driving lamp
IP66/68

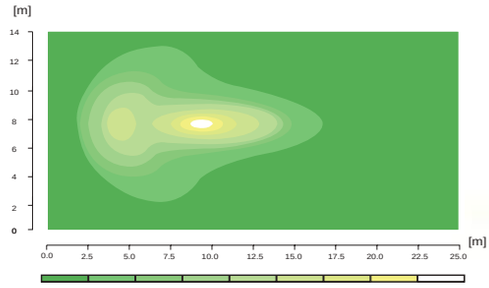

	numer katalogowy catalogue number	zdjęcie photo	przewód cable / wires	źródło światła light source	strona montażu assembly side	napięcie pracy voltage	światło drogowe high-beam light	przewód zwykły round cable	przewód ze złączem Superseal cable with connector Superseal	szt. pcs
	1101		250cm YLY-S	LED	UNIVERSAL	12V-24V	●	●		10
*	**1101/I**		250cm YLY-S	LED	UNIVERSAL	12V-24V	●		●	10

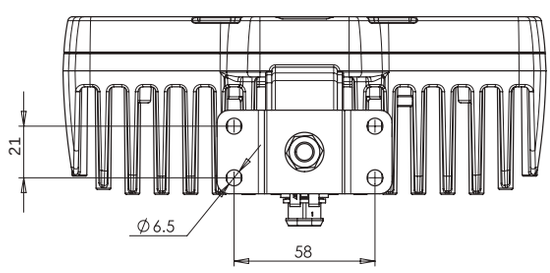

OTWORY W NADWOZIU DO MOCOWANIA
OPENINGS IN THE CARRIAGE TO FIX

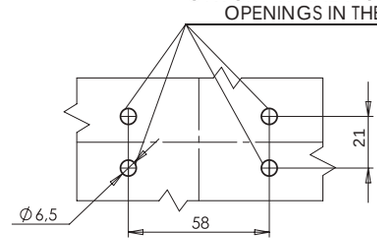

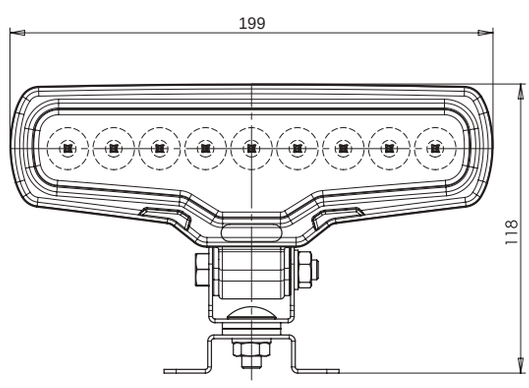

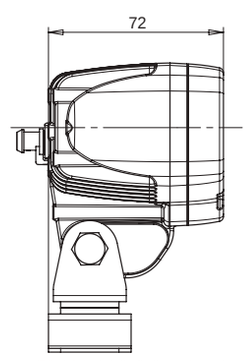

WERSJA MOCOWANIA I
MOUNTING VERSION I

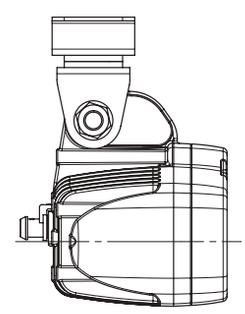

WERSJA MOCOWANIA II
MOUNTING VERSION II

lampa do jazdy dziennej
daytime running light

IP66/68

W176

E 20

numer katalogowy catalogue number	zdjęcie photo	przewód cable / wires	źródło światła light source	strona montażu assembly side	napięcie pracy voltage	światło jazdy dziennej daytime running light	szt. pcs
1226		250cm YLY-S	LED	UNIVERSAL	12V-24V	●	15

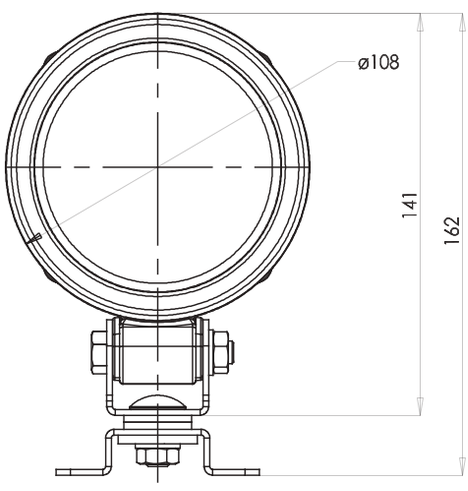

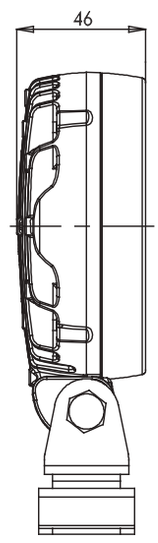

WERSJA MOCOWANIA I
MOUNTING VERSION I

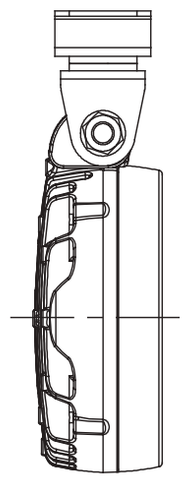

WERSJA MOCOWANIA II
MOUNTING VERSION II

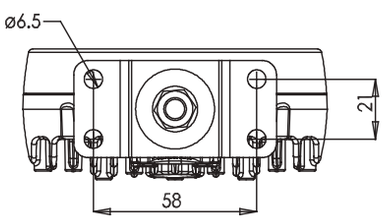

OTWORY W NADWOZIU DO MOCOWANIA
OPENINGS IN THE CARRIAGE TO FIX

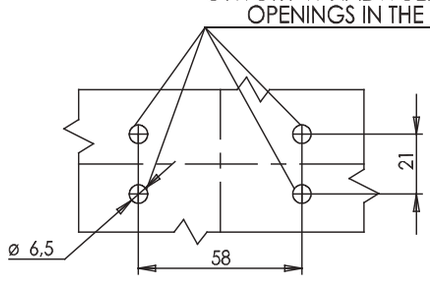

W180N

lampa do jazdy dziennej
daytime running light

IP66/68

E 20

numer katalogowy catalogue number	typ type	zdjęcie photo	przewód cable / wires	źródło światła light source	strona montażu assembly side	napięcie pracy voltage	światło jazdy dziennej daytime running light	neon neon	szt. pcs
1252	W180		200cm YLY-S	LED	UNIVERSAL	12V-24V	●		18
1253	W180N		200cm YLY-S	LED	UNIVERSAL	12V-24V	●	●	18

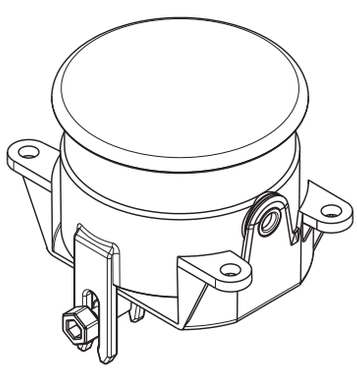

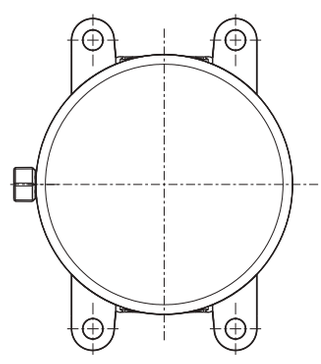

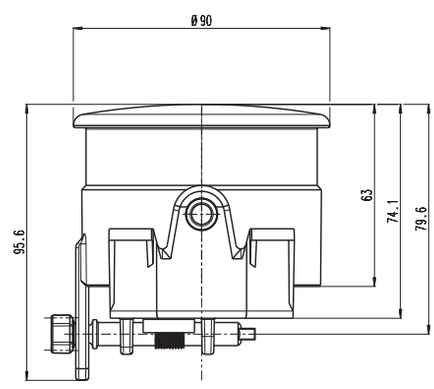

lampa przeciwmgielna przednia
front fog lamp
IP66/68

W181

E 20

numer katalogowy catalogue number	zdjęcie photo	przewód cable / wires	źródło światła light source	strona montażu assembly side	napięcie pracy voltage	światło przeciwmgielne fog light	szt. pcs
1254		200cm YLY-S	LED	UNIVERSAL	12V-24V	●	18

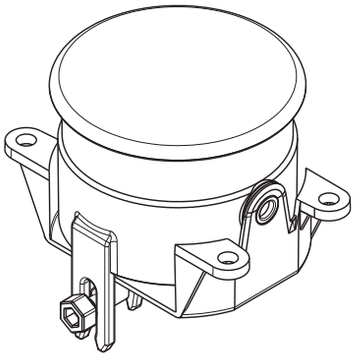

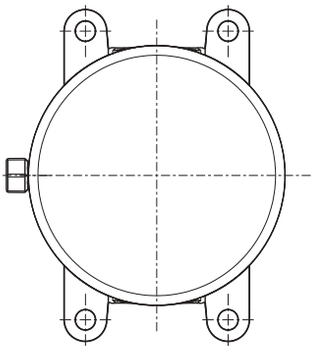

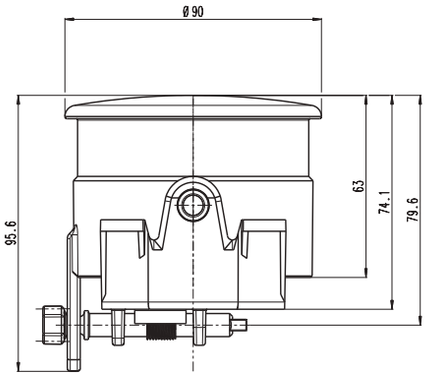

Przednie lampy drogowe, przeciwmgłowe i do jazdy dziennej
Driving, fog and DRL lamps

more on: **www.was.eu**

W182N W183

lampy przeciwmgielne i do jazdy dziennej
fog and DRL lamps

IP66/68

E 20

numer katalogowy catalogue number	typ type	zdjęcie photo	przewód cable / wires	źródło światła light source	strona montażu assembly side	napięcie pracy voltage	światło przeciwmgielne fog light	światło jazdy dziennej daytime running light	neon neon	szt. pcs
1255	W182		200cm YLY-S	LED	UNIVERSAL	12V-24V	●	●		18
1256	W182N		200cm YLY-S	LED	UNIVERSAL	12V-24V	●	●	●	18
1257	W183		200cm YLY-S	LED	UNIVERSAL	12V-24V	●	●		18
1355	W182		200cm YLY-S	LED	UNIVERSAL	12V-24V		●		18
1356	W182N		200cm YLY-S	LED	UNIVERSAL	12V-24V		●	●	18
1357	W183		200cm YLY-S	LED	UNIVERSAL	12V-24V		●		18

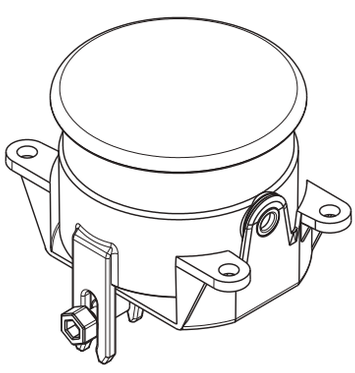

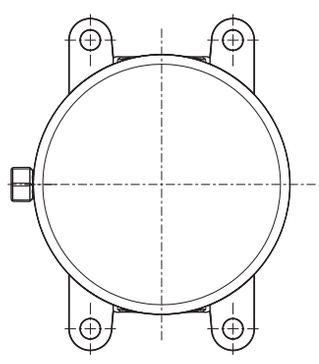

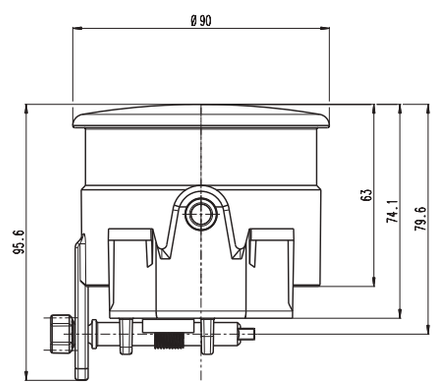

lampa zespolona przednia lub offroad
multifunctional front lamp or offroad

IP6K9K

W221

12V-24V

ŚWIATŁO DROGOWE lub ŚWIATŁO ROBOCZE (wersja OFFROAD)
HIGH-BEAM LIGHT or WORK LIGHT (OFFROAD version)

Double flash 129 FPM

ŚWIATŁO POZYCYJNE PRZEDNIE lub ŚWIATŁO DEKORACYJNE (wersja OFFROAD)
FRONT POSITION LIGHT or DECORATION LIGHT (OFFROAD version)

ŚWIATŁO OSTRZEGAWCZE lub ŚWIATŁO BŁYSKOWE (wersja OFFROAD) ŻÓŁTE LUB NIEBIESKIE
WARNING LIGHT or FLASH LIGHT (OFFROAD version) AMBER OR BLUE

REGULAR

- wersja standardowa REGULAR version
- wersja z ciemnym kloszem DARK version
- wersja ciemna z ciemnym kloszem SUPER DARK version
- światło drogowe high-beam light
- światło pozycyjne A1 position light A1
- światło pozycyjne A2 position light A2
- światło pozycyjne A3 position light A3

DARK

- światło ostrzegawcze żółte amber warning light
- światło ostrzegawcze niebieskie blue warning light
- światło robocze skupione focused work light
- światło robocze rozproszone diffused work light

S. DARK

- podświetlenie górne stałe top decoration light
- podświetlenie dolne stałe bottom decoration light
- górna aniamacja światła top light animation
- dolna animacja światła bottom light animation
- światło błyskowe żółte amber flash light
- światło błyskowe niebieskie blue flash light

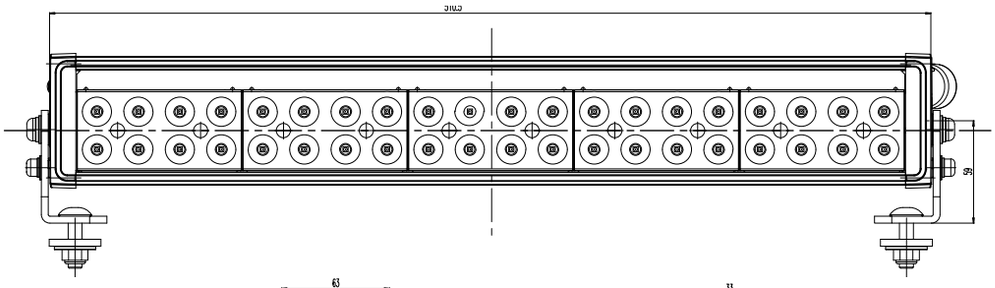

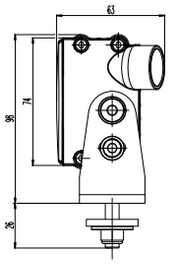

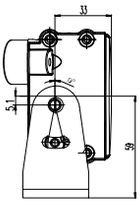

Przednie lampy drogowe, przeciwmgłowe i do jazdy dziennej
Driving, fog and DRL lamps

more on: **www.was.eu**

W221

lampa zespolona przednia lub offroad
multifunctional front lamp or offroad

IP6K9K

			światło ostrzegawcze lub światło błyskowe (dla wersji offroad) / warning light or flash light (for offroad version)								
			żółte / amber XA1			niebieskie / blue XB1			brak / without		
			regular	ciemny/ dark	super ciemny/ super dark	regular	ciemny/ dark	super ciemny/ super dark	regular	ciemny/ dark	super ciemny/ super dark
z homologacja drogową / with approval for public road usage	światło drogowe HR / high-beam light HR	bez światła pozycyjnego przedniego / without front position light	1544	1544 DARK	x	1545	1545 DARK	x	x	x	x
		ze światłem pozycyjnym / with position light A3	x	x	x	x	x	x	1540	1540 DARK	1540 S. DARK
		ze światłem pozycyjnym / with position light A2	1546	1546 DARK	1546 S. DARK	1547	1547 DARK	1547 S. DARK	x	x	x
		ze światłem pozycyjnym / with position light A1	x	x	x	x	x	x	1541	1541 DARK	1541 S. DARK
bez homologacji drogowej OFFROAD / OFFROAD max power without approval for public road usage	światło robocze skupione / work light focused W/L	podświetlenie stałe góra - dół / with top - bottom light	x	x	x	x	x	x	1542 OFFROAD	1542 DARK OFFROAD	1542 S. DARK OFFROAD
	rozproszone / diffused W/L		x	x	x	x	x	x	1543 OFFROAD	1543 DARK OFFROAD	1543 S. DARK OFFROAD
	skupione / focused W/L	podświetlenie dolne stałe / with bottom light	1548 OFFROAD	1548 DARK OFFROAD	1548 S. DARK OFFROAD	1550 OFFROAD	1550 DARK OFFROAD	1550 S. DARK OFFROAD	x	x	x
	rozproszone / diffused W/L		1549 OFFROAD	1549 DARK OFFROAD	1549 S. DARK OFFROAD	1551 OFFROAD	1551 DARK OFFROAD	1551 S. DARK OFFROAD	x	x	x
	skupione / focused W/L	górna i dolna animacja światła / top and bottom light animation	x	x	x	x	x	x	1552 OFFROAD	1552 DARK OFFROAD	1552 S. DARK OFFROAD
	rozproszone / diffused W/L		x	x	x	x	x	x	1553 OFFROAD	1553 DARK OFFROAD	1553 S. DARK OFFROAD
	skupione / focused W/L	dolna animacja światła / top and bottom light animation	1554 OFFROAD	1554 DARK OFFROAD	1554 S. DARK OFFROAD	1556 OFFROAD	1556 DARK OFFROAD	1556 S. DARK OFFROAD	x	x	x
	rozproszone / diffused W/L		1555 OFFROAD	1555 DARK OFFROAD	1555 S. DARK OFFROAD	1557 OFFROAD	1557 DARK OFFROAD	1557 S. DARK OFFROAD	x	x	x
	skupione / focused W/L	podświetlenie górne stałe, animacja dół / top light on and bottom light animation	x	x	x	x	x	x	1558 OFFROAD	1558 DARK OFFROAD	1558 S. DARK OFFROAD
	rozproszone / diffused W/L		x	x	x	x	x	x	1559 OFFROAD	1559 DARK OFFROAD	1559 S. DARK OFFROAD
	skupione / focused W/L	podświetlenie dolne stałe, animacja góra / bottom light on and top light animation	x	x	x	x	x	x	1560 OFFROAD	1560 DARK OFFROAD	1560 S. DARK OFFROAD
	rozproszone / diffused W/L		x	x	x	x	x	x	1561 OFFROAD	1561 DARK OFFROAD	1561 S. DARK OFFROAD

lampa zespolona przednia lub offroad
multifunctional front lamp or offroad

IP6K9K

W221

Dane techniczne / Technical Details

Homologacje / Approval:	E20, R7, R10, R65, R112
Waga lampy / Lamp weight:	max. 3kg
Temperatura barwowa / Color temperature:	5700 K
Korpus / Body:	Aluminium

Pobór mocy / Power consumption		W221	W221 OFFROAD	
	LED	12V/24V	12V/24V	
HR - światło drogowe / high-beam light	40	146W		
A1 - światło pozycyjne przednie / front position light	30	6,5W		
A2 - światło pozycyjne przednie / front position light	53	6,8W		
A3 - światło pozycyjne przednie / front position light	83	13,2W		
XA1 - światło ostrzegawcze żółte / amber warning light	60	26W		
XB1 - światło ostrzegawcze niebieskie / blue warning light	60	46W		
światło robocze / work light	40		146W	
animacja światła górnego pozytyw - negatyw / top light animation positiv - negativ	30		8W	2W
animacja światła dolnego pozytyw - negatyw / bottom light animation positiv - negativ	53		10W	3W
światło dekoracyjne górne / top decoration light	30		6,4W	
światło decoracyjne dolne / bottom decoration light	53		6,8W	
światło błyskowe / flash light	60		46W	

Strumień świetlny / Luminous flux	Światło drogowe HR / HR - High-beam light		Światło robocze W/L / W/L - Work light	
	W221	W221 DARK SUPER DARK	W221	W221 DARK SUPER DARK
teoretyczny strumień świetlny / theoretical luminous flux	16000 lm	16000 lm	16000 lm	16000 lm
strumień świetlny zmierzony w momencie włączenia lampy / luminous flux measured when the lamp is turned on	15000 lm +/-10%	7260 lm +/-10%	15000 lm +/-10%	7260 lm +/-10%
strumień świetlny zmierzony po 1 godzinie od włączenia / luminous flux measured after 1 hour	13200 lm +/-10%	6330 lm +/-10%	13200 lm +/-10%	6330 lm +/-10%
liczba cechowania / reference mark	30	17,5		

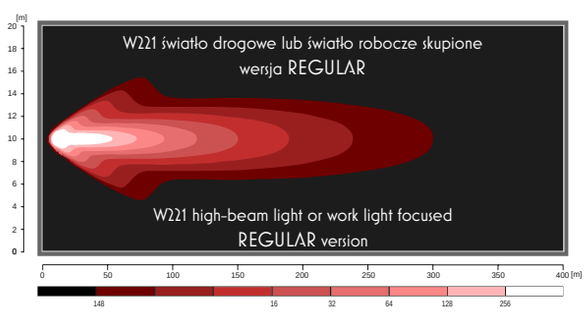

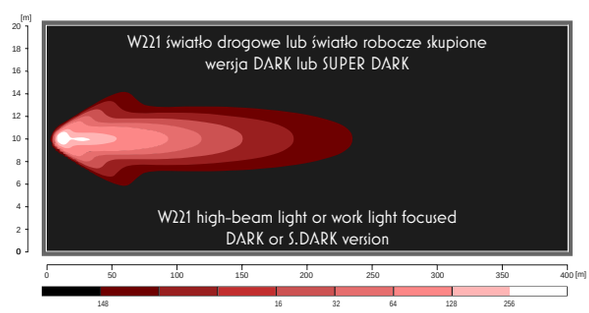

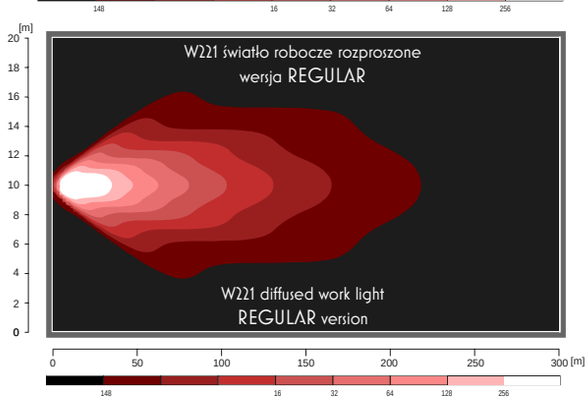

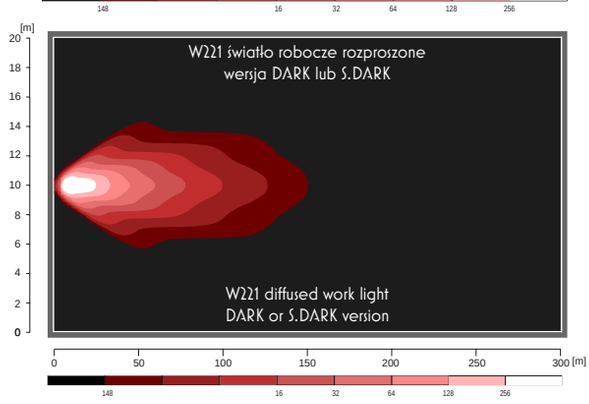

more on: www.was.eu

W222 lampa zespolona przednia lub offroad
multifunctional front lamp or offroad

IP6K9K

12V-24V

E 20

ŚWIATŁO DROGOWE lub ŚWIATŁO ROBOCZE (wersja OFFROAD)
HIGH-BEAM LIGHT or WORK LIGHT (OFFROAD version)

ŚWIATŁO POZYCYJNE PRZEDNIE lub ŚWIATŁO DEKORACYJNE (wersja OFFROAD)
FRONT POSITION LIGHT or DECORATION LIGHT (OFFROAD version)

ŚWIATŁO OSTRZEGAWCZE lub ŚWIATŁO BŁYSKOWE (wersja OFFROAD) ŻÓŁTE LUB NIEBIESKIE
WARNING LIGHT or FLASH LIGHT (OFFROAD version) AMBER OR BLUE

Double flash 129 FPM **R65**

REGULAR

DARK

S. DARK

- wersja standardowa / REGULAR version
- wersja z ciemnym kloszem / DARK version
- wersja ciemna z ciemnym kloszem / SUPER DARK version
- światło drogowe / high-beam light
- światło pozycyjne A1 / position light A1
- światło pozycyjne A2 / position light A2
- światło pozycyjne A3 / position light A3
- światło ostrzegawcze żółte / amber warning light
- światło ostrzegawcze niebieskie / blue warning light
- światło robocze skupione / focused work light
- światło robocze rozproszone / diffused work light
- podświetlenie górne stałe / top decoration light
- podświetlenie dolne stałe / bottom decoration light
- górna aniamacja światła / top light animation
- dolna animacja światła / bottom light animation
- światło błyskowe żółte / amber flash light
- światło błyskowe niebieskie / blue flash light

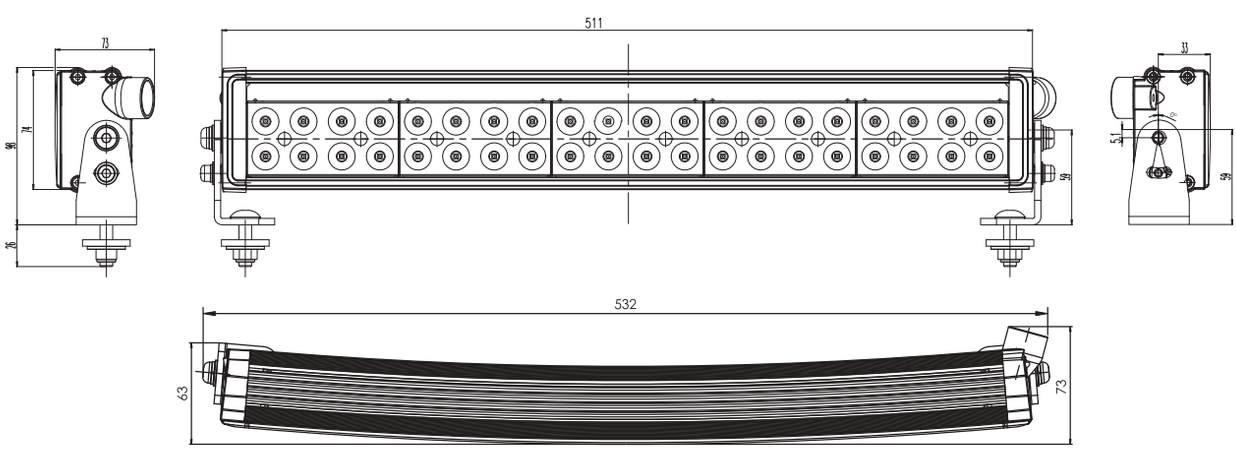

lampa zespolona przednia lub offroad
multifunctional front lamp or offroad

IP6K9K

W222

			światło ostrzegawcze lub światło błyskowe (dla wersji offroad) / warning light or flash light (for offroad version)								
			żółte / amber XA1			niebieskie / blue XB1			brak / without		
			regular	ciemny/ dark	super ciemny/ super dark	regular	ciemny/ dark	super ciemny/ super dark	regular	ciemny/ dark	super ciemny/ super dark
z homologacja drogową / with approval for public road usage	światło drogowe HR / high-beam light HR	bez światła pozycyjnego przedniego / without front position light	1566	1566 DARK	x	1567	1567 DARK	x	x	x	x
		ze światłem pozycyjnym / with position light A3	x	x	x	x	x	x	1562	1562 DARK	1562 S. DARK
		ze światłem pozycyjnym / with position light A2	1568	1568 DARK	1568 S. DARK	1569	1569 DARK	1569 S. DARK	x	x	x
		ze światłem pozycyjnym / with position light A1	x	x	x	x	x	x	1563	1563 DARK	1563 S. DARK
bez homologacji drogowej OFFROAD / OFFROAD max power without approval for public road usage	światło robocze skupione / work light focused W/L	podświetlenie stałe góra - dół / with top - bottom light	x	x	x	x	x	x	1564 OFFROAD	1564 DARK OFFROAD	1564 S. DARK OFFROAD
	rozproszone / diffused W/L		x	x	x	x	x	x	1565 OFFROAD	1565 DARK OFFROAD	1565 S. DARK OFFROAD
	skupione / focused W/L	podświetlenie dolne stałe / with bottom light	1570 OFFROAD	1570 DARK OFFROAD	1570 S. DARK OFFROAD	1572 OFFROAD	1572 DARK OFFROAD	1572 S. DARK OFFROAD	x	x	x
	rozproszone / diffused W/L		1571 OFFROAD	1571 DARK OFFROAD	1571 S. DARK OFFROAD	1573 OFFROAD	1573 DARK OFFROAD	1573 S. DARK OFFROAD	x	x	x
	skupione / focused W/L	górna i dolna animacja światła / top and bottom light animation	x	x	x	x	x	x	1574 OFFROAD	1574 DARK OFFROAD	1574 S. DARK OFFROAD
	rozproszone / diffused W/L		x	x	x	x	x	x	1575 OFFROAD	1575 DARK OFFROAD	1575 S. DARK OFFROAD
	skupione / focused W/L	dolna animacja światła / top and bottom light animation	1576 OFFROAD	1576 DARK OFFROAD	1576 S. DARK OFFROAD	1578 OFFROAD	1578 DARK OFFROAD	1578 S. DARK OFFROAD	x	x	x
	rozproszone / diffused W/L		1577 OFFROAD	1577 DARK OFFROAD	1577 S. DARK OFFROAD	1579 OFFROAD	1579 DARK OFFROAD	1579 S. DARK OFFROAD	x	x	x
	skupione / focused W/L	podświetlenie górne stałe, animacja dół / top light on and bottom light animation	x	x	x	x	x	x	1580 OFFROAD	1580 DARK OFFROAD	1580 S. DARK OFFROAD
	rozproszone / diffused W/L		x	x	x	x	x	x	1581 OFFROAD	1581 DARK OFFROAD	1581 S. DARK OFFROAD
	skupione / focused W/L	podświetlenie dolne stałe, animacja góra / bottom light on and top light animation	x	x	x	x	x	x	1582 OFFROAD	1582 DARK OFFROAD	1582 S. DARK OFFROAD
	rozproszone / diffused W/L		x	x	x	x	x	x	1583 OFFROAD	1583 DARK OFFROAD	1583 S. DARK OFFROAD

more on: **www.was.eu**

W222 lampa zespolona przednia lub offroad
multifunctional front lamp or offroad
IP6K9K

Dane techniczne / Technical Details

Homologacje / Approval:	E20, R7, R10, R65, R112
Waga lampy / Lamp weight:	max. 3kg
Temperatura barwowa / Color temperature:	5700 K
Korpus / Body:	Aluminium

Pobór mocy / Power consumption		W222	W222 OFFROAD	
	LED	12V/24V	12V/24V	
HR - światło drogowe / high-beam light	40	120W		
A1 - światło pozycyjne przednie / front position light	30	6,4W		
A2 - światło pozycyjne przednie / front position light	53	6,8W		
A3 - światło pozycyjne przednie / front position light	83	13,2W		
XA1 - światło ostrzegawcze żółte / amber warning light	60	46W		
XB1 - światło ostrzegawcze niebieskie / blue warning light	60	46W		
światło robocze / work light	40		120W	
animacja światła górnego pozytyw - negatyw / top light animation positiv - negativ	30		8W	2W
animacja światła dolnego pozytyw - negatyw / bottom light animation positiv - negativ	53		10W	3W
światło dekoracyjne górne / top decoration light	30		6,4W	
światło decoracyjne dolne / bottom decoration light	53		6,8W	
światło błyskowe / flash light	60		46W	

Strumień świetlny / Luminous flux	Światło drogowe HR / HR - High-beam light		Światło robocze W/L / W/L - Work light	
	W222	W222 DARK SUPER DARK	W222	W222 DARK SUPER DARK
teoretyczny strumień świetlny / theoretical luminous flux	14400 lm	14400 lm	14400 lm	14400 lm
strumień świetlny zmierzony w momencie włączenia lampy / luminous flux measured when the lamp is turned on	13480 lm +/-10%	6140 lm +/-10%	13480 lm +/-10%	6140 lm +/-10%
strumień świetlny zmierzony po 1 godzinie od włączenia / luminous flux measured after 1 hour	12100 lm +/-10%	5500 lm +/-10%	12100 lm +/-10%	5500 lm +/-10%
liczba cechowania / reference mark	25	12,5		

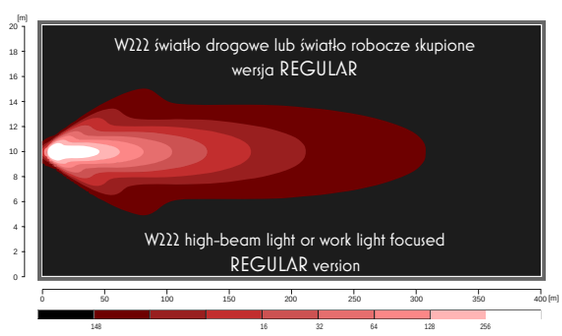

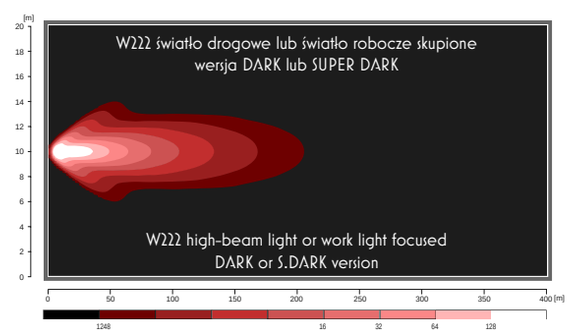

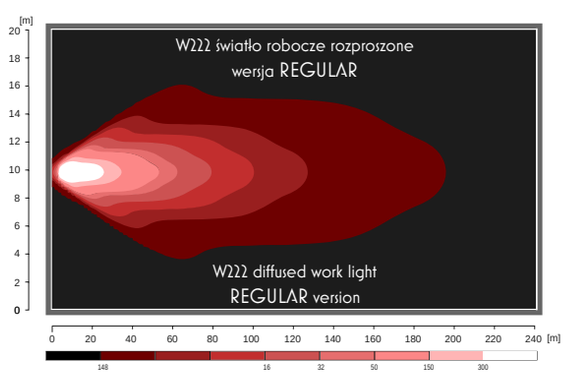

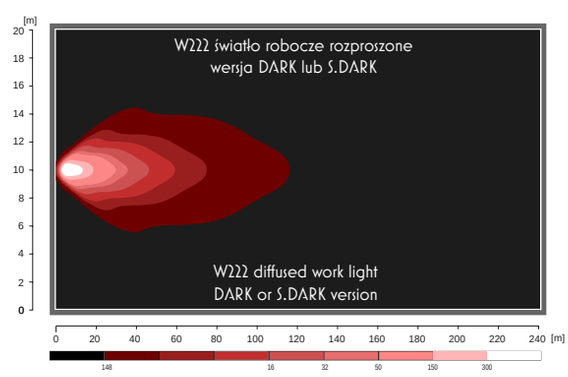

W223 PANTERA

12V-24V

lampa zespolona przednia lub offroad
multifunctional front lamp or offroad

IP6K9K

E 20

ŚWIATŁO POZYCYJNE PRZEDNIE lub ŚWIATŁO DEKORACYJNE (wersja OFFROAD)
FRONT POSITION LIGHT or DECORATION LIGHT (OFFROAD version)

ŚWIATŁO DROGOWE lub ŚWIATŁO ROBOCZE (wersja OFFROAD)
HIGH-BEAM LIGHT or WORK LIGHT (OFFROAD version)

Double flash 129 FPM **R65**

ŚWIATŁO OSTRZEGAWCZE lub ŚWIATŁO BŁYSKOWE (wersja OFFROAD) ŻÓŁTE LUB NIEBIESKIE
WARNING LIGHT or FLASH LIGHT (OFFROAD version) AMBER OR BLUE

REGULAR

DARK

S. DARK

- wersja standardowa REGULAR version
- wersja z ciemnym kloszem DARK version
- wersja ciemna z ciemnym kloszem SUPER DARK version
- światło drogowe high-beam light
- światło pozycyjne A position light A
- światło ostrzegawcze żółte amber warning light
- światło ostrzegawcze niebieskie blue warning light
- światło robocze work light
- podświetlenie górne animowane top light animation
- podświetlenie górne stałe top decoration light
- światło błyskowe żółte amber flash light
- światło błyskowe niebieskie blue flash light

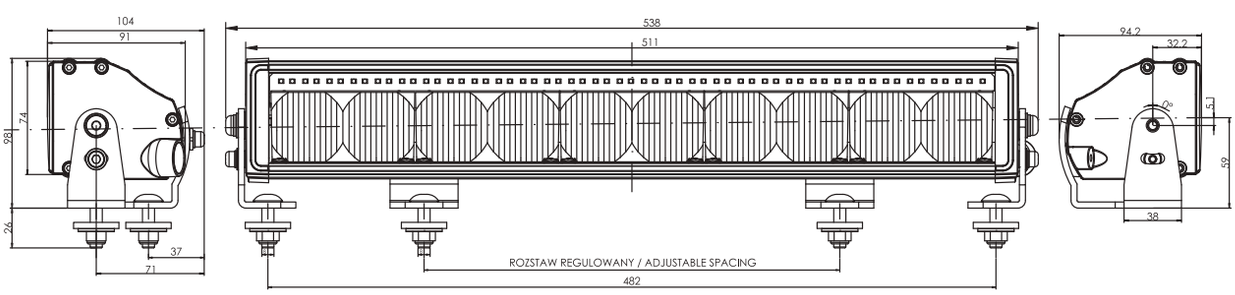

Przednie lampy drogowe, przeciwmgłowe i do jazdy dziennej
Driving, fog and DRL lamps

more on: **www.was.eu**

W223 PANTERA

lampa zespolona przednia lub offroad
multifunctional front lamp or offroad

IP6K9K

			światło ostrzegawcze lub światło błyskowe (dla wersji offroad) / warning light or flash light (for offroad version)						
			żółte / amber XA1		niebieskie / blue XB1		brak / without		
			regular	ciemny/ dark	regular	ciemny/ dark	regular	ciemny/ dark	super ciemny/ super dark
z homologacja drogową / with approval for public road usage	światło drogowe HR / high-beam light HR	ze światłem pozycyjnym / with front position light A	x	x	x	x	1584	1584 DARK	1584 S. DARK
		bez światła pozycyjnego przedniego / without front position light	1585	1585 DARK	1586	1586 DARK	x	x	x
bez homologacji drogowej OFFROAD / OFFROAD max power without approval for public road usage	światło robocze / work light W/L	podświetlenie górne animowane/ top light animation	x	x	x	x	1587 OFFROAD	1587 DARK OFFROAD	1587 S. DARK OFFROAD
		podświetlenie górne stałe / with top light	x	x	x	x	1588 OFFROAD	1588 DARK OFFROAD	1588 S. DARK OFFROAD
		bez podświetlenia górnego / without top light	1589 OFFROAD	1589 DARK OFFROAD	1590 OFFROAD	1590 DARK OFFROAD	x	x	x

Dane techniczne / Technical Details

Homologacje / Approval:	E20, R7, R10, R65, R112
Waga lampy / Lamp weight:	max. 3,5kg
Temperatura barwowa / Color temperature:	5700 K
Korpus / Body:	Aluminium

Pobór mocy / Power consumption		W223	W223 DARK, S.DARK	W223 OFFROAD
	LED	12V/24V	12V/24V	12V/24V
HR - światło drogowe / high-beam light	10	31W	80W	
A - światło pozycyjne przednie / front position light	30	6,5W		
XA1 - światło ostrzegawcze żółte / amber warning light	60	26W	46W	
XB1 - światło ostrzegawcze niebieskie / blue warning light	60	46W		
światło robocze / work light	40			156W
animacja światła górnego / top light animation	30			8W
światło dekoracyjne górne / top decoration light	30			6,5W
światło błyskowe / flash light	60			46W

Strumień świetlny / Luminous flux	Światło drogowe HR / HR - High-beam light		Światło robocze W/L / W/L - Work light	
	W223	W223 DARK SUPER DARK	W223	W223 DARK SUPER DARK
teoretyczny strumień świetlny / theoretical luminous flux	3520 lm	8250 lm	16500 lm	16500 lm
strumień świetlny zmierzony w momencie włączenia lampy / luminous flux measured when the lamp is turned on	2990 lm +/-10%	3040 lm +/-10%	9700 lm +/-10%	4600 lm +/-10%
strumień świetlny zmierzony po 1 godzinie od włączenia / luminous flux measured after 1 hour	2930 lm +/-10%	2715 lm +/-10%	5800 lm +/-10%	2480 lm +/-10%
liczba cechowania / reference mark	50	45		

W223 PANTERA

lampa zespolona przednia lub offroad
multifunctional front lamp or offroad

IP6K9K

W223 światło drogowe wersja REGULAR /
W223 high-beam light REGULAR version

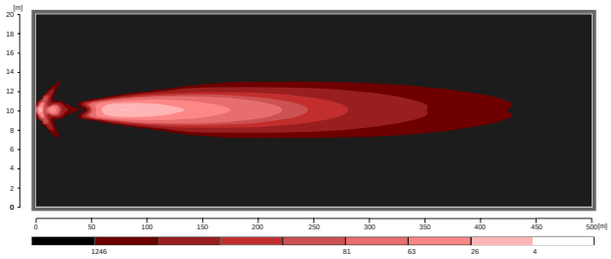

W223 światło drogowe wersja DARK lub SUPER DARK /
W223 high-beam light DARK or SUPER DARK version

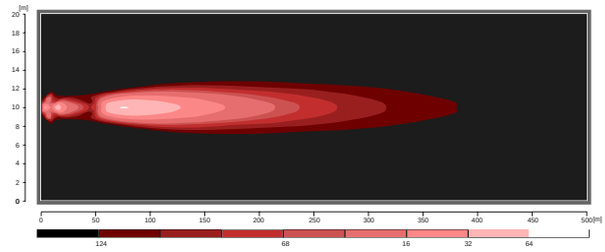

W223 światło robocze wersja REGULAR /
W223 work light REGULAR version

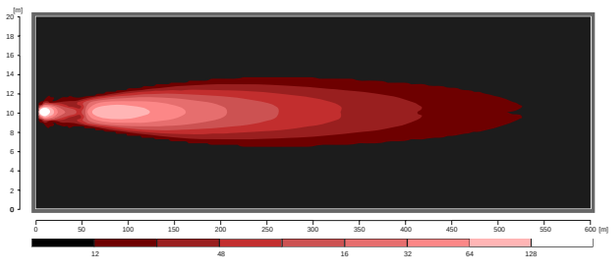

W223 światło robocze wersja DARK lub S.DARK /
W223 work light DARK or S.DARK version

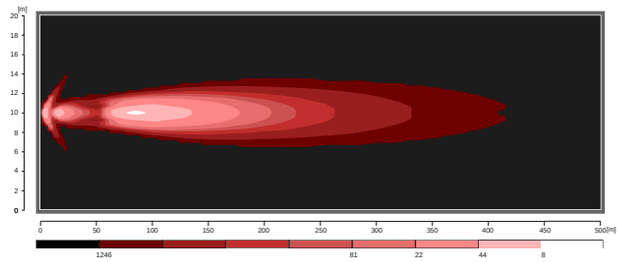

Double corrosion protection

Kształt korpusu lampy i wysokogatunkowe aluminium użyte w produkcji zwiększają ilość odprowadzanego ciepła, a co za tym idzie wydłużają żywotność diod LED. Użycie aluminium zamiast tradycyjnej stali pozwoliło znacząco zmniejszyć wagę całej lampy. Dodatkowo, cały korpus został w sposób dwuwarstwowy zabezpieczony przed korozją, co pozwala bezproblemowo użytkować go przez długie lata. /
The shape of the lamp body and high quality aluminium used in production increases the discharge of heat and therefore extends the service life of the diodes. Using aluminium instead of traditional steel also significantly reduces the weight of the entire lamp. In addition, the entire body is protected against corrosion by a double layer, allowing it to be used for years without any problems.

Scratch resistant Crash resistant

Poszczególne części składowe lightbarów produkowane są z materiałów najwyższej jakości m.in. klosz lampy został wykonany z trwałego poliwęglanu, przez co charakteryzuje się zwiększoną odpornością na stłuczenia i uszkodzenia mechaniczne. Dodatkowo, sam klosz pokryty został specjalną, wzmacniającą powłoką, która zabezpiecza go przed porysowaniem. /
Individual parts composing the Lightbars are manufactured from high quality materials and they are made from durable polycarbonate, which increases resistance to breakage and mechanical damage. In addition, the lens itself is coated with a specially enhanced coating to protect it from scratches.

Specjalna membrana / Special membrane

Całkowicie szczelne zamknięcie lampy mogłoby mieć niekorzystne skutki przy dużych wahaniach temperatur i zmiennych warunkach atmosferycznych. Dlatego dla prawidłowego funkcjonowania wszystkich jej elementów składowych nie bez znaczenia pozostaje zachowanie odpowiedniej cyrkulacji powietrza. W tym celu lightbary wyposażone są w specjalną membranę, która poza odpowiednią cyrkulacją powietrza jednocześnie zabezpiecza przed wilgocią i wodą. / A fully sealed lamp closure could have adverse effects on large temperature fluctuations and varying atmospheric conditions. It is therefore essential that air circulation is maintained for the proper functioning of all components. To do this, the Lightbars has a special membrane that, in addition to the proper air circulation, protects against moisture and water.

W223 DOUBLE

lampa zespolona przednia lub offroad
multifunctional front lamp or offroad

IP6K9K

Double flash 129 FPM R65

E 20

numer katalogowy / catalogue number	zdjęcie / photo	przewód / cable / wires	źródło światła / light source	strona montażu / assembly side	napięcie pracy / voltage	światło drogowe / high-beam light	światło ostrzegawcze żółte / amber warning light	światło ostrzegawcze niebieskie / blue warning light	klosz bezbarwny / transparent lens	klosz przyciemniany / dark lens	szt. / pcs
1593		100cm YLY-S	LED	UNIVERSAL	12V-24V	●			●		1
1593 DARK		100cm YLY-S	LED	UNIVERSAL	12V-24V	●				●	1
1594		100cm YLY-S	LED	UNIVERSAL	12V-24V	●	●		●		1
1594 DARK		100cm YLY-S	LED	UNIVERSAL	12V-24V	●	●			●	1
1595		100cm YLY-S	LED	UNIVERSAL	12V-24V	●		●	●		1
1595 DARK		100cm YLY-S	LED	UNIVERSAL	12V-24V	●		●		●	1

Pobór mocy / Power consumption		W223	W223 DARK
	LED	12V/24V	12V/24V
HR - światło drogowe prawe lub lewe / high-beam light right or left	5	19W	
XA1 - światło ostrzegawcze żółte / amber warning light	60	26W	46W
XB1 - światło ostrzegawcze niebieskie / blue warning light	60	46W	

Strumień świetlny / Luminous flux	Światło drogowe HR prawe lub lewe / HR - High-beam light for right or left side		Światło drogowe HR dla całej lampy / HR - High-beam light for full lamp	
	W223	W223 DARK	W223	W223 DARK
teoretyczny strumień świetlny / theoretical luminous flux	2000 lm	2000 lm	4000 lm	4000 lm
strumień świetlny zmierzony w momencie włączenia lampy / luminous flux measured when the lamp is turned on	1785 lm +/-5%	875 lm +/-5%	3570 lm +/-5%	1750 lm +/-5%
strumień świetlny zmierzony po 1 godzinie od włączenia / luminous flux measured after 1 hour	1735 lm +/-5%	841 lm +/-5%	3470 lm +/-5%	1682 lm +/-5%
liczba cechowania / reference mark	37,5	17,5	75	35

lampa zespolona przednia lub offroad
multifunctional front lamp or offroad

IP6K9K

W224

E 20

numer katalogowy catalogue number	zdjęcie photo	przewód cable / wires	źródło światła light source	strona montażu assembly side	napięcie pracy voltage	pozycyjne przednie front position	światło drogowe high-beam light	światło ostrzegawcze warning light	klosz bezbarwny transparent lens	klosz przyciemniany dark lens	szt. pcs
1591		100cm YLY-S	LED	UNIVERSAL	12V-24V	●	●		●		10
1591 DARK		100cm YLY-S	LED	UNIVERSAL	12V-24V	●	●			●	10
1592		100cm YLY-S	LED	UNIVERSAL	12V-24V		●	●	●		10

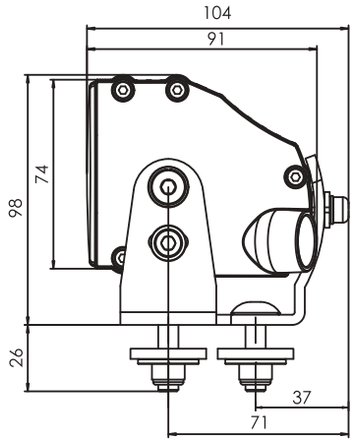

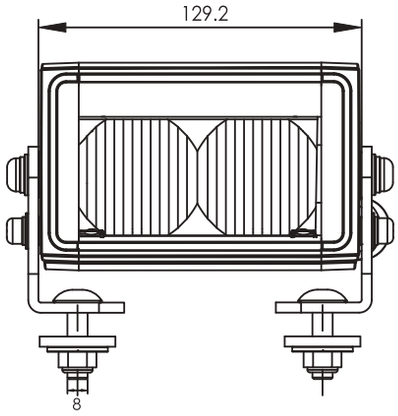

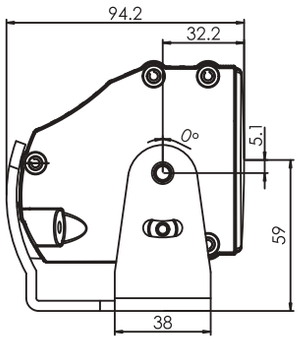

Wersje mocowania
Mounting version

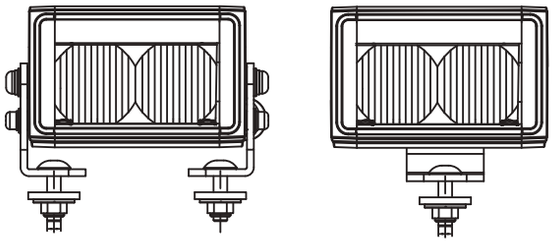

Przednie lampy drogowe, przeciwmgłowe i do jazdy dziennej
Driving, fog and DRL lamps

more on: **www.was.eu**

W239 lampa drogowa
high-beam lamp

IP66/68

numer katalogowy catalogue number	zdjęcie photo	przewód cable / wires	źródło światła light source	strona montażu assembly side	napięcie pracy voltage	światło drogowe high-beam light	szt. pcs
1539		250cm FLRYY z ADR	LED	UNIVERSAL	12V-24V	●	9
1539/I		Superseal + 250cm FLRYY z ADR	LED	UNIVERSAL	12V-24V	●	9
1539/II		Deutsch + 250cm FLRYY z ADR	LED	UNIVERSAL	12V-24V	●	9

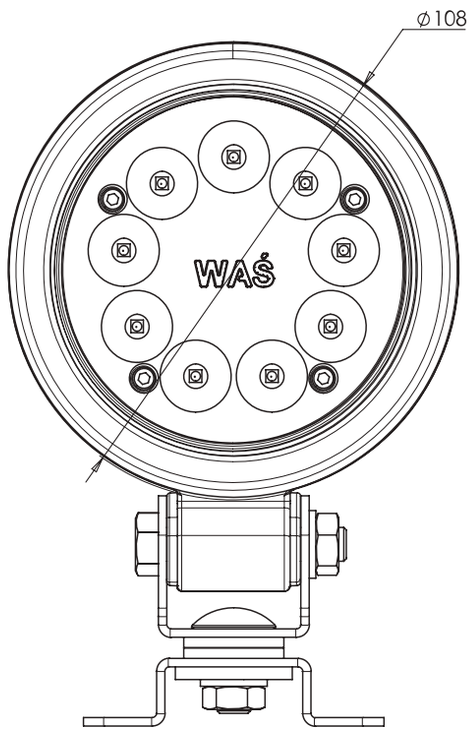

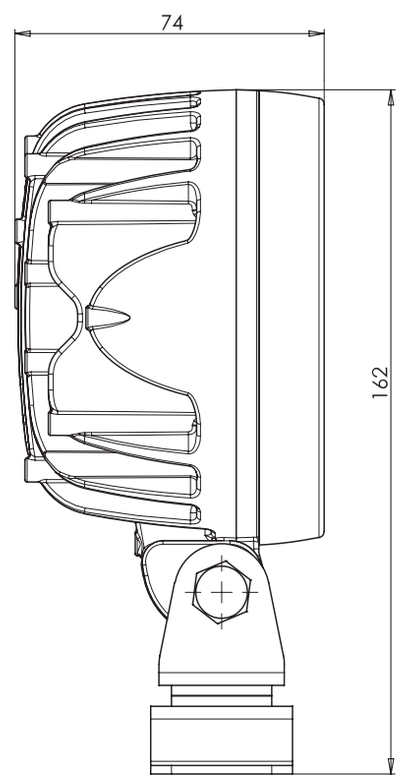

lampa do jazdy dziennej
daytime running light
IP66/68

W242

E 20

numer katalogowy catalogue number	zdjęcie photo	przewód cable / wires	źródło światła light source	strona montażu assembly side	napięcie pracy voltage	światło jazdy dziennej daytime running light	neon neon	szt. pcs
1602		250cm YLY-S	LED	UNIVERSAL	12V-24V	●		18
1602 N		250cm YLY-S	LED	UNIVERSAL	12V-24V	●	●	18

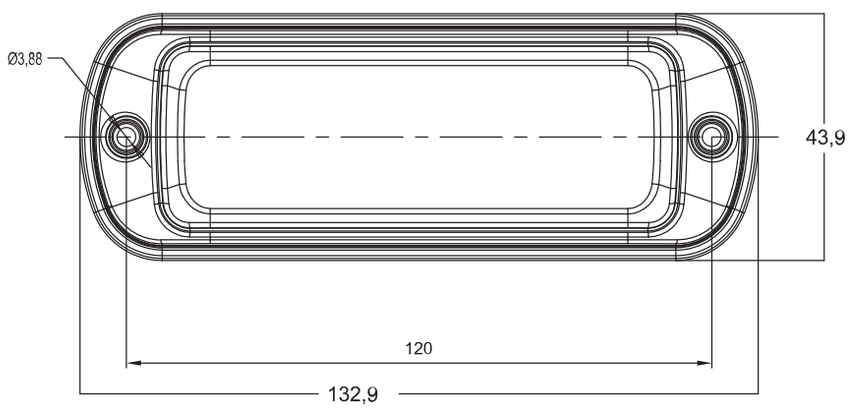

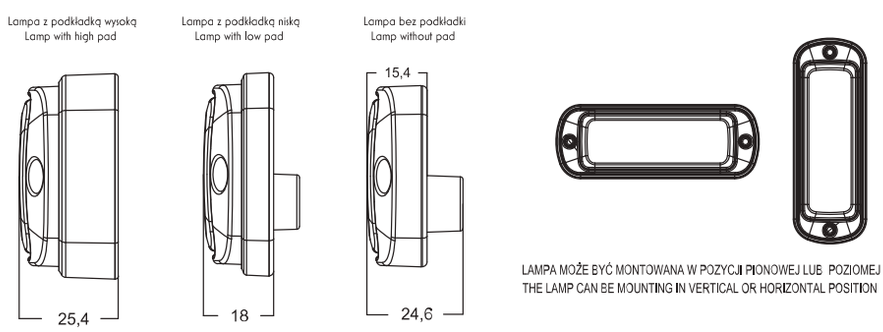

W257

lampa drogowa i pozycyjna przednia
driving and front position lamp

IP6K9K

E 20

numer katalogowy catalogue number	zdjęcie photo	przewód cable / wires	źródło światła light source	strona montażu assembly side	napięcie pracy voltage	światło drogowe high-beam light	pozycyjne / obrysowe przednie front position/clearance light	pozycyjne / obrysowe boczne side position/clearance light	światło skupione focused light	światło rozproszone diffused light	szt. pcs
2176 BLACK		300cm YLY-S	LED	UNIVERSAL	12V-24V	●	●		●		4
2176		300cm YLY-S	LED	UNIVERSAL	12V-24V	●	●		●		4
2178		300cm YLY-S	LED	UNIVERSAL	12V-24V	●	●		●		4
2179		300cm YLY-S	LED	UNIVERSAL	12V-24V	●	●	●	●		4
2180		300cm YLY-S	LED	UNIVERSAL	12V-24V	●	●	●	●		4
2183		300cm YLY-S	LED	UNIVERSAL	12V-24V	●	●			●	4
2183 BLACK		300cm YLY-S	LED	UNIVERSAL	12V-24V	●	●			●	4
2185		300cm YLY-S	LED	UNIVERSAL	12V-24V	●	●			●	4
2186		300cm YLY-S	LED	UNIVERSAL	12V-24V	●	●	●		●	4
2187		300cm YLY-S	LED	UNIVERSAL	12V-24V	●	●	●		●	4

PLAMA ŚWIETLNA ŚWIATŁA DROGOWEGO / HIGH BEAM DISTRIBUTION DIAGRAM

światło skupione / focused light

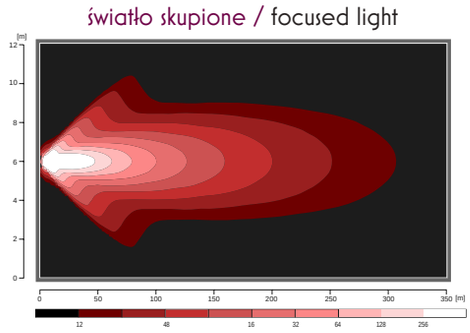

natężenie oświetlenia [lx] / light intensity [lx]

światło rozproszone / diffused light

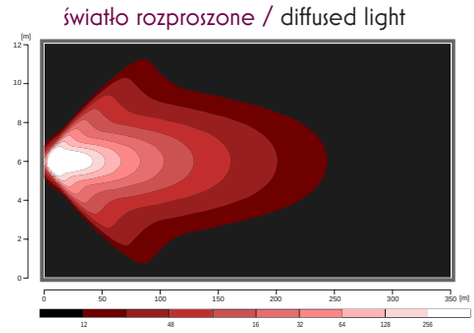

natężenie oświetlenia [lx] / light intensity [lx]

lampa drogowa i pozycyjna przednia
driving and front position lamp

IP6K9K

W257

numer katalogowy catalogue number	zdjęcie photo	przewód cable / wires	źródło światła light source	strona montażu assembly side	napięcie pracy voltage	światło drogowe high-beam light	pozycyjne / obrysowe przednie front position/clearance light	światło błyskowe flash light	światło żółte amber light	światło niebieskie blue light	światło skupione focused light	światło rozproszone diffused light	szt. pcs
2249		300cm YLY-S	LED	UNIVERSAL	12V-24V	●	●	●	●		●		4
2250		300cm YLY-S	LED	UNIVERSAL	12V-24V	●	●	●	●			●	4
2251		300cm YLY-S	LED	UNIVERSAL	12V-24V	●	●	●		●	●		4
2252		300cm YLY-S	LED	UNIVERSAL	12V-24V	●	●	●		●		●	4

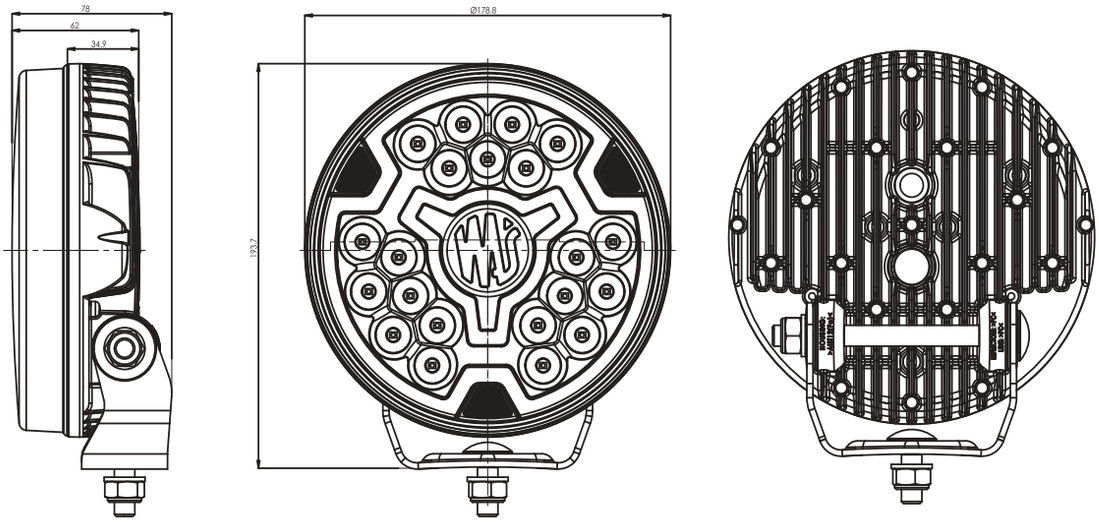

Przednie lampy drogowe, przeciwmgłowe i do jazdy dziennej
Driving, fog and DRL lamps

more on: **www.was.eu**

Lampy jednofunkcyjne przednie i tylne

Single-functional front and rear lamps

lampa cofania / reversing lamp **W263**

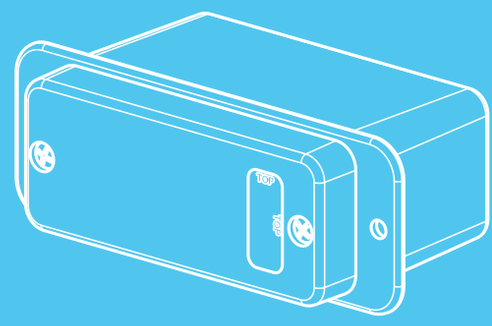

38 serii lamp/lamp series
64 lampy/lamps

WE-93

strona/page 1

W10

2

W11

3

W12

4

W13

5

W14

6

W28

7

W31

8

W32

9

W33

10

W34

11

W35

12

W87

13

W83

14

W83D

15

W84

16

W84D

17

W99

18

W100

19

W108

20

W139

21

W141

22

W142

23

W156

24

W159

25

Lampy jednofunkcyjne przednie i tylne
Single-functional front and rear lamps

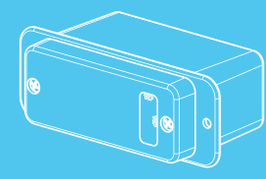

W160 26

W173DD 27

W177 28

W178 29

W200 30

W207 31

W215 32

W216 33

W230DD 34

W241N 35

W258 36

W260 37

W262 38

W263 39

Lampy jednofunkcyjne przednie i tylne

Single-functional front and rear lamps

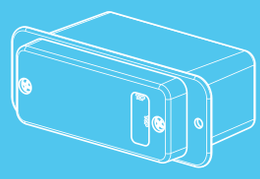

WE-93

lampa jednofunkcyjna
single function lamp

IP54

Opcjonalne / Optional:

E 20

numer katalogowy catalogue number	zdjęcie photo	przewód cable / wires	źródło światła light source	strona montażu assembly side	napięcie pracy voltage	światło cofania reversing light	światło stopu stop light	kierunkowskaz indicator	klosz lampy lens car lamp	szt. pcs
15			BULB	UNIVERSAL	12V or 24V	●				40
16			BULB	UNIVERSAL	12V or 24V		●			40
17			BULB	UNIVERSAL	12V or 24V			●		40
21				UNIVERSAL					●	40
22				UNIVERSAL					●	40
23				UNIVERSAL					●	40

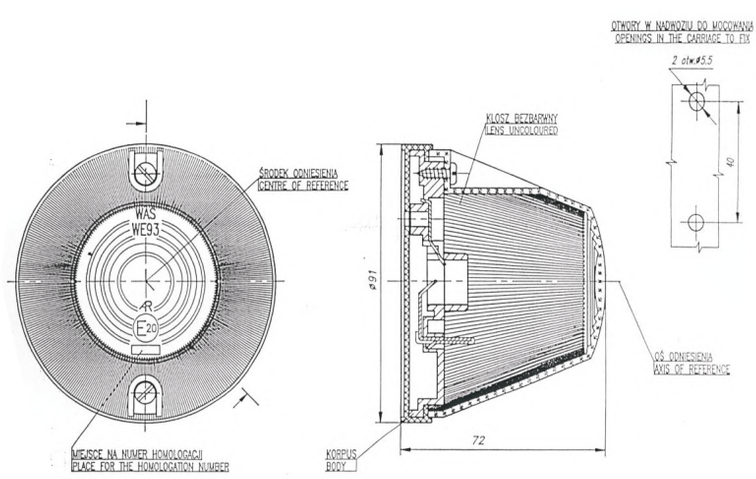

Istnieje możliwość zamówienia tego produktu wraz z żarówkami. Wszystkie nasze produkty wyposażone z żarówki posiadają w symbolu literkę „Ż" w numerze katalogowym
There is an option of ordering this product with light bulbs included. All our products equipped with light bulbs have a „Ż" letter in their part numbers.

lampa jednofunkcyjna
single function lamp

IP56

W10

Opcjonalne / Optional:

E 20

numer katalogowy catalogue number	zdjęcie photo	przewód cable / wires	źródło światła light source	strona montażu assembly side	napięcie pracy voltage	światło przeciwmgielne fog light	śrubay mocujące fastening screws	zawias kątowy angled hinge	klosz lampy lens car lamp	szt. pcs
57		18cm LGY-S	BULB	UNIVERSAL	12V or 24V	●	●			30
57U		18cm LGY-S	BULB	UNIVERSAL	12V or 24V	●		●		30
62				UNIVERSAL					●	60

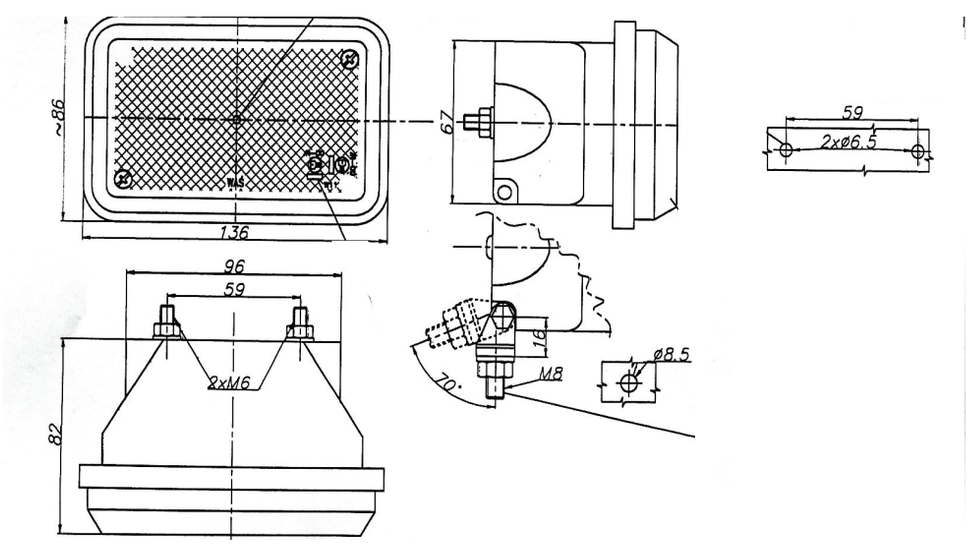

Istnieje możliwość zamówienia tego produktu wraz z żarówkami. Wszystkie nasze produkty wyposażone z żarówki posiadają w symbolu literkę „Ż" w numerze katalogowym
There is an option of ordering this product with light bulbs included. All our products equipped with light bulbs have a „Ż" letter in their part numbers.

W11 lampa jednofunkcyjna
single function lamp
IP56

Opcjonalne / Optional:

E 20

numer katalogowy catalogue number	zdjęcie photo	przewód cable / wires	źródło światła light source	strona montażu assembly side	napięcie pracy voltage	światło cofania reversing light	śrubay mocujące fastening screws	zawias kątowy angled hinge	klosz lampy lens car lamp	szt. pcs
58		18cm LGY-S	BULB	UNIVERSAL	12V or 24V	●	●			30
58U		18cm LGY-S	BULB	UNIVERSAL	12V or 24V	●		●		30
63				UNIVERSAL					●	60

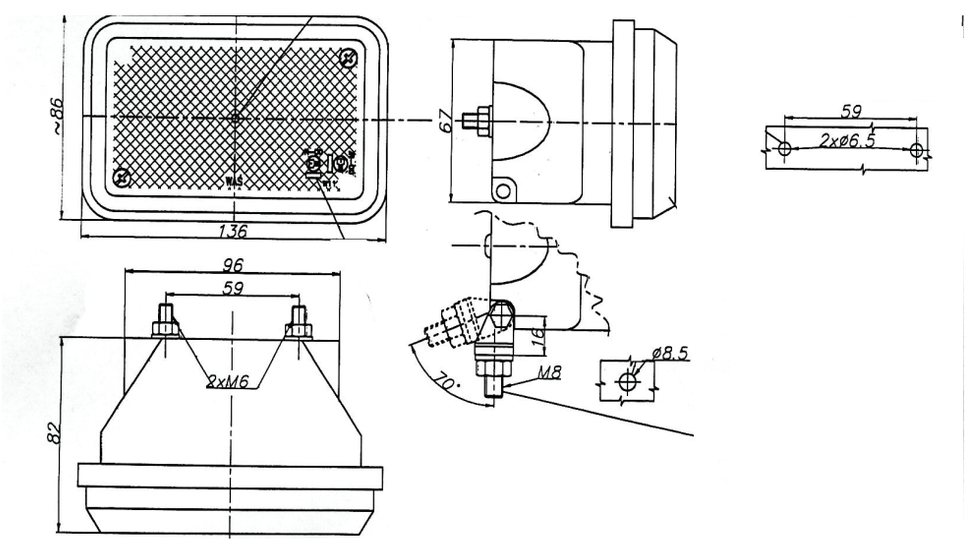

Istnieje możliwość zamówienia tego produktu wraz z żarówkami. Wszystkie nasze produkty wyposażone z żarówki posiadają w symbolu literkę „Ż" w numerze katalogowym
There is an option of ordering this product with light bulbs included. All our products equipped with light bulbs have a „Ż" letter in their part numbers.

lampa jednofunkcyjna
single function lamp

IP56

W12

Opcjonalne / Optional:

E 20

numer katalogowy catalogue number	zdjęcie photo	przewód cable / wires	źródło światła light source	strona montażu assembly side	napięcie pracy voltage	kierunkowskaz indicator	śrubay mocujące fastening screws	klosz lampy lens car lamp	szt. pcs
59		18cm LGY-S	BULB	UNIVERSAL	12V or 24V	●	●		30
64				UNIVERSAL				●	60

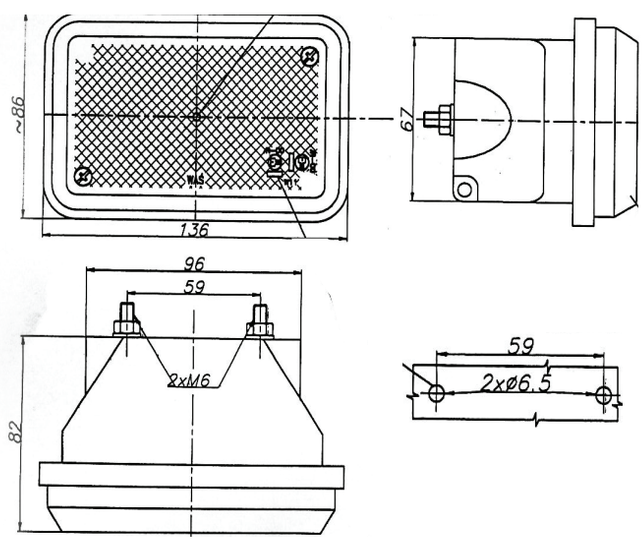

Istnieje możliwość zamówienia tego produktu wraz z żarówkami. Wszystkie nasze produkty wyposażone z żarówki posiadają w symbolu literkę „Ż" w numerze katalogowym
There is an option of ordering this product with light bulbs included. All our products equipped with light bulbs have a „Ż" letter in their part numbers.

W13

lampa jednofunkcyjna
single function lamp

IP56

Opcjonalne / Optional:

E 20

numer katalogowy catalogue number	zdjęcie photo	przewód cable / wires	źródło światła light source	strona montażu assembly side	napięcie pracy voltage	światło hamowanie brake light	śruby mocujące fastening screws	klosz lampy lens car lamp	szt. pcs
60		18cm LGY-S	BULB	UNIVERSAL	12V or 24V	●	●		30
65				UNIVERSAL				●	60

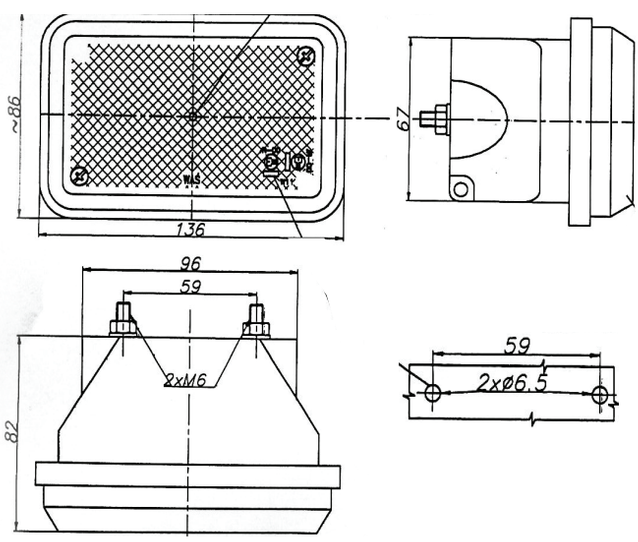

Istnieje możliwość zamówienia tego produktu wraz z żarówkami. Wszystkie nasze produkty wyposażone z żarówki posiadają w symbolu literkę „Ż" w numerze katalogowym
There is an option of ordering this product with light bulbs included. All our products equipped with light bulbs have a „Ż" letter in their part numbers.

lampa jednofunkcyjna
single function lamp
IP56

W14

Opcjonalne / Optional:

E 20

numer katalogowy catalogue number	zdjęcie photo	przewód cable / wires	źródło światła light source	strona montażu assembly side	napięcie pracy voltage	światło pozycyjne position light	śrubay mocujące fastening screws	klosz lampy lens car lamp	szt. pcs
61		18cm LGY-S	BULB	UNIVERSAL	12V or 24V	●	●		30
66				UNIVERSAL				●	60

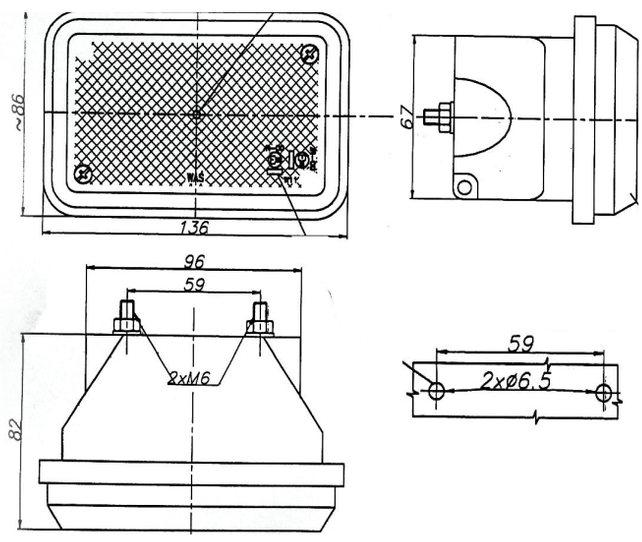

Istnieje możliwość zamówienia tego produktu wraz z żarówkami. Wszystkie nasze produkty wyposażone z żarówki posiadają w symbolu literkę „Ż" w numerze katalogowym
There is an option of ordering this product with light bulbs included. All our products equipped with light bulbs have a „Ż" letter in their part numbers.

W28

lampa jednofunkcyjna
single function lamp

IP66/68

E 20

	numer katalogowy catalogue number	zdjęcie photo	przewód cable / wires	źródło światła light source	strona montażu assembly side	napięcie pracy voltage	światło stopu stop light	szt. pcs
	146.1.53		38cm LGY-S	LED	UNIVERSAL	12V	●	36
	146.2.53		38cm LGY-S	LED	UNIVERSAL	12V	●	36
*	**146.3.53**		38cm LGY-S	LED	UNIVERSAL	12V	●	36
	147.1.53		38cm LGY-S	LED	UNIVERSAL	24V	●	36
	147.2.53		38cm LGY-S	LED	UNIVERSAL	24V	●	36
*	**147.3.53**		38cm LGY-S	LED	UNIVERSAL	24V	●	36

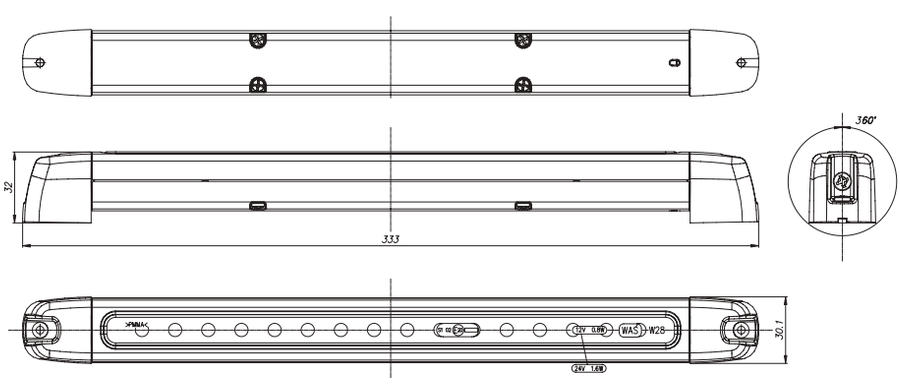

lampa jednofunkcyjna
single function lamp

IP66/68

W31

E 20

numer katalogowy catalogue number	zdjęcie photo	przewód cable / wires	źródło światła light source	strona montażu assembly side	napięcie pracy voltage	światło przeciwmgielne fog light	szt. pcs
168		38cm LGY-S	LED	UNIVERSAL	12V	●	24
169		38cm LGY-S	LED	UNIVERSAL	24V	●	24

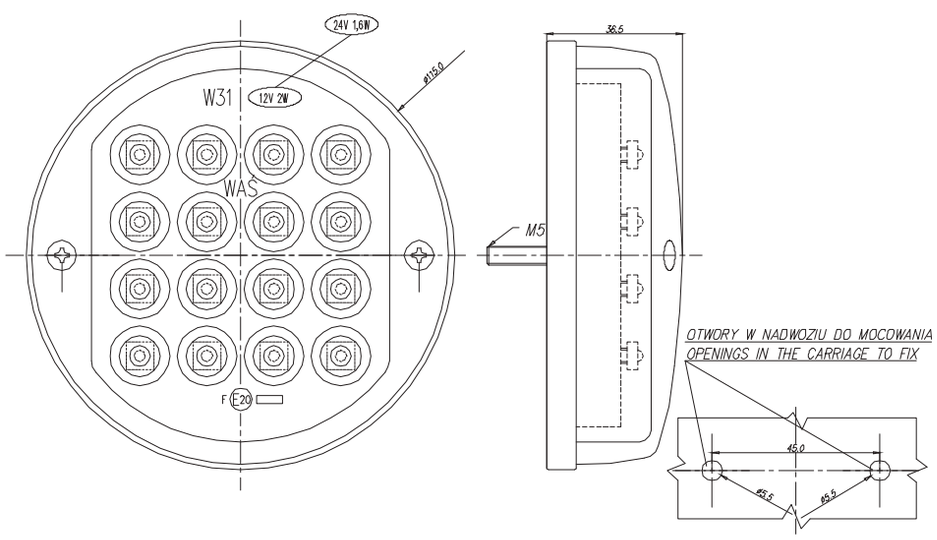

W32

lampa jednofunkcyjna
single function lamp

IP66/68

E 20

numer katalogowy catalogue number	zdjęcie photo	przewód cable / wires	źródło światła light source	strona montażu assembly side	napięcie pracy voltage	kierunkowskaz indicator	szt. pcs
170		38cm LGY-S	LED	UNIVERSAL	12V	●	24
171		38cm LGY-S	LED	UNIVERSAL	24V	●	24

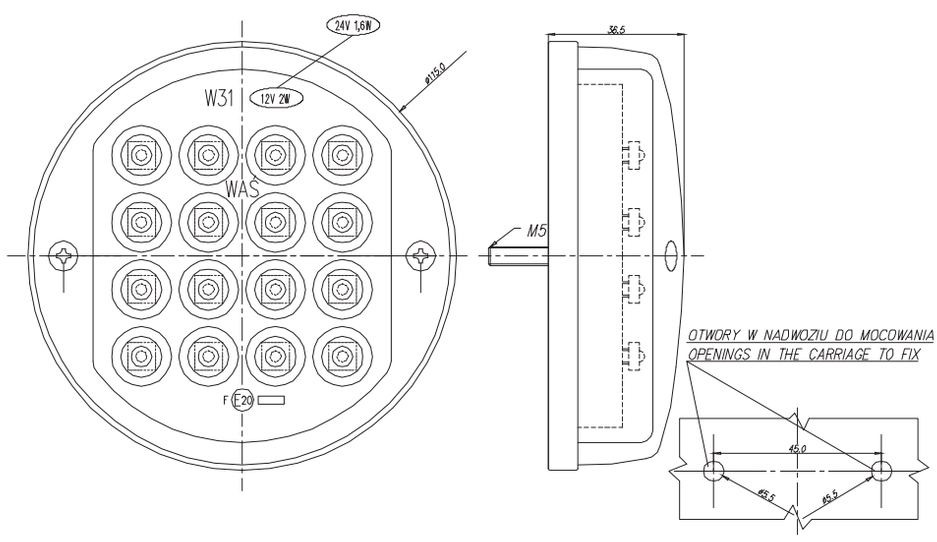

lampa jednofunkcyjna
single function lamp

IP66/68

W33

E 20

numer katalogowy catalogue number	zdjęcie photo	przewód cable / wires	lumeny lumens	źródło światła light source	strona montażu assembly side	napięcie pracy voltage	światło cofania reversing light	szt. pcs
172		38cm LGY-S	277 lm	LED	UNIVERSAL	12V	●	24
173		38cm LGY-S	414 lm	LED	UNIVERSAL	24V	●	24

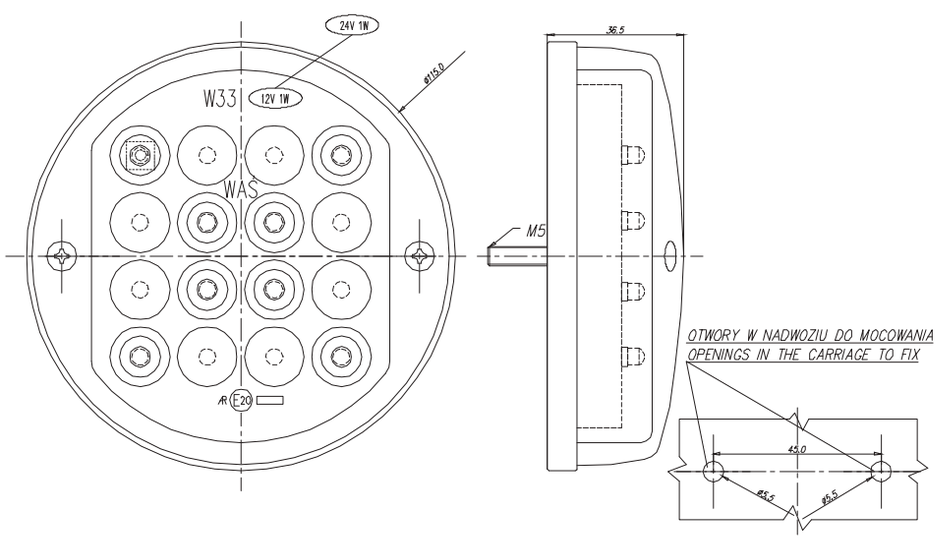

W34

lampa jednofunkcyjna
single function lamp

IP66/68

E 20

	numer katalogowy catalogue number	zdjęcie photo	przewód cable / wires	źródło światła light source	strona montażu assembly side	napięcie pracy voltage	światło pozycyjne position light	szt. pcs
*	**174**		38cm LGY-S	LED	UNIVERSAL	12V	●	24
*	**175**		38cm LGY-S	LED	UNIVERSAL	24V	●	24

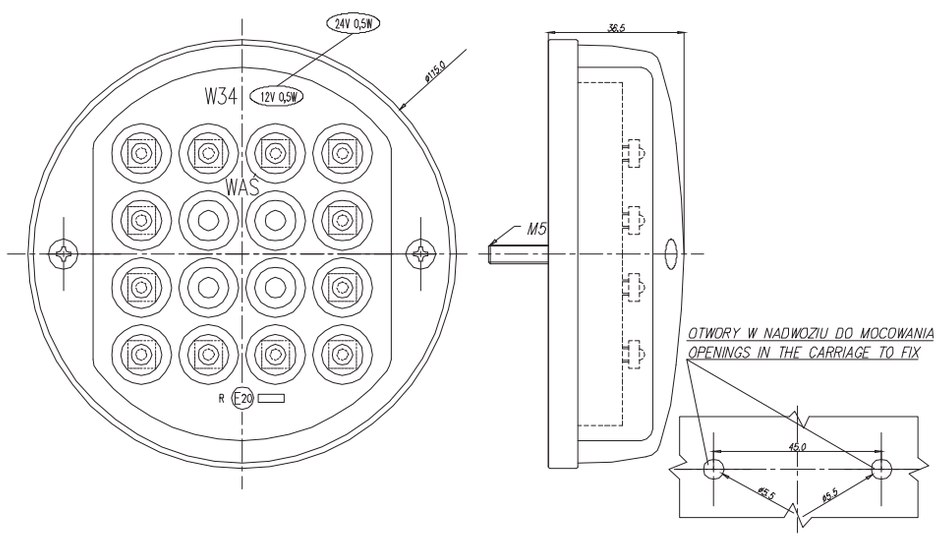

lampa jednofunkcyjna
single function lamp

IP66/68

W35

E 20

	numer katalogowy catalogue number	zdjęcie photo	przewód cable / wires	źródło światła light source	strona montażu assembly side	napięcie pracy voltage	światło stopu stop light	szt. pcs
*	**176**		38cm LGY-S	LED	UNIVERSAL	12V	●	24
	177		38cm LGY-S	LED	UNIVERSAL	24V	●	24

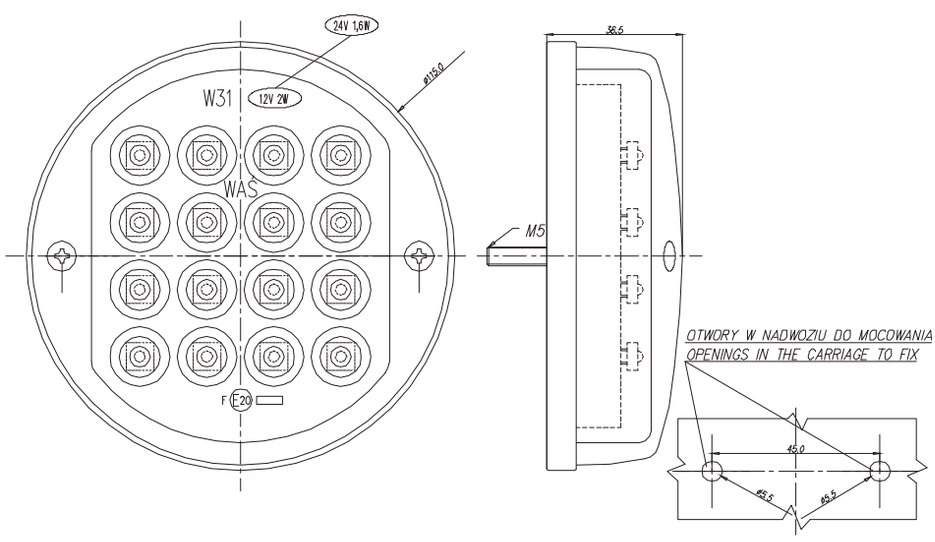

W87 lampa jednofunkcyjna
single function lamp
IP6K9K

E 20

numer katalogowy catalogue number	zdjęcie photo	przewód cable / wires	źródło światła light source	strona montażu assembly side	napięcie pracy voltage	światło stopu stop light	klosz bezbarwny transparent lens car lights	klosz czerwony red lens car lights	szt. pcs
681		39cm LGY-S	LED	UNIVERSAL	12V-24V	●	●		100
682		39cm LGY-S	LED	UNIVERSAL	12V-24V	●		●	100

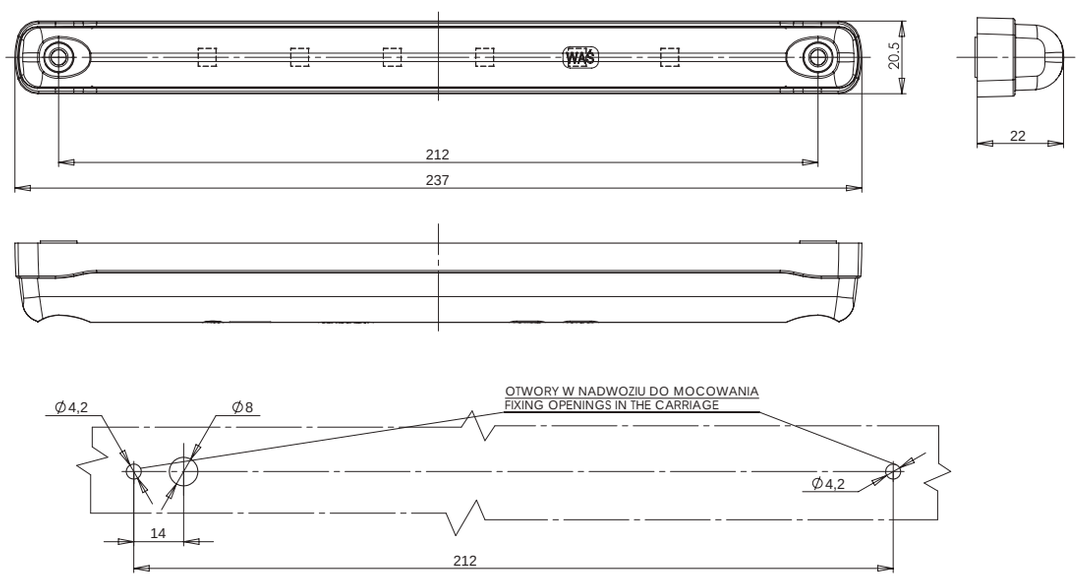

lampa jednofunkcyjna
single function lamp
IP56

W83

Opcjonalne / Optional:

E 20

numer katalogowy catalogue number	zdjęcie photo	przewód cable / wires	źródło światła light source	strona montażu assembly side	napięcie pracy voltage	światło przeciwmgielne fog light	śrubay mocujące fastening screws	zawias kątowy angled hinge	szt. pcs
699			BULB	UNIVERSAL	12V or 24V	●	●		35
699Z			BULB	UNIVERSAL	12V or 24V	●		●	35

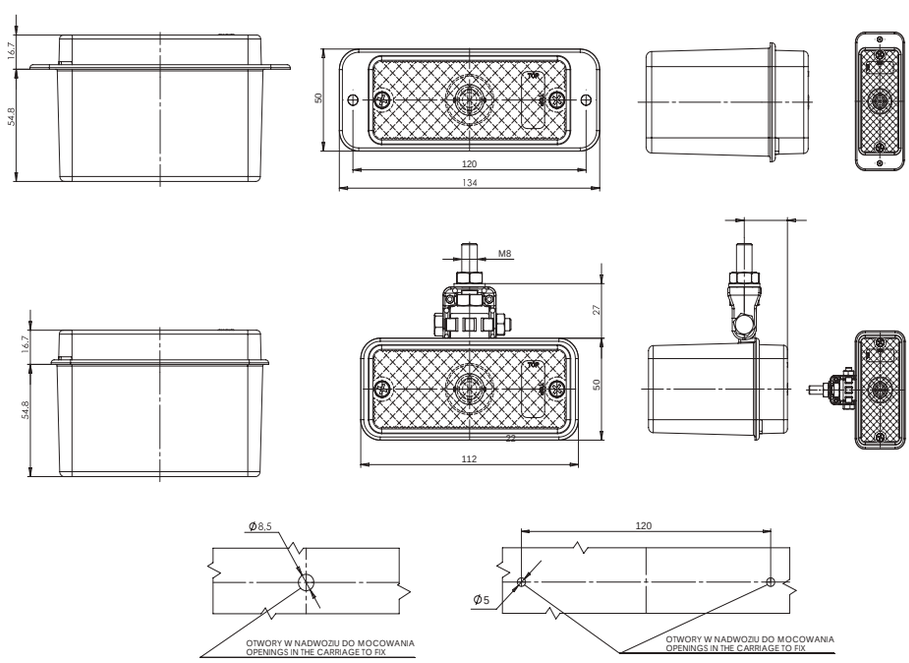

„Z" Urządzenie z zawiasem.
Lamp with hinge.

Istnieje możliwość zamówienia tego produktu wraz z żarówkami. Wszystkie nasze produkty wyposażone z żarówki posiadają w symbolu literkę „Ż" w numerze katalogowym
There is an option of ordering this product with light bulbs included. All our products equipped with light bulbs have a „Ż" letter in their part numbers.

W83D

lampa jednofunkcyjna
single function lamp

IP66/68

E 20

numer katalogowy catalogue number	zdjęcie photo	przewód cable / wires	źródło światła light source	strona montażu assembly side	napięcie pracy voltage	światło przeciwmgielne fog light	szt. pcs
700		38cm LGY-S	LED	UNIVERSAL	12V-24V	●	100
700KR		38cm LGY-S	LED	UNIVERSAL	12V-24V	●	100

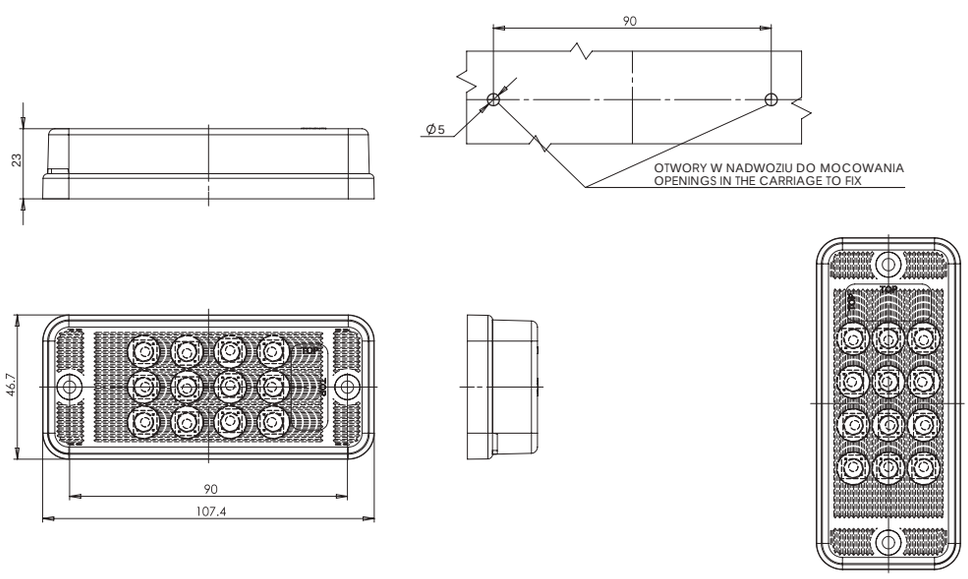

lampa jednofunkcyjna
single function lamp

IP56

W84

Opcjonalne / Optional:

E 20

numer katalogowy catalogue number	zdjęcie photo	przewód cable / wires	źródło światła light source	strona montażu assembly side	napięcie pracy voltage	światło cofania reversing light	śrubay mocujące fastening screws	zawias kątowy angled hinge	szt. pcs
701			BULB	UNIVERSAL	12V or 24V	●	●		35
701Z			BULB	UNIVERSAL	12V or 24V	●		●	35

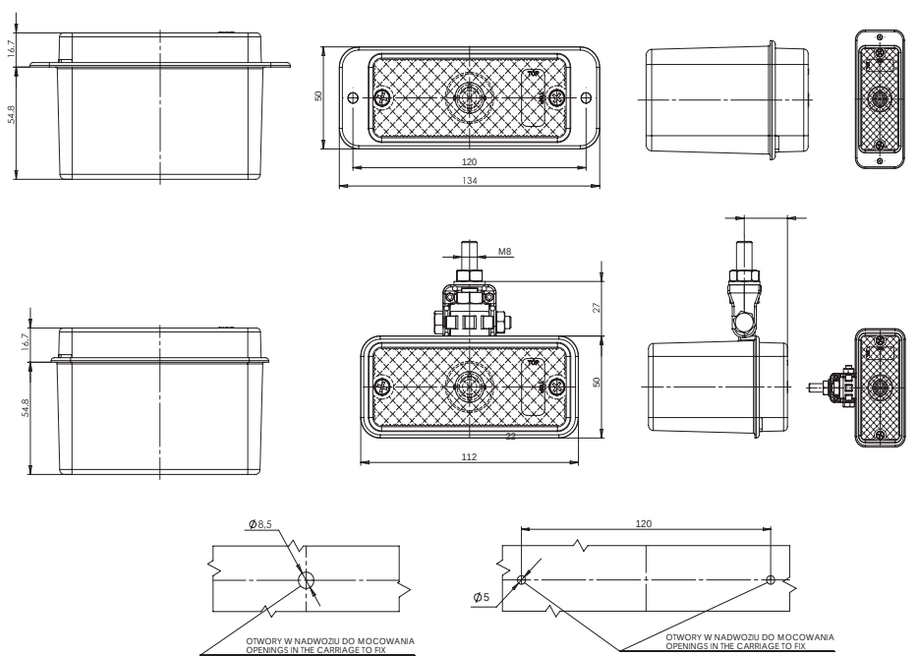

„Z" Urządzenie z zawiasem.
Lamp with hinge.

Istnieje możliwość zamówienia tego produktu wraz z żarówkami. Wszystkie nasze produkty wyposażone z żarówki posiadają w symbolu literkę „Z" w numerze katalogowym
There is an option of ordering this product with light bulbs included. All our products equipped with light bulbs have a „Z" letter in their part numbers.

W84D

lampa jednofunkcyjna
single function lamp

IP66/68

E 20

numer katalogowy catalogue number	zdjęcie photo	przewód cable / wires	lumeny lumens	źródło światła light source	strona montażu assembly side	napięcie pracy voltage	światło cofania reversung light	szt. pcs
702		38cm LGY-S	168 lm	LED	UNIVERSAL	12V-24V	●	100

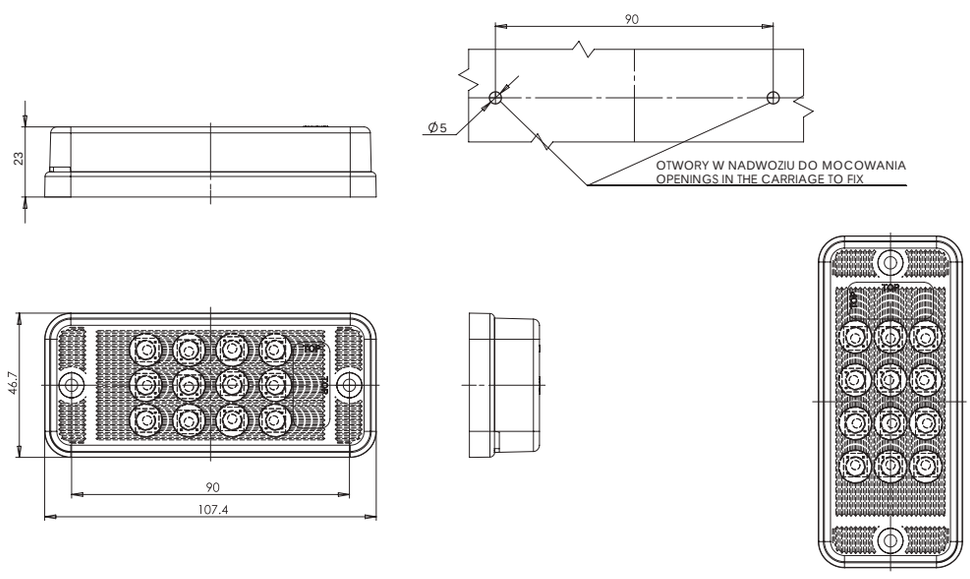

lampa jednofunkcyjna
single function lamp

IP6K9K

W99

E 20

numer katalogowy catalogue number	zdjęcie photo	przewód cable / wires	źródło światła light source	strona montażu assembly side	napięcie pracy voltage	światło przeciwmgielne fog light	szt. pcs
748		245cm YLY-S	LED	UNIVERSAL	12V-24V	●	24

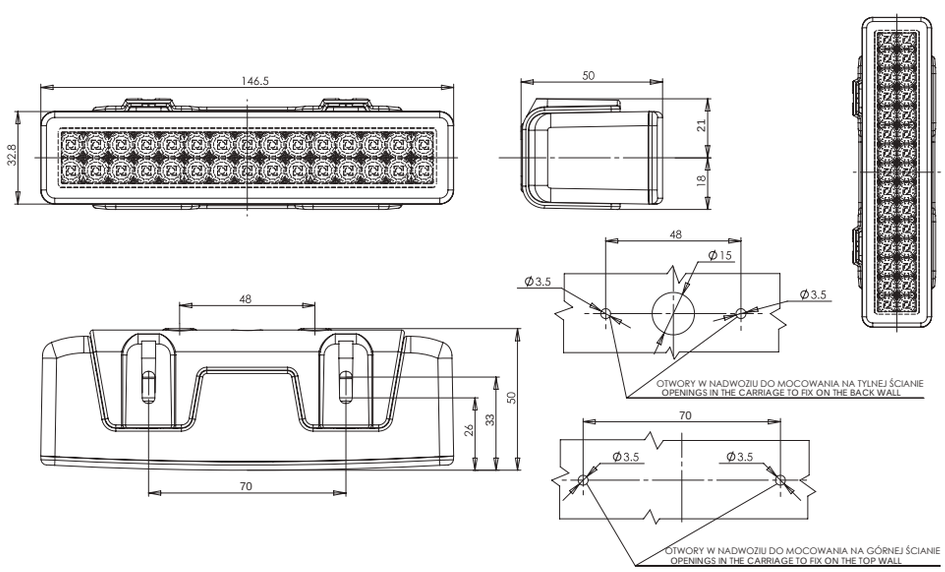

W100

lampa jednofunkcyjna
single function lamp

IP6K9K

E 20

numer katalogowy catalogue number	zdjęcie photo	przewód cable / wires	lumeny lumens	źródło światła light source	strona montażu assembly side	napięcie pracy voltage	światło cofania reversing light	szt. pcs
749		245cm YLY-S	154 lm	LED	UNIVERSAL	12V-24V	●	24

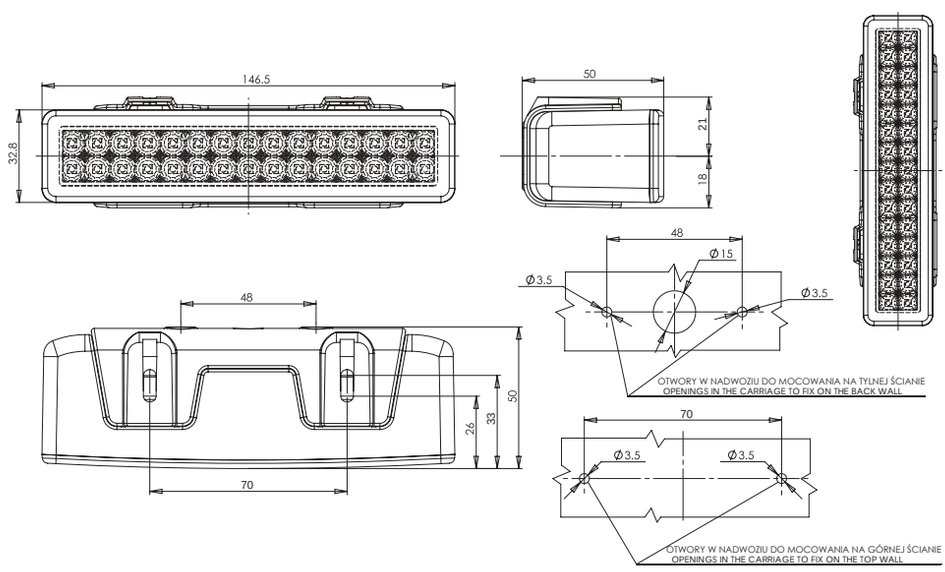

lampa jednofunkcyjna
single function lamp

IP6K9K

W108

E 20

numer katalogowy catalogue number	zdjęcie photo	przewód cable / wires	lumeny lumens	źródło światła light source	strona montażu assembly side	napięcie pracy voltage	światło cofania reversing light	szt. pcs
806		250cm YLY-S	167 lm	LED	UNIVERSAL	12V-24V	●	16

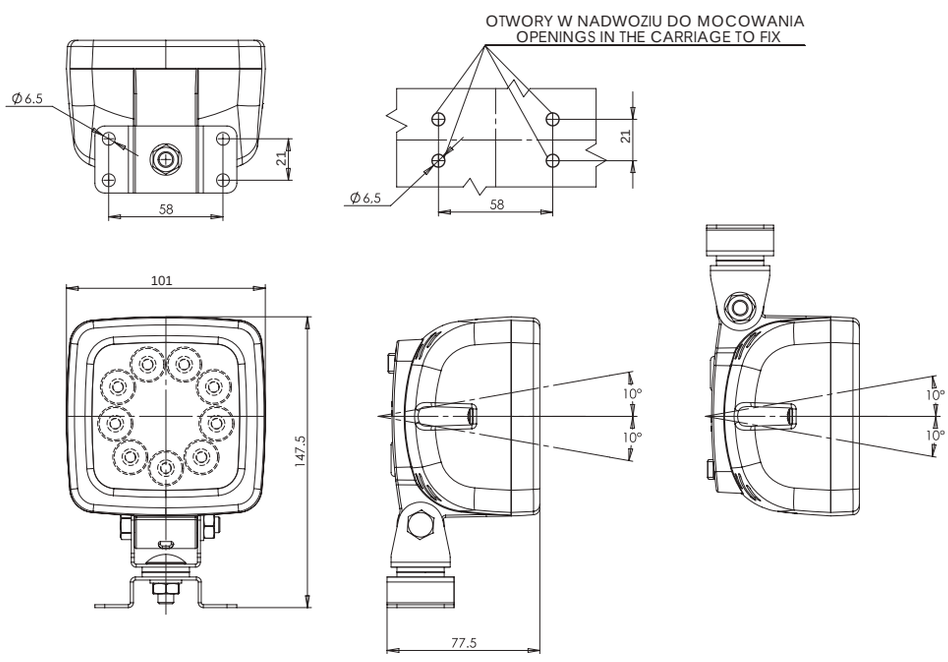

W139

lampa jednofunkcyjna
single function lamp

IP66/68

E 20

numer katalogowy catalogue number	zdjęcie photo	przewód cable / wires	źródło światła light source	strona montażu assembly side	napięcie pracy voltage	światło stopu stop light	szt. pcs
1077		38cm LGY-S	LED	UNIVERSAL	12V-24V	●	100

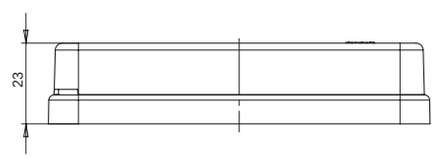

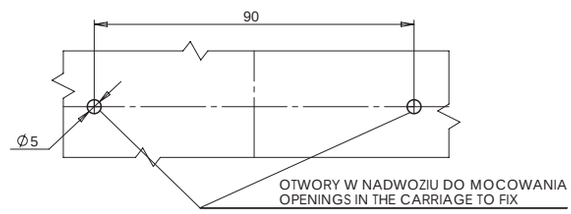

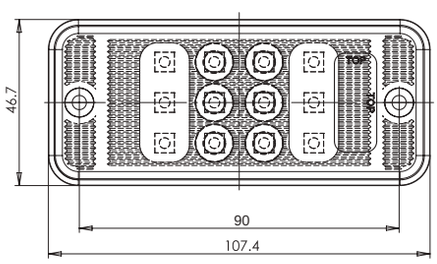

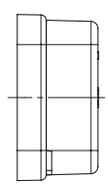

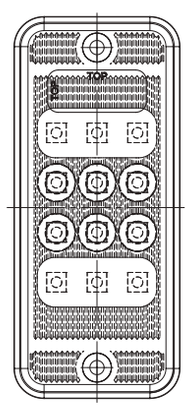

lampa jednofunkcyjna
single function lamp

IP66/68

W141

E 20

numer katalogowy catalogue number	zdjęcie photo	przewód cable / wires	źródło światła light source	strona montażu assembly side	napięcie pracy voltage	światło przeciwmgielne fog light	montaż na 3 wkręty mounted on three screws	tylna obudowa ze śrubami back casing with screws	szt. pcs
1082		200cm YLY-S	LED	UNIVERSAL	12V-24V	●	●		10
1082/1		200cm YLY-S	LED	UNIVERSAL	12V-24V	●		●	10

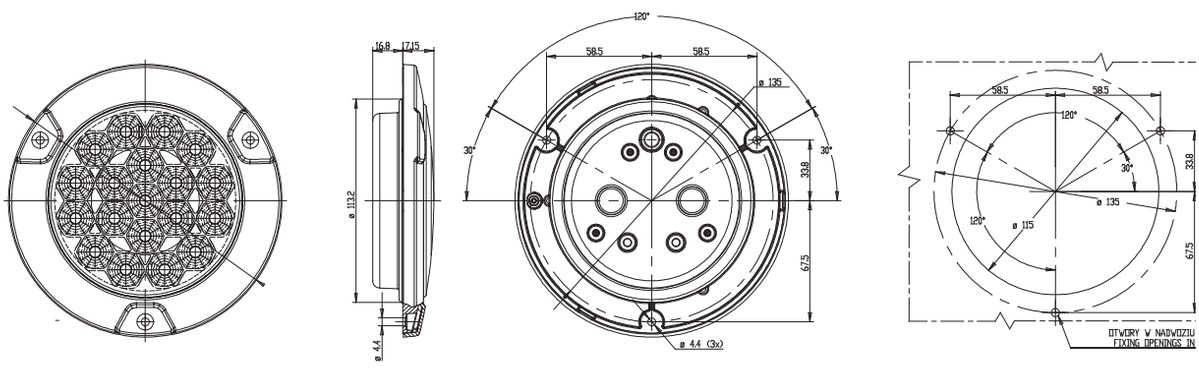

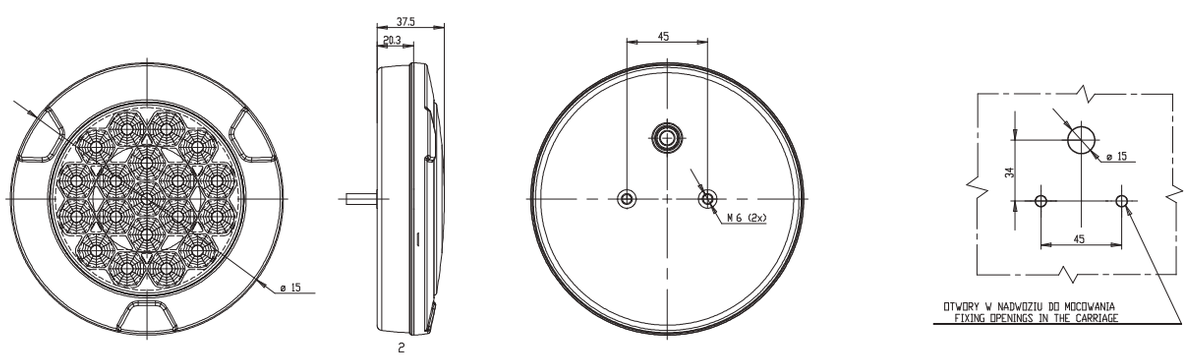

W142

lampa jednofunkcyjna
single function lamp

IP66/68

E 20

numer katalogowy catalogue number	zdjęcie photo	przewód cable / wires	lumeny lumens	źródło światła light source	strona montażu assembly side	napięcie pracy voltage	światło cofania reversing light	montaż na 3 wkręty mounted on three screws	tylna obudowa ze śrubami back casing with screws	szt. pcs
1083		200cm YLY-S	277 lm	LED	UNIVERSAL	12V-24V	●	●		10
1083/1		200cm YLY-S	277 lm	LED	UNIVERSAL	12V-24V	●		●	10

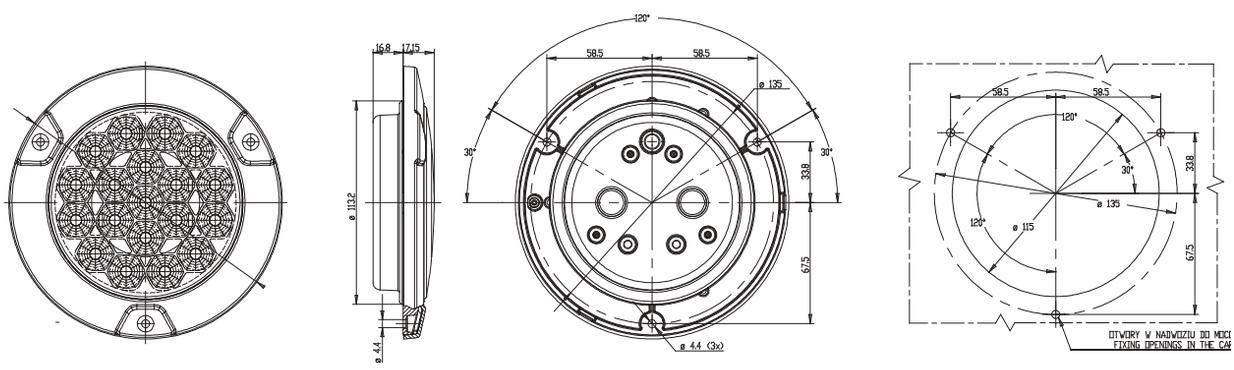

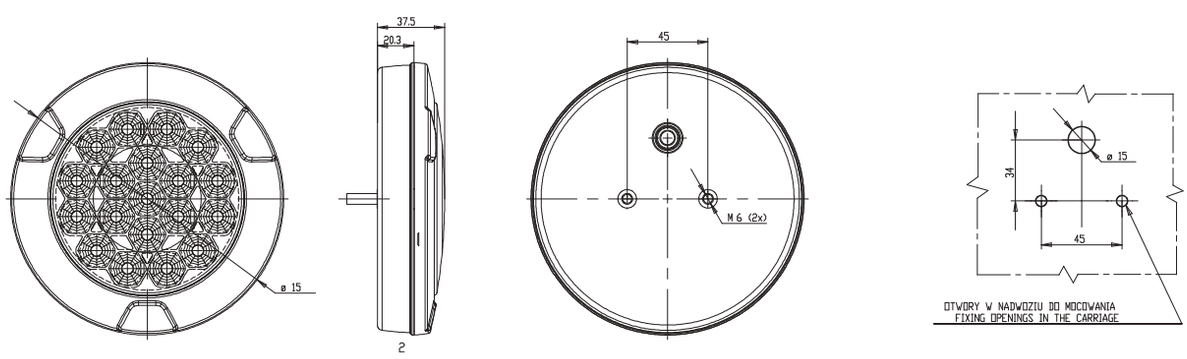

lampa jednofunkcyjna
single function lamp

IP66/68

W156

	numer katalogowy catalogue number	typ type	zdjęcie photo	przewód cable / wires	źródło światła light source	strona montażu assembly side	napięcie pracy voltage	światło kierunku jazdy direction indicator	montaż na 3 wkręty mounted on three screws	tylna obudowa ze śrubami back casing with screws	szt. pcs
*	**1132**	W156		200cm YLY-S	LED	UNIVERSAL	12V-24V	●	●		10
	1132/1	W156		200cm YLY-S	LED	UNIVERSAL	12V-24V	●		●	10
*	**1132N**	W156N		200cm YLY-S	LED	UNIVERSAL	12V-24V	●	●		10
*	**1132N/1**	W156N		200cm YLY-S	LED	UNIVERSAL	12V-24V	●		●	10

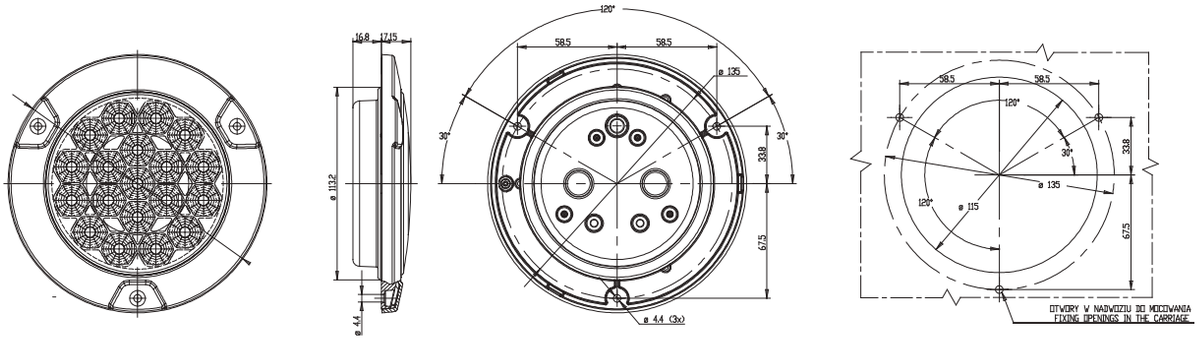

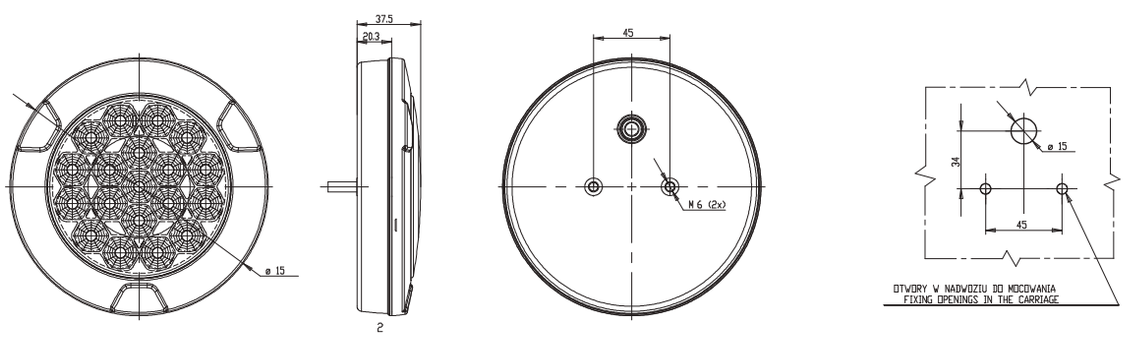

W159

lampa jednofunkcyjna
single function lamp

IP66/68

numer katalogowy catalogue number	zdjęcie photo	przewód cable / wires	źródło światła light source	strona montażu assembly side	napięcie pracy voltage	światło stopu stop light	montaż za szybą mounted behind the rear window	montaż również w pionie mounted also vertically	szt. pcs
1142		38cm LGY-S	LED	UNIVERSAL	12V | 24V	●	●	●	36

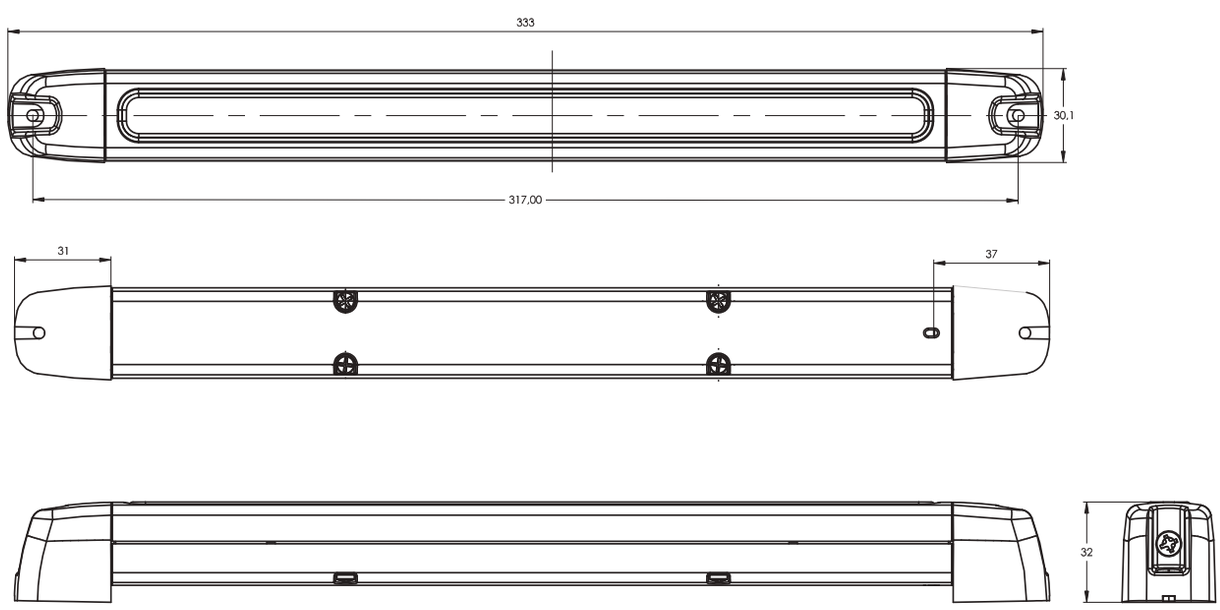

lampa jednofunkcyjna
single function lamp
IP6K9K

W160

numer katalogowy catalogue number	zdjęcie photo	przewód cable / wires	źródło światła light source	strona montażu assembly side	napięcie pracy voltage	światło stopu stop light	montaż również w pionie mounted also vertically	szt. pcs
1143		38cm LGY-S	LED	UNIVERSAL	12V-24V	●	●	100

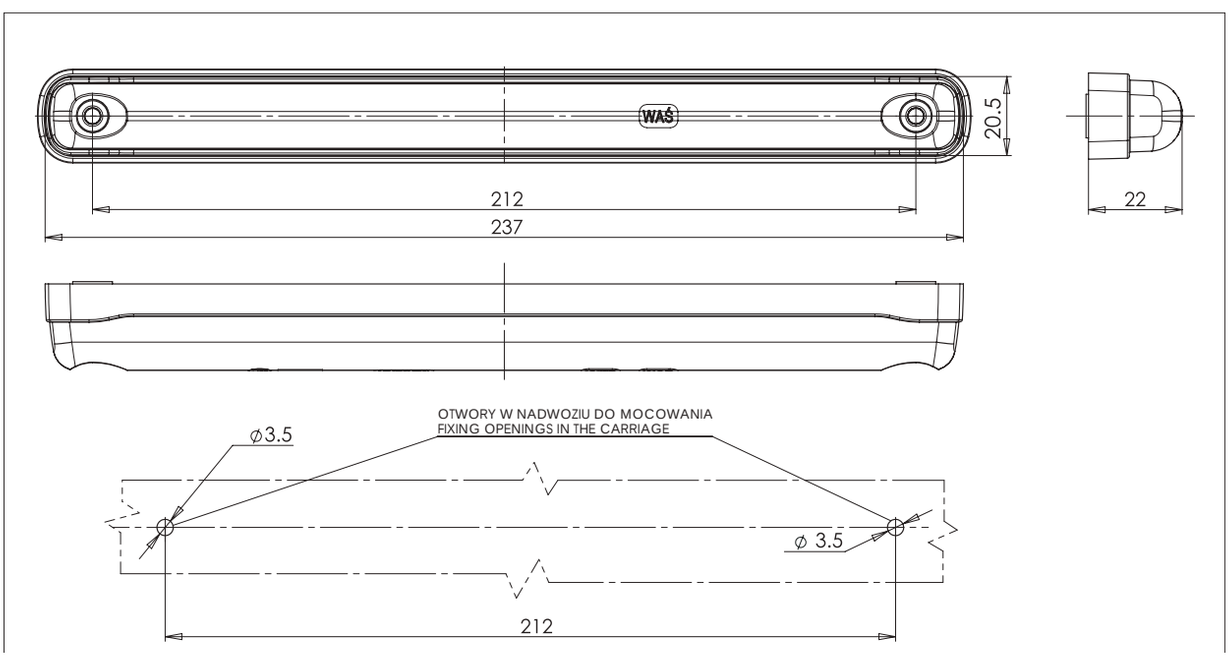

W173DD

lampa jednofunkcyjna
single function lamp

IP6K9K

numer katalogowy / catalogue number	zdjęcie / photo	przewód / cable / wires	źródło światła / light source	strona montażu / assembly side	napięcie pracy / voltage	kierunkowskaz dynamiczny / dynamic indicator	szt. / pcs
1217DD		50cm YLY-S	LED	UNIVERSAL	12V-24V	●	65

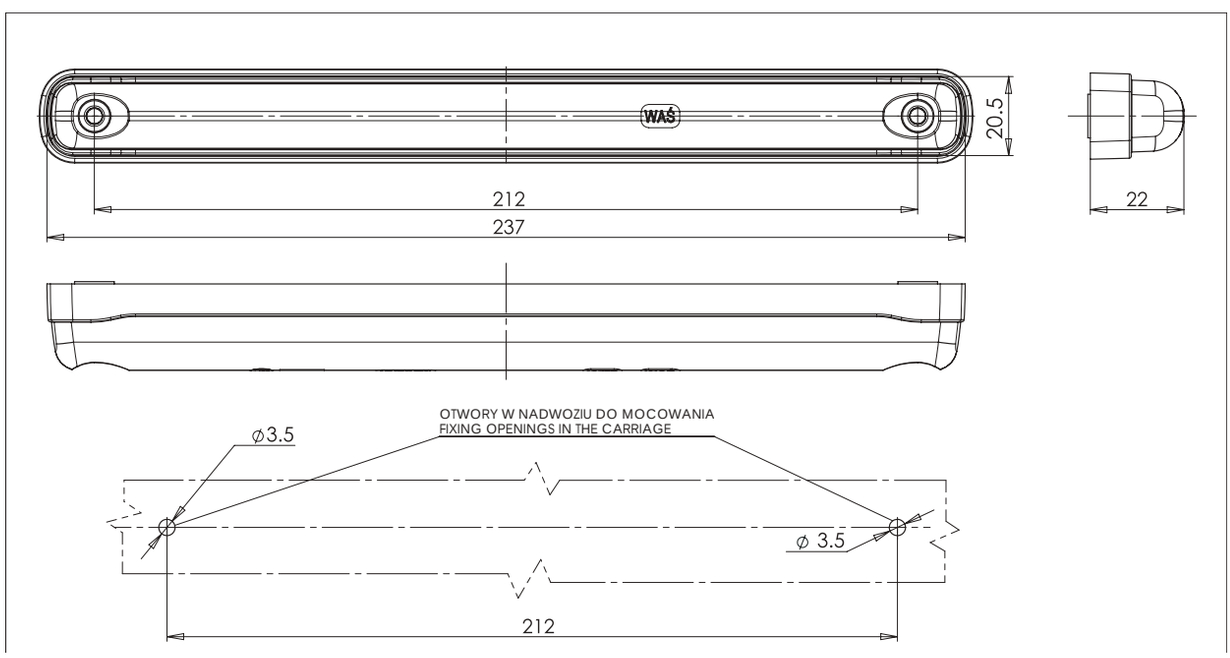

lampa jednofunkcyjna
single function lamp
IP66/68

W177

numer katalogowy catalogue number	zdjęcie photo	przewód cable / wires	lumeny lumens	źródło światła light source	strona montażu assembly side	napięcie pracy voltage	światło cofania reversing light	szt. pcs
1227		250cm YLY-S	873 lm	LED	UNIVERSAL	12V-24V	●	15

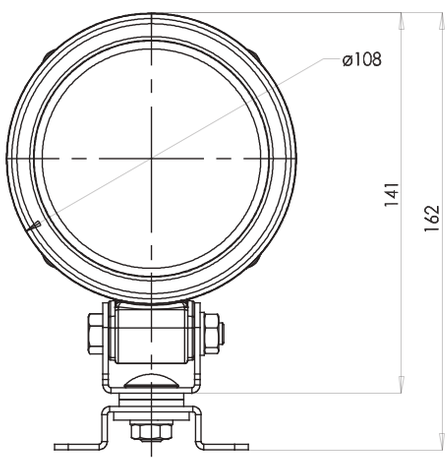

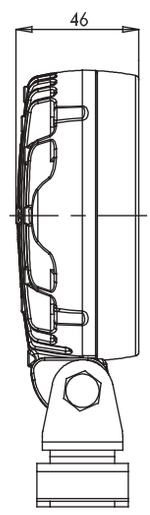

WERSJA MOCOWANIA I
MOUNTING VERSION I

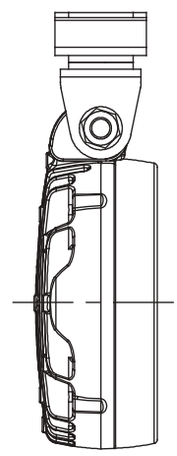

WERSJA MOCOWANIA II
MOUNTING VERSION II

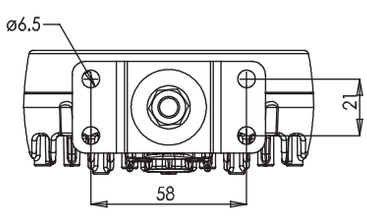

OTWORY W NADWOZIU DO MOCOWANIA
OPENINGS IN THE CARRIAGE TO FIX

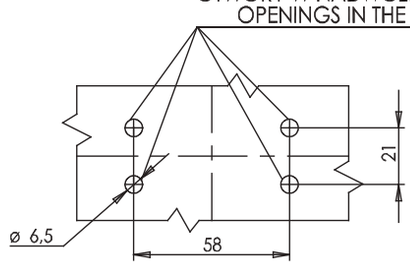

W178 lampa jednofunkcyjna
single function lamp
IP66/68

numer katalogowy catalogue number	zdjęcie photo	przewód cable / wires	lumeny lumens	źródło światła light source	strona montażu assembly side	napięcie pracy voltage	światło cofania reversing light	szt. pcs
1228		250cm YLY-S	1008 lm	LED	UNIVERSAL	12V-24V	●	15

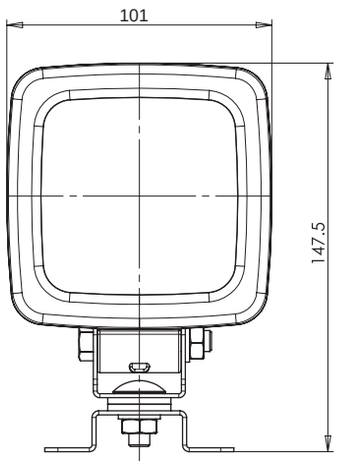

WERSJA MOCOWANIA I
MOUNTING VERSION I

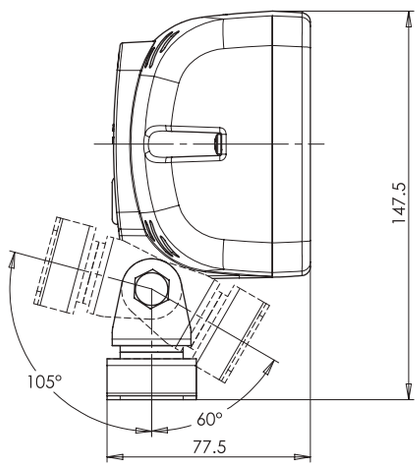

WERSJA MOCOWANIA II
MOUNTING VERSION II

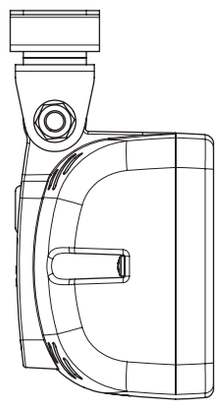

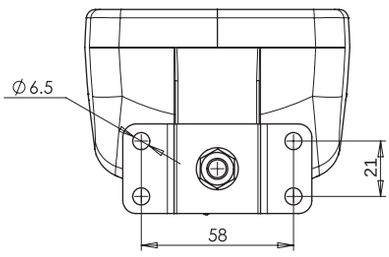

OTWORY W NADWOZIU DO MOCOWANIA
OPENINGS IN THE CARRIAGE TO FIX

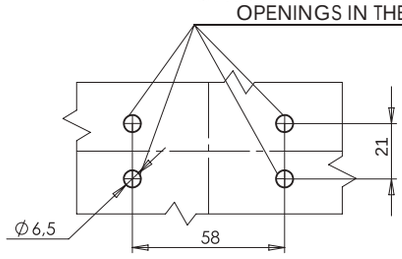

lampa jednofunkcyjna
single function lamp
IP66/68

W200

numer katalogowy catalogue number	zdjęcie photo	przewód cable / wires	źródło światła light source	strona montażu assembly side	napięcie pracy voltage	światło stopu stop light	szt. pcs
1405		38cm LGY-S	LED	UNIVERSAL	12V-24V	●	100
1405KR		38cm LGY-S	LED	UNIVERSAL	12V-24V	●	100

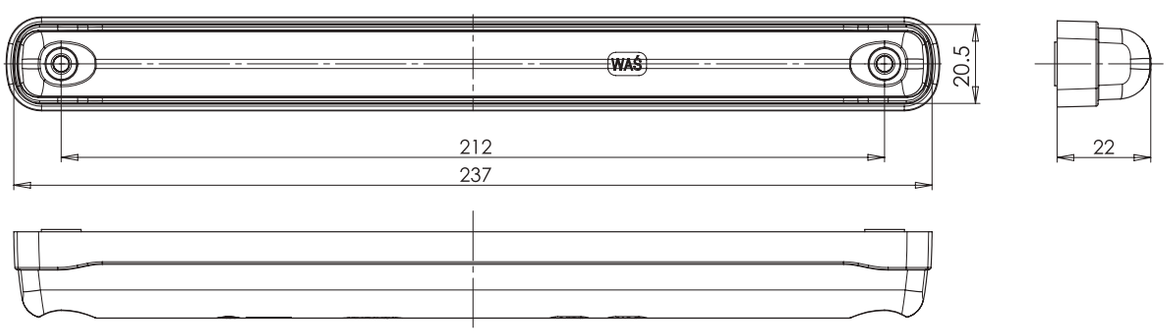

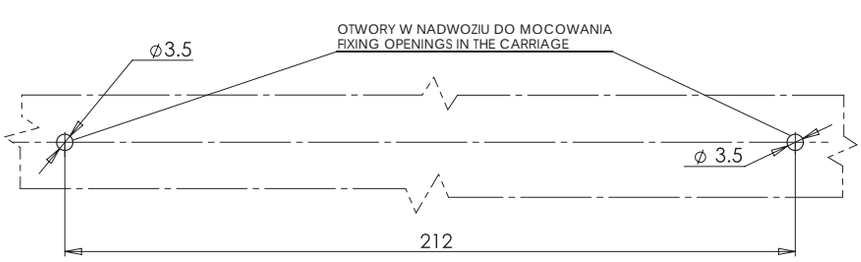

W207

lampa jednofunkcyjna
single function lamp

IP66/68

E 20

numer katalogowy catalogue number	zdjęcie photo	przewód cable / wires	źródło światła light source	strona montażu assembly side	napięcie pracy voltage	światło stopu stop light	szt. pcs
1395		39cm LGY-S	LED	UNIVERSAL	12V-24V	●	100
1395KR		39cm LGY-S	LED	UNIVERSAL	12V-24V	●	100

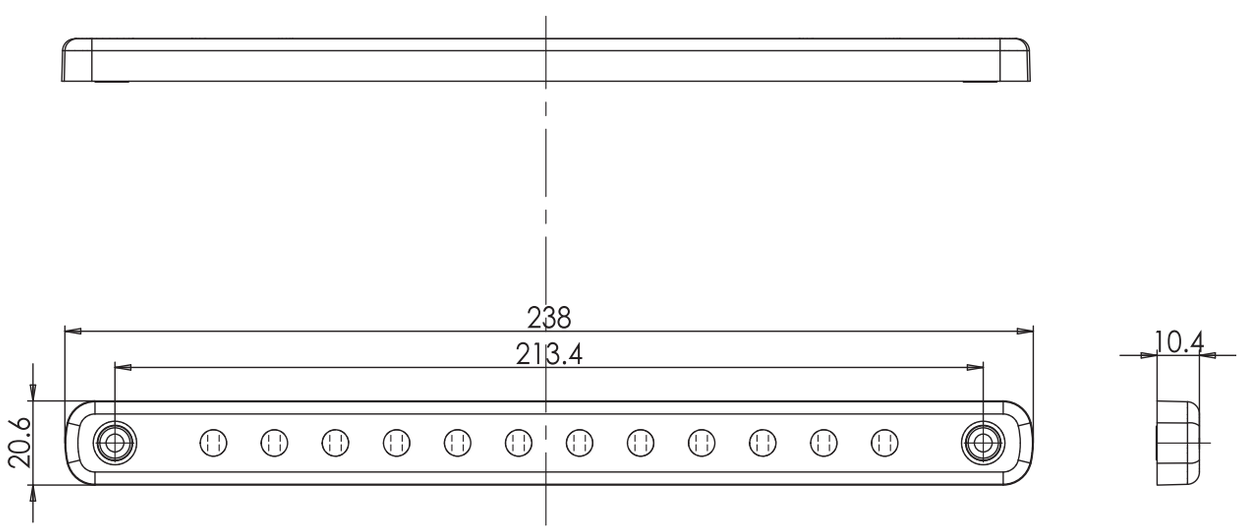

lampa jednofunkcyjna
single function lamp
IP66/68

W215

E 20

numer katalogowy catalogue number	zdjęcie photo	przewód cable / wires	lumeny lumens	źródło światła light source	strona montażu assembly side	napięcie pracy voltage	światło cofania reverse light	szt. pcs
1462		200cm YLY-S	160 lm	LED	UNIVERSAL	12V-24V	●	6

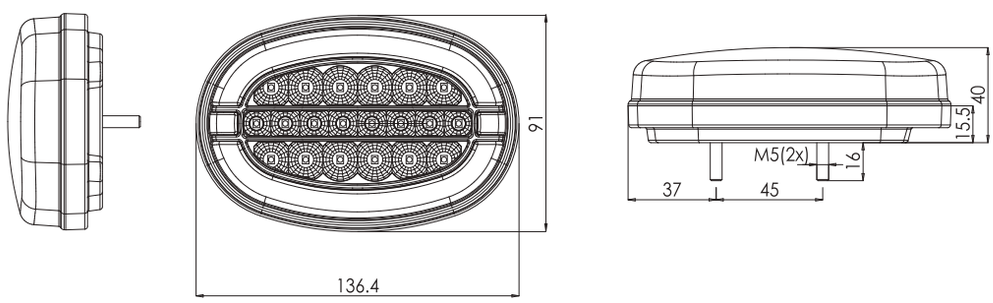

Sposoby mocowania / mounting methods

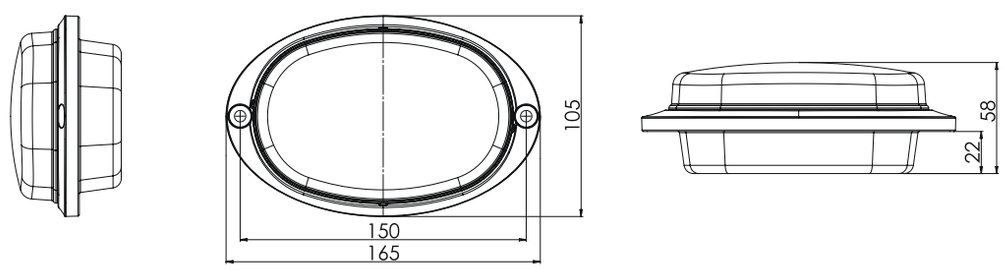

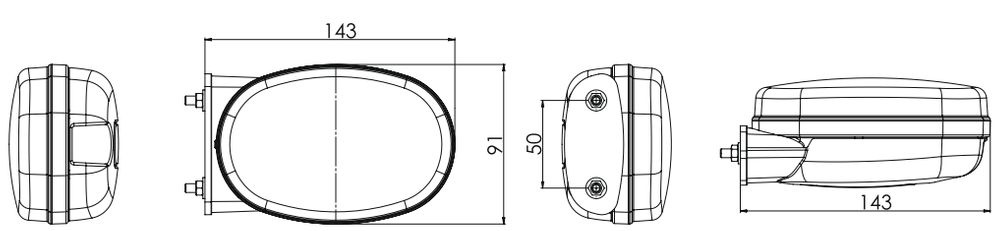

W216

lampa jednofunkcyjna
single function lamp

IP6K9K

E 20

numer katalogowy catalogue number	zdjęcie photo	przewód cable / wires	źródło światła light source	strona montażu assembly side	napięcie pracy voltage	światło kierunku jazdy boczne side indicator	szt. pcs
1467		22cm LGY-S	LED	UNIVERSAL	12V	●	100

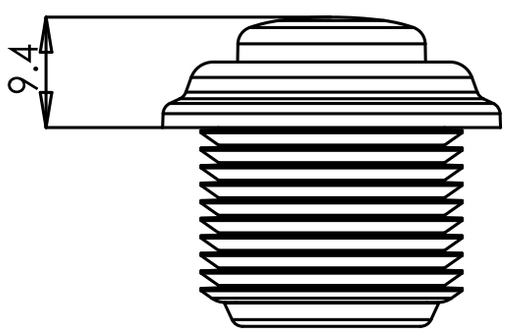

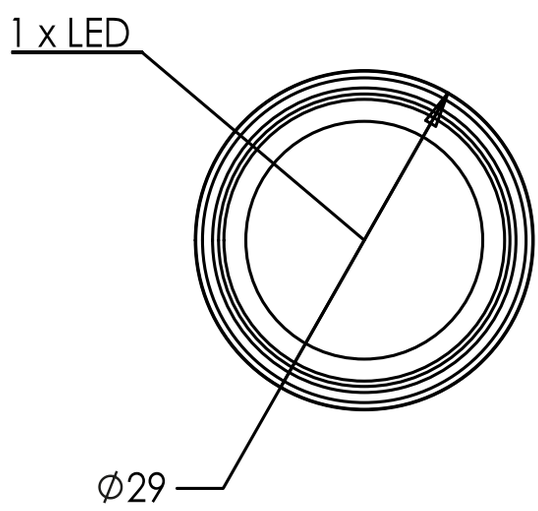

lampa jednofunkcyjna
single function lamp
IP6K9K

W23ODD

numer katalogowy catalogue number	typ type	zdjęcie photo	przewód cable / wires	źródło światła light source	strona montażu assembly side	napięcie pracy voltage	światło kierunku jazdy tylne rear indicator	kierunkowskaz dynamiczny dynamic indicator	szt. pcs
1502	W23O		25cm YLY-S	LED	UNIVERSAL	12V-24V	●		100
1503 DD	W23ODD		25cm YLY-S	LED	UNIVERSAL	12V-24V	●	●	100

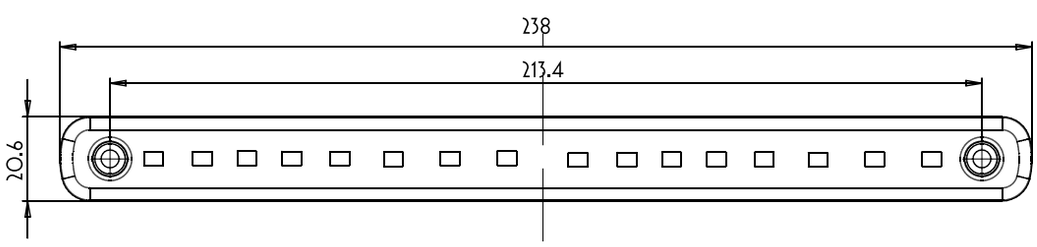

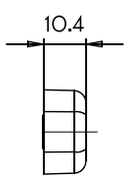

W241N

lampa jednofunkcyjna
single function lamp

IP6K9K

E 20

numer katalogowy catalogue number	zdjęcie photo	przewód cable / wires	lumeny lumens	źródło światła light source	strona montażu assembly side	napięcie pracy voltage	światło cofania reversing light	szt. pcs
1601 N		250cm LGY-S	833 lm	LED	UNIVERSAL	12V-24V	●	18

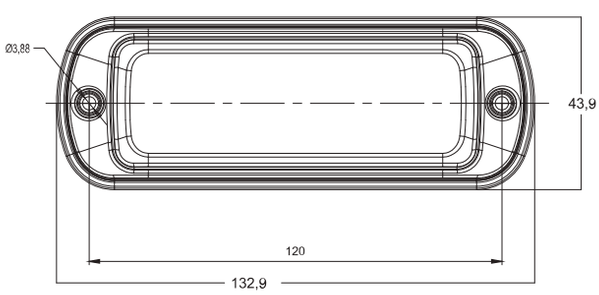

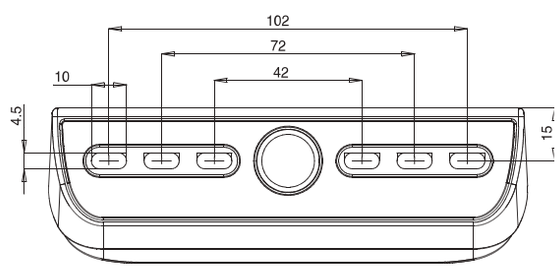

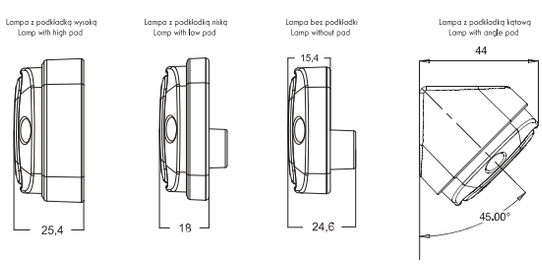

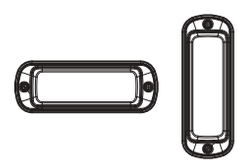

LAMPA MOŻE BYĆ MONTOWANA W POZYCJI PIONOWEJ LUB POZIOMEJ
THE LAMP CAN BE MOUNTING IN VERTICAL OR HORIZONTAL POSITION

lampa jednofunkcyjna
single function lamp
IP6K9K

W258

E 20

numer katalogowy catalogue number	zdjęcie photo	przewód cable / wires	źródło światła light source	strona montażu assembly side	napięcie pracy voltage	światło stopu stop light	szt. pcs
2059		25cm YLY-S	LED	UNIVERSAL	12V	●	100

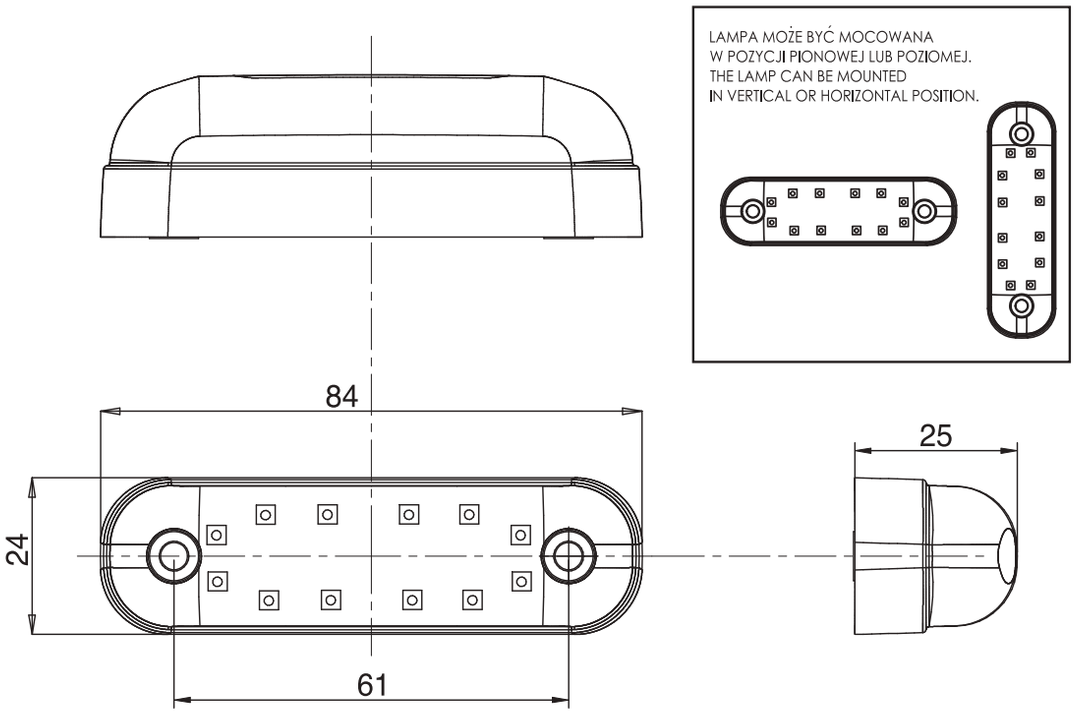

W260

lampa jednofunkcyjna
single function lamp

IP6K9K

numer katalogowy catalogue number	zdjęcie photo	przewód cable / wires	źródło światła light source	strona montażu assembly side	napięcie pracy voltage	światło stopu stop light	światło cofania reversing light	światło kierunku jazdy tylne rear indicator	światło kierunku jazdy przednie front indicator	szt. pcs
2077		2x50cm YLY-S	LED	UNIVERSAL	12V-24V		●			35
2079		50cm YLY-S	LED	UNIVERSAL	12V-24V	●				35
2345		2x50cm YLY-S	LED	UNIVERSAL	12V-24V			●	●	35

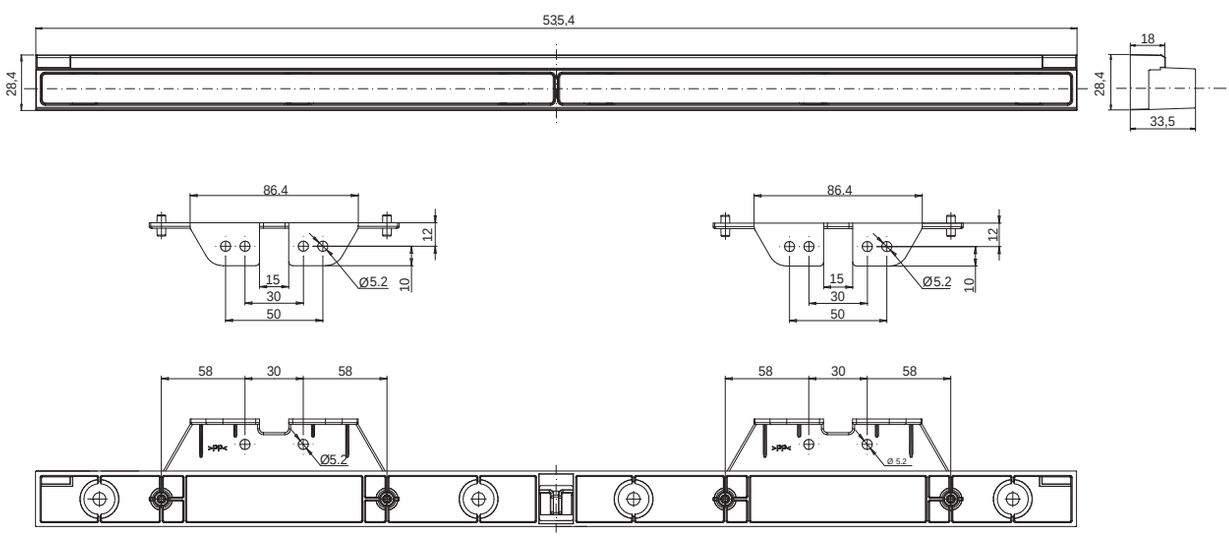

lampa jednofunkcyjna
single function lamp
IP6K9K

W262

SAE
USA only

numer katalogowy catalogue number	zdjęcie photo	przewód cable / wires	źródło światła light source	strona montażu assembly side	napięcie pracy voltage	światło cofania reversing light	szt. pcs
2173		38cm YLY-S	LED	UNIVERSAL	12V|24V	●	100

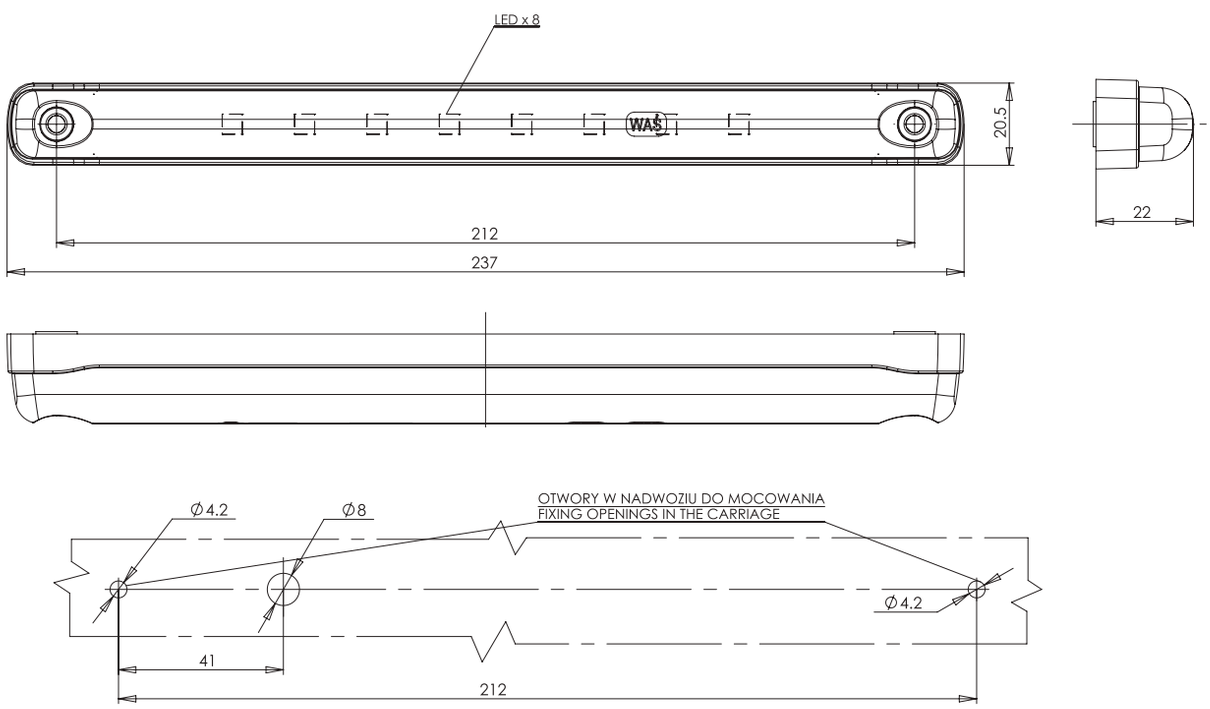

SAE Lampa posiada homologacje SAE co oznacza że jest stworzona na rynek amerykański
This lamp have SAE approval and can be used only in USA market

W263

lampa jednofunkcyjna
single function lamp

IP6K9K

E 20

numer katalogowy catalogue number	zdjęcie photo	przewód cable / wires	lumeny lumens	źródło światła light source	strona montażu assembly side	napięcie pracy voltage	światło cofania reversing light	szt. pcs
2172		250cm YLY-S	805 lm	LED	UNIVERSAL	12V-70V	●	26

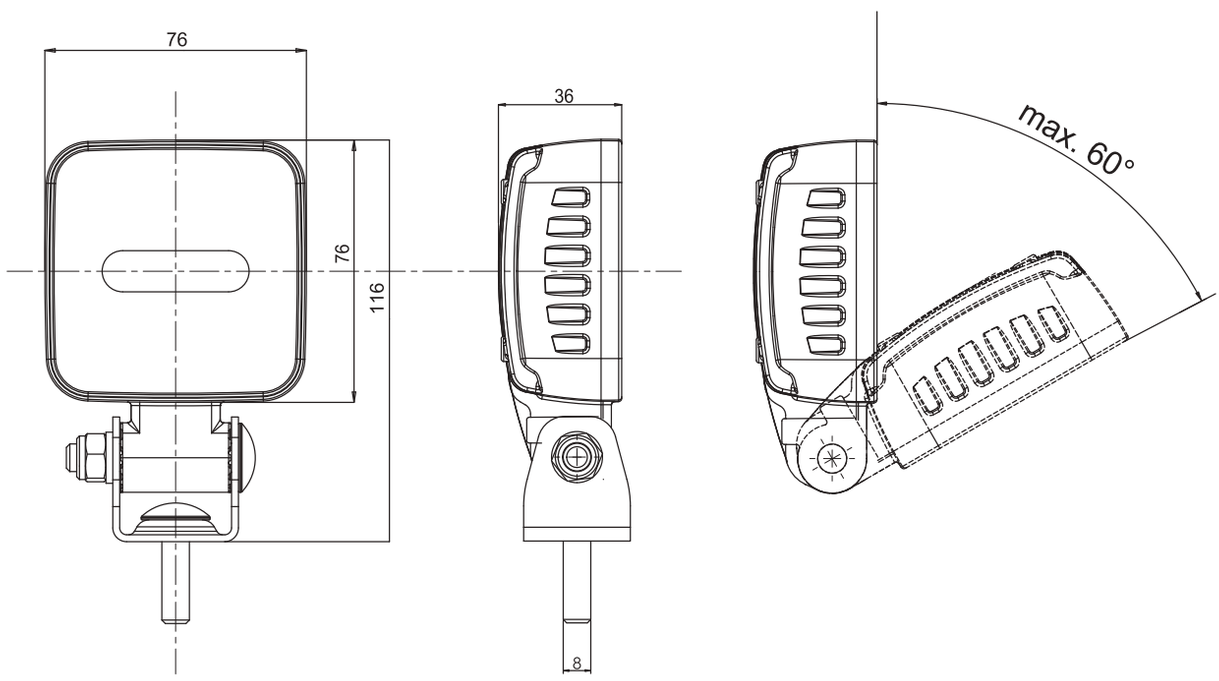

Notatki
Notes

Lampy zespolone tylne
Multifunctional rear lamps

lampy zespolone tylne /
multifunctional rear lamps **W137 LOGO**

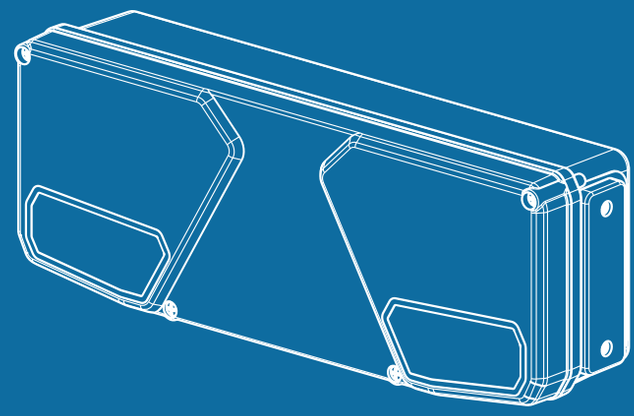

164 serii lamp/lamp series
2885 lamp/lamps

WE549P, WE549L

strona/page 1

WE549P, WE549L

2

WO-72U

3

WO9L, WO9P

4

W16L, W16P

5

W18U

6

W19L, W19P

7

WO9dL, WO9dP

8

W21L, W21P

9

W26L, W26P

11

W30

13

W29L, W29P

14

W29.1, W29.1P, W29.1L

15

W39L, W39P

16

W40L, W40P

17

W42

18

W41

19

W19D

20

W39żL, W39żP

21

W39DżL, W39DżP

22

Lampy zespolone tylne
Multifunctional rear lamps

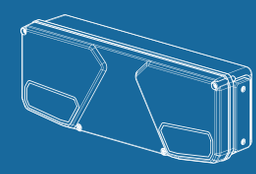

W40żL, W40żP

23

W40dżL, W40dżP

24

W59D

25

W19D

26

W59D

27

W66L, W66P

28

W67L, W67P

29

W68L, W68P

30

W69L

31

W69P

32

W69L+W48

33

W69P+W48

34

W69L+W44

35

W69P+W44

36

W39L+W48

37

W39P+W48

38

W39L+W49

39

W39P+W49

40

W40L+W48

41

W40P+W48

42

W40L+W49

43

W40P+W49

44

W39żL+W48
W39żP+W48

45

W39żL+W49
W39żP+W49

46

W40żL+W48
W40żP+W48

47

W40żL+W49
W40żP+W49

48

W39dżL+W48
W39dżP+W48

49

W39dżL+W49
W39dżP+W49

50

W40dżL+W48
W40dżP+W48

51

W40dżL+W49
W40dżP+W49

52

W70L, W70P

53

W70L, W70P
klosz lampy
lens

54

W70DL, W70DP

55

W70DŻL, W70DŻP

56

W73

57

Lampy zespolone tylne
Multifunctional rear lamps

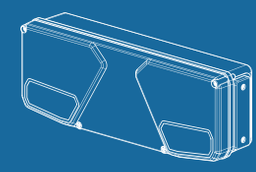

W18UD

58

W18UDż

59

WE549dL, WE549dP

60

WE549dżL, WE548dżP

61

WE551dL, WE551dP

62

WE551dżL, WE551dżP

63

WO72ud, WO72udż

64

W73ARF

65

W26dżL, W26dżP

66

W91

68

W92

69

W93

70

W94

71

W95

72

W98

73

W101

74

W91

75

W92

76

W93

77

W94

78

W95

79

W70dżL, W70dżP

80

W111

81

W114

82

W69L

83

W69P

84

W69L+W48

85

W69P+W48

86

W69L+W44

87

W69P+W44

88

W124

89

W125

89

W124, W125
klosz lampy / lens

89

W124d

92

W125d

92

Lampy zespolone tylne
Multifunctional rear lamps

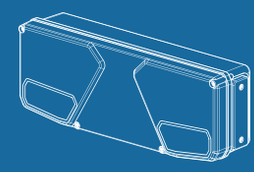

W124d, W125d
klosz lampy / lens

92

W124d, W125d
moduł diodowy LED / LED module

94

W124dż

95

W125dż

95

W124dż, W125dż
klosz lampy / lens

95

W124de

98

W125de

98

W124de, W125de
klosz lampy / lens

98

W124de, W125de
moduł diodowy LED / LED module

100

W124dn

101

W125dn

101

W124dn, W125dn
klosz lampy / lens

101

W124dn, W125dn
moduł diodowy LED / LED module

103

W131

106

W132

107

W137

108

W138

108

W137, W138
klosz lampy / lens

108

W137d

110

W138d

110

W137d, W138d
klosz lampy / lens

110

W137dż

113

W138dż

113

W137dż, W138dż
klosz lampy / lens

113

W137
moduł diodowy LED / LED module

115

W138
moduł diodowy LED / LED module

116

W145

119

W145RR

120

W146

121

W146RR

122

W147

123

W150, W150 S2

124

W150DD, W150DD S2

125

W153

129

W153DD

129

Lampy zespolone tylne
Multifunctional rear lamps

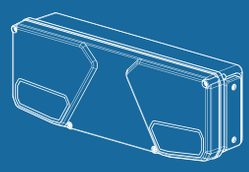

W154 130

W155 131

W170 132

W170DD 132

W170, W170DD
klosz lampy / lens
132

W171 134

W171DD 134

W171, W171DD
klosz lampy / lens
134

W179 143

W184 144

W184 S2 145

W184DD 146

W184DD S2 147

W185 149

W185 S2 150

W185DD 151

W18DD S2 152

W187 W187DD 155

W191DD W192 W193DD 157

W194, W194DD 159

W205, W205DD 161

W208, W208DD 162

W209 163

W210, W210DD 164

W168.9, W168.9DD 165

W214 166

W225 167

W226 169

W227 171

W228 173

W231 175

W232, W232DD 176

W236 177

W237 178

W238 179

Lampy zespolone tylne
Multifunctional rear lamps

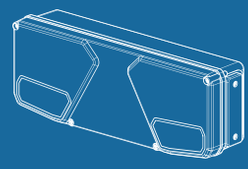

W243

180

W244

182

W245, W245DD

184

W247, W247DD

187

W247+SM1, W247DD+SM1

189

W247+W48, W247DD+W48

191

W248, W248DD

193

W248+SM1, W248DD+SM1

195

W248+W48, W248DD+W48

197

W249, W249DD

199

W249+SM1, W249DD+SM1

201

W249+W48, W249DD+W48

203

W250, W250DD

205

W250+SM1, W250DD+SM1

207

W250+W48, W250DD+W48

209

W251, W251DD

211

W251+SM1, W251DD+SM1

213

W251+W48, W251DD+W48

215

W252, W252DD

217

W252+SM1, W252DD+SM1

219

W252+W48, W252DD+W48

221

W253

224

W260

226

W137 LOGO

227

W137dż LOGO

228

W137d LOGO

229

W137ST LOGO

230

W137DD LOGO

231

Lampy zespolone tylne

Multifunctional rear lamps

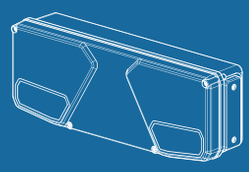

WE549P, WE549L

lampa zespolona tylna
multifunctional rear lamp

IP54

E 20

Opcjonalne / Optional:

numer katalogowy catalogue number	zdjęcie photo	przewód cable / wires	źródło światła light source	strona montażu assembly side	napięcie pracy voltage	światło stopu stop light	światło pozycyjne position light	kierunkowskaz indicator	oświetlenie tablicy license plate light	klosz lampy lens	szt. pcs
03			BULB	LEFT	12V or 24V	●	●	●	●		15
04			BULB	RIGHT	12V or 24V	●	●	●			15
01				LEFT						●	80
02				RIGHT						●	80

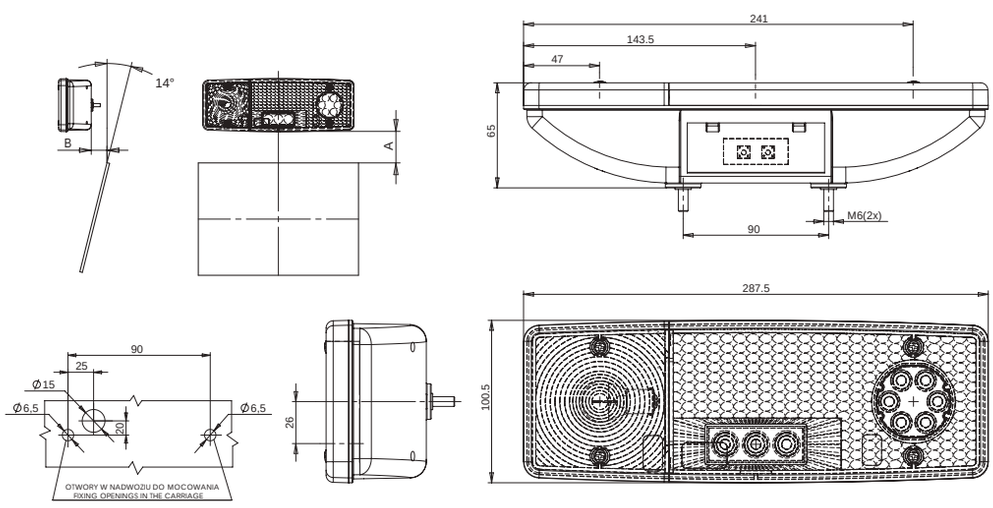

Istnieje możliwość zamówienia tego produktu wraz z żarówkami. Wszystkie nasze produkty wyposażone w żarówki posiadają w symbolu literkę „Ż" w numerze katalogowym.
There is an option of ordering this product with light bulbs included. All our products equipped with light bulbs have a „Ż" letter in their part numbers.

WE551P, WE551L

lampa zespolona tylna
multifunctional rear lamp

IP54

E 20

Opcjonalne / Optional:

numer katalogowy catalogue number	zdjęcie photo	przewód cable / wires	źródło światła light source	strona montażu assembly side	napięcie pracy voltage	światło stopu stop light	światło pozycyjne position light	kierunkowskaz indicator	oświetlenie tablicy license plate light	odblask reflecting device	klosz lampy lens	szt. pcs
07			BULB	LEFT	12V or 24V	●	●	●	●	●		15
08			BULB	RIGHT	12V or 24V	●	●	●		●		15
05				LEFT							●	80
06				RIGHT							●	80

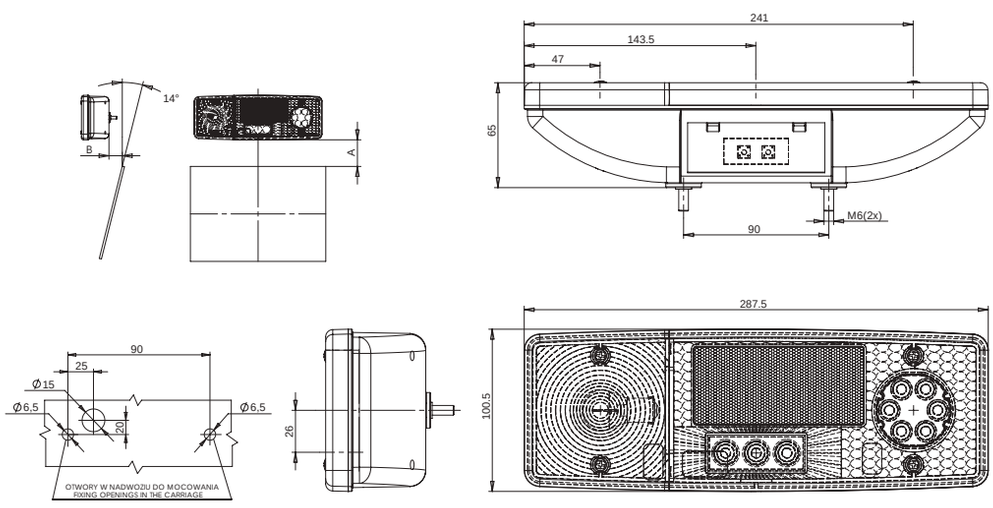

Istnieje możliwość zamówienia tego produktu wraz z żarówkami. Wszystkie nasze produkty wyposażone w żarówki posiadają w symbolu literkę „Ż" w numerze katalogowym.
There is an option of ordering this product with light bulbs included. All our products equipped with light bulbs have a „Ż" letter in their part numbers.

more on: **www.was.eu**

WO72u

lampa zespolona tylna
multifunctional rear lamp
IP54

E 20

Opcjonalne / Optional:

numer katalogowy catalogue number	zdjęcie photo	przewód cable / wires	źródło światła light source	strona montażu assembly side	napięcie pracy voltage	światło stopu stop light	światło pozycyjne position light	kierunkowskaz indicator	klosz lampy lens	szt. pcs
40			BULB	UNIVERSAL	12V or 24V	●	●	●		30
41				UNIVERSAL					●	120

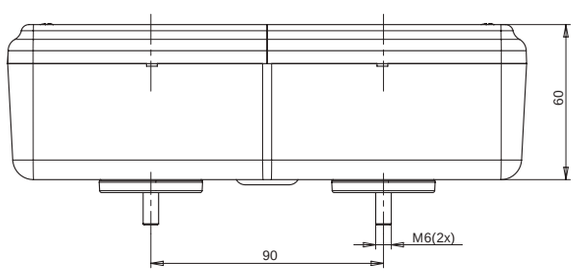

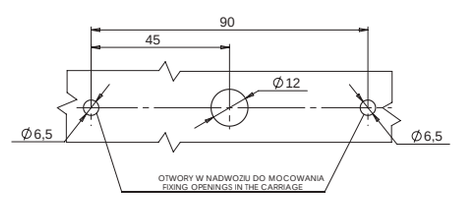

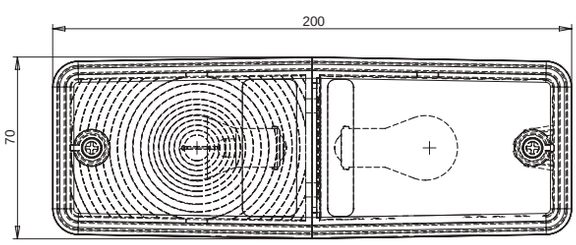

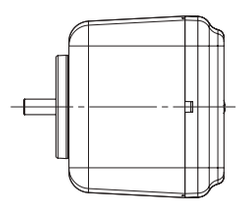

Istnieje możliwość zamówienia tego produktu wraz z żarówkami. Wszystkie nasze produkty wyposażone w żarówki posiadają w symbolu literkę „Ż" w numerze katalogowym.
There is an option of ordering this product with light bulbs included. All our products equipped with light bulbs have a „Ż" letter in their part numbers.

WO9L, WO9P

lampa zespolona tylna
multifunctional rear lamp

IP56

E 20

Opcjonalne / Optional:

numer katalogowy catalogue number	zdjęcie photo	przewód cable / wires	źródło światła light source	strona montażu assembly side	napięcie pracy voltage	światło stopu stop light	światło pozycyjne position light	cofanie reversing	odblask reflecting device	kierunkowskaz indicator	światło przeciwmgielne fog light	oświetlenie tablicy license plate light	klosz lampy lens	szt. pcs
53			BULB	LEFT	12V or 24V	●	●	●	●	●	●	●		6
54			BULB	RIGHT	12V or 24V	●	●	●	●	●	●			6
55				LEFT									●	25
56				RIGHT									●	25

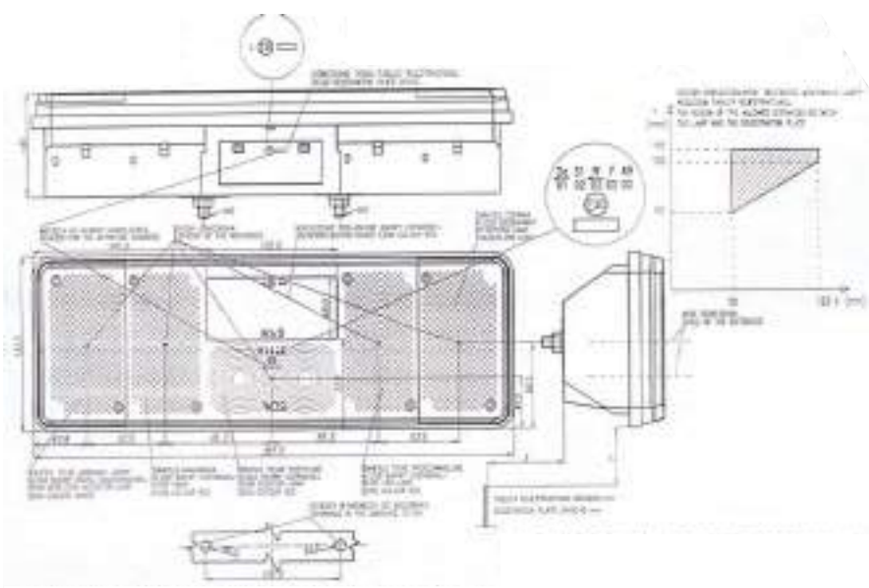

Istnieje możliwość zamówienia tego produktu wraz z żarówkami. Wszystkie nasze produkty wyposażone w żarówki posiadają w symbolu literkę „Ż" w numerze katalogowym.
There is an option of ordering this product with light bulbs included. All our products equipped with light bulbs have a „Ż" letter in their part numbers.

W16L, W16P

lampa zespolona tylna
multifunctional rear lamp

IP54

Opcjonalne / Optional:

E 20

numer katalogowy catalogue number	zdjęcie photo	przewód cable / wires	źródło światła light source	strona montażu assembly side	napięcie pracy voltage	światło stopu stop light	światło pozycyjne position light	kierunkowskaz indicator	oświetlenie tablicy license plate light	klosz lampy lens	szt. pcs
72			BULB	LEFT	12V or 24V	●	●	●	●		24
73			BULB	RIGHT	12V or 24V	●	●	●			24
11				UNIVERSAL						●	50

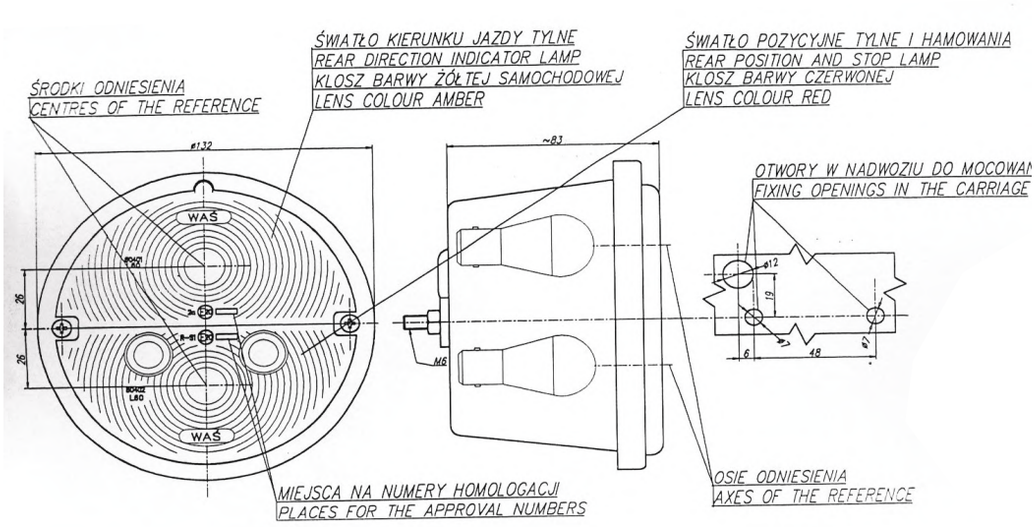

Istnieje możliwość zamówienia tego produktu wraz z żarówkami. Wszystkie nasze produkty wyposażone w żarówki posiadają w symbolu literkę „Ż" w numerze katalogowym.
There is an option of ordering this product with light bulbs included. All our products equipped with light bulbs have a „Ż" letter in their part numbers.

lampa zespolona tylna
multifunctional rear lamp
IP54

W18U

Opcjonalne / Optional:

E 20

numer katalogowy catalogue number	zdjęcie photo	przewód cable / wires	źródło światła light source	strona montażu assembly side	napięcie pracy voltage	światło stopu stop light	światło pozycyjne position light	kierunkowskaz indicator	oświetlenie tablicy license plate light	klosz lampy lens	szt. pcs
92			BULB	UNIVERSAL	12V or 24V	●	●	●	●		50
93				UNIVERSAL						●	100

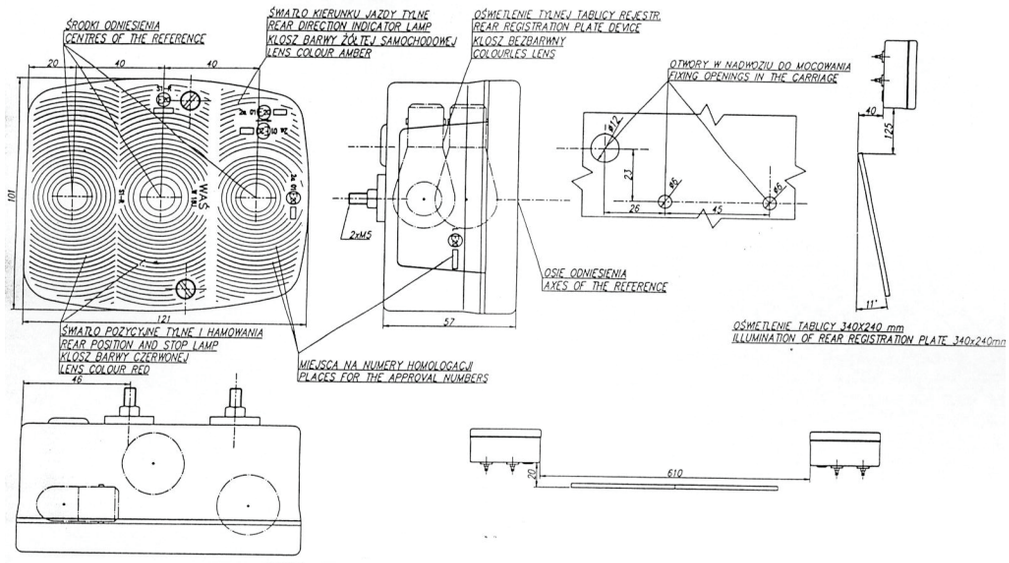

Istnieje możliwość zamówienia tego produktu wraz z żarówkami. Wszystkie nasze produkty wyposażone w żarówki posiadają w symbolu literkę „Ż" w numerze katalogowym.
There is an option of ordering this product with light bulbs included. All our products equipped with light bulbs have a „Ż" letter in their part numbers.

more on: **www.was.eu**

W19L, W19P

lampa zespolona tylna
multifunctional rear lamp

IP54

Opcjonalne / Optional:

E 20

numer katalogowy catalogue number	zdjęcie photo	przewód cable / wires	źródło światła light source	strona montażu assembly side	napięcie pracy voltage	światło stopu stop light	światło pozycyjne position light	kierunkowskaz indicator	oświetlenie tablicy license plate light	klosz lampy lens	szt. pcs
94			BULB	LEFT	12V or 24V	●	●	●	●		15
95			BULB	RIGHT	12V or 24V	●	●	●			15
96				UNIVERSAL						●	50

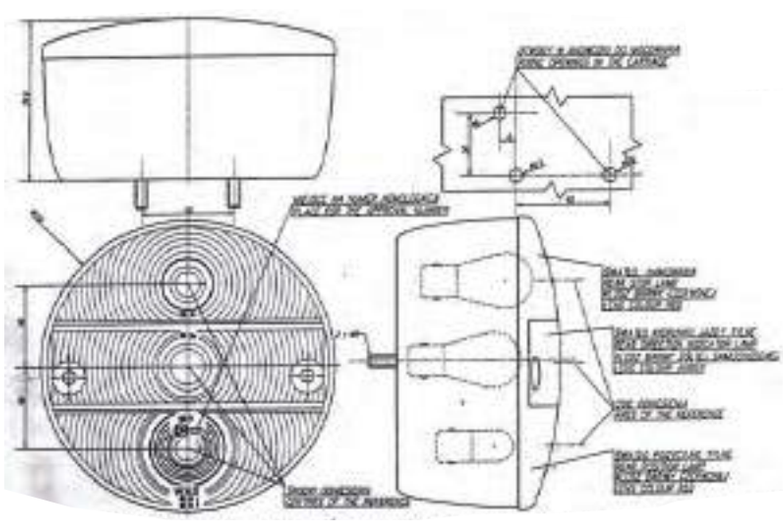

Istnieje możliwość zamówienia tego produktu wraz z żarówkami. Wszystkie nasze produkty wyposażone w żarówki posiadają w symbolu literkę „Ż" w numerze katalogowym.
There is an option of ordering this product with light bulbs included. All our products equipped with light bulbs have a „Ż" letter in their part numbers.

WO9dL, WO9dP

lampa zespolona tylna
multifunctional rear lamp

IP56

Opcjonalne / Optional:

E 20

	numer katalogowy catalogue number	zdjęcie photo	przewód cable / wires	źródło światła light source	strona montażu assembly side	napięcie pracy voltage	światło stopu stop light	światło pozycyjne position light	światło cofania reversing light	kierunkowskaz indicator	oświetlenie tablicy license plate light	światło przeciwmgielne fog light	klosz lampy lens	szt. pcs
	106			LED BULB	LEFT	24V	●	●	●	●	●	●		6
	107			LED BULB	RIGHT	24V	●	●	●	●	●	●		6
	108			LED	LEFT	24V							●	25
	109			LED	RIGHT	24V							●	25
*	**110**			LED BULB	LEFT	12V	●	●	●	●	●	●		6
*	**111**			LED BULB	RIGHT	12V	●	●	●	●	●	●		6
*	**112**			LED	LEFT	12V							●	25
*	**113**			LED	RIGHT	12V							●	25

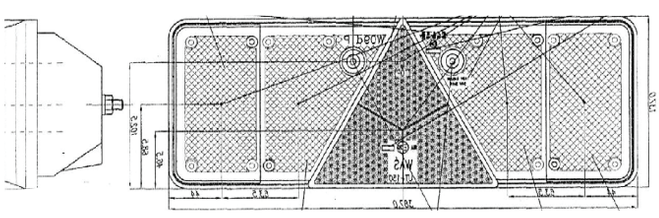

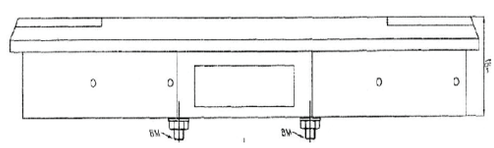

Ten produkt dostępny jest również ze złączem Schlemmer lub TYCO. Chcąc zamówić produkt ze złączem Schlemmer lub TYCO powinniśmy przy składaniu zamówienia pamiętać aby dopisać literkę „SZ" lub „TYCO" przy numerze katalogowym lub dodać w uwagach komentarz o właściwym dla siebie wyprowadzeniu prądowym.
This product is also available with Schlemmer or TYCO connector. To order the product with Schlemmer or TYCO connector, please remember to add the letters „SZ" or „TYCO" to the part number, or add a remark „Schlemmer connector" or „TYCO connector" for a proper connection.

Istnieje możliwość zamówienia tego produktu wraz z żarówkami. Wszystkie nasze produkty wyposażone w żarówki posiadają w symbolu literkę „Ż" w numerze katalogowym.
There is an option of ordering this product with light bulbs included. All our products equipped with light bulbs have a „Ż" letter in their part numbers.

W21L, W21P

lampa zespolona tylna
multifunctional rear lamp

IP56

Opcjonalne / Optional:

E 20

numer katalogowy catalogue number	zdjęcie photo	przewód cable / wires	źródło światła light source	strona montażu assembly side	napięcie pracy voltage	światło stopu stop light	światło pozycyjne position light	odblask reflecting device	światło cofania reversing light	kierunkowskaz indicator	oświetlenie tablicy license plate light	światło przeciwmgielne fog light	klosz lampy lens	szt. pcs
114			BULB	LEFT	12V or 24V	●	●	●		●	●	●		15
114A			BULB	LEFT	12V or 24V	●	●	●	●	●	●			15
114B			BULB	LEFT	12V or 24V	●	●	●		●	●			15
115			BULB	RIGHT	12V or 24V	●	●	●	●	●	●			15
115A			BULB	RIGHT	12V or 24V	●	●	●		●	●	●		15
115B			BULB	RIGHT	12V or 24V	●	●	●		●	●			15

Ten produkt dostępny jest również ze złączem TYCO. W przypadku takiej potrzeby proszę zaznaczyć w uwagach przy składaniu zamówienia.
This product is also available with TYCO connection. If this particular connection is necessary, please mention it in remarks added when the order is placed.

Ten produkt dostępny jest również ze złączem WAŚ. W przypadku takiej potrzeby proszę zaznaczyć w uwagach przy składaniu zamówienia.
This product is also available with WAŚ connection. If this particular connection is necessary, please mention it in remarks added when the order is placed.

Istnieje możliwość zamówienia tego produktu wraz z żarówkami. Wszystkie nasze produkty wyposażone w żarówki posiadają w symbolu literkę „Ż" w numerze katalogowym.
There is an option of ordering this product with light bulbs included. All our products equipped with light bulbs have a „Ż" letter in their part numbers.

W21L, W21P

lampa zespolona tylna
multifunctional rear lamp

IP56

numer katalogowy catalogue number	zdjęcie photo	przewód cable / wires	źródło światła light source	strona montażu assembly side	napięcie pracy voltage	światło stopu stop light	światło pozycyjne position light	odblask reflecting device	światło cofania reversing light	kierunkowskaz indicator	oświetlenie tablicy license plate light	światło przeciwmgielne fog light	klosz lampy lens	szt. pcs
116				LEFT									●	25
116A				LEFT									●	25
116B				LEFT									●	25
117				RIGHT									●	25
117A				RIGHT									●	25
117B				RIGHT									●	25

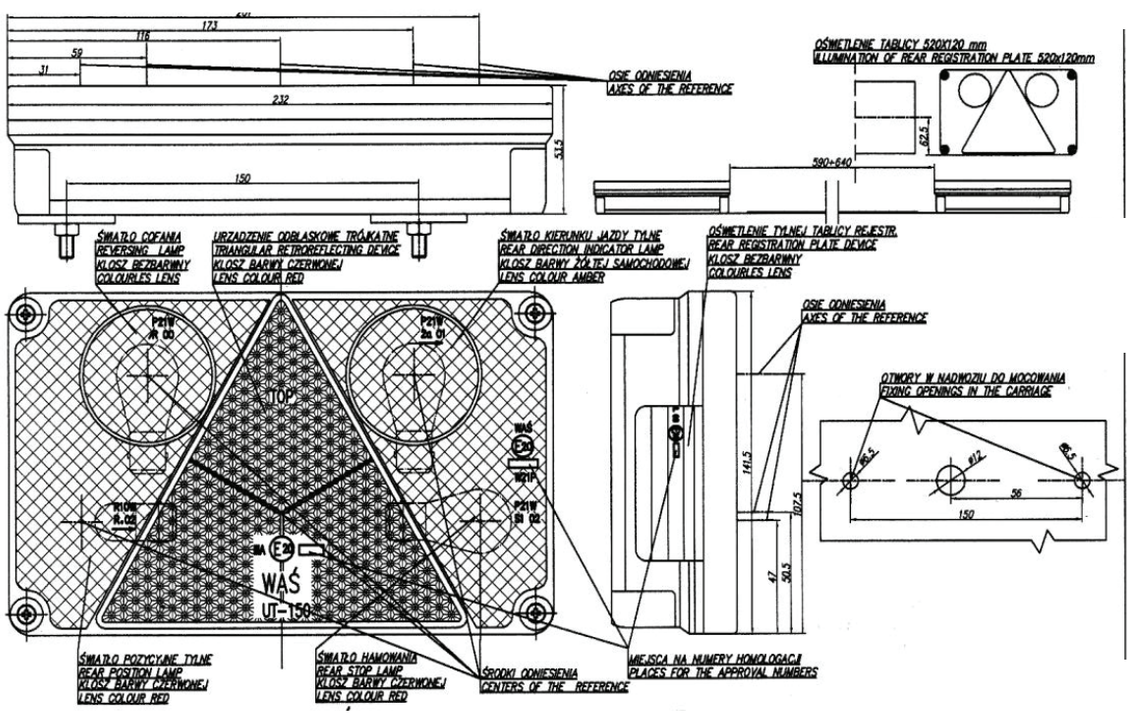

W26L, W26P

lampa zespolona tylna
multifunctional rear lamp

IP56

E 20

Opcjonalne / Optional:

	numer katalogowy catalogue number	zdjęcie photo	źródło światła light source	strona montażu assembly side	napięcie pracy voltage	światło stopu stop light	światło pozycyjne position light	światło obrysowe marker light	odblask reflecting device	światło cofania reversing light	kierunkowskaz indicator	oświetlenie tablicy license plate light	światło przeciwmgielne fog light	światło pozycyjne boczne side position light	złącze Schlemmer Schlemmer connection	szt. pcs
	153		BULB	LEFT	12V or 24V	●	●	●	●	●	●	●	●	●		5
	154		BULB	RIGHT	12V or 24V	●	●	●	●	●	●		●	●		5
*	155		BULB	LEFT	12V or 24V	●	●	●	●	●	●	●	●			5
*	156		BULB	RIGHT	12V or 24V	●	●	●	●	●	●		●			5
*	157		BULB	LEFT	12V or 24V	●	●	●	●	●	●	●	●	●	●	5
*	158		BULB	RIGHT	12V or 24V	●	●	●	●	●	●		●	●	●	5
*	159	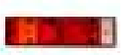	BULB	LEFT	12V or 24V	●	●	●	●	●	●	●	●		●	5
*	160		BULB	RIGHT	12V or 24V	●	●	●	●	●	●		●		●	5

Istnieje możliwość zamówienia tego produktu wraz z żarówkami. Wszystkie nasze produkty wyposażone w żarówki posiadają w symbolu literkę „Ż" w numerze katalogowym.
There is an option of ordering this product with light bulbs included. All our products equipped with light bulbs have a „Ż" letter in their part numbers.

W26L, W26P

klosz lampy
lens

numer katalogowy catalogue number	zdjęcie photo	strona montażu assembly side	opis specification	szt. pcs
162		UNIVERSAL	klosz pasuje do lamp 153 - 160 / lens for lamps 153 - 160	25

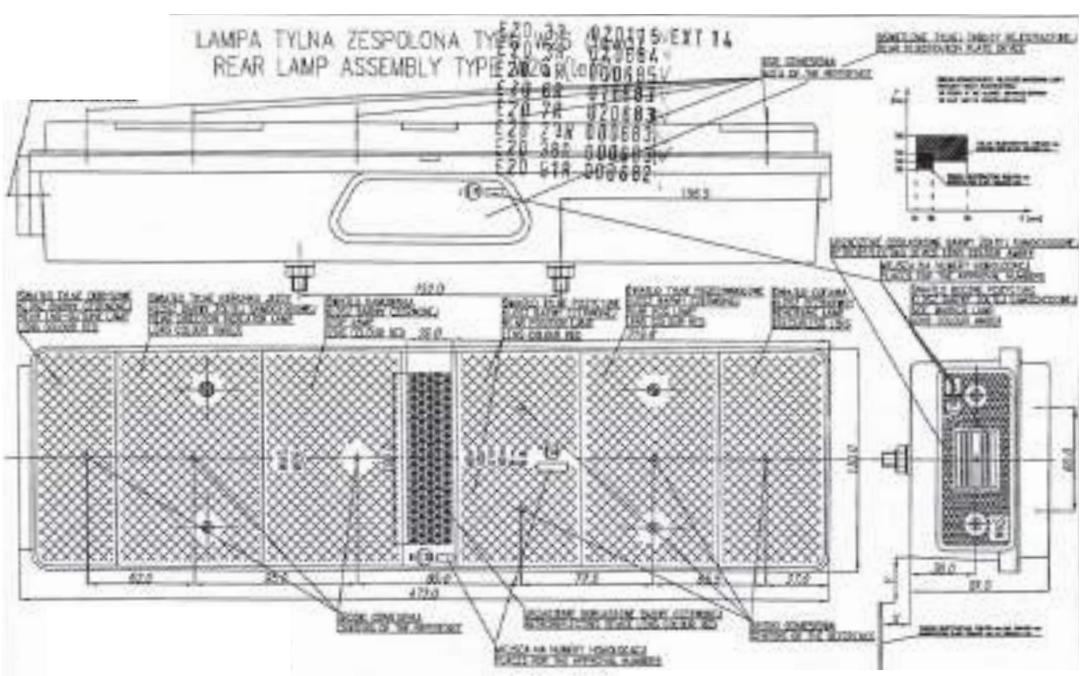

W30

lampa zespolona tylna
multifunctional rear lamp

IP66/68

E 20

Opcjonalne / Optional:

numer katalogowy catalogue number	zdjęcie photo	przewód cable / wires	źródło światła light source	strona montażu assembly side	napięcie pracy voltage	światło stopu stop light	światło pozycyjne position light	szt. pcs
166		38cm LGY-S	LED	UNIVERSAL	12V	●	●	24
167		38cm LGY-S	LED	UNIVERSAL	24V	●	●	24

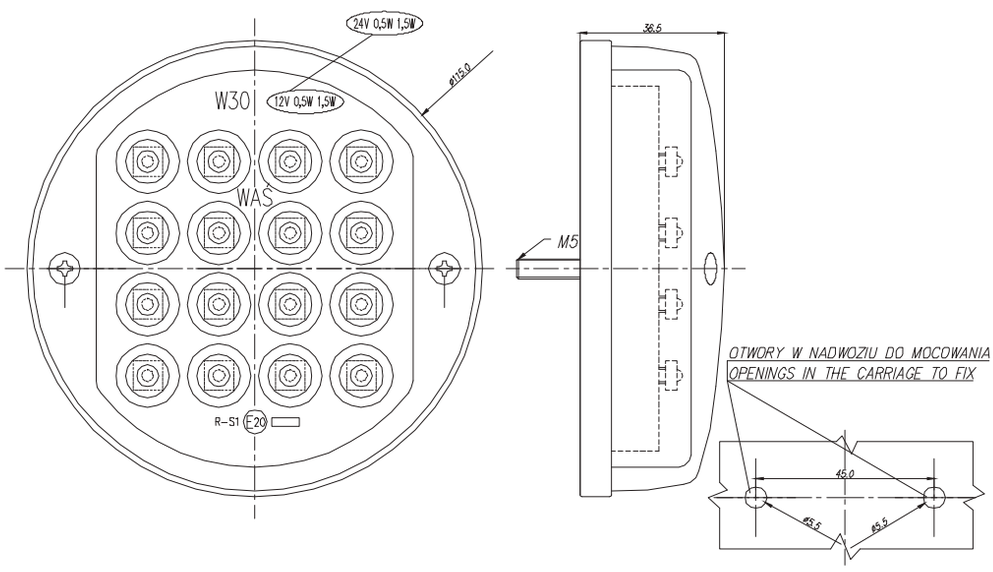

Istnieje możliwość zamówienia tego produktu wraz z żarówkami. Wszystkie nasze produkty wyposażone w żarówki posiadają w symbolu literkę „Ż" w numerze katalogowym.
There is an option of ordering this product with light bulbs included. All our products equipped with light bulbs have a „Ż" letter in their part numbers.

W29L, W29P

lampa zespolona tylna
multifunctional rear lamp

IP56

E 20

Opcjonalne / Optional:

numer katalogowy catalogue number	zdjęcie photo	źródło światła light source	strona montażu assembly side	napięcie pracy voltage	światło stopu stop light	światło pozycyjne position light	odblask reflecting device	światło cofania reversing light	kierunkowskaz indicator	światło przeciwmgielne fog light	oświetlenie tablicy z boku license plate light from the side	oświetlenie tablicy z dołu license plate light from the bottom	klosz lampy lens	szt. pcs
185		BULB	LEFT	12V or 24V	●	●	●		●	●		●		10
186		BULB	LEFT	12V or 24V	●	●	●		●	●	●			10
187		BULB	LEFT	12V or 24V	●	●	●		●	●				10
188			LEFT										●	25
189		BULB	RIGHT	12V or 24V	●	●	●	●	●		●			10
190		BULB	RIGHT	12V or 24V	●	●	●	●	●					10
191			RIGHT										●	25

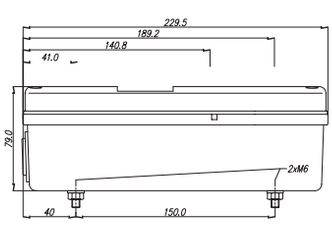

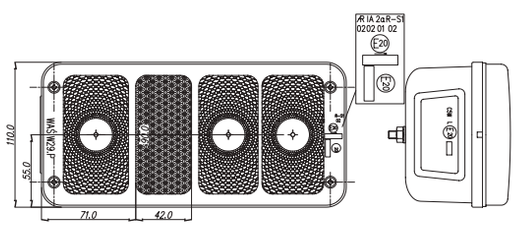

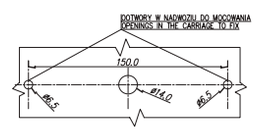

Ten produkt dostępny jest również ze złączem TYCO. W przypadku takiej potrzeby proszę zaznaczyć w uwagach przy składaniu zamówienia.
This product is also available with TYCO connection. If this particular connection is necessary, please mention it in remarks added when the order is placed.

Ten produkt dostępny jest również ze złączem WAŚ. W przypadku takiej potrzeby proszę zaznaczyć w uwagach przy składaniu zamówienia.
This product is also available with WAŚ connection. If this particular connection is necessary, please mention it in remarks added when the order is placed.

Istnieje możliwość zamówienia tego produktu wraz z żarówkami. Wszystkie nasze produkty wyposażone w żarówki posiadają w symbolu literkę „Ż" w numerze katalogowym.
There is an option of ordering this product with light bulbs included. All our products equipped with light bulbs have a „Ż" letter in their part numbers.

W29.1, W29.1P, W29.1L

lampa zespolona tylna
multifunctional rear lamp

IP54

E 20

Opcjonalne / Optional:

	numer katalogowy catalogue number	zdjęcie photo	źródło światła light source	strona montażu assembly side	napięcie pracy voltage	światło stopu stop light	światło pozycyjne position light	odblask reflecting device	kierunkowskaz indicator	oświetlenie tablicy z boku license plate light from the side	oświetlenie tablicy z dołu license plate light from the bottom	klosz lampy lens	szt. pcs
*	**192**		BULB	LEFT	12V or 24V	●	●	●	●		●		10
	193		BULB	UNIVERSAL	12V or 24V	●	●	●	●	●			10
	194		BULB	UNIVERSAL	12V or 24V	●	●	●	●				10
	195		BULB	LEFT	12V or 24V	●	●		●		●		10
	196		BULB	UNIVERSAL	12V or 24V	●	●		●	●			10
	197		BULB	UNIVERSAL	12V or 24V	●	●		●				10
	202			UNIVERSAL								●	25
	203			UNIVERSAL								●	25

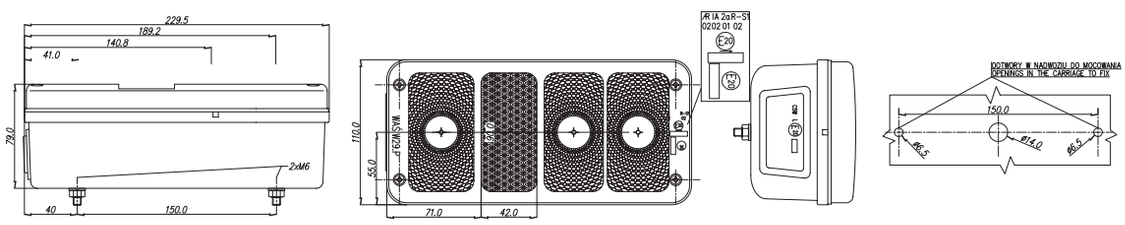

Ten produkt dostępny jest również ze złączem TYCO. W przypadku takiej potrzeby proszę zaznaczyć w uwagach przy składaniu zamówienia.
This product is also available with TYCO connection. If this particular connection is necessary, please mention it in remarks added when the order is placed.

Ten produkt dostępny jest również ze złączem WAŚ. W przypadku takiej potrzeby proszę zaznaczyć w uwagach przy składaniu zamówienia.
This product is also available with WAŚ connection. If this particular connection is necessary, please mention it in remarks added when the order is placed.

Istnieje możliwość zamówienia tego produktu wraz z żarówkami. Wszystkie nasze produkty wyposażone w żarówki posiadają w symbolu literkę „Ż" w numerze katalogowym.
There is an option of ordering this product with light bulbs included. All our products equipped with light bulbs have a „Ż" letter in their part numbers.

W39L, W39P

lampa zespolona tylna
multifunctional rear lamp

IP66/68

Opcjonalne / Optional:

	numer katalogowy catalogue number	zdjęcie photo	przewód cable / wires	źródło światła light source	strona montażu assembly side	napięcie pracy voltage	światło stopu stop light	światło pozycyjne position light	światło cofania reversing light	kierunkowskaz indicator	światło przeciwmgielne fog light	obciążenie kierunkowskazu extra load for indicator	szt. pcs
*	**204**		200cm YLY-S	LED	LEFT	12V	●	●	●	●	●		5
*	**204O**		200cm YLY-S	LED	LEFT	12V	●	●	●	●	●	●	5
	205		200cm YLY-S	LED	LEFT	24V	●	●	●	●	●		5
	205O		200cm YLY-S	LED	LEFT	24V	●	●	●	●	●	●	5
*	**206**		200cm YLY-S	LED	RIGHT	12V	●	●	●	●	●		5
*	**206O**		200cm YLY-S	LED	RIGHT	12V	●	●	●	●	●	●	5
*	**207**		200cm YLY-S	LED	RIGHT	24V	●	●	●	●	●		5
*	**207O**		200cm YLY-S	LED	RIGHT	24V	●	●	●	●	●	●	5

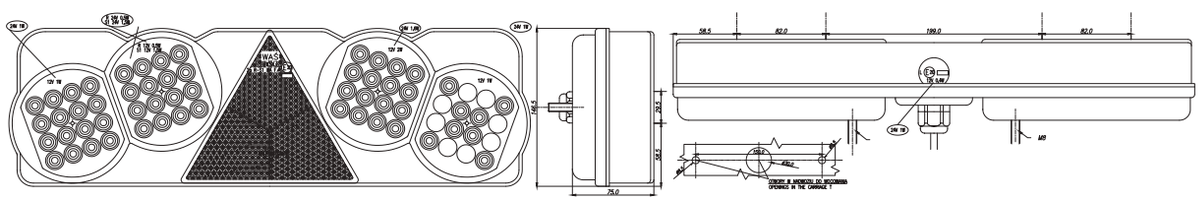

„O" Obciążenie migacza do 21W
Extra load for indicator up to 21W

Ten produkt dostępny jest również ze złączem Schlemmer. Chcąc zamówić produkt ze złączem Schlemmer powinniśmy przy składaniu zamówienia pamiętać aby dopisać literki „SZ" przy numerze katalogowym lub dodać w uwagach komentarz o właściwym dla siebie wyprowadzeniu prądowym.
This product is also available with Schlemmer connector. To order the product with Schlemmer connector, please remember to add the letters „SZ" to the part number, or add a remark „Schlemmer connector" for a proper connection.

W40L, W40P

lampa zespolona tylna

multifunctional rear lamp

IP66/68

Opcjonalne / Optional:

	numer katalogowy catalogue number	zdjęcie photo	przewód cable / wires	źródło światła light source	strona montażu assembly side	napięcie pracy voltage	światło stopu stop light	światło pozycyjne position light	światło cofania reversing light	kierunkowskaz indicator	światło przeciwmgielne fog light	obciążenie kierunkowskazu extra load for indicator	klosz lampy lens	szt. pcs
*	208		200cm YLY-S	LED	LEFT	12V	●	●	●	●	●			5
*	2080		200cm YLY-S	LED	LEFT	12V	●	●	●	●	●	●		5
*	209		200cm YLY-S	LED	LEFT	24V	●	●	●	●	●			5
*	2090		200cm YLY-S	LED	LEFT	24V	●	●	●	●	●	●		5
*	210		200cm YLY-S	LED	RIGHT	12V	●	●	●	●	●			5
*	2100		200cm YLY-S	LED	RIGHT	12V	●	●	●	●	●	●		5
*	211		200cm YLY-S	LED	RIGHT	24V	●	●	●	●	●			5
*	2110		200cm YLY-S	LED	RIGHT	24V	●	●	●	●	●	●		5
	212				UNIVERSAL								●	6

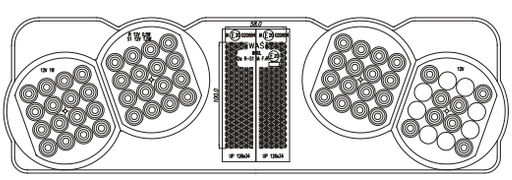

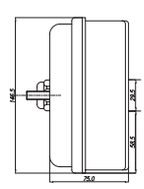

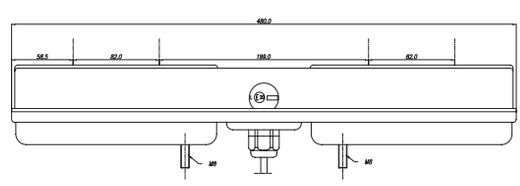

„O" Obciążenie migacza do 21W
Extra load for indicator up to 21W

Ten produkt dostępny jest również ze złączem Schlemmer. Chcąc zamówić produkt ze złączem Schlemmer powinniśmy przy składaniu zamówienia pamiętać aby dopisać literki „SZ" przy numerze katalogowym lub dodać w uwagach komentarz o właściwym dla siebie wyprowadzeniu prądowym.
This product is also available with Schlemmer connector. To order the product with Schlemmer connector, please remember to add the letters „SZ" to the part number, or add a remark „Schlemmer connector" for a proper connection.

lampa zespolona tylna
multifunctional rear lamp

IP66/68

W42

E 20

numer katalogowy catalogue number	zdjęcie photo	przewód cable / wires	źródło światła light source	strona montażu assembly side	napięcie pracy voltage	światło stopu stop light	światło pozycyjne position light	kierunkowskaz indicator	szt. pcs
214		38cm LGY-S	LED	UNIVERSAL	12V-24V	●	●	●	24

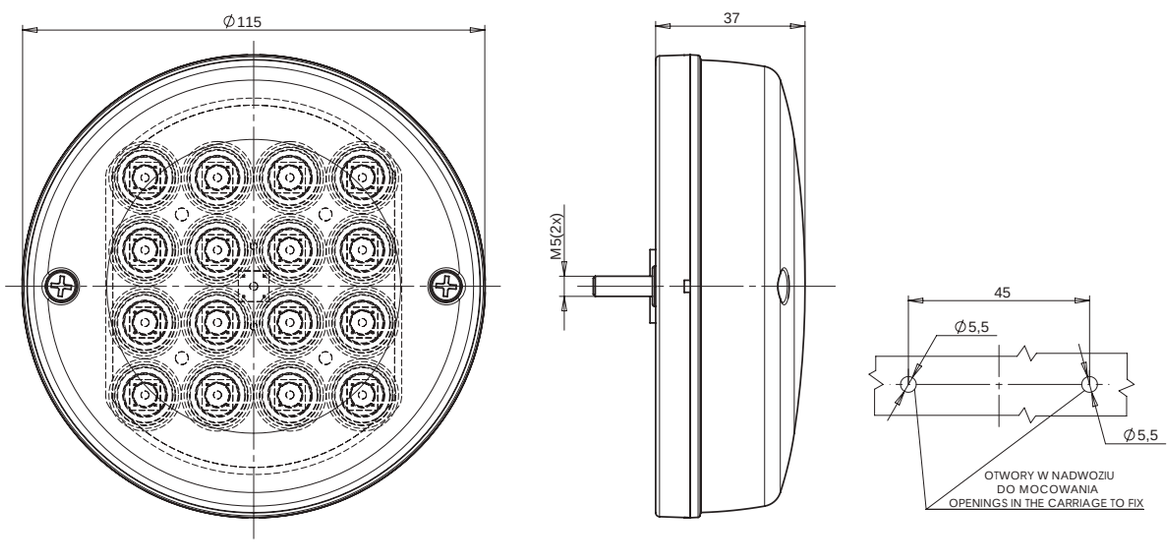

W41

lampa zespolona tylna
multifunctional rear lamp

IP66/68

E 20

	numer katalogowy catalogue number	zdjęcie photo	przewód cable / wires	źródło światła light source	strona montażu assembly side	napięcie pracy voltage	światło stopu stop light	światło pozycyjne position light	kierunkowskaz indicator	obciążenie kierunkowskazu extra load for indicator	klosz lampy lens	szt. pcs
*	**226**		85cm YLY-S	LED	UNIVERSAL	12V-24V	●	●	●			9
*	**227O**		85cm YLY-S	LED	UNIVERSAL	12V	●	●	●	●		9
*	**228O**		85cm YLY-S	LED	UNIVERSAL	24V	●	●	●	●		9
	236				UNIVERSAL						●	25

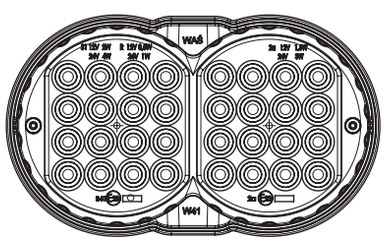

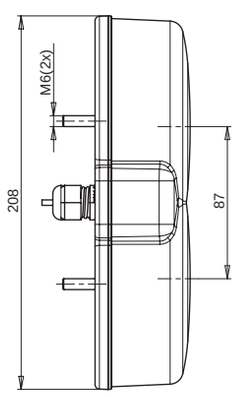

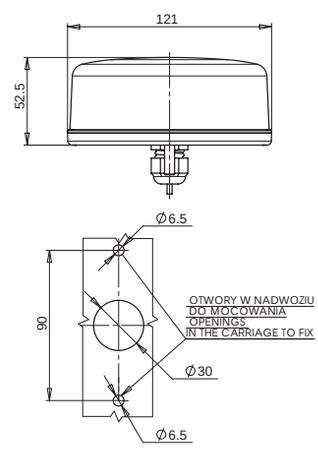

„O" Obciążenie migacza do 21W
Extra load for indicator up to 21W

lampa zespolona tylna
multifunctional rear lamp

IP66/68

W19D

E 20

	numer katalogowy catalogue number	zdjęcie photo	przewód cable / wires	źródło światła light source	strona montażu assembly side	napięcie pracy voltage	światło stopu stop light	światło pozycyjne position light	kierunkowskaz indicator	obciążenie kierunkowskazu extra load for indicator	klosz lamy lens	szt. pcs
	232		200cm YLY-S	LED	UNIVERSAL	12V-24V	●	●	●			10
*	**2330**		200cm YLY-S	LED	UNIVERSAL	12V	●	●	●	●		10
	2340		200cm YLY-S	LED	UNIVERSAL	24V	●	●	●	●		10
	235				UNIVERSAL						●	50

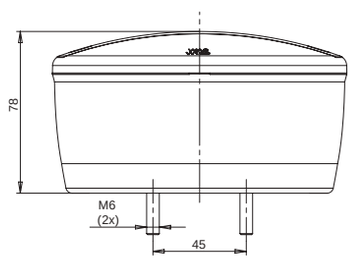

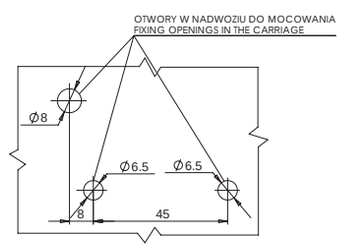

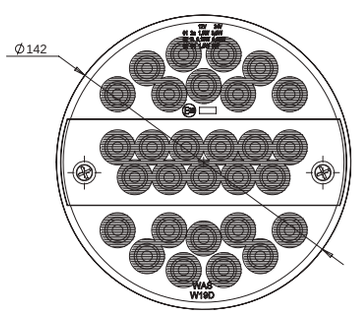

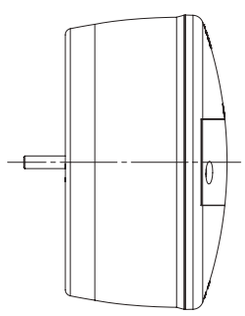

„O" Obciążenie migacza do 21W
Extra load for indicator up to 21W

more on: **www.was.eu**

W39żL, W39żP

lampa zespolona tylna
multifunctional rear lamp

IP56

E 20

Opcjonalne / Optional:

	numer katalogowy catalogue number	zdjęcie photo	przewód cable / wires	źródło światła light source	strona montażu assembly side	napięcie pracy voltage	światło stopu stop light	światło pozycyjne position light	światło cofania reversing light	odblask reflecting device	kierunkowskaz indicator	światło przeciwmgielne fog light	szt. pcs
*	**248**		60cm YLY-S	BULB	LEFT	12V or 24V	●	●	●	●	●	●	5
*	**249**		60cm YLY-S	BULB	RIGHT	12V or 24V	●	●	●	●	●	●	5

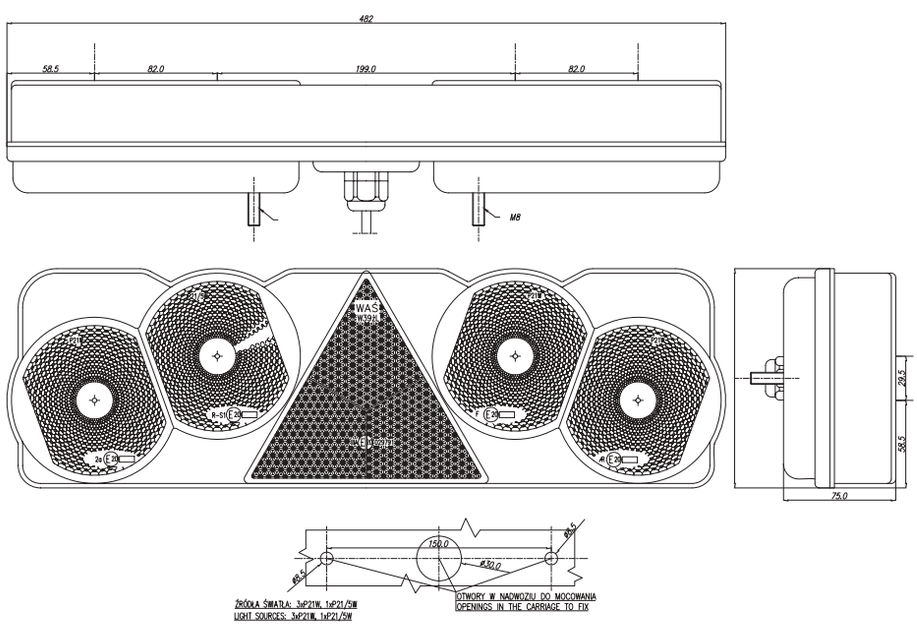

Ten produkt dostępny jest również ze złączem Schlemmer. Chcąc zamówić produkt ze złączem Schlemmer powinniśmy przy składaniu zamówienia pamiętać aby dopisać literki „SZ" przy numerze katalogowym lub dodać w uwagach komentarz o właściwym dla siebie wyprowadzeniu prądowym.
This product is also available with Schlemmer connector. To order the product with Schlemmer connector, please remember to add the letters „SZ" to the part number, or add a remark „Schlemmer connector" for a proper connection.

Istnieje możliwość zamówienia tego produktu wraz z żarówkami. Wszystkie nasze produkty wyposażone w żarówki posiadają w symbolu literkę „Ż" w numerze katalogowym.
There is an option of ordering this product with light bulbs included. All our products equipped with light bulbs have a „Ż" letter in their part numbers.

W39dżL, W39dżP

lampa zespolona tylna
multifunctional rear lamp

IP56

E 20

Opcjonalne / Optional:

	numer katalogowy catalogue number	zdjęcie photo	przewód cable / wires	źródło światła light source	strona montażu assembly side	napięcie pracy voltage	światło stopu stop light	światło pozycyjne position light	światło cofania reversing light	odblask reflecting device	kierunkowskaz indicator	światło przeciwmgielne fog light	szt. pcs
*	**250**		60cm YLY-S	BULB LED	LEFT	12V	●	●	●	●	●	●	5
*	**251**		60cm YLY-S	BULB LED	RIGHT	12V	●	●	●	●	●	●	5
*	**252**		60cm YLY-S	BULB LED	LEFT	24V	●	●	●	●	●	●	5
*	**253**		60cm YLY-S	BULB LED	RIGHT	24V	●	●	●	●	●	●	5

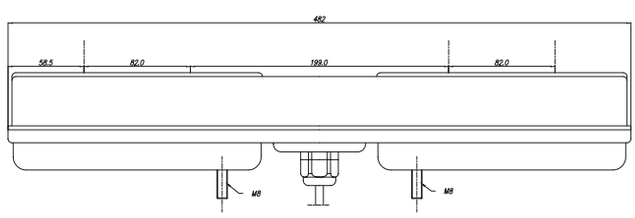

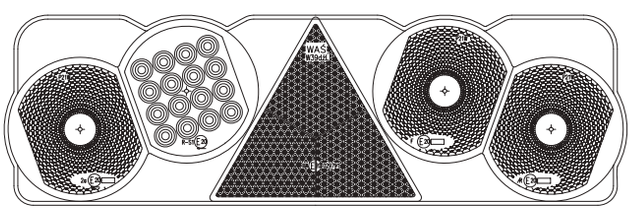

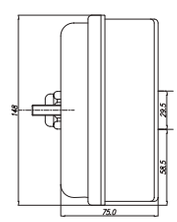

Ten produkt dostępny jest również ze złączem Schlemmer. Chcąc zamówić produkt ze złączem Schlemmer powinniśmy przy składaniu zamówienia pamiętać aby dopisać literki „SZ" przy numerze katalogowym lub dodać w uwagach komentarz o właściwym dla siebie wyprowadzeniu prądowym.
This product is also available with Schlemmer connector. To order the product with Schlemmer connector, please remember to add the letters „SZ" to the part number, or add a remark „Schlemmer connector" for a proper connection.

Istnieje możliwość zamówienia tego produktu wraz z żarówkami. Wszystkie nasze produkty wyposażone w żarówki posiadają w symbolu literkę „Ż" w numerze katalogowym.
There is an option of ordering this product with light bulbs included. All our products equipped with light bulbs have a „Ż" letter in their part numbers.

W40żL, W40żP

lampa zespolona tylna
multifunctional rear lamp

IP56

E 20

Opcjonalne / Optional:

	numer katalogowy catalogue number	zdjęcie photo	przewód cable / wires	źródło światła light source	strona montażu assembly side	napięcie pracy voltage	światło stopu stop light	światło pozycyjne position light	światło cofania reversing light	odblask reflecting device	kierunkowskaz indicator	światło przeciwmgielne fog light	oświetlenie tablicy license plate light	szt. pcs
*	**254**		60cm YLY-S	BULB	LEFT	12V	●	●	●	●	●	●	●	5
*	**255**		60cm YLY-S	BULB	LEFT	24V	●	●	●	●	●	●	●	5
*	**256**		60cm YLY-S	BULB	RIGHT	12V or 24V	●	●	●	●	●	●		5

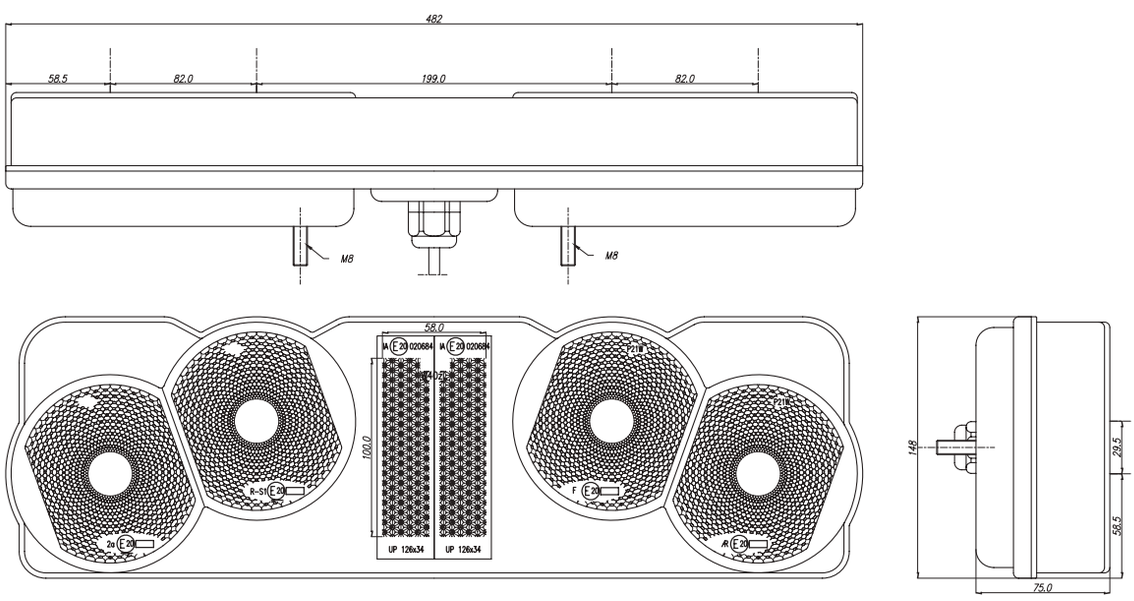

Ten produkt dostępny jest również ze złączem Schlemmer. Chcąc zamówić produkt ze złączem Schlemmer powinniśmy przy składaniu zamówienia pamiętać aby dopisać literki „SZ" przy numerze katalogowym lub dodać w uwagach komentarz o właściwym dla siebie wyprowadzeniu prądowym.
This product is also available with Schlemmer connector. To order the product with Schlemmer connector, please remember to add the letters „SZ" to the part number, or add a remark „Schlemmer connector" for a proper connection.

Istnieje możliwość zamówienia tego produktu wraz z żarówkami. Wszystkie nasze produkty wyposażone w żarówki posiadają w symbolu literkę „Ż" w numerze katalogowym.
There is an option of ordering this product with light bulbs included. All our products equipped with light bulbs have a „Ż" letter in their part numbers.

W40dżL, W40dżP

lampa zespolona tylna
multifunctional rear lamp

IP56

E 20

Opcjonalne / Optional:

	numer katalogowy catalogue number	zdjęcie photo	przewód cable / wires	źródło światła light source	strona montażu assembly side	napięcie pracy voltage	światło stopu stop light	światło pozycyjne position light	światło cofania reversing light	odblask reflecting device	kierunkowskaz indicator	światło przeciwmgielne fog light	oświetlenie tablicy license plate light	szt. pcs
*	**257**		60cm YLY-S	BULB LED	LEFT	12V	●	●	●	●	●	●	●	5
*	**258**		60cm YLY-S	BULB LED	RIGHT	12V	●	●	●	●	●	●		5
*	**259**		60cm YLY-S	BULB LED	LEFT	24V	●	●	●	●	●	●	●	5
*	**260**		60cm YLY-S	BULB LED	RIGHT	24V	●	●	●	●	●	●		5

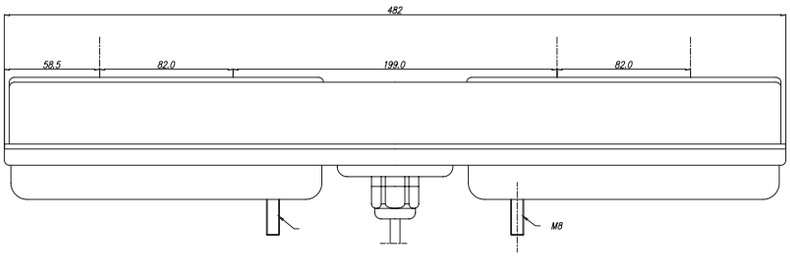

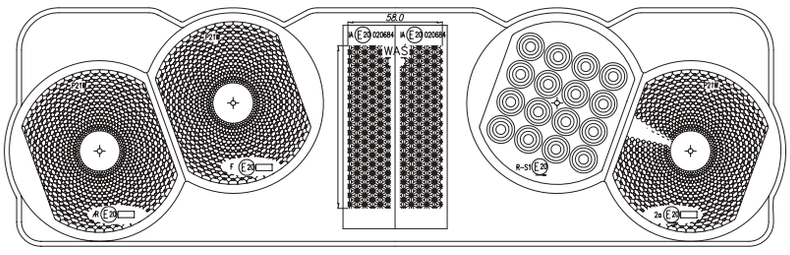

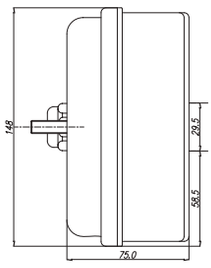

Ten produkt dostępny jest również ze złączem Schlemmer. Chcąc zamówić produkt ze złączem Schlemmer powinniśmy przy składaniu zamówienia pamiętać aby dopisać literki „SZ" przy numerze katalogowym lub dodać w uwagach komentarz o właściwym dla siebie wyprowadzeniu prądowym.
This product is also available with Schlemmer connector. To order the product with Schlemmer connector, please remember to add the letters „SZ" to the part number, or add a remark „Schlemmer connector" for a proper connection.

Istnieje możliwość zamówienia tego produktu wraz z żarówkami. Wszystkie nasze produkty wyposażone w żarówki posiadają w symbolu literkę „Ż" w numerze katalogowym.
There is an option of ordering this product with light bulbs included. All our products equipped with light bulbs have a „Ż" letter in their part numbers.

W59D

lampa zespolona tylna
multifunctional rear lamp

IP66/68

E 20

numer katalogowy catalogue number	zdjęcie photo	przewód cable / wires	źródło światła light source	strona montażu assembly side	napięcie pracy voltage	światło cofania reversing light	światło przeciwmgielne fog light	klosz lampy lens	szt. pcs
272		200cm YLY-S	LED	UNIVERSAL	12V	●	●		10
273		200cm YLY-S	LED	UNIVERSAL	24V	●	●		10
274				UNIVERSAL				●	50

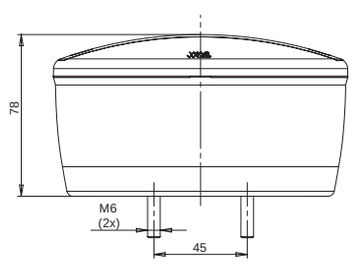

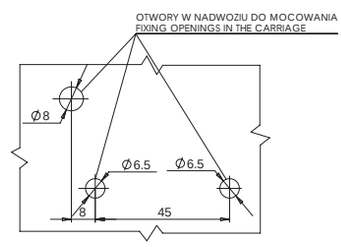

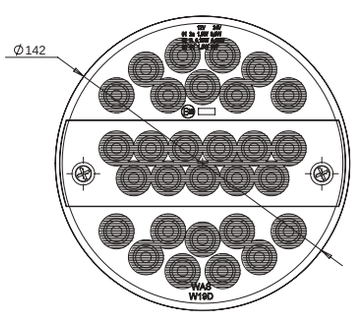

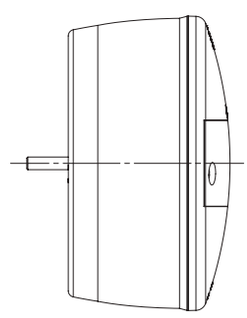

więcej na: **www.was.eu**

lampa zespolona tylna
multifunctional rear lamp
IP66/68

W19D

E 20

numer katalogowy catalogue number	zdjęcie photo	przewód cable / wires	źródło światła light source	strona montażu assembly side	napięcie pracy voltage	światło stopu stop light	światło pozycyjne position light	kierunkowskaz indicator	obciążenie kierunkowskazu extra load for indicator	szt. pcs
288		200cm YLY-S	LED	UNIVERSAL	12V-24V	●	●	●		10
2890		200cm YLY-S	LED	UNIVERSAL	12V	●	●	●	●	10
2900		200cm YLY-S	LED	UNIVERSAL	24V	●	●	●	●	10

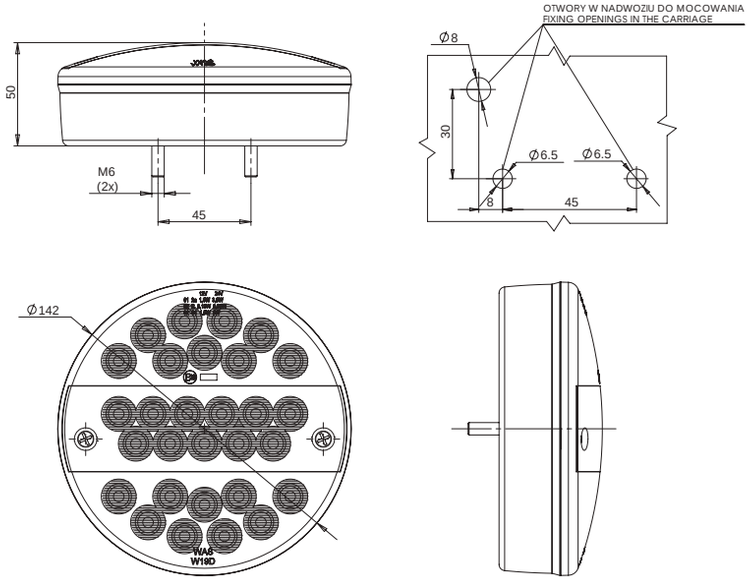

„O" Obciążenie migacza do 21W
Extra load for indicator up to 21W

more on: **www.was.eu**

W59D

lampa zespolona tylna
multifunctional rear lamp
IP66/68

E 20

	numer katalogowy catalogue number	zdjęcie photo	przewód cable / wires	źródło światła light source	strona montażu assembly side	napięcie pracy voltage	światło cofania reverse light	światło przeciwmgielne fog light	szt. pcs
*	**291**		200cm YLY-S	LED	UNIVERSAL	12V	●	●	10
	292		200cm YLY-S	LED	UNIVERSAL	24V	●	●	10

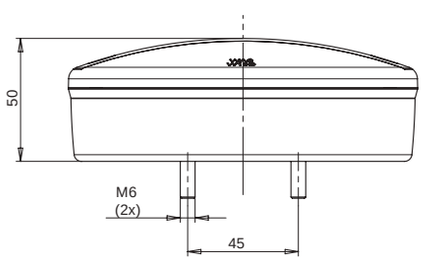

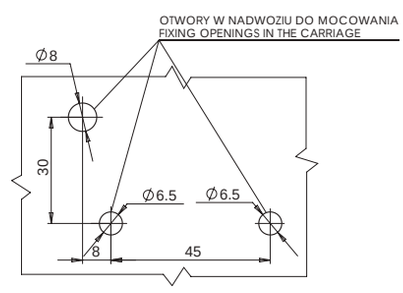

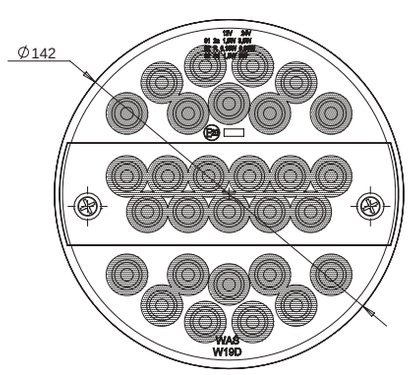

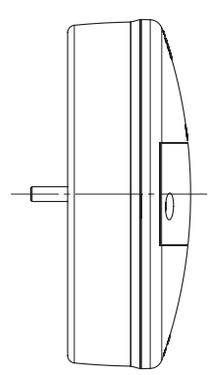

lampa zespolona tylna
multifunctional rear lamp
IP6K9K

W66L, W66P

E 20

numer katalogowy catalogue number	zdjęcie photo	przewód cable / wires	źródło światła light source	strona montażu assembly side	napięcie pracy voltage	światło stopu stop light	światło pozycyjne position light	światło cofania reversing light	odblask reflecting device	kierunkowskaz indicator	światło przeciwmgielne fog light	oświetlenie tablicy z boku license plate light from side	oświetlenie tablicy z dołu license plate light from bottom	szt. pcs
311		190cm YLY-S	LED	LEFT	12V-24V	●	●		●	●	●		●	15
311KR		190cm YLY-S	LED	LEFT	12V-24V	●	●		●	●	●		●	15
312		190cm YLY-S	LED	LEFT	12V-24V	●	●		●	●	●	●		15
312KR		190cm YLY-S	LED	LEFT	12V-24V	●	●		●	●	●	●		15
313		190cm YLY-S	LED	LEFT	12V-24V	●	●		●	●	●			15
313KR		190cm YLY-S	LED	LEFT	12V-24V	●	●		●	●	●			15
314		190cm YLY-S	LED	RIGHT	12V-24V	●	●	●	●	●		●		15
314KR		190cm YLY-S	LED	RIGHT	12V-24V	●	●	●	●	●		●		15
315		190cm YLY-S	LED	RIGHT	12V-24V	●	●	●	●	●				15
315KR		190cm YLY-S	LED	RIGHT	12V-24V	●	●	●	●	●				15

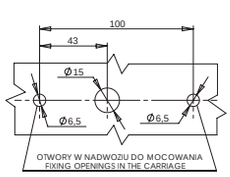

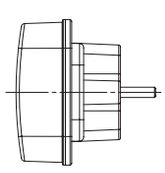

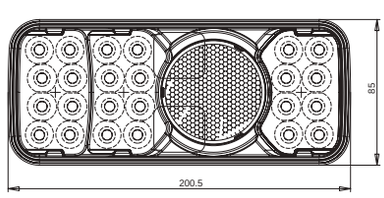

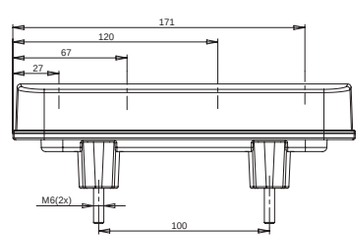

more on: **www.was.eu**

W67L, W67P

lampa zespolona tylna
multifunctional rear lamp
IP6K9K

	numer katalogowy catalogue number	zdjęcie photo	przewód cable / wires	źródło światła light source	strona montażu assembly side	napięcie pracy voltage	światło stopu stop light	światło pozycyjne position light	odblask reflecting device	kierunkowskaz indicator	światło przeciwmgielne fog light	oświetlenie tablicy z boku license plate light from side	oświetlenie tablicy z dołu license plate light from bottom	szt. pcs
*	**316**		19Ocm YLY-S	LED	LEFT	12V-24V	●	●	●	●			●	15
*	**316KR**		19Ocm YLY-S	LED	LEFT	12V-24V	●	●	●	●			●	15
	317		19Ocm YLY-S	LED	UNIVERSAL	12V-24V	●	●	●	●		●		15
	317KR		19Ocm YLY-S	LED	UNIVERSAL	12V-24V	●	●	●	●		●		15
	318		19Ocm YLY-S	LED	UNIVERSAL	12V-24V	●	●	●	●				15
	318KR		19Ocm YLY-S	LED	UNIVERSAL	12V-24V	●	●	●	●				15

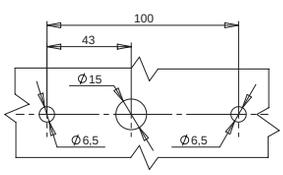

OTWORY W NADWOZIU DO MOCOWANIA
FIXING OPENINGS IN THE CARRIAGE

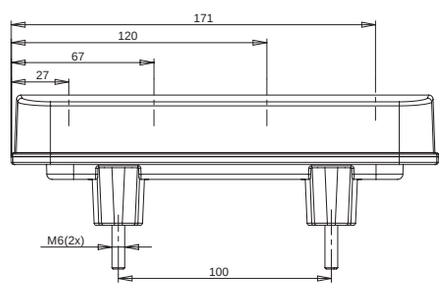

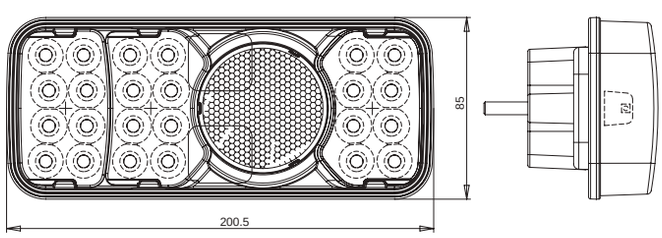

lampa zespolona tylna
multifunctional rear lamp
IP66/68

W68L, W68P

E 20

	numer katalogowy catalogue number	zdjęcie photo	przewód cable / wires	źródło światła light source	strona montażu assembly side	napięcie pracy voltage	światło stopu stop light	światło pozycyjne position light	światło cofania reversing light	odblask reflecting device	kierunkowskaz indicator	światło przeciwmgielne fog light	oświetlenie tablicy license plate light	szt. pcs
	319		185cm YLY-S	LED	LEFT	12V-24V	●	●		●	●	●	●	10
	320		185cm YLY-S	LED	LEFT	12V-24V	●	●		●	●	●		10
*	321		185cm YLY-S	LED	LEFT	12V-24V	●	●	●	●	●		●	10
	322		185cm YLY-S	LED	LEFT	12V-24V	●	●	●	●	●			10
	323		185cm YLY-S	LED	LEFT	12V-24V	●	●		●	●		●	10
	324		185cm YLY-S	LED	LEFT	12V-24V	●	●		●	●			10
	325		185cm YLY-S	LED	RIGHT	12V-24V	●	●	●	●	●		●	10
	326		185cm YLY-S	LED	RIGHT	12V-24V	●	●	●	●	●			10
*	327		185cm YLY-S	LED	RIGHT	12V-24V	●	●		●	●	●	●	10
	328		185cm YLY-S	LED	RIGHT	12V-24V	●	●		●	●	●		10
	329		185cm YLY-S	LED	RIGHT	12V-24V	●	●		●	●		●	10
	330		185cm YLY-S	LED	RIGHT	12V-24V	●	●		●	●			10

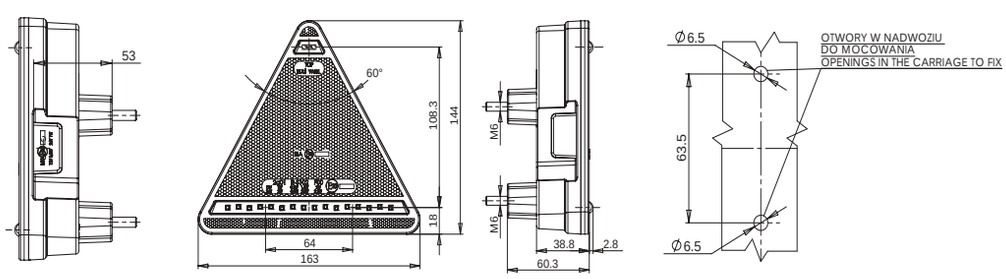

more on: www.was.eu

W69L

lampa zespolona tylna
multifunctional rear lamp
IP66/68

E 20

	numer katalogowy catalogue number	zdjęcie photo	przewód cable / wires	źródło światła light source	strona montażu assembly side	napięcie pracy voltage	światło stopu stop light	światło pozycyjne position light	światło cofania reversing light	odblask reflecting device	kierunkowskaz indicator	światło przeciwmgielne fog light	obciążenie kierunkowskazu extra load for indicator	szt. pcs
*	331/I		200cm YLY-S	LED	LEFT	12V-24V	●	●	●	●	●	●		5
*	331/II		200cm YLY-S	LED	LEFT	12V-24V	●	●	●	●	●	●		5
*	331/III		200cm YLY-S	LED	LEFT	12V-24V	●	●		●	●			5
*	3320/I		200cm YLY-S	LED	LEFT	12V	●	●	●	●	●	●	●	5
*	3320/II		200cm YLY-S	LED	LEFT	12V	●	●	●	●	●	●	●	5
*	3320/III		200cm YLY-S	LED	LEFT	12V	●	●		●	●		●	5
*	3330/I		200cm YLY-S	LED	LEFT	24V	●	●	●	●	●	●	●	5
*	3330/II		200cm YLY-S	LED	LEFT	24V	●	●	●	●	●	●	●	5
*	3330/III		200cm YLY-S	LED	LEFT	24V	●	●		●	●		●	5

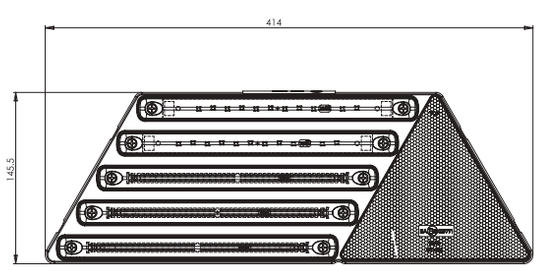

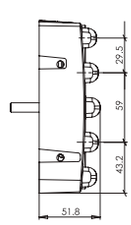

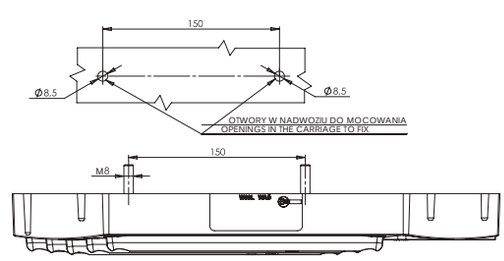

„O" Obciążenie migacza do 21W
Extra load for indicator up to 21W

W69P

lampa zespolona tylna
multifunctional rear lamp
IP66/68

E 20

	numer katalogowy catalogue number	zdjęcie photo	przewód cable / wires	źródło światła light source	strona montażu assembly side	napięcie pracy voltage	światło stopu stop light	światło pozycyjne position light	światło cofania reversing light	odblask reflecting device	kierunkowskaz indicator	światło przeciwmgielne fog light	obciążenie kierunkowskazu extra load for indicator	szt. pcs
*	334/I		200cm YLY-S	LED	RIGHT	12V-24V	●	●	●	●	●	●		5
*	334/II		200cm YLY-S	LED	RIGHT	12V-24V	●	●	●	●	●	●		5
*	334/III		200cm YLY-S	LED	RIGHT	12V-24V	●	●		●	●			5
*	335O/I		200cm YLY-S	LED	RIGHT	12V	●	●	●	●	●	●	●	5
*	335O/II		200cm YLY-S	LED	RIGHT	12V	●	●	●	●	●	●	●	5
*	335O/III		200cm YLY-S	LED	RIGHT	12V	●	●		●	●		●	5
*	336O/I		200cm YLY-S	LED	RIGHT	24V	●	●	●	●	●	●	●	5
*	336O/II		200cm YLY-S	LED	RIGHT	24V	●	●	●	●	●	●	●	5
*	336O/III		200cm YLY-S	LED	RIGHT	24V	●	●		●	●		●	5

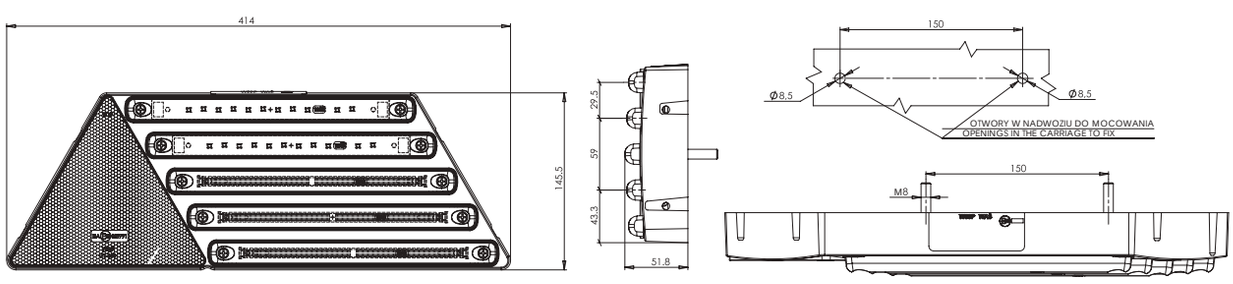

„O" Obciążenie migacza do 21W
Extra load for indicator up to 21W

more on: **www.was.eu**

W69L+W48

lampa zespolona tylna
multifunctional rear lamp
IP66/68

E 20

	numer katalogowy catalogue number	zdjęcie photo	przewód cable / wires	źródło światła light source	strona montażu assembly side	napięcie pracy voltage	światło stopu stop light	światło pozycyjne position light	światło cofania reversing light	odblask reflecting device	kierunkowskaz indicator	światło przeciwmgielne fog light	obciążenie kierunkowskazu extra load for indicator	szt. pcs
*	**337/I**		200cm YLY-S	LED	LEFT	12V-24V	●	●	●	●	●	●		5
*	**337/II**		200cm YLY-S	LED	LEFT	12V-24V	●	●	●	●	●	●		5
*	**337/III**		200cm YLY-S	LED	LEFT	12V-24V	●	●		●	●			5
*	**3380/I**		200cm YLY-S	LED	LEFT	12V	●	●	●	●	●	●	●	5
*	**3380/II**		200cm YLY-S	LED	LEFT	12V	●	●	●	●	●	●	●	5
*	**3380/III**		200cm YLY-S	LED	LEFT	12V	●	●		●	●		●	5
*	**3390/I**		200cm YLY-S	LED	LEFT	24V	●	●	●	●	●	●	●	5
*	**3390/II**		200cm YLY-S	LED	LEFT	24V	●	●	●	●	●	●	●	5
*	**3390/III**		200cm YLY-S	LED	LEFT	24V	●	●		●	●		●	5

W48 to światło obrysowe przednie i tylne oraz pozycyjne boczne
this clearance light front and rear and site position light

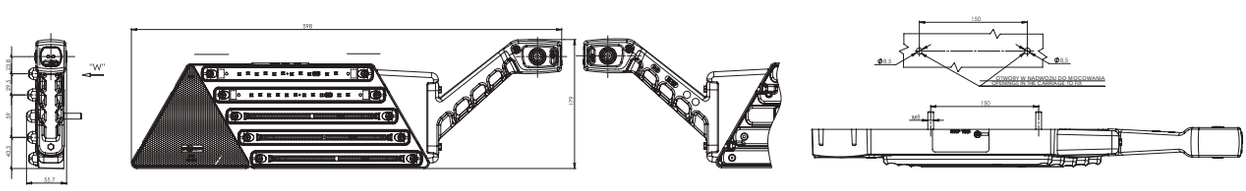

„O" Obciążenie migacza do 21W
Extra load for indicator up to 21W

lampa zespolona tylna
multifunctional rear lamp
IP66/68

W69P+W48

E 20

	numer katalogowy catalogue number	zdjęcie photo	przewód cable / wires	źródło światła light source	strona montażu assembly side	napięcie pracy voltage	światło stopu stop light	światło pozycyjne position light	światło cofania reversing light	odblask reflecting device	kierunkowskaz indicator	światło przeciwmgielne fog light	obciążenie kierunkowskazu extra load for indicator	szt. pcs
*	340/I		200cm YLY-S	LED	RIGHT	12V-24V	●	●	●	●	●	●		5
*	340/II		200cm YLY-S	LED	RIGHT	12V-24V	●	●	●	●	●	●		5
*	340/III		200cm YLY-S	LED	RIGHT	12V-24V	●	●		●	●			5
*	3410/I		200cm YLY-S	LED	RIGHT	12V	●	●	●	●	●	●	●	5
*	3410/II		200cm YLY-S	LED	RIGHT	12V	●	●	●	●	●	●	●	5
*	3410/III		200cm YLY-S	LED	RIGHT	12V	●	●		●	●		●	5
*	3420/I		200cm YLY-S	LED	RIGHT	24V	●	●	●	●	●	●	●	5
*	3420/II		200cm YLY-S	LED	RIGHT	24V	●	●	●	●	●	●	●	5
*	3420/III		200cm YLY-S	LED	RIGHT	24V	●	●		●	●		●	5

W48 to światło obrysowe przednie i tylne oraz pozycyjne boczne
this clearance light front and rear and site position light

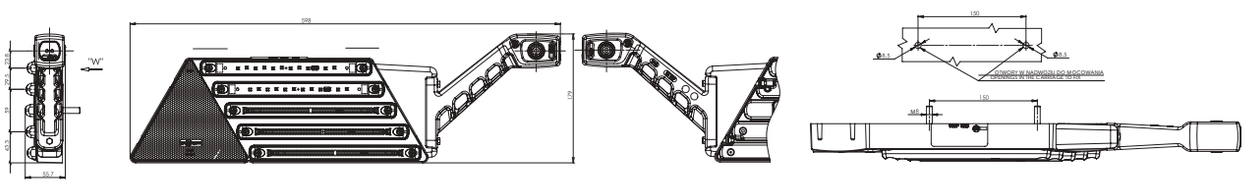

„O" Obciążenie migacza do 21W
Extra load for indicator up to 21W

more on: **www.was.eu**

W69L+W44

lampa zespolona tylna
multifunctional rear lamp
IP66/68

E 20

	numer katalogowy catalogue number	zdjęcie photo	przewód cable / wires	źródło światła light source	strona montażu assembly side	napięcie pracy voltage	światło stopu stop light	światło pozycyjne position light	światło cofania reversing light	odblask reflecting device	kierunkowskaz indicator	światło przeciwmgielne fog light	obciążenie kierunkowskazu extra load for indicator	szt. pcs
*	337/I SM1		200cm YLY-S	LED	LEFT	12V-24V	●	●	●	●	●	●		5
*	337/II SM1		200cm YLY-S	LED	LEFT	12V-24V	●	●	●	●	●	●		5
*	337/III SM1		200cm YLY-S	LED	LEFT	12V-24V	●	●		●	●			5
*	3380/I SM1		200cm YLY-S	LED	LEFT	12V	●	●	●	●	●	●	●	5
*	3380/II SM1		200cm YLY-S	LED	LEFT	12V	●	●	●	●	●	●	●	5
*	3380/III SM1		200cm YLY-S	LED	LEFT	12V	●	●		●	●		●	5
*	3390/I SM1		200cm YLY-S	LED	LEFT	24V	●	●	●	●	●	●	●	5
*	3390/II SM1		200cm YLY-S	LED	LEFT	24V	●	●	●	●	●	●	●	5
*	3390/III SM1		200cm YLY-S	LED	LEFT	24V	●	●		●	●		●	5

W44

to dodatkowe światło pozycyjne boczne
this additional site position light

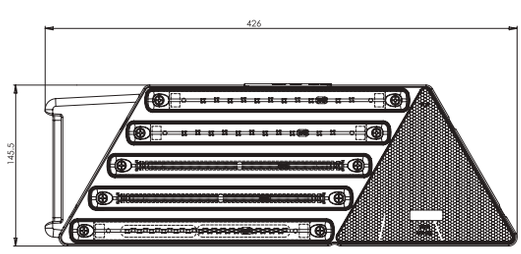

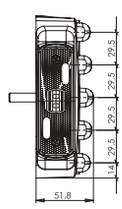

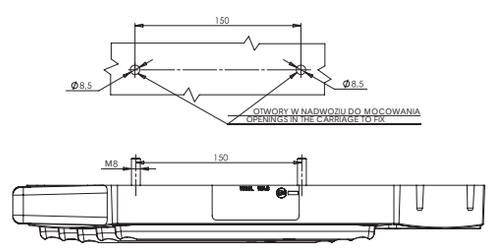

„O" Obciążenie migacza do 21W
Extra load for indicator up to 21W

lampa zespolona tylna
multifunctional rear lamp
IP66/68

W69P+W44

E 20

	numer katalogowy catalogue number	zdjęcie photo	przewód cable / wires	źródło światła light source	strona montażu assembly side	napięcie pracy voltage	światło stopu stop light	światło pozycyjne position light	światło cofania reversing light	odblask reflecting device	kierunkowskaz indicator	światło przeciwmgielne fog light	obciążenie kierunkowskazu extra load for indicator	szt. pcs
*	**340/I SM1**		200cm YLY-S	LED	RIGHT	12V-24V	●	●	●	●	●	●		5
*	**340/II SM1**		200cm YLY-S	LED	RIGHT	12V-24V	●	●	●	●	●	●		5
*	**340/III SM1**		200cm YLY-S	LED	RIGHT	12V-24V	●	●	●	●	●			5
*	**3410/I SM1**		200cm YLY-S	LED	RIGHT	12V	●	●	●	●	●	●	●	5
*	**3410/II SM1**		200cm YLY-S	LED	RIGHT	12V	●	●		●	●	●	●	5
*	**3410/III SM1**		200cm YLY-S	LED	RIGHT	12V	●	●	●	●	●		●	5
*	**3420/I SM1**		200cm YLY-S	LED	RIGHT	24V	●	●	●	●	●	●	●	5
*	**3420/II SM1**		200cm YLY-S	LED	RIGHT	24V	●	●	●	●	●	●	●	5
*	**3420/III SM1**		200cm YLY-S	LED	RIGHT	24V	●	●	●	●	●		●	5

W44

to dodatkowe światło pozycyjne boczne
this additional site position light

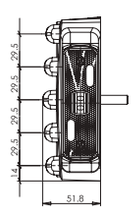

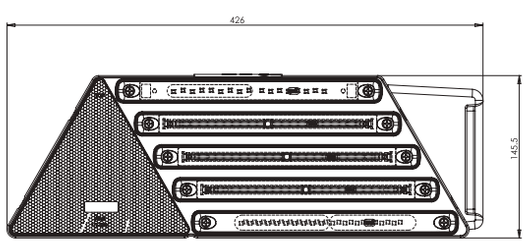

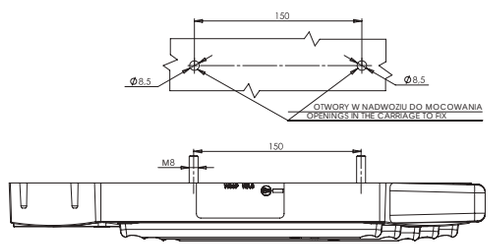

„O" Obciążenie migacza do 21W
Extra load for indicator up to 21W

more on: **www.was.eu**

W39L+W48

lampa zespolona tylna
multifunctional rear lamp
IP66/68

E 20

Opcjonalne / Optional:

	numer katalogowy catalogue number	zdjęcie photo	przewód / złącze cable / wires / connector	źródło światła light source	strona montażu assembly side	napięcie pracy voltage	światło stopu stop light	światło pozycyjne position light	światło obrysowe marker light	światło cofania reversing light	odblask reflecting device	kierunkowskaz indicator	światło przeciwmgielne fog light	obciążenie kierunkowskazu extra load for indicator	szt. pcs
*	345		200cm YLY-S	LED	LEFT	12V	●	●	●	●	●	●	●		5
*	345SZ		Schlemmer	LED	LEFT	12V	●	●	●	●	●	●	●		5
*	345O		200cm YLY-S	LED	LEFT	12V	●	●	●	●	●	●	●	●	5
*	345OSZ		Schlemmer	LED	LEFT	12V	●	●	●	●	●	●	●	●	5
*	346		200cm YLY-S	LED	LEFT	24V	●	●	●	●	●	●	●		5
*	346SZ		Schlemmer	LED	LEFT	24V	●	●	●	●	●	●	●		5
*	346O		200cm YLY-S	LED	LEFT	24V	●	●	●	●	●	●	●	●	5
*	346OSZ		Schlemmer	LED	LEFT	24V	●	●	●	●	●	●	●	●	5

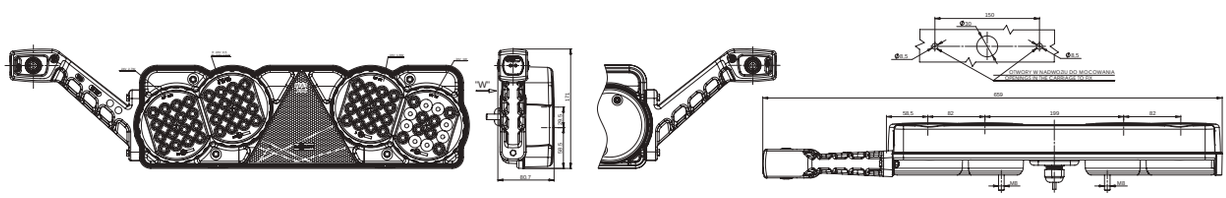

„O" Obciążenie migacza do 21W
Extra load for indicator up to 21W

W48 to światło obrysowe przednie i tylne oraz pozycyjne boczne
this clearance light front and rear and site position light

Ten produkt dostępny jest również ze złączem Schlemmer. Chcąc zamówić produkt ze złączem Schlemmer powinniśmy przy składaniu zamówienia pamiętać aby wybrać ten z literki „SZ" przy numerze katalogowym lub dodać w uwagach komentarz o właściwym dla siebie wyprowadzeniu prądowym.
This product is also available with Schlemmer connector. To order the product with Schlemmer connector, please remember to select product with the letters „SZ" to the part number, or add a remark „Schlemmer connector" for a proper connection.

lampa zespolona tylna
multifunctional rear lamp
IP66/68

W39P+W48

E 20

Opcjonalne / Optional:

	numer katalogowy catalogue number	zdjęcie photo	przewód / złącze cable / wires / connector	źródło światła light source	strona montażu assembly side	napięcie pracy voltage	światło stopu stop light	światło pozycyjne position light	światło obrysowe marker light	światło cofania reversing light	odblask reflecting device	kierunkowskaz indicator	światło przeciwmgielne fog light	obciążenie kierunkowskazu extra load for indicator	szt. pcs
*	347		200cm YLY-S	LED	RIGHT	12V	●	●	●	●	●	●	●		5
*	347SZ		Schlemmer	LED	RIGHT	12V	●	●	●	●	●	●	●		5
*	347O		200cm YLY-S	LED	RIGHT	12V	●	●	●	●	●	●	●	●	5
*	347OSZ		Schlemmer	LED	RIGHT	12V	●	●	●	●	●	●	●	●	5
*	348		200cm YLY-S	LED	RIGHT	24V	●	●	●	●	●	●	●		5
*	348SZ		Schlemmer	LED	RIGHT	24V	●	●	●	●	●	●	●		5
*	348O		200cm YLY-S	LED	RIGHT	24V	●	●	●	●	●	●	●	●	5
*	346OSZ		Schlemmer	LED	RIGHT	24V	●	●	●	●	●	●	●	●	5

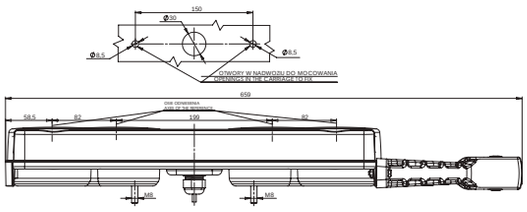

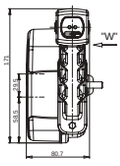

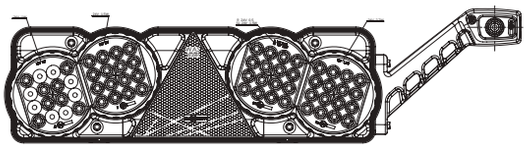

„O" Obciążenie migacza do 21W
Extra load for indicator up to 21W

W48 to światło obrysowe przednie i tylne oraz pozycyjne boczne
this clearance light front and rear and site position light

Ten produkt dostępny jest również ze złączem Schlemmer. Chcąc zamówić produkt ze złączem Schlemmer powinniśmy przy składaniu zamówienia pamiętać aby wybrać ten z literki „SZ" przy numerze katalogowym lub dodać w uwagach komentarz o właściwym dla siebie wyprowadzeniu prądowym.
This product is also available with Schlemmer connector. To order the product with Schlemmer connector, please remember to select product with the letters „SZ" to the part number, or add a remark „Schlemmer connector" for a proper connection.

W39L+W49

lampa zespolona tylna
multifunctional rear lamp
IP66/68

E 20

Opcjonalne / Optional:

	numer katalogowy catalogue number	zdjęcie photo	przewód / złącze cable / wires / connector	źródło światła light source	strona montażu assembly side	napięcie pracy voltage	światło stopu stop light	światło pozycyjne position light	światło obrysowe marker light	światło cofania reversing light	odblask reflecting device	kierunkowskaz indicator	światło przeciwmgielne fog light	obciążenie kierunkowskazu extra load for indicator	szt. pcs
*	349		200cm YLY-S	LED	LEFT	12V	●	●	●	●	●	●	●		5
*	349SZ		Schlemmer	LED	LEFT	12V	●	●	●	●	●	●	●		5
*	349O		200cm YLY-S	LED	LEFT	12V	●	●	●	●	●	●	●	●	5
*	349OSZ		Schlemmer	LED	LEFT	12V	●	●	●	●	●	●	●	●	5
*	350		200cm YLY-S	LED	LEFT	24V	●	●	●	●	●	●	●		5
*	350SZ		Schlemmer	LED	LEFT	24V	●	●	●	●	●	●	●		5
*	350O		200cm YLY-S	LED	LEFT	24V	●	●	●	●	●	●	●	●	5
*	350OSZ		Schlemmer	LED	LEFT	24V	●	●	●	●	●	●	●	●	5

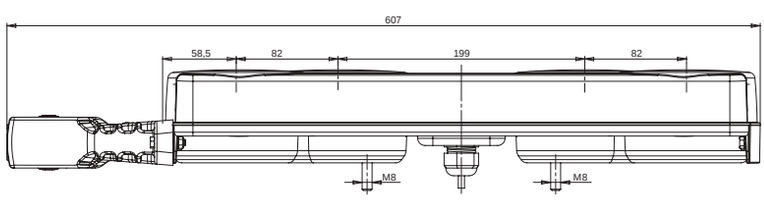

„O" Obciążenie migacza do 21W
Extra load for indicator up to 21W

W49 to światło obrysowe przednie i tylne oraz pozycyjne boczne
this clearance light front and rear and site position light

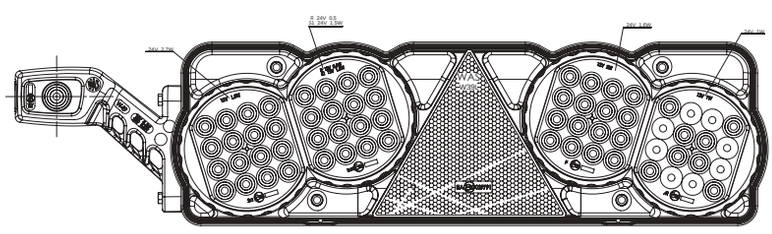

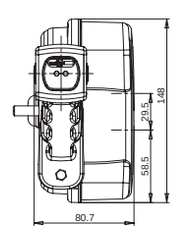

Ten produkt dostępny jest również ze złączem Schlemmer. Chcąc zamówić produkt ze złączem Schlemmer powinniśmy przy składaniu zamówienia pamiętać aby wybrać ten z literki „SZ" przy numerze katalogowym lub dodać w uwagach komentarz o właściwym dla siebie wyprowadzeniu prądowym.
This product is also available with Schlemmer connector. To order the product with Schlemmer connector, please remember to select product with the letters „SZ" to the part number, or add a remark „Schlemmer connector" for a proper connection.

lampa zespolona tylna
multifunctional rear lamp
IP66/68

W39P+W49

E 20

Opcjonalne / Optional:

	numer katalogowy catalogue number	zdjęcie photo	przewód / złącze cable / wires / connector	źródło światła light source	strona montażu assembly side	napięcie pracy voltage	światło stopu stop light	światło pozycyjne position light	światło obrysowe marker light	światło cofania reversing light	odblask reflecting device	kierunkowskaz indicator	światło przeciwmgielne fog light	obciążenie kierunkowskazu extra load for indicator	szt. pcs
*	351		200cm YLY-S	LED	RIGHT	12V	●	●	●	●	●	●	●		5
*	351SZ		Schlemmer	LED	RIGHT	12V	●	●	●	●	●	●	●		5
*	351O		200cm YLY-S	LED	RIGHT	12V	●	●	●	●	●	●	●	●	5
*	351OSZ		Schlemmer	LED	RIGHT	12V	●	●	●	●	●	●	●	●	5
*	352		200cm YLY-S	LED	RIGHT	24V	●	●	●	●	●	●	●		5
*	352SZ		Schlemmer	LED	RIGHT	24V	●	●	●	●	●	●	●		5
*	352O		200cm YLY-S	LED	RIGHT	24V	●	●	●	●	●	●	●	●	5
*	352OSZ		Schlemmer	LED	RIGHT	24V	●	●	●	●	●	●	●	●	5

„O" Obciążenie migacza do 21W
Extra load for indicator up to 21W

W49 to światło obrysowe przednie i tylne oraz pozycyjne boczne
this clearance light front and rear and site position light

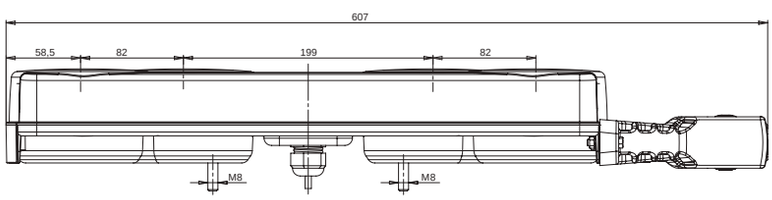

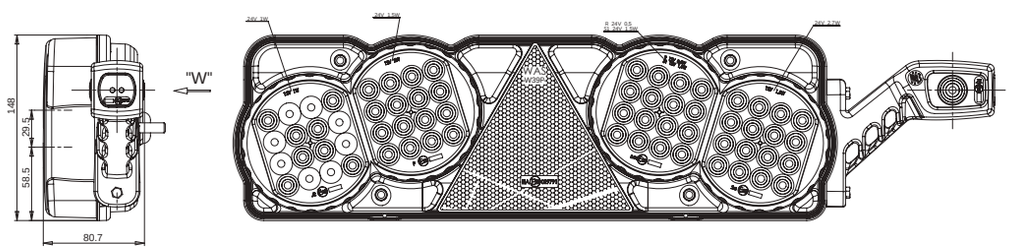

Ten produkt dostępny jest również ze złączem Schlemmer. Chcąc zamówić produkt ze złączem Schlemmer powinniśmy przy składaniu zamówienia pamiętać aby wybrać ten z literki „SZ" przy numerze katalogowym lub dodać w uwagach komentarz o właściwym dla siebie wyprowadzeniu prądowym.
This product is also available with Schlemmer connector. To order the product with Schlemmer connector, please remember to select product with the letters „SZ" to the part number, or add a remark „Schlemmer connector" for a proper connection.

W40L+W48

lampa zespolona tylna
multifunctional rear lamp
IP66/68

E 20

Opcjonalne / Optional:

	numer katalogowy catalogue number	zdjęcie photo	przewód / złącze cable / wires / connector	źródło światła light source	strona montażu assembly side	napięcie pracy voltage	światło stopu stop light	światło pozycyjne position light	światło obrysowe marker light	światło cofania reversing light	odblask reflecting device	kierunkowskaz indicator	światło przeciwmgielne fog light	oświetlenie tablicy license plate light	obciążenie kierunkowskazu extra load for indicator	szt. pcs
*	353		200cm YLY-S	LED	LEFT	12V	●	●	●	●	●	●	●	●		5
*	353SZ		Schlemmer	LED	LEFT	12V	●	●	●	●	●	●	●	●		5
*	353O		200cm YLY-S	LED	LEFT	12V	●	●	●	●	●	●	●	●	●	5
*	353OSZ		Schlemmer	LED	LEFT	12V	●	●	●	●	●	●	●	●	●	5
*	354		200cm YLY-S	LED	LEFT	24V	●	●	●	●	●	●	●	●		5
*	354SZ		Schlemmer	LED	LEFT	24V	●	●	●	●	●	●	●	●		5
*	354O		200cm YLY-S	LED	LEFT	24V	●	●	●	●	●	●	●	●	●	5
*	354OSZ		Schlemmer	LED	LEFT	24V	●	●	●	●	●	●	●	●	●	5

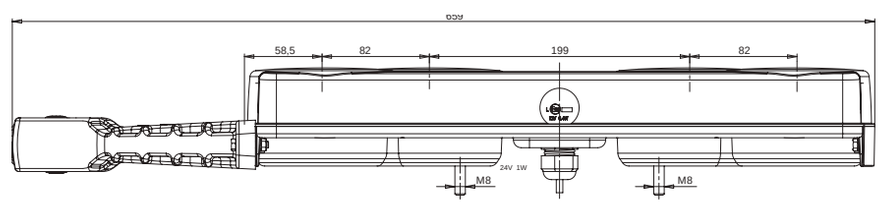

„O" Obciążenie migacza do 21W
Extra load for indicator up to 21W

W48 to światło obrysowe przednie i tylne oraz pozycyjne boczne
this clearance light front and rear and site position light

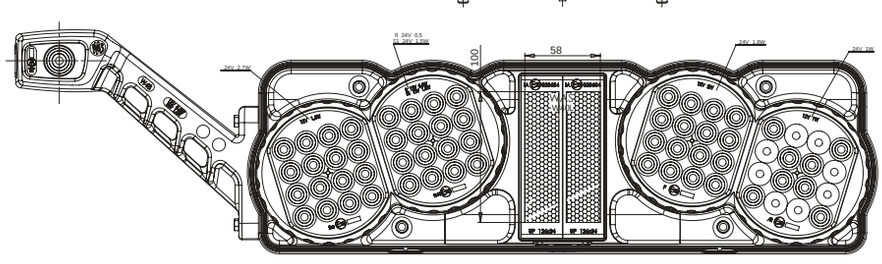

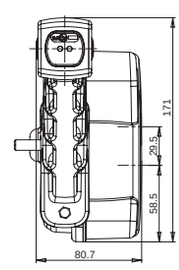

Ten produkt dostępny jest również ze złączem Schlemmer. Chcąc zamówić produkt ze złączem Schlemmer powinniśmy przy składaniu zamówienia pamiętać aby wybrać ten z literki „SZ" przy numerze katalogowym lub dodać w uwagach komentarz o właściwym dla siebie wyprowadzeniu prądowym.
This product is also available with Schlemmer connector. To order the product with Schlemmer connector, please remember to select product with the letters „SZ" to the part number, or add a remark „Schlemmer connector" for a proper connection.

lampa zespolona tylna
multifunctional rear lamp
IP66/68

W40P+W48

E 20

Opcjonalne / Optional:

	numer katalogowy catalogue number	zdjęcie photo	przewód / złącze cable / wires / connector	źródło światła light source	strona montażu assembly side	napięcie pracy voltage	światło stopu stop light	światło pozycyjne position light	światło obrysowe marker light	światło cofania reversing light	odblask reflecting device	kierunkowskaz indicator	światło przeciwmgielne fog light	obciążenie kierunkowskazu extra load for indicator	szt. pcs
*	355		200cm YLY-S	LED	RIGHT	12V	●	●	●	●	●	●	●		5
*	355SZ		Schlemmer	LED	RIGHT	12V	●	●	●	●	●	●	●		5
*	355O		200cm YLY-S	LED	RIGHT	12V	●	●	●	●	●	●	●	●	5
*	355OSZ		Schlemmer	LED	RIGHT	12V	●	●	●	●	●	●	●	●	5
*	356		200cm YLY-S	LED	RIGHT	24V	●	●	●	●	●	●	●		5
*	356SZ		Schlemmer	LED	RIGHT	24V	●	●	●	●	●	●	●		5
*	356O		200cm YLY-S	LED	RIGHT	24V	●	●	●	●	●	●	●	●	5
*	356OSZ		Schlemmer	LED	RIGHT	24V	●	●	●	●	●	●	●	●	5

„O" Obciążenie migacza do 21W
Extra load for indicator up to 21W

W48 to światło obrysowe przednie i tylne oraz pozycyjne boczne
this clearance light front and rear and site position light

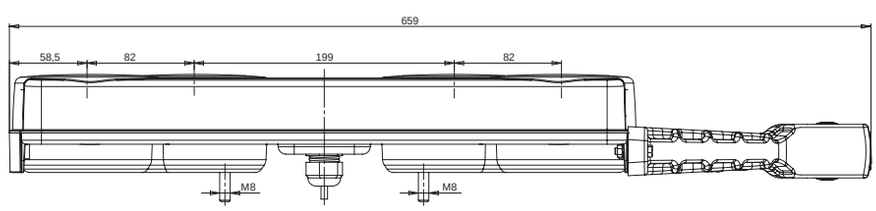

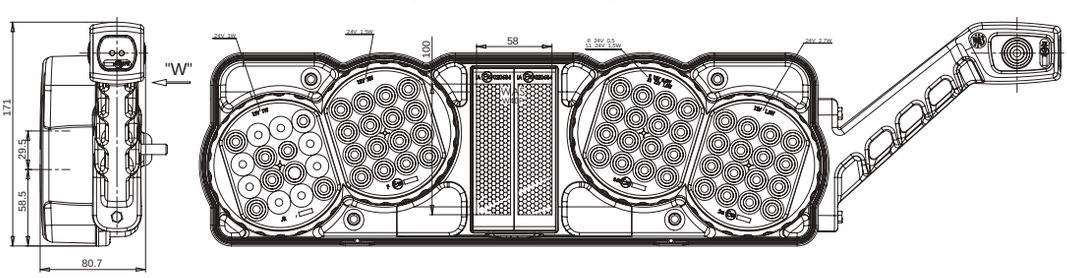

Ten produkt dostępny jest również ze złączem Schlemmer. Chcąc zamówić produkt ze złączem Schlemmer powinniśmy przy składaniu zamówienia pamiętać aby wybrać ten z literki „SZ" przy numerze katalogowym lub dodać w uwagach komentarz o właściwym dla siebie wyprowadzeniu prądowym.
This product is also available with Schlemmer connector. To order the product with Schlemmer connector, please remember to select product with the letters „SZ" to the part number, or add a remark „Schlemmer connector" for a proper connection.

W40L+W49

lampa zespolona tylna
multifunctional rear lamp
IP66/68

E 20

Opcjonalne / Optional:

	numer katalogowy catalogue number	zdjęcie photo	przewód / złącze cable / wires / connector	źródło światła light source	strona montażu assembly side	napięcie pracy voltage	światło stopu stop light	światło pozycyjne position light	światło obrysowe marker light	światło cofania reversing light	odblask reflecting device	kierunkowskaz indicator	światło przeciwmgielne fog light	oświetlenie tablicy license plate light	obciążenie kierunkowskazu extra load for indicator	szt. pcs
*	357		200cm YLY-S	LED	LEFT	12V	●	●	●	●	●	●	●	●		5
*	357SZ		Schlemmer	LED	LEFT	12V	●	●	●	●	●	●	●	●		5
*	357O		200cm YLY-S	LED	LEFT	12V	●	●	●	●	●	●	●	●	●	5
*	357OSZ		Schlemmer	LED	LEFT	12V	●	●	●	●	●	●	●	●	●	5
*	358		200cm YLY-S	LED	LEFT	24V	●	●	●	●	●	●	●	●		5
*	358SZ		Schlemmer	LED	LEFT	24V	●	●	●	●	●	●	●	●		5
*	358O		200cm YLY-S	LED	LEFT	24V	●	●	●	●	●	●	●	●	●	5
*	358OSZ		Schlemmer	LED	LEFT	24V	●	●	●	●	●	●	●	●	●	5

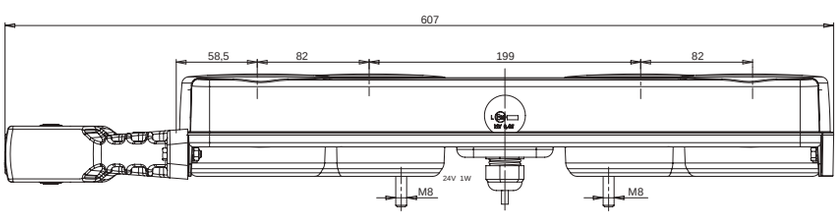

„O" Obciążenie migacza do 21W
Extra load for indicator up to 21W

W49 to światło obrysowe przednie i tylne oraz pozycyjne boczne
this clearance light front and rear and site position light

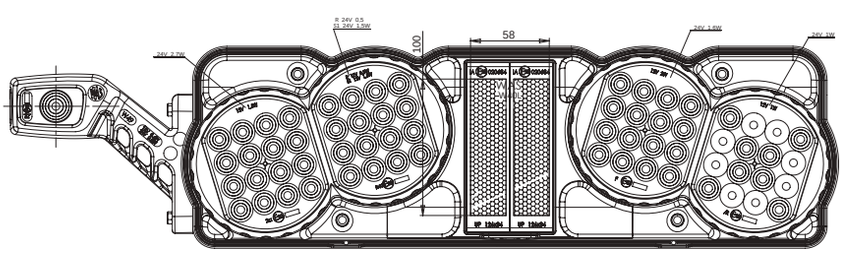

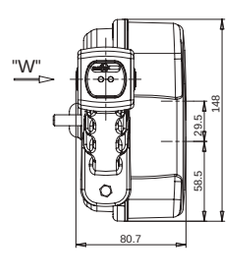

Ten produkt dostępny jest również ze złączem Schlemmer. Chcąc zamówić produkt ze złączem Schlemmer powinniśmy przy składaniu zamówienia pamiętać aby wybrać ten z literki „SZ" przy numerze katalogowym lub dodać w uwagach komentarz o właściwym dla siebie wyprowadzeniu prądowym.
This product is also available with Schlemmer connector. To order the product with Schlemmer connector, please remember to select product with the letters „SZ" to the part number, or add a remark „Schlemmer connector" for a proper connection.

lampa zespolona tylna
multifunctional rear lamp
IP66/68

W40P+W49

E 20

Opcjonalne / Optional:

	numer katalogowy catalogue number	zdjęcie photo	przewód / złącze cable / wires / connector	źródło światła light source	strona montażu assembly side	napięcie pracy voltage	światło stopu stop light	światło pozycyjne position light	światło obrysowe marker light	światło cofania reversing light	odblask reflecting device	kierunkowskaz indicator	światło przeciwmgielne fog light	obciążenie kierunkowskazu extra load for indicator	szt. pcs
*	359		200cm YLY-S	LED	RIGHT	12V	●	●	●	●	●	●	●		5
*	359SZ		Schlemmer	LED	RIGHT	12V	●	●	●	●	●	●	●		5
*	359O		200cm YLY-S	LED	RIGHT	12V	●	●	●	●	●	●	●	●	5
*	359OSZ		Schlemmer	LED	RIGHT	12V	●	●	●	●	●	●	●	●	5
*	360		200cm YLY-S	LED	RIGHT	24V	●	●	●	●	●	●	●		5
*	360SZ		Schlemmer	LED	RIGHT	24V	●	●	●	●	●	●	●		5
*	360O		200cm YLY-S	LED	RIGHT	24V	●	●	●	●	●	●	●	●	5
*	360OSZ		Schlemmer	LED	RIGHT	24V	●	●	●	●	●	●	●	●	5

„O" Obciążenie migacza do 21W
Extra load for indicator up to 21W

W49 to światło obrysowe przednie i tylne oraz pozycyjne boczne
this clearance light front and rear and site position light

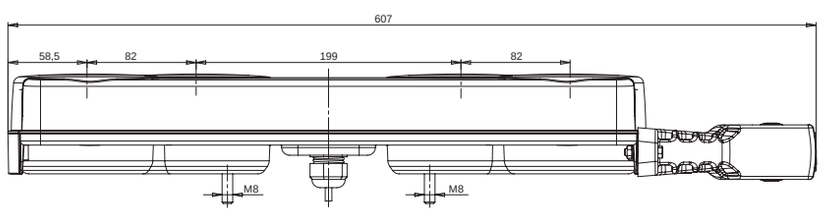

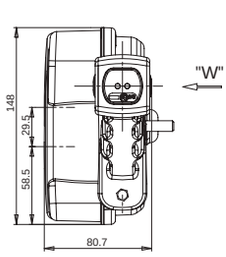

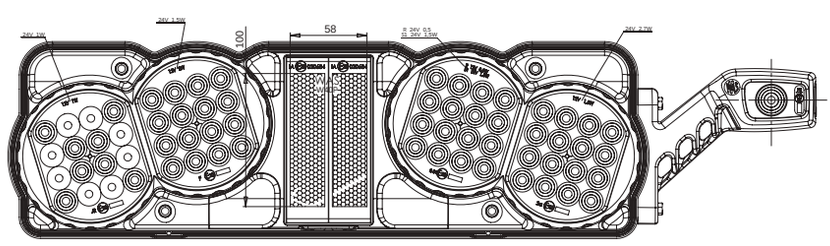

Ten produkt dostępny jest również ze złączem Schlemmer. Chcąc zamówić produkt ze złączem Schlemmer powinniśmy przy składaniu zamówienia pamiętać aby wybrać ten z literki „SZ" przy numerze katalogowym lub dodać w uwagach komentarz o właściwym dla siebie wyprowadzeniu prądowym.
This product is also available with Schlemmer connector. To order the product with Schlemmer connector, please remember to select product with the letters „SZ" to the part number, or add a remark „Schlemmer connector" for a proper connection.

W39żL+W48
W39żP+W48

lampa zespolona tylna
multifunctional rear lamp
IP56

Opcjonalne / Optional:

E 20

	numer katalogowy catalogue number	zdjęcie photo	przewód / złącze cable / wires / connector	źródło światła light source	strona montażu assembly side	napięcie pracy voltage	światło stopu stop light	światło pozycyjne position light	światło obrysowe marker light	światło cofania reversing light	odblask reflecting device	kierunkowskaz indicator	światło przeciwmgielne fog light	szt. pcs
*	**361**		60cm YLY-S	LED BULB	LEFT	12V or 24V	●	●	●	●	●	●	●	5
	361ŻSZ		Schlemmer	LED BULB	LEFT	12V or 24V	●	●	●	●	●	●	●	5
*	**362**		60cm YLY-S	LED BULB	RIGHT	12V or 24V	●	●	●	●	●	●	●	5
*	**362ŻSZ**		Schlemmer	LED BULB	RIGHT	12V or 24V	●	●	●	●	●	●	●	5

W48 to światło obrysowe przednie i tylne oraz pozycyjne boczne
this clearance light front and rear and site position light

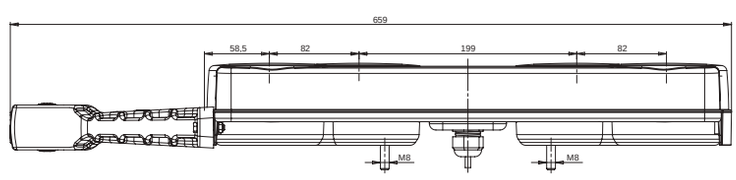

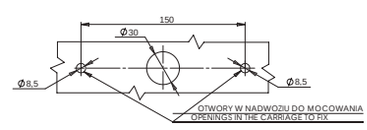

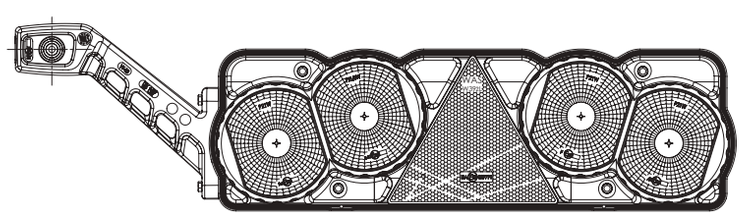

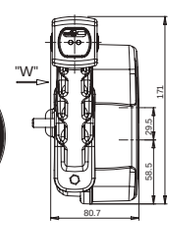

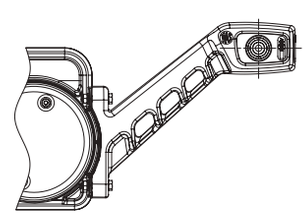

Istnieje możliwość zamówienia tego produktu wraz z żarówkami. Wszystkie nasze produkty wyposażone w żarówki posiadają w symbolu literkę „Ż" w numerze katalogowym.
There is an option of ordering this product with light bulbs included. All our products equipped with light bulbs have a „Ż" letter in their part numbers.

Ten produkt dostępny jest również ze złączem Schlemmer. Chcąc zamówić produkt ze złączem Schlemmer powinniśmy przy składaniu zamówienia pamiętać aby wybrać ten z literki „SZ" przy numerze katalogowym lub dodać w uwagach komentarz o właściwym dla siebie wyprowadzeniu prądowym.
This product is also available with Schlemmer connector. To order the product with Schlemmer connector, please remember to select product with the letters „SZ" to the part number, or add a remark „Schlemmer connector" for a proper connection.

lampa zespolona tylna
multifunctional rear lamp
IP56

W39żL+W49
W39żP+W49

E 20

	numer katalogowy catalogue number	zdjęcie photo	przewód / złącze cable / wires / connector	źródło światła light source	strona montażu assembly side	napięcie pracy voltage	światło stopu stop light	światło pozycyjne position light	światło obrysowe marker light	światło cofania reversing light	odblask reflecting device	kierunkowskaz indicator	światło przeciwmgielne fog light	szt. pcs
*	**363**		60cm YLY-S	LED BULB	LEFT	12V or 24V	●	●	●	●	●	●	●	5
	363ŻSZ		Schlemmer	LED BULB	LEFT	12V or 24V	●	●	●	●	●	●	●	5
*	**364**		60cm YLY-S	LED BULB	RIGHT	12V or 24V	●	●	●	●	●	●	●	5
	364ŻSZ		Schlemmer	LED BULB	RIGHT	12V or 24V	●	●	●	●	●	●	●	5

W49

to światło obrysowe przednie i tylne oraz pozycyjne boczne
this clearance light front and rear and site position light

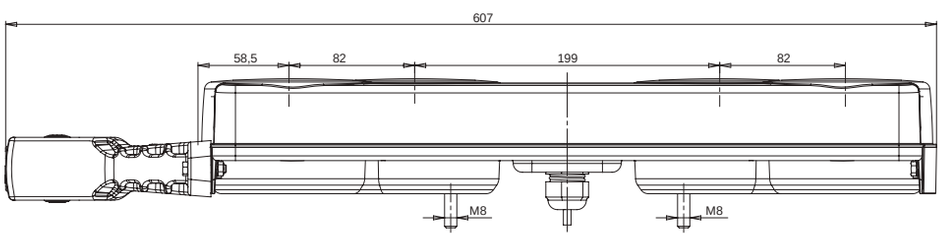

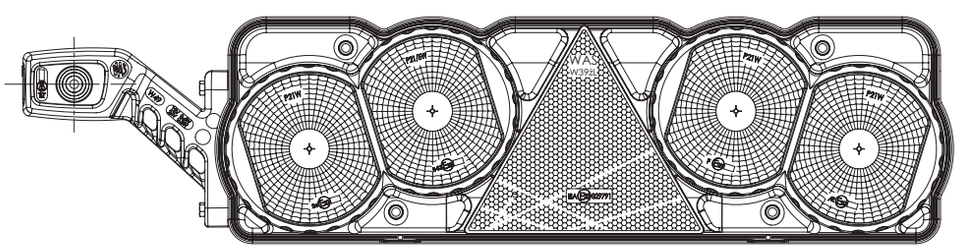

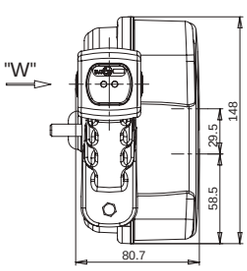

Istnieje możliwość zamówienia tego produktu wraz z żarówkami. Wszystkie nasze produkty wyposażone w żarówki posiadają w symbolu literkę „Ż" w numerze katalogowym.
There is an option of ordering this product with light bulbs included. All our products equipped with light bulbs have a „Ż" letter in their part numbers.

Ten produkt dostępny jest również ze złączem Schlemmer. Chcąc zamówić produkt ze złączem Schlemmer powinniśmy przy składaniu zamówienia pamiętać aby wybrać ten z literki „SZ" przy numerze katalogowym lub dodać w uwagach komentarz o właściwym dla siebie wyprowadzeniu prądowym.
This product is also available with Schlemmer connector. To order the product with Schlemmer connector, please remember to select product with the letters „SZ" to the part number, or add a remark „Schlemmer connector" for a proper connection.

W4OżL+W48
W4OżP+W48

lampa zespolona tylna
multifunctional rear lamp
IP56

Opcjonalne / Optional:

E 20

	numer katalogowy catalogue number	zdjęcie photo	przewód / złącze cable / wires / connector	źródło światła light source	strona montażu assembly side	napięcie pracy voltage	światło stopu stop light	światło pozycyjne position light	światło obrysowe marker light	światło cofania reversing light	odblask reflecting device	kierunkowskaz indicator	światło przeciwmgielne fog light	oświetlenie tablicy license plate light	szt. pcs
*	365		60cm YLY-S	LED BULB	LEFT	12V	●	●	●	●	●	●	●	●	5
	365ŻSZ		Schlemmer	LED BULB	LEFT	12V	●	●	●	●	●	●	●	●	5
*	366		60cm YLY-S	LED BULB	LEFT	24V	●	●	●	●	●	●	●	●	5
	366ŻSZ		Schlemmer	LED BULB	LEFT	24V	●	●	●	●	●	●	●	●	5
*	367		60cm YLY-S	LED BULB	RIGHT	12V or 24V	●	●	●	●	●	●	●		5
	367ŻSZ		Schlemmer	LED BULB	RIGHT	12V or 24V	●	●	●	●	●	●	●		5

W48

to światło obrysowe przednie i tylne oraz pozycyjne boczne
this clearance light front and rear and site position light

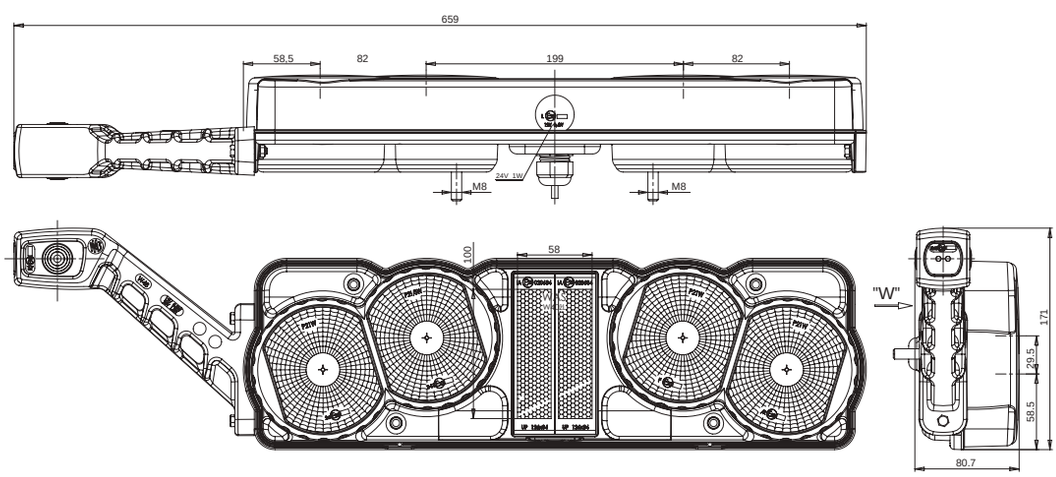

Istnieje możliwość zamówienia tego produktu wraz z żarówkami. Wszystkie nasze produkty wyposażone w żarówki posiadają w symbolu literkę „Ż" w numerze katalogowym.
There is an option of ordering this product with light bulbs included. All our products equipped with light bulbs have a „Ż" letter in their part numbers.

Ten produkt dostępny jest również ze złączem Schlemmer. Chcąc zamówić produkt ze złączem Schlemmer powinniśmy przy składaniu zamówienia pamiętać aby wybrać ten z literki „SZ" przy numerze katalogowym lub dodać w uwagach komentarz o właściwym dla siebie wyprowadzeniu prądowym.
This product is also available with Schlemmer connector. To order the product with Schlemmer connector, please remember to select product with the letters „SZ" to the part number, or add a remark „Schlemmer connector" for a proper connection.

lampa zespolona tylna
multifunctional rear lamp
IP56

W40żL+W49
W40żP+W49

Opcjonalne / Optional:

E 20

	numer katalogowy catalogue number	zdjęcie photo	przewód / złącze cable / wires / connector	źródło światła light source	strona montażu assembly side	napięcie pracy voltage	światło stopu stop light	światło pozycyjne position light	światło obrysowe marker light	światło cofania reversing light	odblask reflecting device	kierunkowskaz indicator	światło przeciwmgielne fog light	oświetlenie tablicy license plate light	szt. pcs
*	**368**		60cm YLY-S	LED BULB	LEFT	12V	●	●	●	●	●	●	●	●	5
	368ŻSZ		Schlemmer	LED BULB	LEFT	12V	●	●	●	●	●	●	●	●	5
*	**369**		60cm YLY-S	LED BULB	LEFT	24V	●	●	●	●	●	●	●	●	5
	369ŻSZ		Schlemmer	LED BULB	LEFT	24V	●	●	●	●	●	●	●	●	5
*	**370**		60cm YLY-S	LED BULB	RIGHT	12V or 24V	●	●	●	●	●	●	●		5
	370ŻSZ		Schlemmer	LED BULB	RIGHT	12V or 24V	●	●	●	●	●	●	●		5

W49

to światło obrysowe przednie i tylne oraz pozycyjne boczne
this clearance light front and rear and site position light

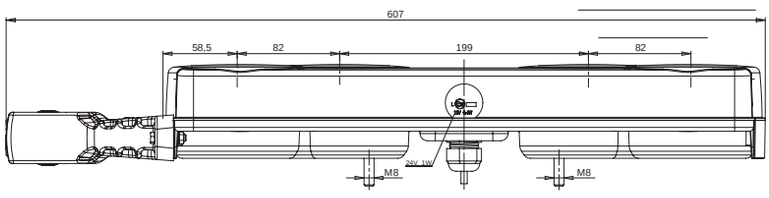

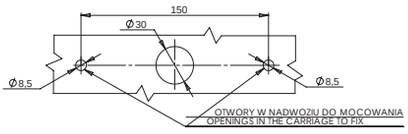

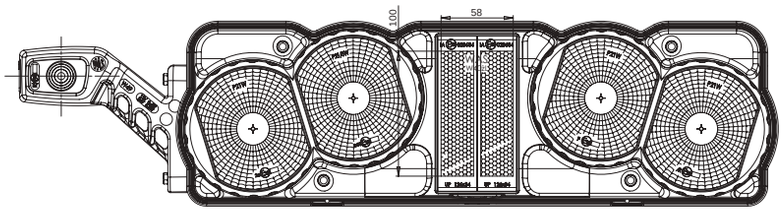

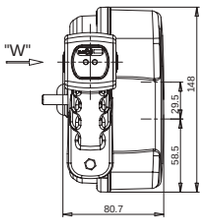

Istnieje możliwość zamówienia tego produktu wraz z żarówkami. Wszystkie nasze produkty wyposażone w żarówki posiadają w symbolu literkę „Ż" w numerze katalogowym.
There is an option of ordering this product with light bulbs included. All our products equipped with light bulbs have a „Ż" letter in their part numbers.

Ten produkt dostępny jest również ze złączem Schlemmer. Chcąc zamówić produkt ze złączem Schlemmer powinniśmy przy składaniu zamówienia pamiętać aby wybrać ten z literki „SZ" przy numerze katalogowym lub dodać w uwagach komentarz o właściwym dla siebie wyprowadzeniu prądowym.
This product is also available with Schlemmer connector. To order the product with Schlemmer connector, please remember to select product with the letters „SZ" to the part number, or add a remark „Schlemmer connector" for a proper connection.

W39dżL+W48
W39dżP+W48

lampa zespolona tylna
multifunctional rear lamp
IP56

Opcjonalne / Optional:

E 20

	numer katalogowy catalogue number	zdjęcie photo	przewód / złącze cable / wires / connector	źródło światła light source	strona montażu assembly side	napięcie pracy voltage	światło stopu stop light	światło pozycyjne position light	światło obrysowe marker light	światło cofania reversing light	odblask reflecting device	kierunkowskaz indicator	światło przeciwmgielne fog light	szt. pcs
*	**371**		60cm YLY-S	LED BULB	LEFT	12V	●	●	●	●	●	●	●	5
	371ŻSZ		Schlemmer	LED BULB	LEFT	12V	●	●	●	●	●	●	●	5
*	**372**		60cm YLY-S	LED BULB	LEFT	24V	●	●	●	●	●	●	●	5
	372ŻSZ		Schlemmer	LED BULB	LEFT	24V	●	●	●	●	●	●	●	5
*	**373**		60cm YLY-S	LED BULB	RIGHT	12V	●	●	●	●	●	●	●	5
	373ŻSZ		Schlemmer	LED BULB	RIGHT	12V	●	●	●	●	●	●	●	5
*	**374**		60cm YLY-S	LED BULB	RIGHT	24V	●	●	●	●	●	●	●	5
	374ŻSZ		Schlemmer	LED BULB	RIGHT	24V	●	●	●	●	●	●	●	5

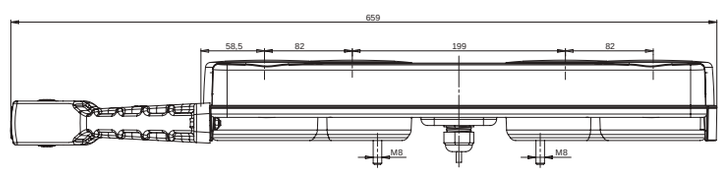

W48

to światło obrysowe przednie i tylne oraz pozycyjne boczne
this clearance light front and rear and site position light

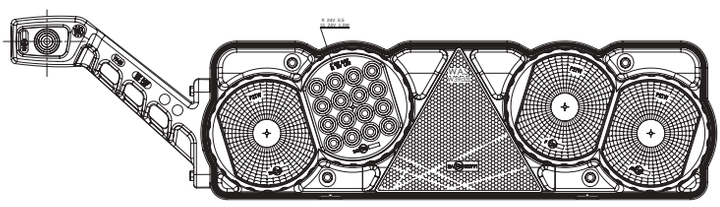

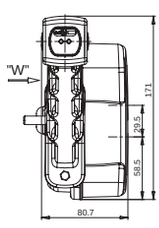

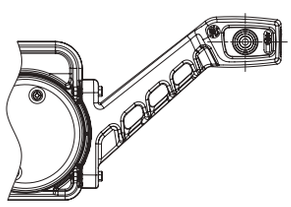

Istnieje możliwość zamówienia tego produktu wraz z żarówkami. Wszystkie nasze produkty wyposażone w żarówki posiadają w symbolu literkę „Ż" w numerze katalogowym.
There is an option of ordering this product with light bulbs included. All our products equipped with light bulbs have a „Ż" letter in their part numbers.

Ten produkt dostępny jest również ze złączem Schlemmer. Chcąc zamówić produkt ze złączem Schlemmer powinniśmy przy składaniu zamówienia pamiętać aby wybrać ten z literki „SZ" przy numerze katalogowym lub dodać w uwagach komentarz o właściwym dla siebie wyprowadzeniu prądowym.
This product is also available with Schlemmer connector. To order the product with Schlemmer connector, please remember to select product with the letters „SZ" to the part number, or add a remark „Schlemmer connector" for a proper connection.

lampa zespolona tylna
multifunctional rear lamp
IP56

W39dżL+W49
W39dżP+W49

Opcjonalne / Optional:

E 20

	numer katalogowy catalogue number	zdjęcie photo	przewód / złącze cable / wires / connector	źródło światła light source	strona montażu assembly side	napięcie pracy voltage	światło stopu stop light	światło pozycyjne position light	światło obrysowe marker light	światło cofania reversing light	odblask reflecting device	kierunkowskaz indicator	światło przeciwmgielne fog light	szt. pcs
*	**375**		60cm YLY-S	LED BULB	LEFT	12V	●	●	●	●	●	●	●	5
	375ŻSZ		Schlemmer	LED BULB	LEFT	12V	●	●	●	●	●	●	●	5
*	**376**		60cm YLY-S	LED BULB	LEFT	24V	●	●	●	●	●	●	●	5
	376ŻSZ		Schlemmer	LED BULB	LEFT	24V	●	●	●	●	●	●	●	5
*	**377**		60cm YLY-S	LED BULB	RIGHT	12V	●	●	●	●	●	●	●	5
	377ŻSZ		Schlemmer	LED BULB	RIGHT	12V	●	●	●	●	●	●	●	5
*	**378**		60cm YLY-S	LED BULB	RIGHT	24V	●	●	●	●	●	●	●	5
	378ŻSZ		Schlemmer	LED BULB	RIGHT	24V	●	●	●	●	●	●	●	5

W49

to światło obrysowe przednie i tylne oraz pozycyjne boczne
this clearance light front and rear and site position light

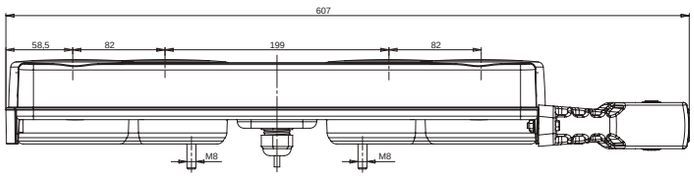

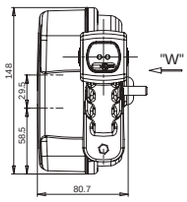

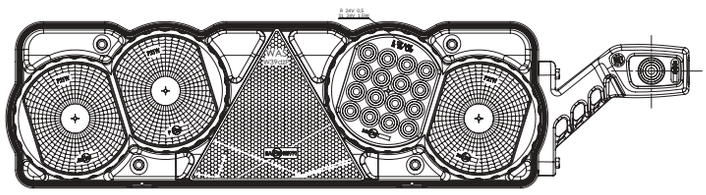

Istnieje możliwość zamówienia tego produktu wraz z żarówkami. Wszystkie nasze produkty wyposażone w żarówki posiadają w symbolu literkę „Ż" w numerze katalogowym.
There is an option of ordering this product with light bulbs included. All our products equipped with light bulbs have a „Ż" letter in their part numbers.

Ten produkt dostępny jest również ze złączem Schlemmer. Chcąc zamówić produkt ze złączem Schlemmer powinniśmy przy składaniu zamówienia pamiętać aby wybrać ten z literki „SZ" przy numerze katalogowym lub dodać w uwagach komentarz o właściwym dla siebie wyprowadzeniu prądowym.
This product is also available with Schlemmer connector. To order the product with Schlemmer connector, please remember to select product with the letters „SZ" to the part number, or add a remark „Schlemmer connector" for a proper connection.

W40dżL+W48
W40dżP+W48

lampa zespolona tylna
multifunctional rear lamp
IP56

Opcjonalne / Optional:

E 20

	numer katalogowy catalogue number	zdjęcie photo	przewód / złącze cable / wires / connector	źródło światła light source	strona montażu assembly side	napięcie pracy voltage	światło stopu stop light	światło pozycyjne position light	światło obrysowe marker light	światło cofania reversing light	odblask reflecting device	kierunkowskaz indicator	światło przeciwmgielne fog light	oświetlenie tablicy license plate light	szt. pcs
*	**379**		60cm YLY-S	LED BULB	LEFT	12V	●	●	●	●	●	●	●	●	5
	379ŻSZ		Schlemmer	LED BULB	LEFT	12V	●	●	●	●	●	●	●	●	5
*	**380**		60cm YLY-S	LED BULB	LEFT	24V	●	●	●	●	●	●	●	●	5
	380ŻSZ		Schlemmer	LED BULB	LEFT	24V	●	●	●	●	●	●	●	●	5
*	**381**		60cm YLY-S	LED BULB	RIGHT	12V	●	●	●	●	●	●	●		5
	381ŻSZ		Schlemmer	LED BULB	RIGHT	12V	●	●	●	●	●	●	●		5
*	**382**		60cm YLY-S	LED BULB	RIGHT	24V	●	●	●	●	●	●	●		5
	382ŻSZ		Schlemmer	LED BULB	RIGHT	24V	●	●	●	●	●	●	●		5

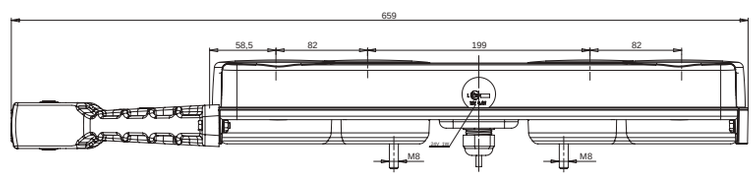

W48

to światło obrysowe przednie i tylne oraz pozycyjne boczne
this clearance light front and rear and site position light

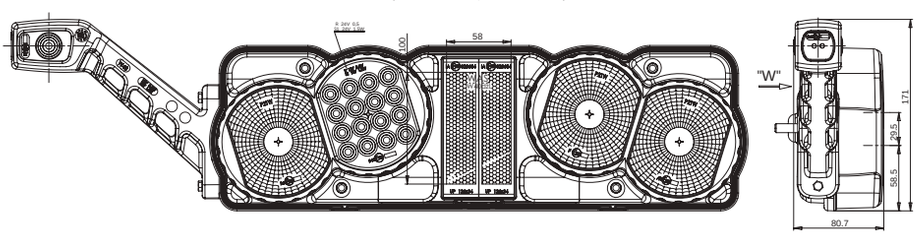

Istnieje możliwość zamówienia tego produktu wraz z żarówkami. Wszystkie nasze produkty wyposażone w żarówki posiadają w symbolu literkę „Ż" w numerze katalogowym.
There is an option of ordering this product with light bulbs included. All our products equipped with light bulbs have a „Ż" letter in their part numbers.

Ten produkt dostępny jest również ze złączem Schlemmer. Chcąc zamówić produkt ze złączem Schlemmer powinniśmy przy składaniu zamówienia pamiętać aby wybrać ten z literki „SZ" przy numerze katalogowym lub dodać w uwagach komentarz o właściwym dla siebie wyprowadzeniu prądowym.
This product is also available with Schlemmer connector. To order the product with Schlemmer connector, please remember to select product with the letters „SZ" to the part number, or add a remark „Schlemmer connector" for a proper connection.

lampa zespolona tylna
multifunctional rear lamp
IP56

W40dżL+W49
W40dżP+W49

Opcjonalne / Optional:

E 20

	numer katalogowy catalogue number	zdjęcie photo	przewód / złącze cable / wires / connector	źródło światła light source	strona montażu assembly side	napięcie pracy voltage	światło stopu stop light	światło pozycyjne position light	światło obrysowe marker light	światło cofania reversing light	odblask reflecting device	kierunkowskaz indicator	światło przeciwmgielne fog light	oświetlenie tablicy license plate light	szt. pcs
*	383		60cm YLY-S	LED BULB	LEFT	12V	●	●	●	●	●	●	●	●	5
	383ŻSZ		Schlemmer	LED BULB	LEFT	12V	●	●	●	●	●	●	●	●	5
*	384		60cm YLY-S	LED BULB	LEFT	24V	●	●	●	●	●	●	●	●	5
	384ŻSZ		Schlemmer	LED BULB	LEFT	24V	●	●	●	●	●	●	●	●	5
*	385		60cm YLY-S	LED BULB	RIGHT	12V	●	●	●	●	●	●	●		5
	385ŻSZ		Schlemmer	LED BULB	RIGHT	12V	●	●	●	●	●	●	●		5
*	386		60cm YLY-S	LED BULB	RIGHT	24V	●	●	●	●	●	●	●		5
	386ŻSZ		Schlemmer	LED BULB	RIGHT	24V	●	●	●	●	●	●	●		5

W49

to światło obrysowe przednie i tylne oraz pozycyjne boczne
this clearance light front and rear and site position light

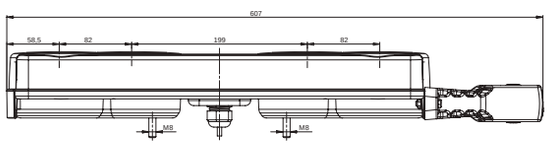

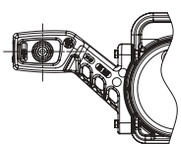

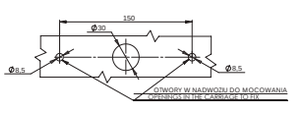

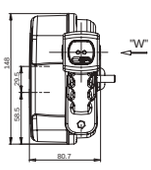

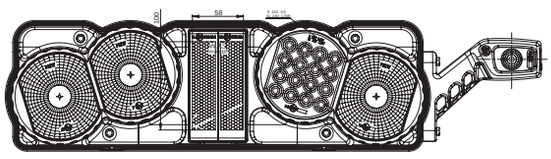

Istnieje możliwość zamówienia tego produktu wraz z żarówkami. Wszystkie nasze produkty wyposażone w żarówki posiadają w symbolu literkę „Ż" w numerze katalogowym.
There is an option of ordering this product with light bulbs included. All our products equipped with light bulbs have a „Ż" letter in their part numbers.

Ten produkt dostępny jest również ze złączem Schlemmer. Chcąc zamówić produkt ze złączem Schlemmer powinniśmy przy składaniu zamówienia pamiętać aby wybrać ten z literki „SZ" przy numerze katalogowym lub dodać w uwagach komentarz o właściwym dla siebie wyprowadzeniu prądowym.
This product is also available with Schlemmer connector. To order the product with Schlemmer connector, please remember to select product with the letters „SZ" to the part number, or add a remark „Schlemmer connector" for a proper connection.

W70L, W70P

lampa zespolona tylna

multifunctional rear lamp

IP56

Opcjonalne / Optional:

E 20

	numer katalogowy catalogue number	zdjęcie photo	przewód cable / wires	źródło światła light source	strona montażu assembly side	napięcie pracy voltage	światło stopu stop light	światło pozycyjne position light	światło cofania reversing light	odblask reflecting device	kierunkowskaz indicator	światło przeciwmgielne fog light	oświetlenie tablicy license plate light	szt. pcs
	387			BULB	LEFT	12V or 24V	●	●		●	●	●	●	13
*	387A			BULB	LEFT	12V or 24V	●	●	●	●	●		●	13
*	387B			BULB	LEFT	12V or 24V	●	●		●	●		●	13
	387C			BULB	LEFT	12V or 24V	●	●	●	●	●	●		13
	388			BULB	RIGHT	12V or 24V	●	●	●	●	●		●	13
	388A			BULB	RIGHT	12V or 24V	●	●		●	●	●	●	13
*	388B			BULB	RIGHT	12V or 24V	●	●		●	●		●	13
	388C			BULB	RIGHT	12V or 24V	●	●	●	●	●	●		13

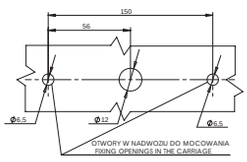

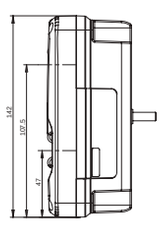

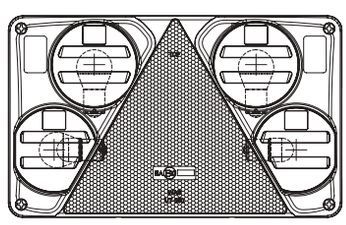

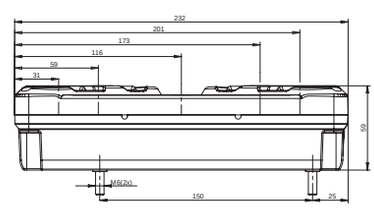

Ten produkt dostępny jest również ze złączem TYCO. W przypadku takiej potrzeby proszę zaznaczyć w uwagach przy składaniu zamówienia.
This product is also available with TYCO connection. If this particular connection is necessary, please mention it in remarks added when the order is placed.

Ten produkt dostępny jest również ze złączem WAŚ. W przypadku takiej potrzeby proszę zaznaczyć w uwagach przy składaniu zamówienia.
This product is also available with WAŚ connection. If this particular connection is necessary, please mention it in remarks added when the order is placed.

Istnieje możliwość zamówienia tego produktu wraz z żarówkami. Wszystkie nasze produkty wyposażone w żarówki posiadają w symbolu literkę „Ż" w numerze katalogowym.
There is an option of ordering this product with light bulbs included. All our products equipped with light bulbs have a „Ż" letter in their part numbers.

klosz lampy
lens car map
IP56

W70L, W70P

E 20

	numer katalogowy catalogue number	zdjęcie photo	strona montażu assembly side	klosz lampy lens	szt. pcs
	389		LEFT	●	25
*	**389A**		LEFT	●	25
*	**389B**		LEFT	●	25
	389C		LEFT	●	25
*	**390**		RIGHT	●	25
*	**390A**		RIGHT	●	25
*	**390B**		RIGHT	●	25
	390C		RIGHT	●	25

W70DL, W70DP

lampa zespolona tylna
multifunctional rear lamp

IP66/68

E 20

Opcjonalne / Optional:

	numer katalogowy catalogue number	zdjęcie photo	przewód cable / wires	źródło światła light source	strona montażu assembly side	napięcie pracy voltage	światło stopu stop light	światło pozycyjne position light	światło cofania reversing light	odblask reflecting device	kierunkowskaz indicator	światło przeciwmgielne fog light	oświetlenie tablicy license plate light	szt. pcs
	391		195cm YLY-S	LED	LEFT	12V-24V	●	●	●	●	●	●		6
	392		195cm YLY-S	LED	RIGHT	12V-24V	●	●	●	●	●	●		6
	393		195cm YLY-S	LED	LEFT	12V-24V	●	●		●	●	●	●	6
	394		195cm YLY-S	LED	LEFT	12V-24V	●	●		●	●		●	6
	395		195cm YLY-S	LED	RIGHT	12V-24V	●	●	●	●	●		●	6
*	**396**		195cm YLY-S	LED	RIGHT	12V-24V	●	●		●	●	●	●	6
	397		195cm YLY-S	LED	RIGHT	12V-24V	●	●		●	●		●	6

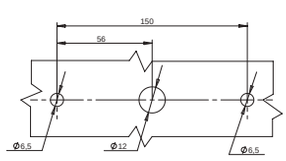

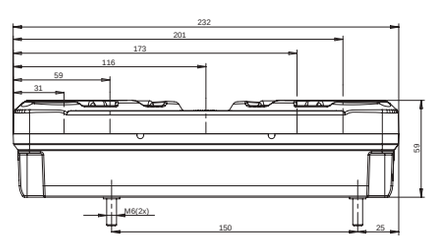

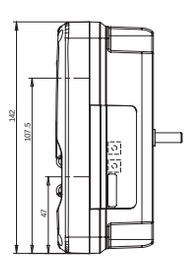

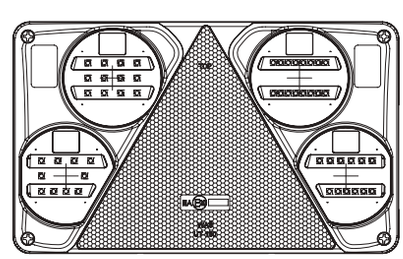

Ten produkt dostępny jest również ze złączem TYCO. W przypadku takiej potrzeby proszę zaznaczyć w uwagach przy składaniu zamówienia.
This product is also available with TYCO connection. If this particular connection is necessary, please mention it in remarks added when the order is placed.

W7ODŻL, W7ODŻP

lampa zespolona tylna
multifunctional rear lamp
IP56

Opcjonalne / Optional:

E 20

	numer katalogowy catalogue number	zdjęcie photo	przewód cable / wires	źródło światła light source	strona montażu assembly side	napięcie pracy voltage	światło stopu stop light	światło pozycyjne position light	światło cofania reversing light	odblask reflecting device	kierunkowskaz indicator	światło przeciwmgielne fog light	oświetlenie tablicy license plate light	szt. pcs
*	**398**		195cm YLY-S	BULB LED	LEFT	12V or 24V	●	●	●	●	●	●		6
*	**399**		195cm YLY-S	BULB LED	RIGHT	12V or 24V	●	●	●	●	●	●		6
*	**400**		195cm YLY-S	BULB LED	LEFT	12V or 24V	●	●		●	●	●	●	6
*	**401**		195cm YLY-S	BULB LED	LEFT	12V or 24V	●	●	●	●	●		●	6
*	**402**		195cm YLY-S	BULB LED	LEFT	12V or 24V	●	●		●	●		●	6
*	**403**		195cm YLY-S	BULB LED	RIGHT	12V or 24V	●	●	●	●	●		●	6
*	**404**		195cm YLY-S	BULB LED	RIGHT	12V or 24V	●	●		●	●	●	●	6
*	**405**		195cm YLY-S	BULB LED	RIGHT	12V or 24V	●	●		●	●		●	6

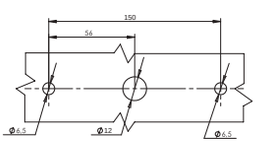

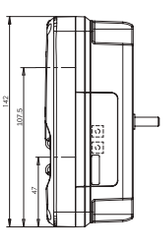

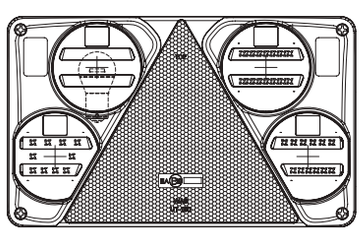

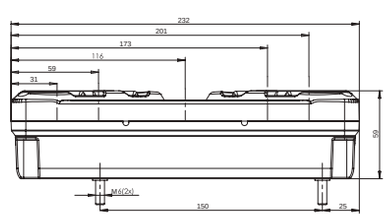

Istnieje możliwość zamówienia tego produktu wraz z żarówkami. Wszystkie nasze produkty wyposażone w żarówki posiadają w symbolu literkę „Ż" w numerze katalogowym.
There is an option of ordering this product with light bulbs included. All our products equipped with light bulbs have a „Ż" letter in their part numbers.

Ten produkt dostępny jest również ze złączem TYCO. W przypadku takiej potrzeby proszę zaznaczyć w uwagach przy składaniu zamówienia.
This product is also available with TYCO connection. If this particular connection is necessary, please mention it in remarks added when the order is placed.

W73

lampa zespolona tylna
multifunctional rear lamp

IP6K9K

E 20

numer katalogowy catalogue number	zdjęcie photo	przewód cable / wires	źródło światła light source	strona montażu assembly side	napięcie pracy voltage	światło stopu stop light	światło pozycyjne position light	kierunkowskaz indicator	szt. pcs
410		200cm YLY-S	LED	UNIVERSAL	12V-24V	●	●	●	50

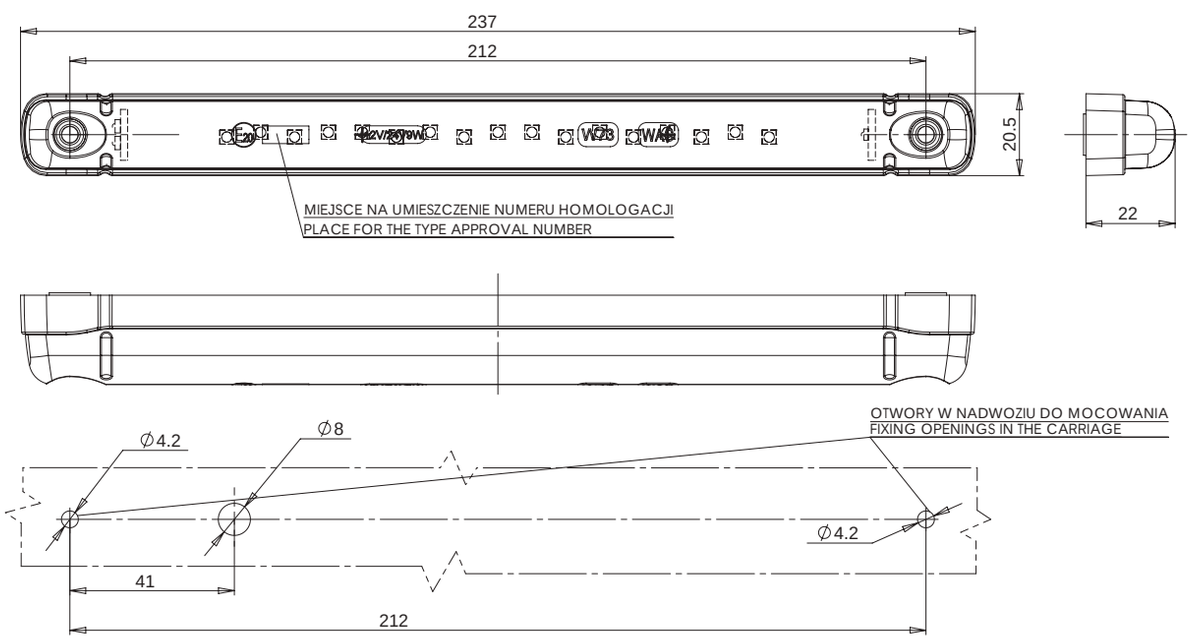

lampa zespolona tylna
multifunctional rear lamp
IP66/68

W18UD

E 20

numer katalogowy catalogue number	zdjęcie photo	przewód cable / wires	źródło światła light source	strona montażu assembly side	napięcie pracy voltage	światło stopu stop light	światło pozycyjne position light	kierunkowskaz indicator	oświetlenie tablicy license plate light	szt. pcs
475		200cm YLY-S	LED	UNIVERSAL	12V-24V	●	●	●	●	24
476		200cm YLY-S	LED	UNIVERSAL	12V-24V	●	●	●		24

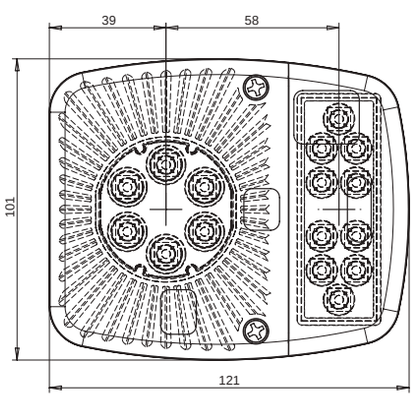

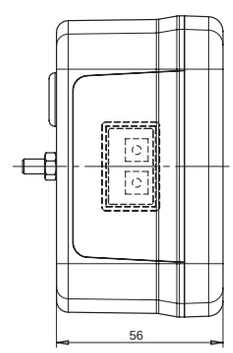

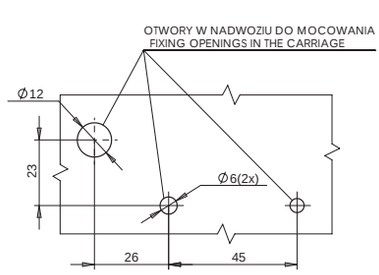

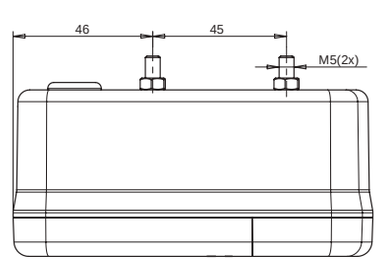

more on: **www.was.eu**

W18UDż

lampa zespolona tylna
multifunctional rear lamp
IP66/68

Opcjonalne / Optional:

E 20

numer katalogowy catalogue number	zdjęcie photo	przewód cable / wires	źródło światła light source	strona montażu assembly side	napięcie pracy voltage	światło stopu stop light	światło pozycyjne position light	kierunkowskaz indicator	oświetlenie tablicy license plate light	szt. pcs
477		200cm YLY-S	BULB LED	UNIVERSAL	12V or 24V	●	●	●	●	24
478		200cm YLY-S	BULB LED	UNIVERSAL	12V or 24V	●	●	●		24

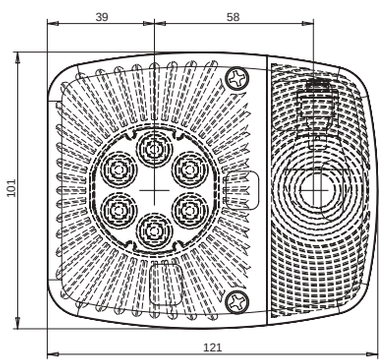

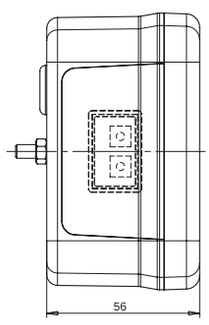

OŚWIETLENIE TYLNEJ TABLICY REJESTRACYJNEJ 340 X 240 MM
ILLUMINATION OF THE REAR REGISTRATION PLATE 340 X 240 MM

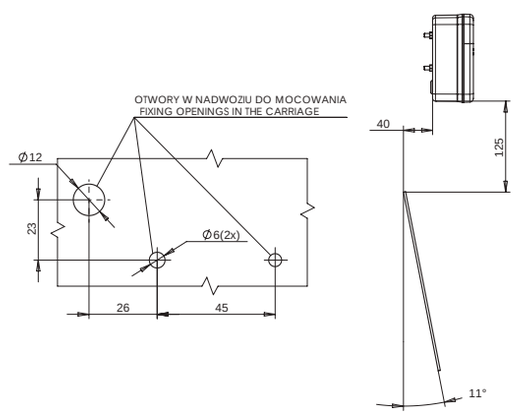

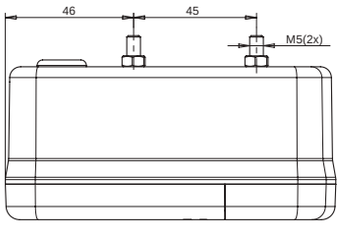

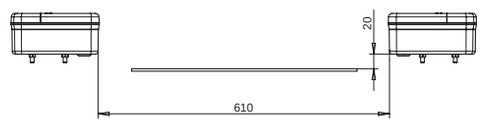

OŚWIETLENIE TYLNEJ TABLICY REJESTRACYJNEJ 520 X 120 MM
ILLUMINATION OF THE REAR REGISTRATION PLATE 520 X 120 MM

Istnieje możliwość zamówienia tego produktu wraz z żarówkami. Wszystkie nasze produkty wyposażone w żarówki posiadają w symbolu literkę „Ż" w numerze katalogowym.
There is an option of ordering this product with light bulbs included. All our products equipped with light bulbs have a „Ż" letter in their part numbers.

WE549dL, WE549dP

lampa zespolona tylna
multifunctional rear lamp
IP66/68

E 20

numer katalogowy catalogue number	zdjęcie photo	przewód cable / wires	źródło światła light source	strona montażu assembly side	napięcie pracy voltage	światło stopu stop light	światło pozycyjne position light	kierunkowskaz indicator	oświetlenie tablicy license plate light	szt. pcs
479		200cm YLY-S	LED	LEFT	12V-24V	●	●	●	●	15
480		200cm YLY-S	LED	RIGHT	12V-24V	●	●	●		15

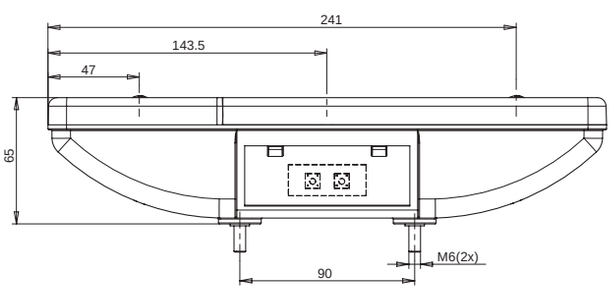

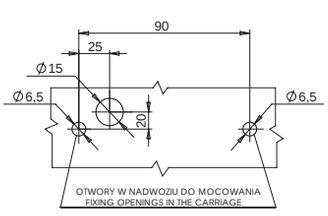

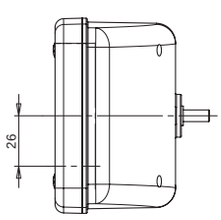

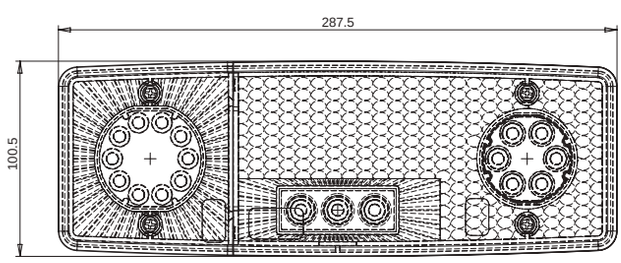

WE549dżL, WE548dżP

lampa zespolona tylna

multifunctional rear lamp

IP54

Opcjonalne / Optional:

E 20

	numer katalogowy catalogue number	zdjęcie photo	przewód cable / wires	źródło światła light source	strona montażu assembly side	napięcie pracy voltage	światło stopu stop light	światło pozycyjne position light	kierunkowskaz indicator	oświetlenie tablicy license plate light	szt. pcs
*	**481**		200cm YLY-S	BULB LED	LEFT	12V or 24V	●	●	●	●	15
*	**482**		200cm YLY-S	BULB LED	RIGHT	12V or 24V	●	●	●		15

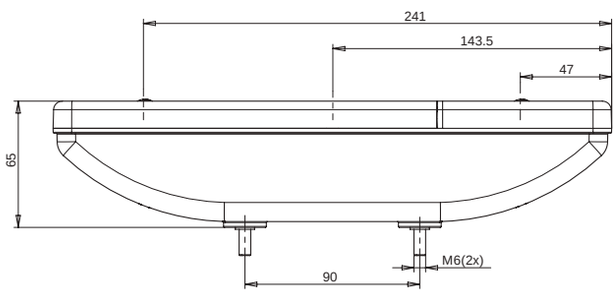

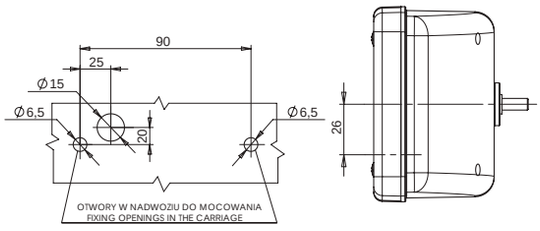

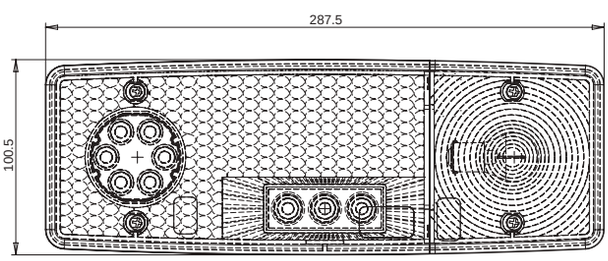

Istnieje możliwość zamówienia tego produktu wraz z żarówkami. Wszystkie nasze produkty wyposażone w żarówki posiadają w symbolu literkę „Ż" w numerze katalogowym.
There is an option of ordering this product with light bulbs included. All our products equipped with light bulbs have a „Ż" letter in their part numbers.

WE551dL, WE551dP

lampa zespolona tylna
multifunctional rear lamp
IP66/68

numer katalogowy catalogue number	zdjęcie photo	przewód cable / wires	źródło światła light source	strona montażu assembly side	napięcie pracy voltage	światło stopu stop light	światło pozycyjne position light	odblask reflecting device	kierunkowskaz indicator	oświetlenie tablicy license plate light	szt. pcs
483		200cm YLY-S	LED	LEFT	12V-24V	●	●	●	●	●	15
484		200cm YLY-S	LED	RIGHT	12V-24V	●	●	●	●		15

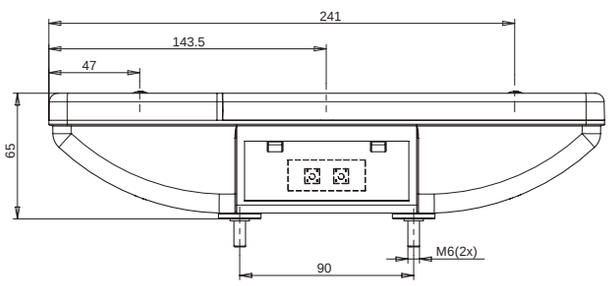

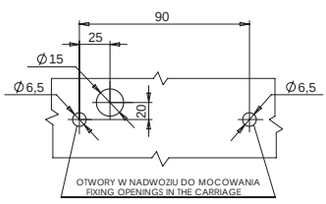

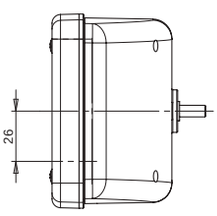

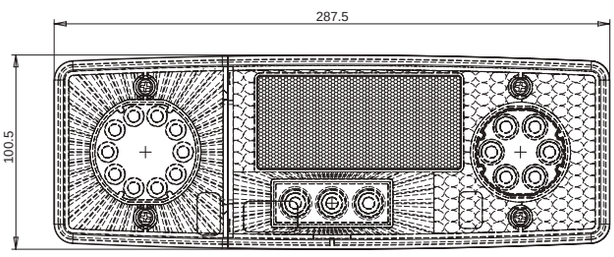

WE551dżL, WE551dżP

lampa zespolona tylna

multifunctional rear lamp

IP54

Opcjonalne / Optional:

E 20

	numer katalogowy catalogue number	zdjęcie photo	przewód cable / wires	źródło światła light source	strona montażu assembly side	napięcie pracy voltage	światło stopu stop light	światło pozycyjne position light	odblask reflecting device	kierunkowskaz indicator	oświetlenie tablicy license plate light	szt. pcs
*	**485**		200cm YLY-S	BULB LED	LEFT	12V or 24V	●	●	●	●	●	15
*	**486**		200cm YLY-S	BULB LED	RIGHT	12V or 24V	●	●	●	●		15

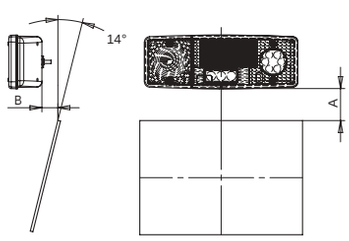

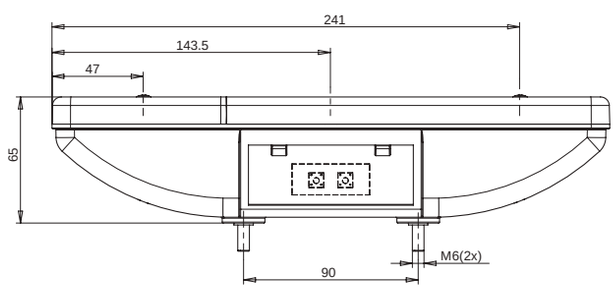

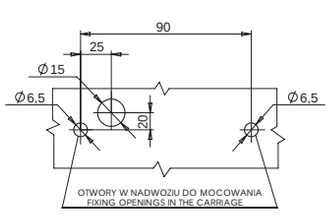

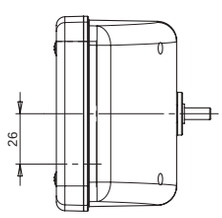

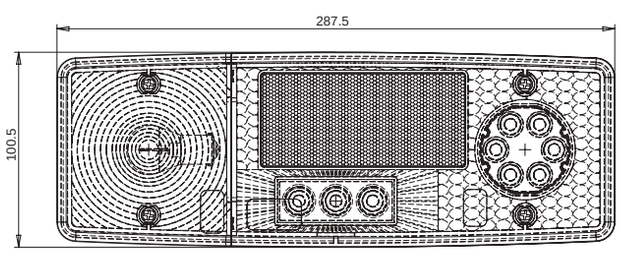

Istnieje możliwość zamówienia tego produktu wraz z żarówkami. Wszystkie nasze produkty wyposażone w żarówki posiadają w symbolu literkę „Ż" w numerze katalogowym.
There is an option of ordering this product with light bulbs included. All our products equipped with light bulbs have a „Ż" letter in their part numbers.

WO72ud, WO72udż

lampa zespolona tylna

multifunctional rear lamp

487 - IP54

488 - IP66/68

Opcjonalne / Optional:

numer katalogowy catalogue number	zdjęcie photo	przewód cable / wires	źródło światła light source	strona montażu assembly side	napięcie pracy voltage	światło stopu stop light	światło pozycyjne position light	kierunkowskaz indicator	szt. pcs
487		200cm YLY-S	LED	UNIVERSAL	12V-24V	●	●	●	15
488		200cm YLY-S	BULB LED	UNIVERSAL	12V or 24V	●	●	●	15

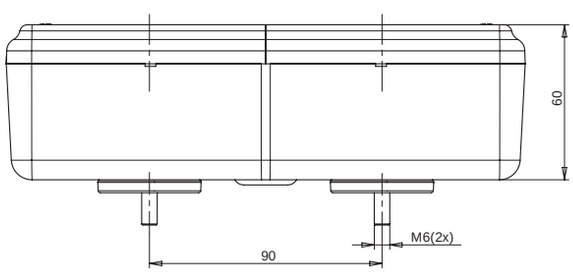

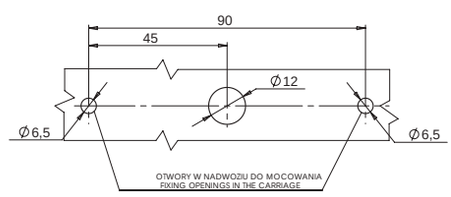

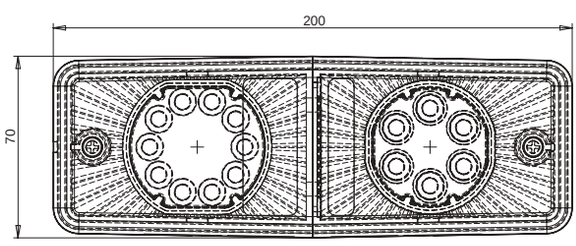

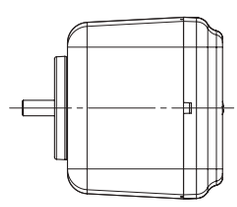

Istnieje możliwość zamówienia tego produktu wraz z żarówkami. Wszystkie nasze produkty wyposażone w żarówki posiadają w symbolu literkę „Ż" w numerze katalogowym.
There is an option of ordering this product with light bulbs included. All our products equipped with light bulbs have a „Ż" letter in their part numbers.

W73ARF

lampa zespolona tylna
multifunctional rear lamp
IP6K9K

E 20

numer katalogowy catalogue number	zdjęcie photo	przewód cable / wires	źródło światła light source	strona montażu assembly side	napięcie pracy voltage	światło cofania reversing light	światło przeciwmgielne fog light	szt. pcs
556		250cm YLY-S	LED	UNIVERSAL	12V-24V	●	●	50

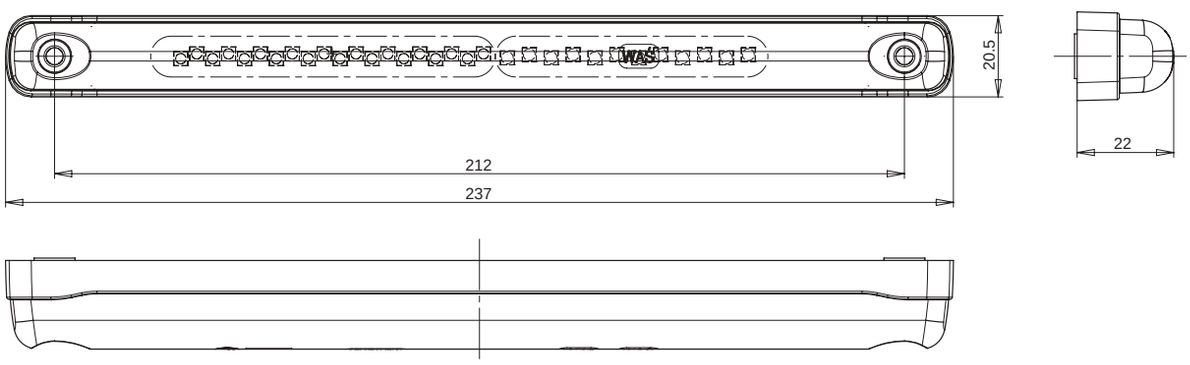

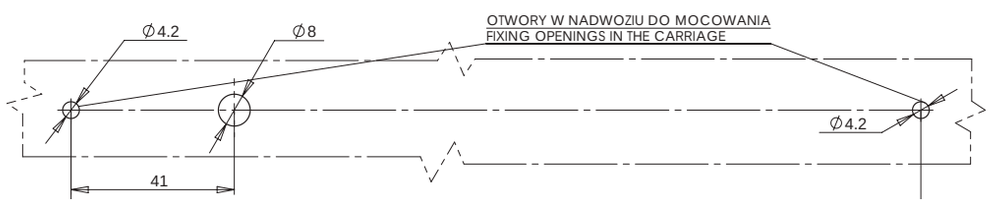

W26dżL, W26dżP

lampa zespolona tylna
multifunctional rear lamp
IP56

E 20

Opcjonalne / Optional:

	numer katalogowy catalogue number	zdjęcie photo	przewód cable / wires	źródło światła light source	strona montażu assembly side	napięcie pracy voltage	światło stopu stop light	światło pozycyjne tylnie rear position light	światło pozycyjne boczne side position light	światło obrysowe marker light	światło cofania reversing light	odblask reflecting device	kierunkowskaz indicator	światło przeciwmgielne fog light	oświetlenie tablicy license plate light	klosz lampy reflecting device	szt. pcs
	656			BULB LED	LEFT	12V or 24V	●	●	●	●	●	●	●	●	●		5
	657			BULB LED	RIGHT	12V or 24V	●	●	●	●	●	●	●	●			5
	658			BULB LED	LEFT	12V or 24V	●	●		●	●	●	●	●	●		5
	659			BULB LED	RIGHT	12V or 24V	●	●		●	●	●	●	●			5
	660SZ			BULB LED	LEFT	12V or 24V	●	●	●	●	●	●	●	●	●		5
	661SZ			BULB LED	RIGHT	12V or 24V	●	●	●	●	●	●	●	●			5
*	**662SZ**			BULB LED	LEFT	12V or 24V	●	●		●	●	●	●	●	●		5
*	**663SZ**			BULB LED	RIGHT	12V or 24V	●	●		●	●	●	●	●			5
	664			LED	UNIVERSAL	12V-24V										●	5

Istnieje możliwość zamówienia tego produktu wraz z żarówkami. Wszystkie nasze produkty wyposażone w żarówki posiadają w symbolu literkę „Ż" w numerze katalogowym.
There is an option of ordering this product with light bulbs included. All our products equipped with light bulbs have a „Ż" letter in their part numbers.

Ten produkt dostępny jest również ze złączem Schlemmer. Chcąc zamówić produkt ze złączem Schlemmer powinniśmy przy składaniu zamówienia pamiętać aby wybrać ten z literki „SZ" przy numerze katalogowym lub dodać w uwagach komentarz o właściwym dla siebie wyprowadzeniu prądowym.
This product is also available with Schlemmer connector. To order the product with Schlemmer connector, please remember to select product with the letters „SZ" to the part number, or add a remark „Schlemmer connector" for a proper connection.

W26dżL, W26dżP

lampa zespolona tylna

multifunctional rear lamp

IP56

Wersja ze światłem pozycyjnym bocznym
Version with side position light

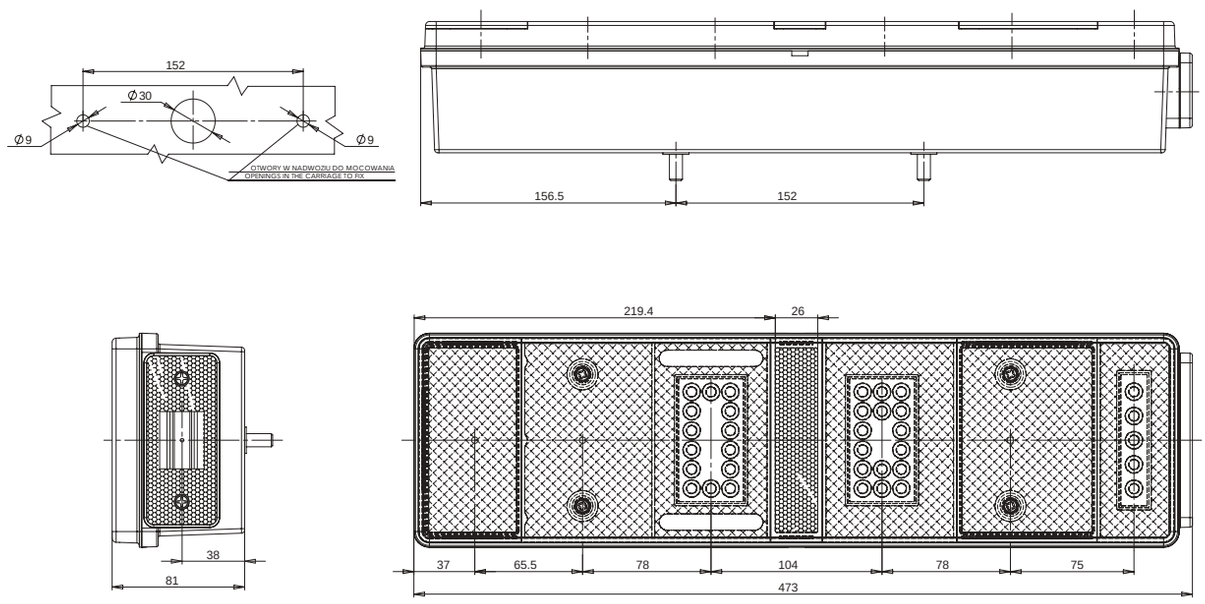

Wersja bez światła pozycyjnego bocznego
Version without side position light

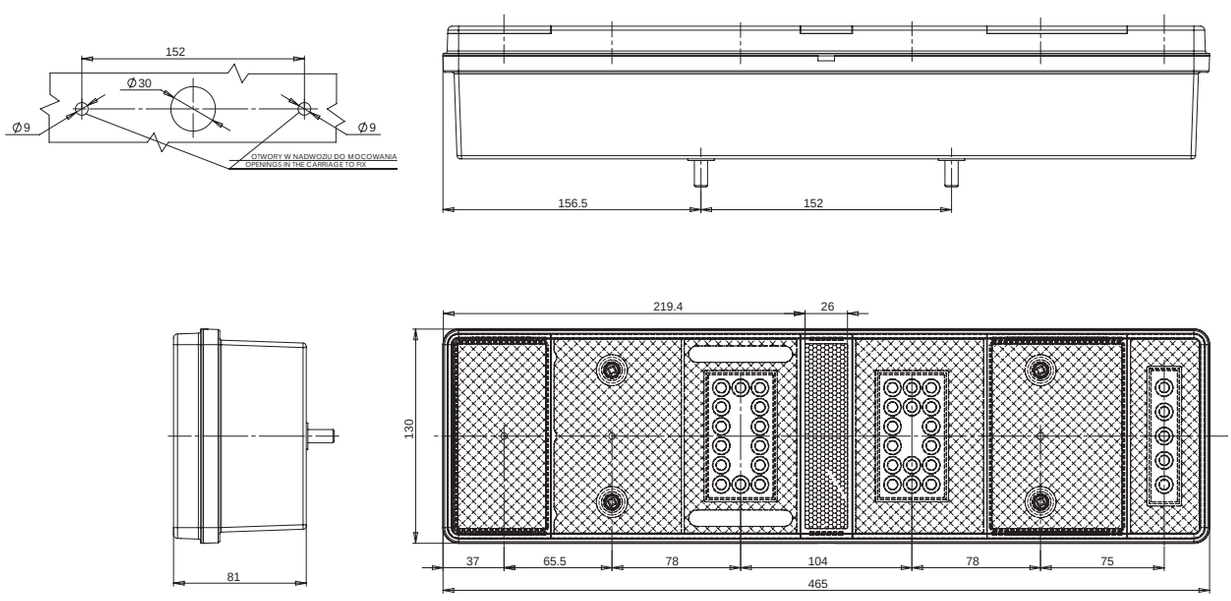

więcej na: www.was.eu

W91

lampa zespolona tylna
multifunctional rear lamp
IP66/68

slim

E 20

	numer katalogowy catalogue number	zdjęcie photo	przewód cable / wires	źródło światła light source	strona montażu assembly side	napięcie pracy voltage	światło stopu stop light	światło pozycyjne position light	kierunkowskaz indicator	wersja MIRROR version MIRROR	szt. pcs
	731		200cm YLY-S	LED	UNIVERSAL	12V-24V	●	●	●		16
	732		200cm YLY-S	LED	UNIVERSAL	12V-24V	●	●	●		16
*	**733**		200cm YLY-S	LED	UNIVERSAL	12V-24V	●	●	●	●	16
	734		200cm YLY-S	LED	UNIVERSAL	12V-24V	●	●	●		16

Wersja MIRROR - klosz jest metalizowany od wewnątrz
Version MIRROR - the lens is metalized from inside

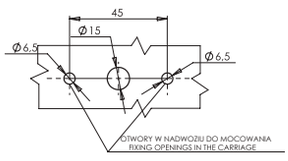

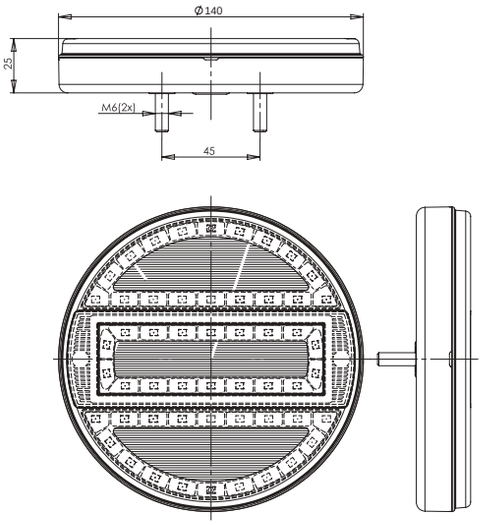

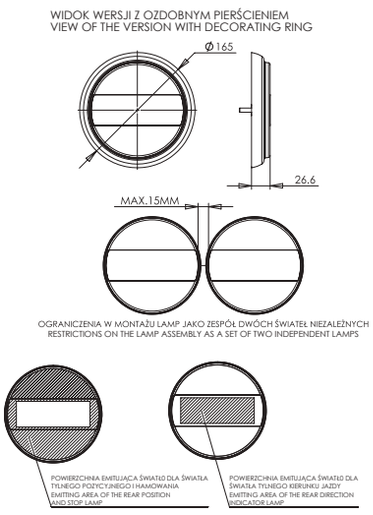

W92

lampa zespolona tylna
multifunctional rear lamp
IP66/68

slim

E 20

numer katalogowy catalogue number	zdjęcie photo	przewód cable / wires	źródło światła light source	strona montażu assembly side	napięcie pracy voltage	światło stopu stop light	światło pozycyjne position light	światło cofania reversing light	kierunkowskaz indicator	światło przeciwmgielne fog light	szt. pcs
736		200cm YLY-S	LED	UNIVERSAL	12V-24V	●	●	●	●	●	16
737		200cm YLY-S	LED	UNIVERSAL	12V-24V	●	●	●	●	●	16
738		200cm YLY-S	LED	UNIVERSAL	12V-24V	●	●	●	●	●	16

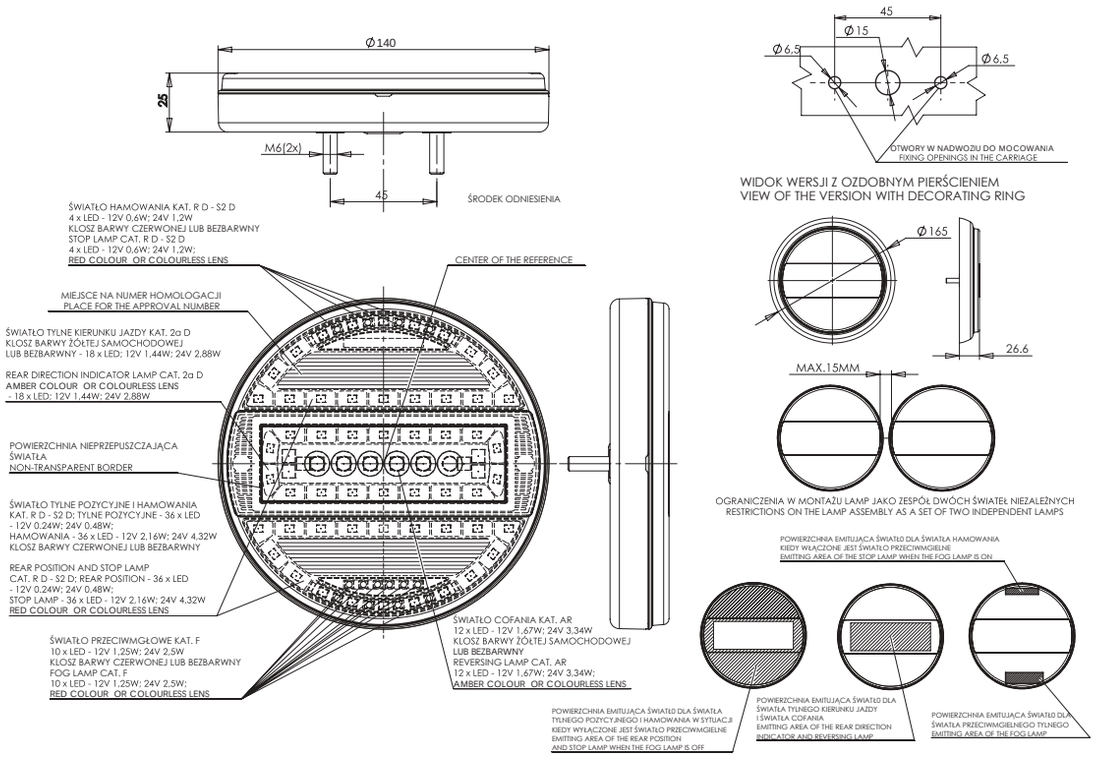

W93

lampa zespolona tylna
multifunctional rear lamp
IP66/68

slim

E 20

	numer katalogowy catalogue number	zdjęcie photo	przewód cable / wires	źródło światła light source	strona montażu assembly side	napięcie pracy voltage	światło stopu stop light	światło pozycyjne position light	kierunkowskaz indicator	szt. pcs
*	**739**		200cm YLY-S	LED	UNIVERSAL	12V-24V	●	●	●	16
*	**740**		200cm YLY-S	LED	UNIVERSAL	12V-24V	●	●	●	16

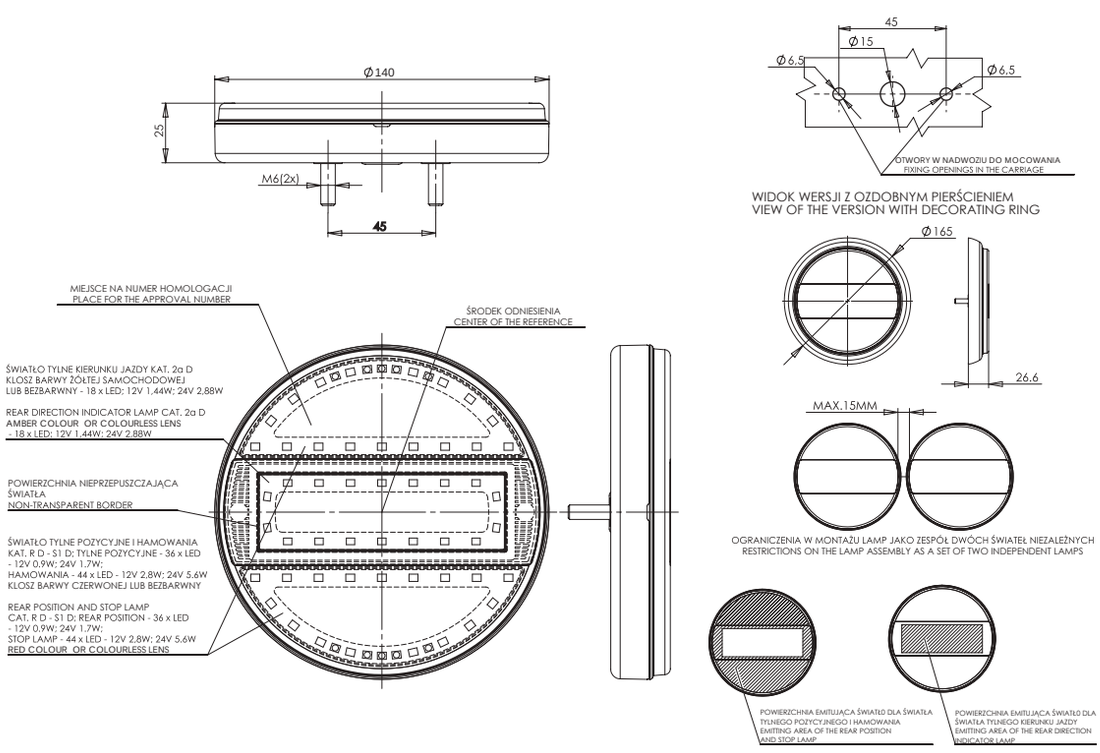

W94

lampa zespolona tylna
multifunctional rear lamp

IP66/68

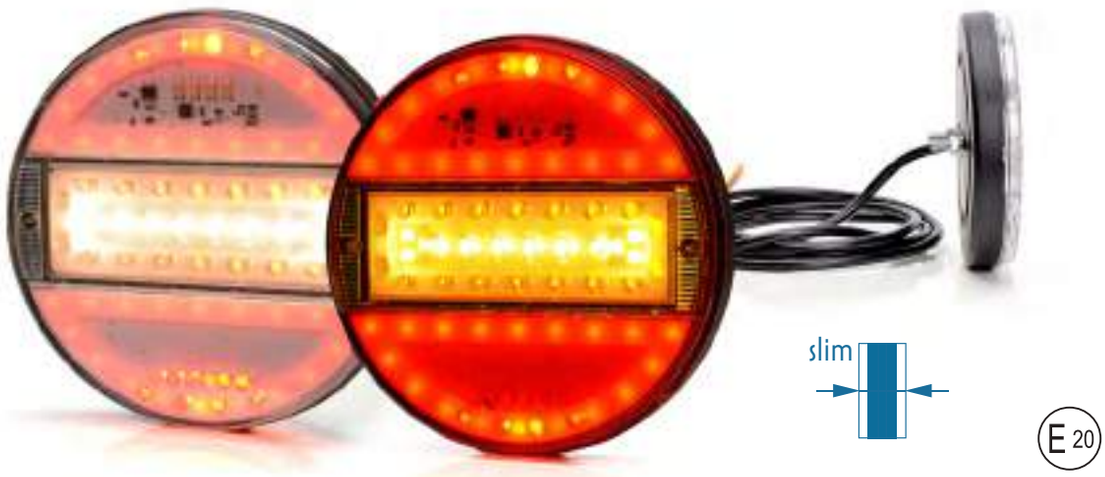

numer katalogowy catalogue number	zdjęcie photo	przewód cable / wires	źródło światła light source	strona montażu assembly side	napięcie pracy voltage	światło stopu stop light	światło pozycyjne position light	światło cofania reversing light	kierunkowskaz indicator	światło przeciwmgielne fog light	szt. pcs
741		200cm YLY-S	LED	UNIVERSAL	12V-24V	●	●	●	●	●	16
742		200cm YLY-S	LED	UNIVERSAL	12V-24V	●	●	●	●	●	16

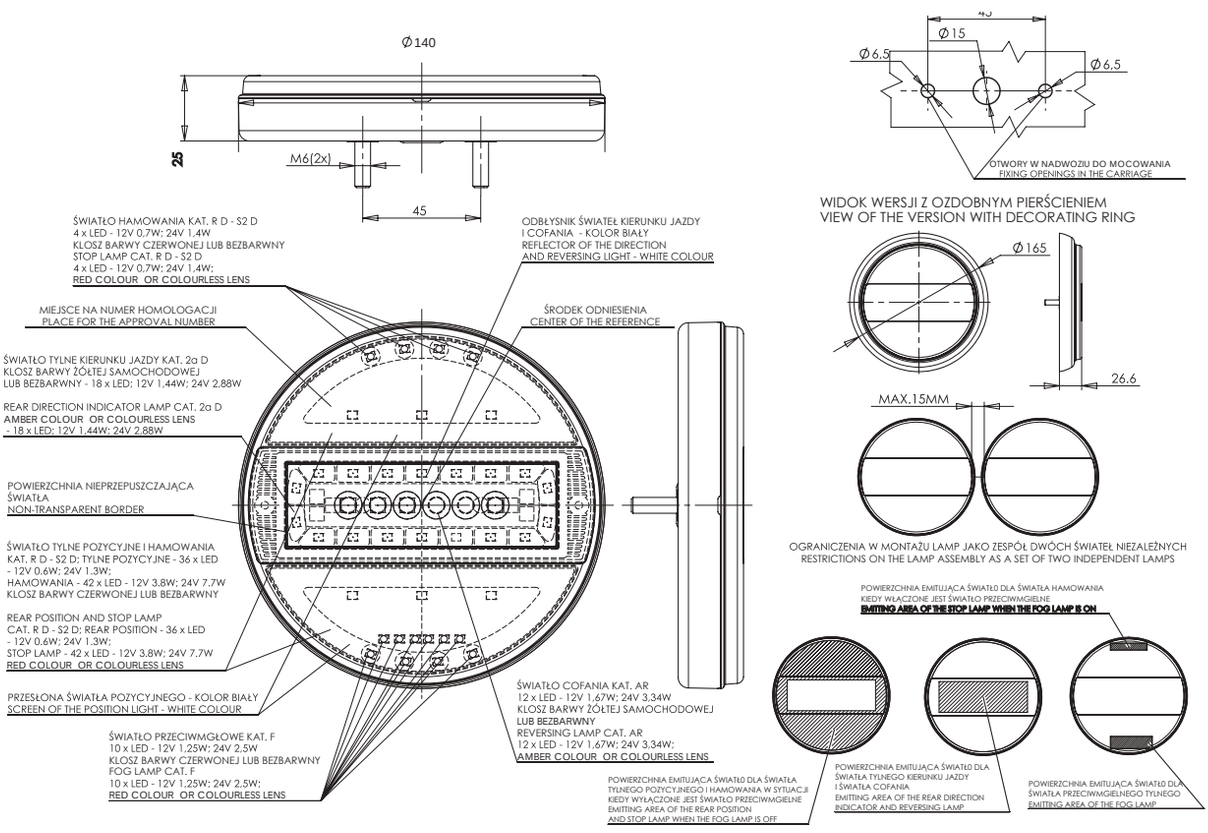

W95

lampa zespolona tylna
multifunctional rear lamp
IP66/68

slim

E 20

numer katalogowy catalogue number	zdjęcie photo	przewód cable / wires	źródło światła light source	strona montażu assembly side	napięcie pracy voltage	światło stopu stop light	światło pozycyjne position light	kierunkowskaz indicator	szt. pcs
743		200cm YLY-S	LED	UNIVERSAL	12V-24V	●	●	●	16
744		200cm YLY-S	LED	UNIVERSAL	12V-24V	●	●	●	16

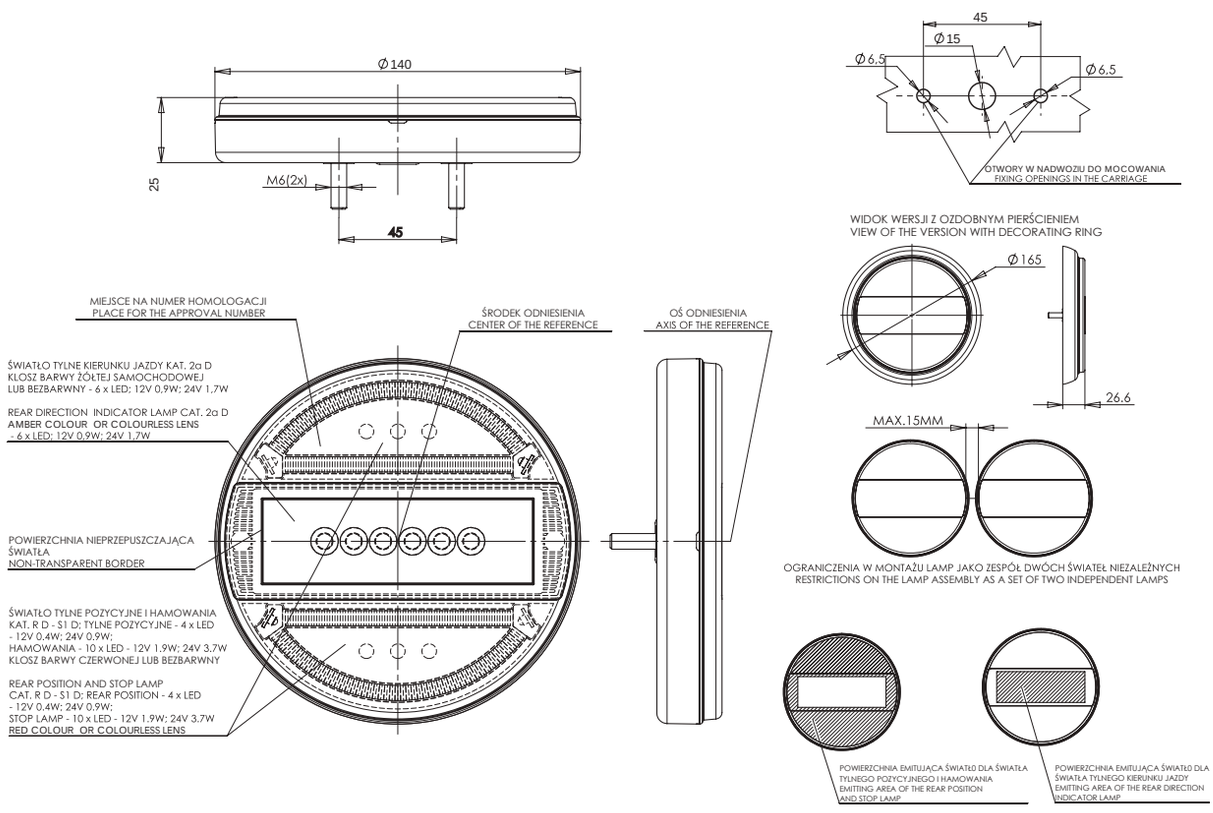

W98

lampa zespolona tylna
multifunctional rear lamp
IP6K9K

E 20

numer katalogowy catalogue number	zdjęcie photo	przewód cable / wires	źródło światła light source	strona montażu assembly side	napięcie pracy voltage	światło stopu stop light	światło pozycyjne position light	kierunkowskaz indicator	szt. pcs
747		200cm YLY-S	LED	UNIVERSAL	12V-24V	●	●	●	24

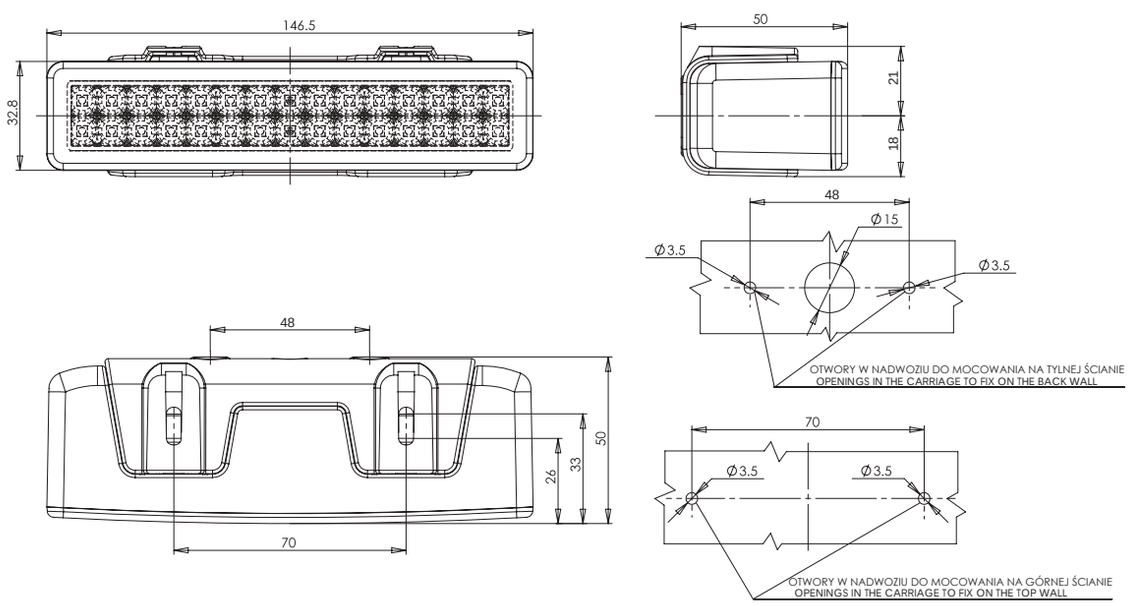

lampa zespolona tylna
multifunctional rear lamp
IP6K9K

W101

E 20

numer katalogowy catalogue number	zdjęcie photo	przewód cable / wires	źródło światła light source	strona montażu assembly side	napięcie pracy voltage	światło cofania reversing light	światło przeciwmgielne fog light	szt. pcs
750		245cm YLY-S	LED	UNIVERSAL	12V-24V	●	●	24

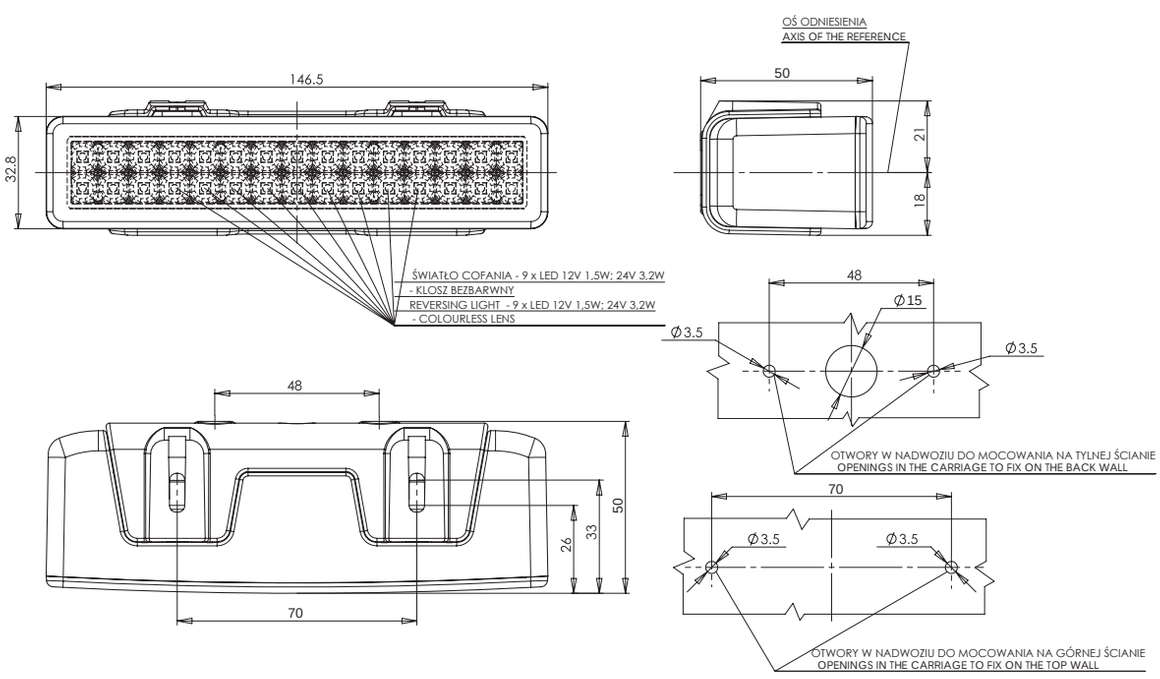

W91

lampa zespolona tylna
multifunctional rear lamp
IP66/68

	numer katalogowy catalogue number	zdjęcie photo	przewód cable / wires	źródło światła light source	strona montażu assembly side	napięcie pracy voltage	światło stopu stop light	światło pozycyjne position light	kierunkowskaz indicator	wersja MIRROR version MIRROR	szt. pcs
	751		200cm YLY-S	LED	UNIVERSAL	12V-24V	●	●	●		16
*	**752**		200cm YLY-S	LED	UNIVERSAL	12V-24V	●	●	●		16
*	**753**		200cm YLY-S	LED	UNIVERSAL	12V-24V	●	●	●	●	16
	754		200cm YLY-S	LED	UNIVERSAL	12V-24V	●	●	●		16

Wersja MIRROR - klosz jest metalizowany od wewnątrz
Version MIRROR - the lens is metalized from inside

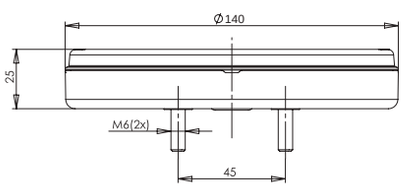

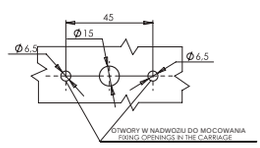

WIDOK WERSJI Z OZDOBNYM PIERŚCIENIEM
VIEW OF THE VERSION WITH DECORATING RING

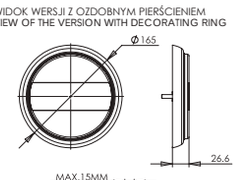

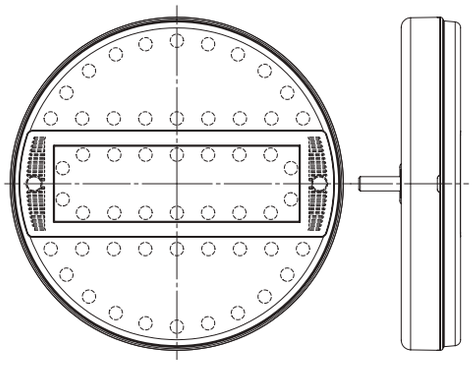

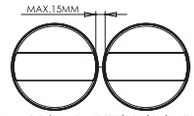

OGRANICZENIA W MONTAŻU LAMP JAKO ZESPÓŁ DWÓCH ŚWIATEŁ NIEZALEŻNYCH
RESTRICTIONS ON THE LAMP ASSEMBLY AS A SET OF TWO INDEPENDENT LAMPS

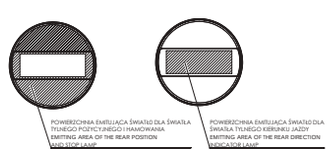

W92

lampa zespolona tylna
multifunctional rear lamp

IP66/68

slim

E 20

	numer katalogowy catalogue number	zdjęcie photo	przewód cable / wires	źródło światła light source	strona montażu assembly side	napięcie pracy voltage	światło stopu stop light	światło pozycyjne position light	kierunkowskaz indicator	światło cofania reversing light	światło przeciwmgielne fog light	szt. pcs
	756		200cm YLY-S	LED	UNIVERSAL	12V-24V	●	●	●	●	●	16
*	**757**		200cm YLY-S	LED	UNIVERSAL	12V-24V	●	●	●	●	●	16
	758		200cm YLY-S	LED	UNIVERSAL	12V-24V	●	●	●	●	●	16

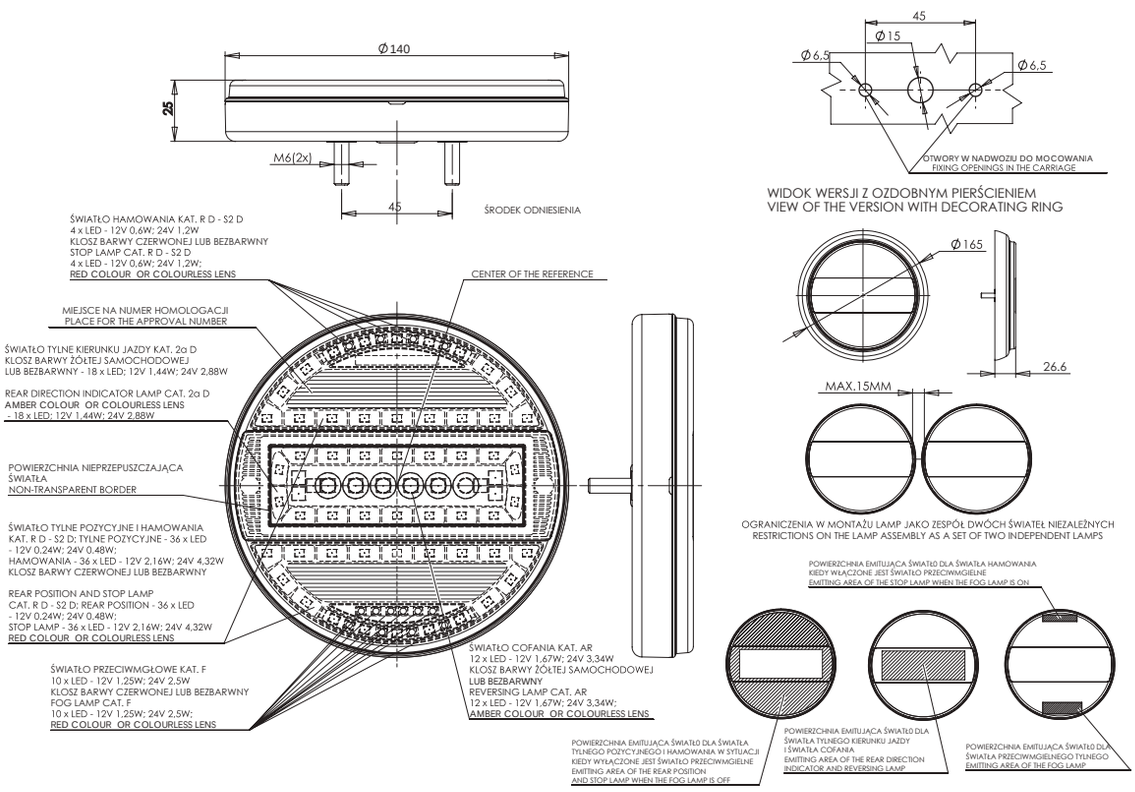

W93

lampa zespolona tylna
multifunctional rear lamp

IP66/68

slim

E 20

	numer katalogowy catalogue number	zdjęcie photo	przewód cable / wires	źródło światła light source	strona montażu assembly side	napięcie pracy voltage	światło stopu stop light	światło pozycyjne position light	kierunkowskaz indicator	szt. pcs
	759		200cm YLY-S	LED	UNIVERSAL	12V-24V	●	●	●	20
*	**760**		200cm YLY-S	LED	UNIVERSAL	12V-24V	●	●	●	20

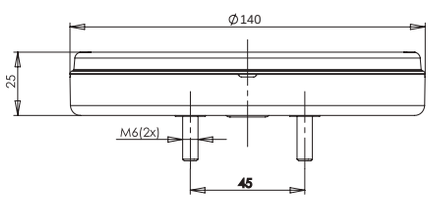

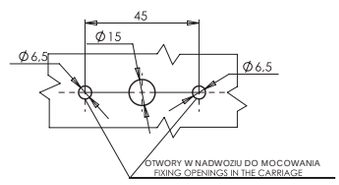

WIDOK WERSJI Z OZDOBNYM PIERŚCIENIEM
VIEW OF THE VERSION WITH DECORATING RING

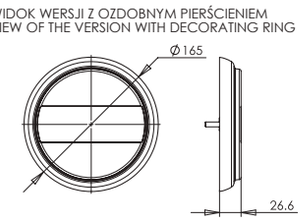

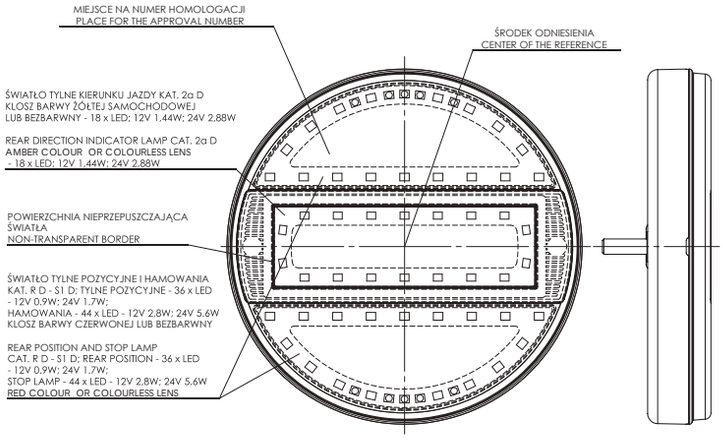

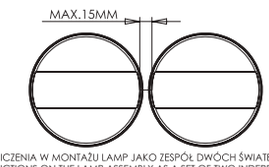

OGRANICZENIA W MONTAŻU LAMP JAKO ZESPÓŁ DWÓCH ŚWIATEŁ NIEZALEŻNYCH
RESTRICTIONS ON THE LAMP ASSEMBLY AS A SET OF TWO INDEPENDENT LAMPS

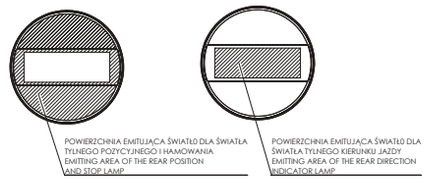

W94

lampa zespolona tylna
multifunctional rear lamp

IP66/68

slim

E 20

	numer katalogowy catalogue number	zdjęcie photo	przewód cable / wires	źródło światła light source	strona montażu assembly side	napięcie pracy voltage	światło stopu stop light	światło pozycyjne position light	światło cofania reversing light	kierunkowskaz indicator	światło przeciwmgielne fog light	szt. pcs
*	**761**		200cm YLY-S	LED	UNIVERSAL	12V-24V	●	●	●	●	●	20
*	**762**		200cm YLY-S	LED	UNIVERSAL	12V-24V	●	●	●	●	●	20

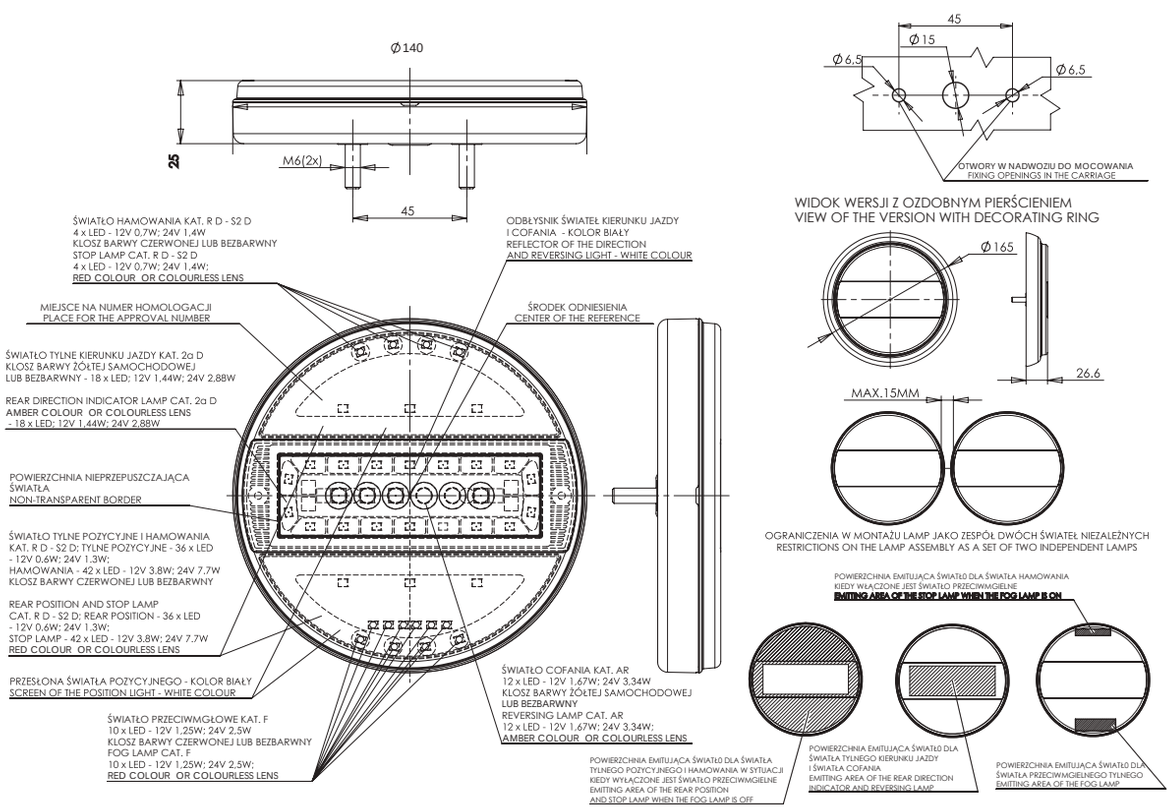

W95

lampa zespolona tylna
multifunctional rear lamp
IP66/68

slim

E 20

	numer katalogowy catalogue number	zdjęcie photo	przewód cable / wires	źródło światła light source	strona montażu assembly side	napięcie pracy voltage	światło stopu stop light	światło pozycyjne position light	kierunkowskaz indicator	szt. pcs
*	**763**		200cm YLY-S	LED	UNIVERSAL	12V-24V	●	●	●	16
	764		200cm YLY-S	LED	UNIVERSAL	12V-24V	●	●	●	16

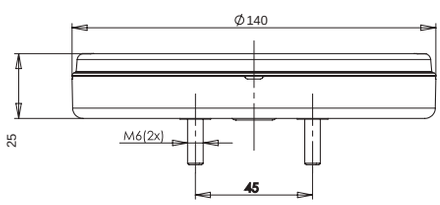

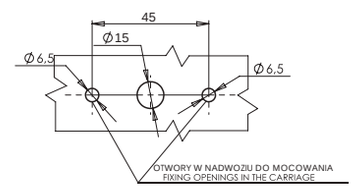

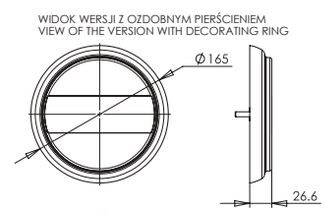

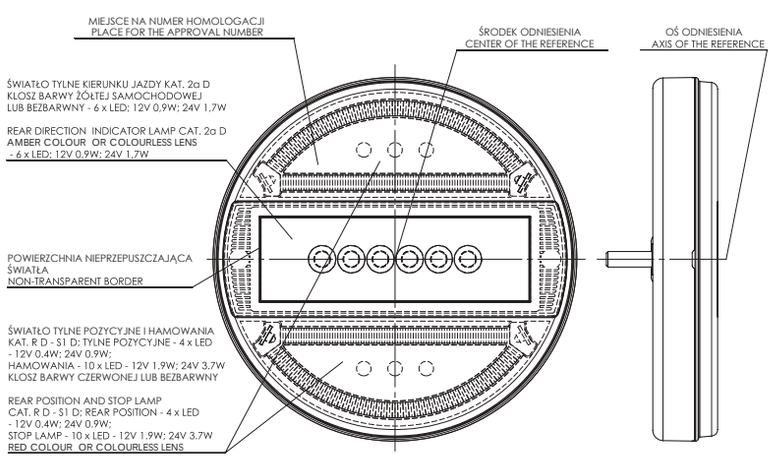

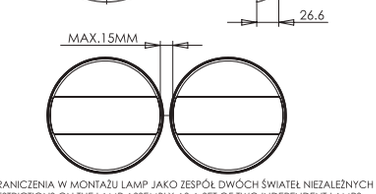

OGRANICZENIA W MONTAŻU LAMP JAKO ZESPÓŁ DWÓCH ŚWIATEŁ NIEZALEŻNYCH
RESTRICTIONS ON THE LAMP ASSEMBLY AS A SET OF TWO INDEPENDENT LAMPS

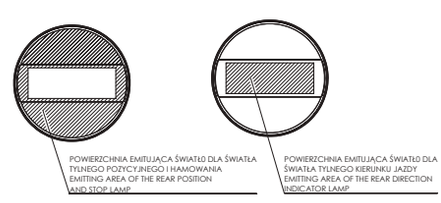

więcej na: www.was.eu

W70dżL, W70dżP

lampa zespolona tylna
multifunctional rear lamp
IP56

E 20

Opcjonalne / Optional:

	numer katalogowy catalogue number	zdjęcie photo	przewód cable / wires	źródło światła light source	strona montażu assembly side	napięcie pracy voltage	światło stopu stop light	światło pozycyjne position light	światło cofania reversing light	odblask reflecting device	kierunkowskaz indicator	światło przeciwmgielne fog light	oświetlenie tablicy license plate light	szt. pcs
*	**800**		195cm YLY-S	BULB LED	LEFT	12V or 24V	●	●	●	●	●	●		6
*	**801**		195cm YLY-S	BULB LED	RIGHT	12V or 24V	●	●	●	●	●	●		6
*	**802**		195cm YLY-S	BULB LED	LEFT	12V or 24V	●	●		●	●	●	●	6
*	**803**		195cm YLY-S	BULB LED	LEFT	12V or 24V	●	●	●	●	●		●	6
*	**804**		195cm YLY-S	BULB LED	RIGHT	12V or 24V	●	●	●	●	●		●	6
*	**805**		195cm YLY-S	BULB LED	RIGHT	12V or 24V	●	●		●	●	●	●	6

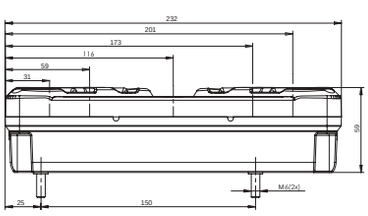

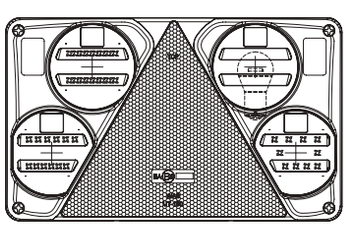

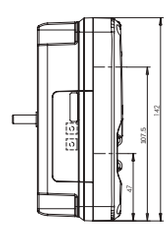

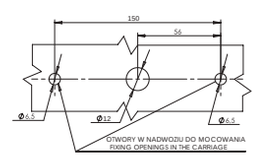

Istnieje możliwość zamówienia tego produktu wraz z żarówkami. Wszystkie nasze produkty wyposażone w żarówki posiadają w symbolu literkę „Ż" w numerze katalogowym.
There is an option of ordering this product with light bulbs included. All our products equipped with light bulbs have a „Ż" letter in their part numbers.

Ten produkt dostępny jest również ze złączem TYCO. W przypadku takiej potrzeby proszę zaznaczyć w uwagach przy składaniu zamówienia.
This product is also available with TYCO connection. If this particular connection is necessary, please mention it in remarks added when the order is placed.

W111

lampa zespolona tylna
multifunctional rear lamp
IP66/68

E 20

numer katalogowy catalogue number	zdjęcie photo	przewód cable / wires	źródło światła light source	strona montażu assembly side	napięcie pracy voltage	światło stopu stop light	światło pozycyjne position light	kierunkowskaz indicator	szt. pcs
821		38cm LGY-S	LED	UNIVERSAL	12V-24V	●	●	●	100

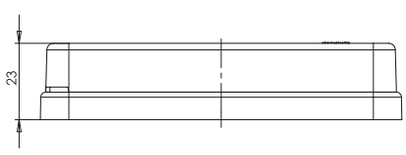

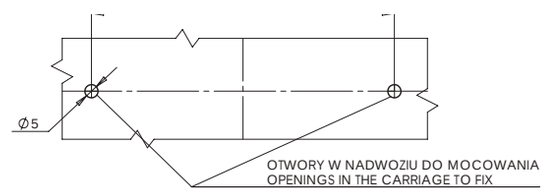

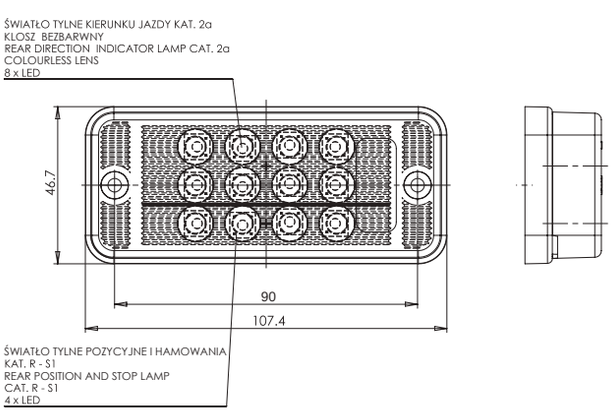

WERSJA MOCOWANIA I
MOUNTING VERSION I

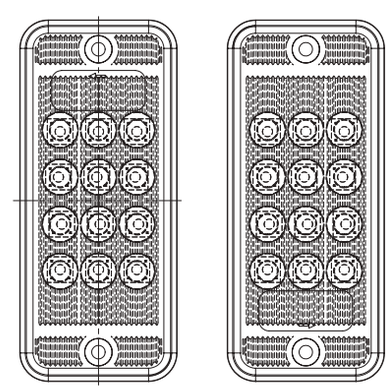

LAMPA LEWA
LEFT LAMP

LAMPA PRAWA
RIGHT LAMP

WERSJA MOCOWANIA II
MOUNTING VERSION II

W114

lampa zespolona tylna
multifunctional rear lamp
IP6K9K

E 20

numer katalogowy catalogue number	zdjęcie photo	przewód cable / wires	źródło światła light source	strona montażu assembly side	napięcie pracy voltage	światło stopu stop light	światło pozycyjne position light	kierunkowskaz indicator	szt. pcs
823		195cm YLY-S	LED	UNIVERSAL	12V-24V	●	●	●	24
* **823KR**		195cm YLY-S	LED	UNIVERSAL	12V-24V	●	●	●	24

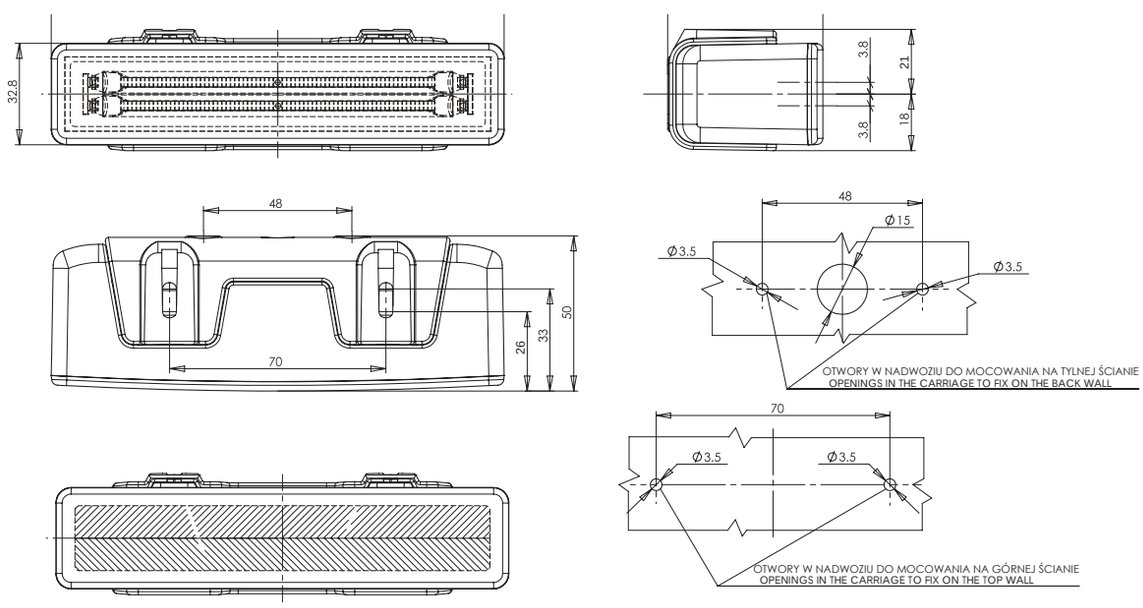

W69L

lampa zespolona tylna
multifunctional rear lamp
IP66/68

E 20

	numer katalogowy catalogue number	zdjęcie photo	przewód cable / wires	źródło światła light source	strona montażu assembly side	napięcie pracy voltage	światło stopu stop light	światło pozycyjne position light	światło cofania reversing light	odblask kat. IA reflecting device cat. IA	kierunkowskaz indicator	światło przeciwmgielne fog light	szt. pcs
*	**827/I**		200cm YLY-S	LED	LEFT	12V-24V	●	●	●	●	●	●	5
*	**827/II**		200cm YLY-S	LED	LEFT	12V-24V	●	●	●	●	●	●	5
*	**827/III**		200cm YLY-S	LED	LEFT	12V-24V	●	●		●	●		5
*	**828O/I**		200cm YLY-S	LED	LEFT	12V	●	●	●	●	●	●	5
*	**828O/II**		200cm YLY-S	LED	LEFT	12V	●	●	●	●	●	●	5
*	**828O/III**		200cm YLY-S	LED	LEFT	12V	●	●		●	●		5
*	**829O/I**		200cm YLY-S	LED	LEFT	24V	●	●	●	●	●	●	5
*	**829O/II**		200cm YLY-S	LED	LEFT	24V	●	●	●	●	●	●	5
*	**829O/III**		200cm YLY-S	LED	LEFT	24V	●	●		●	●		5

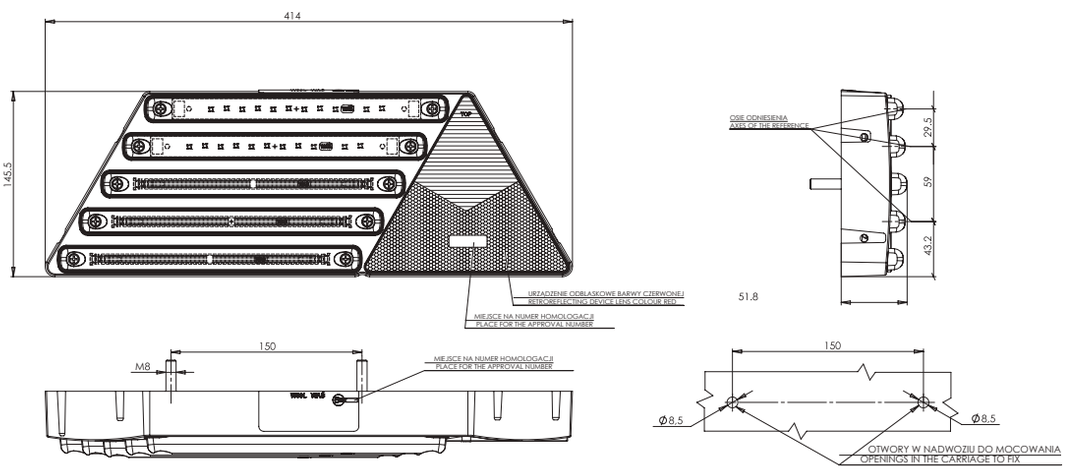

„O" Obciążenie migacza do 21W
Extra load for indicator up to 21W

lampa zespolona tylna
multifunctional rear lamp
IP66/68

W69P

E 20

	numer katalogowy catalogue number	zdjęcie photo	przewód cable / wires	źródło światła light source	strona montażu assembly side	napięcie pracy voltage	światło stopu stop light	światło pozycyjne position light	światło cofania reversing light	odblask kat. IA reflecting device cat. IA	kierunkowskaz indicator	światło przeciwmgielne fog light	szt. pcs
*	**830/I**		200cm YLY-S	LED	RIGHT	12V-24V	●	●	●	●	●	●	5
*	**830/II**		200cm YLY-S	LED	RIGHT	12V-24V	●	●	●	●	●	●	5
*	**830/III**		200cm YLY-S	LED	RIGHT	12V-24V	●	●		●	●		5
*	**8310/I**		200cm YLY-S	LED	RIGHT	12V	●	●	●	●	●	●	5
*	**8310/II**		200cm YLY-S	LED	RIGHT	12V	●	●	●	●	●	●	5
*	**8310/III**		200cm YLY-S	LED	RIGHT	12V	●	●		●	●		5
*	**8320/I**		200cm YLY-S	LED	RIGHT	24V	●	●	●	●	●	●	5
*	**8320/II**		200cm YLY-S	LED	RIGHT	24V	●	●	●	●	●	●	5
*	**8320/III**		200cm YLY-S	LED	RIGHT	24V	●	●		●	●		5

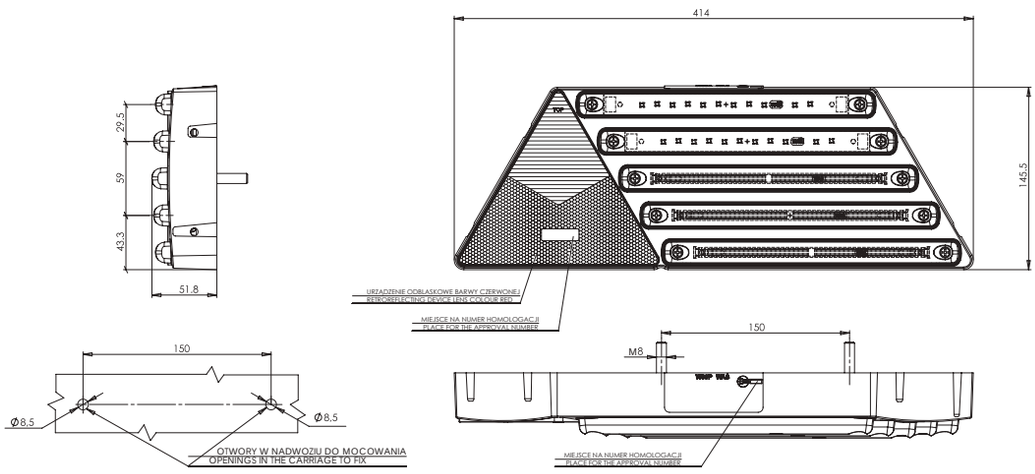

„O" Obciążenie migacza do 21W
Extra load for indicator up to 21W

W69L+W48

lampa zespolona tylna
multifunctional rear lamp
IP66/68

E 20

	numer katalogowy catalogue number	zdjęcie photo	przewód cable / wires	źródło światła light source	strona montażu assembly side	napięcie pracy voltage	światło stopu stop light	światło pozycyjne position light	światło cofania reversing light	odblask kat. IA reflecting device cat. IA	kierunkowskaz indicator	światło przeciwmgielne fog light	szt. pcs
*	**833/I**		200cm YLY-S	LED	LEFT	12V-24V	●	●	●	●	●	●	5
*	**833/II**		200cm YLY-S	LED	LEFT	12V-24V	●	●	●	●	●	●	5
*	**833/III**		200cm YLY-S	LED	LEFT	12V-24V	●	●		●	●		5
*	**834O/I**		200cm YLY-S	LED	LEFT	12V	●	●	●	●	●	●	5
*	**834O/II**		200cm YLY-S	LED	LEFT	12V	●	●	●	●	●	●	5
*	**834O/III**		200cm YLY-S	LED	LEFT	12V	●	●		●	●		5
*	**835O/I**		200cm YLY-S	LED	LEFT	24V	●	●	●	●	●	●	5
*	**835O/II**		200cm YLY-S	LED	LEFT	24V	●	●	●	●	●	●	5
*	**835O/III**		200cm YLY-S	LED	LEFT	24V	●	●		●	●		5

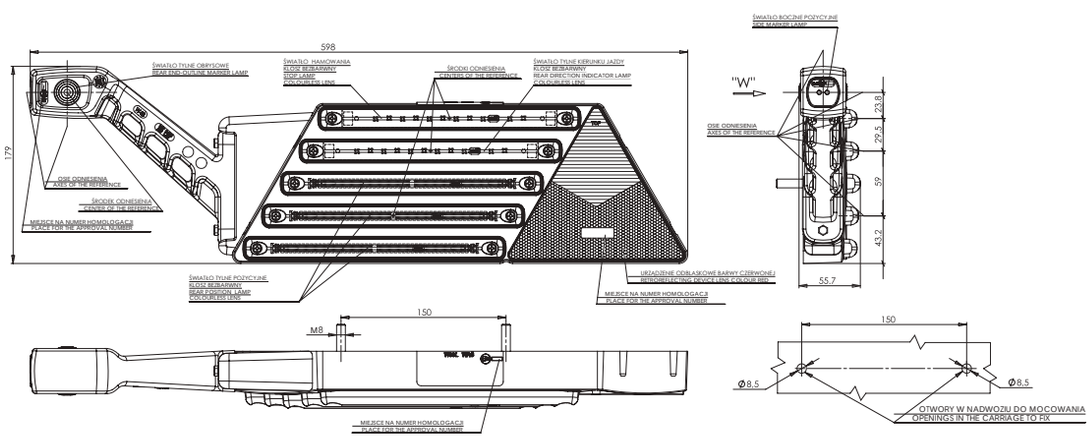

„O" Obciążenie migacza do 21W
Extra load for indicator up to 21W

W48 to światło obrysowe przednie i tylne oraz pozycyjne boczne
this clearance light front and rear and site position light

lampa zespolona tylna
multifunctional rear lamp
IP66/68

W69P+W48

E 20

	numer katalogowy catalogue number	zdjęcie photo	przewód cable / wires	źródło światła light source	strona montażu assembly side	napięcie pracy voltage	światło stopu stop light	światło pozycyjne position light	światło cofania reversing light	odblask kat. IA reflecting device cat. IA	kierunkowskaz indicator	światło przeciwmgielne fog light	szt. pcs
*	**836/I**		200cm YLY-S	LED	RIGHT	12V-24V	●	●	●	●	●	●	5
*	**836/II**		200cm YLY-S	LED	RIGHT	12V-24V	●	●	●	●	●	●	5
*	**836/III**		200cm YLY-S	LED	RIGHT	12V-24V	●	●		●	●		5
*	**837O/I**		200cm YLY-S	LED	RIGHT	12V	●	●	●	●	●	●	5
*	**837O/II**		200cm YLY-S	LED	RIGHT	12V	●	●	●	●	●	●	5
*	**837O/III**		200cm YLY-S	LED	RIGHT	12V	●	●		●	●		5
*	**838O/I**		200cm YLY-S	LED	RIGHT	24V	●	●	●	●	●	●	5
*	**838O/II**		200cm YLY-S	LED	RIGHT	24V	●	●	●	●	●	●	5
*	**838O/III**		200cm YLY-S	LED	RIGHT	24V	●	●		●	●		5

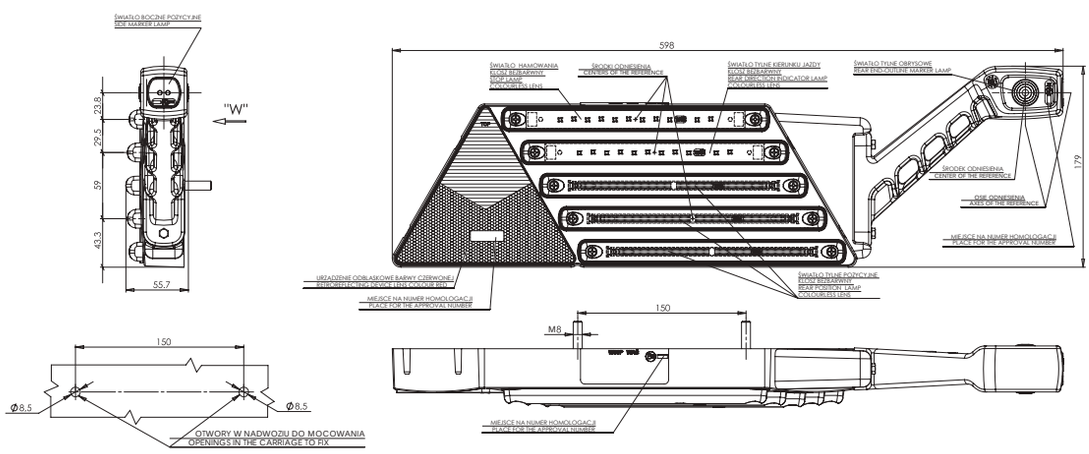

„O" Obciążenie migacza do 21W
Extra load for indicator up to 21W

W48 to światło obrysowe przednie i tylne oraz pozycyjne boczne
this clearance light front and rear and site position light

more on: **www.was.eu**

W69L+W44

lampa zespolona tylna
multifunctional rear lamp
IP66/68

E 20

	numer katalogowy catalogue number	zdjęcie photo	przewód cable / wires	źródło światła light source	strona montażu assembly side	napięcie pracy voltage	światło stopu stop light	światło pozycyjne position light	światło cofania reversing light	odblask kat. IA reflecting device cat. IA	kierunkowskaz indicator	światło przeciwmgielne fog light	szt. pcs
*	833/I SM1		200cm YLY-S	LED	LEFT	12V-24V	●	●	●	●	●	●	5
*	833/II SM1		200cm YLY-S	LED	LEFT	12V-24V	●	●	●	●	●	●	5
*	833/III SM1		200cm YLY-S	LED	LEFT	12V-24V	●	●		●	●		5
*	834O/I SM1		200cm YLY-S	LED	LEFT	12V	●	●	●	●	●	●	5
*	834O/II SM1		200cm YLY-S	LED	LEFT	12V	●	●	●	●	●	●	5
*	834O/III SM1		200cm YLY-S	LED	LEFT	12V	●	●		●	●		5
*	835O/I SM1		200cm YLY-S	LED	LEFT	24V	●	●	●	●	●	●	5
*	835O/II SM1		200cm YLY-S	LED	LEFT	24V	●	●	●	●	●	●	5
*	835O/III SM1		200cm YLY-S	LED	LEFT	24V	●	●		●	●		5

„O" Obciążenie migacza do 21W
Extra load for indicator up to 21W

W44 to dodatkowe światło pozycyjne boczne
this additional site position light

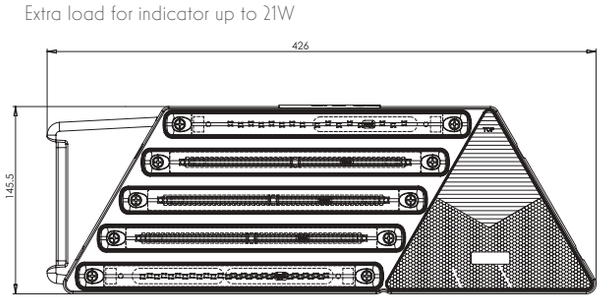

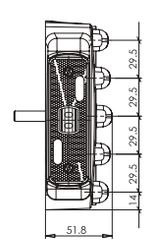

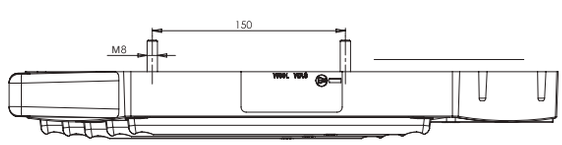

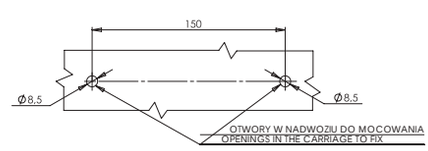

lampa zespolona tylna
multifunctional rear lamp
IP66/68

W69P+W44

E 20

	numer katalogowy catalogue number	zdjęcie photo	przewód cable / wires	źródło światła light source	strona montażu assembly side	napięcie pracy voltage	światło stopu stop light	światło pozycyjne position light	światło cofania reversing light	odblask kat. IA reflecting device cat. IA	kierunkowskaz indicator	światło przeciwmgielne fog light	szt. pcs
*	**836/I SM1**		200cm YLY-S	LED	RIGHT	12V-24V	●	●	●	●	●	●	5
*	**836/II SM1**		200cm YLY-S	LED	RIGHT	12V-24V	●	●	●	●	●	●	5
*	**836/III SM1**		200cm YLY-S	LED	RIGHT	12V-24V	●	●		●	●		5
*	**837O/I SM1**		200cm YLY-S	LED	RIGHT	12V	●	●	●	●	●	●	5
*	**837O/II SM1**		200cm YLY-S	LED	RIGHT	12V	●	●	●	●	●	●	5
*	**837O/III SM1**		200cm YLY-S	LED	RIGHT	12V	●	●		●	●		5
*	**838O/I SM1**		200cm YLY-S	LED	RIGHT	24V	●	●	●	●	●	●	5
*	**838O/II SM1**		200cm YLY-S	LED	RIGHT	24V	●	●	●	●	●	●	5
*	**838O/III SM1**		200cm YLY-S	LED	RIGHT	24V	●	●		●	●		5

W44 to dodatkowe światło pozycyjne boczne
this additional site position light

„O" Obciążenie migacza do 21W
Extra load for indicator up to 21W

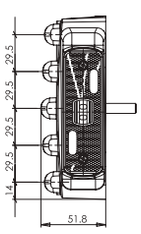

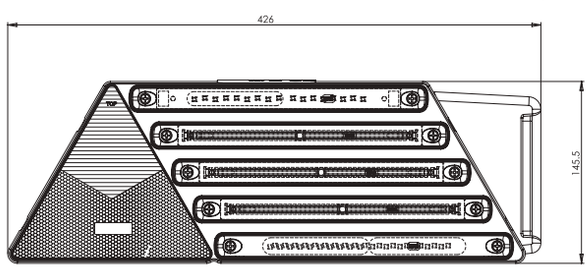

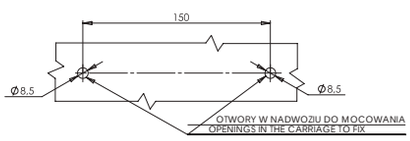

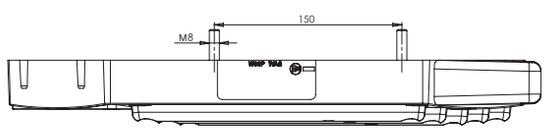

W124 W125

lampa zespolona tylna
multifunctional rear lamp
IP56

wersja ŻARÓWKOWA / BULB version

5 funkcyjne T/S/I/F/R / 5 functions T/S/I/F/R

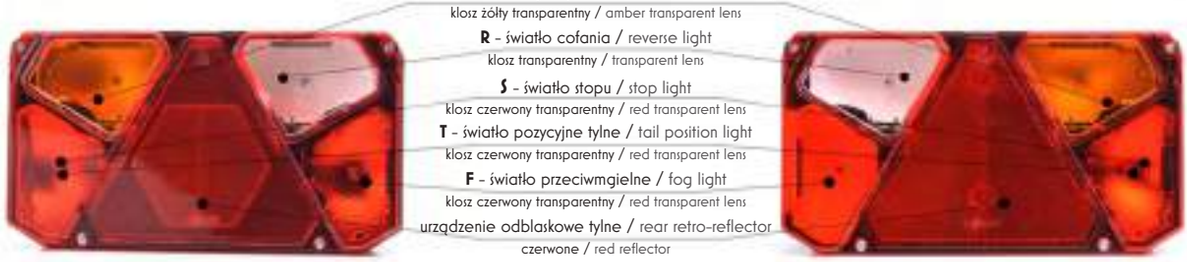

I - światło kierunku jazdy / rear direction indicator light
klosz żółty transparentny / amber transparent lens
R - światło cofania / reverse light
klosz transparentny / transparent lens
S - światło stopu / stop light
klosz czerwony transparentny / red transparent lens
T - światło pozycyjne tylne / tail position light
klosz czerwony transparentny / red transparent lens
F - światło przeciwmgielne / fog light
klosz czerwony transparentny / red transparent lens
urządzenie odblaskowe tylne / rear retro-reflector
czerwone / red reflector

LPS - boczne oświetlenie tablicy / license plate light on the side

4 funkcyjne T/S/I/F / 4 functions T/S/I/F

I - światło kierunku jazdy / rear direction indicator light
klosz żółty transparentny / amber transparent lens
F - światło przeciwmgielne / fog light
klosz czerwony transparentny / red transparent lens
S - światło stopu / stop light
klosz czerwony transparentny / red transparent lens
T - światło pozycyjne tylne / tail position light
klosz czerwony transparentny / red transparent lens
urządzenie odblaskowe tylne / rear retro-reflector
czerwone / red reflector

LPS - boczne oświetlenie tablicy / license plate light on the side

4 funkcyjne T/S/I/R / 4 functions T/S/I/R

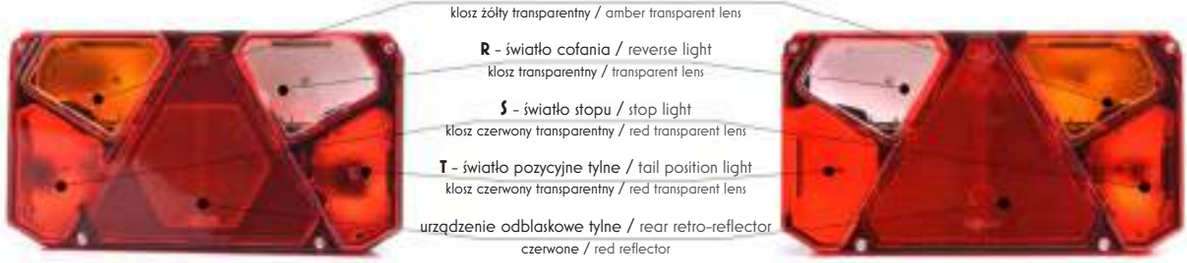

I - światło kierunku jazdy / rear direction indicator light
klosz żółty transparentny / amber transparent lens
R - światło cofania / reverse light
klosz transparentny / transparent lens
S - światło stopu / stop light
klosz czerwony transparentny / red transparent lens
T - światło pozycyjne tylne / tail position light
klosz czerwony transparentny / red transparent lens
urządzenie odblaskowe tylne / rear retro-reflector
czerwone / red reflector

LPS - boczne oświetlenie tablicy / license plate light on the side

3 funkcyjne T/S/I / 3 functions T/S/I

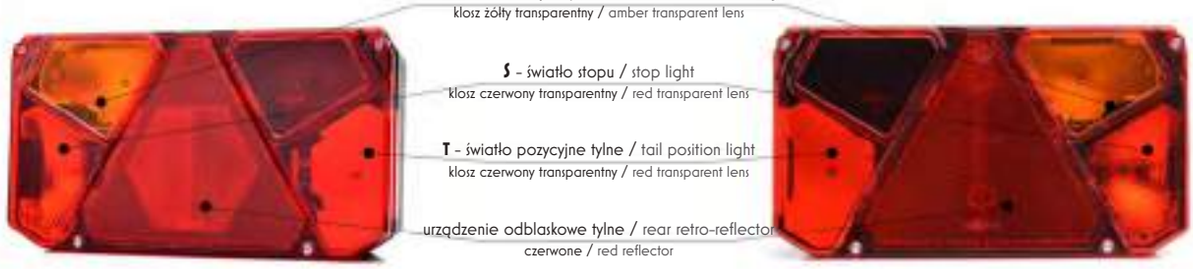

I - światło kierunku jazdy / rear direction indicator light
klosz żółty transparentny / amber transparent lens
S - światło stopu / stop light
klosz czerwony transparentny / red transparent lens
T - światło pozycyjne tylne / tail position light
klosz czerwony transparentny / red transparent lens
urządzenie odblaskowe tylne / rear retro-reflector
czerwone / red reflector

LPS - boczne oświetlenie tablicy / license plate light on the side

lampa zespolona tylna
multifunctional rear lamp
IP56

W124 W125

funkcje / functions	oświetlenie tablicy / license plate light	W124 z sześciokątnym odblaskiem / W124 with hexagonal reflector				W125 z trójkątnym odblaskiem / W125 with triangular reflector			
		lewa / left		prawa / right		lewa / left		prawa / right	
		lampa / lamp	klosz / lens	lampa / lamp	klosz / lens	lampa / lamp	klosz / lens	lampa / lamp	klosz / lens
4 T/S/I/F	LPS	911*	913*	912A	914A	907	909*	908A	910A*
4 T/S/I/R	LPS	911A*	913A	912	914	907A*	909A*	908*	910*
3 T/S/I	LPS	911B*	913B	912B	914B	907B*	909B*	908B*	910B*
5 T/S/I/F/R	brak / without	911C*	913C	912C	914C	907C	909C*	908C	910C*

Dane techniczne / Technical Details

homologacje / approval:	ECE R3, R4, R6, R7, R23, R38
waga lampy /lamp weight:	0,62kg
klasa IP / IP class:	IP 56
źródło światła / light source:	ŻARÓWKA / BULB

szt. /pcs
6

Pobór mocy / Power consumption	12V	24V
światło pozycyjne tylne / position light:	5W	10W
światło stopu / stop light:	21W	21W
światło kierunku jazdy / direction indicator light:	21W	21W
światło cofania / reverse light:	21W	21W
światło przeciwmgielne / fog light:	21W	21W

bez bocznego oświetlenia tablicy /
without license plate light on the side

z bocznym oświetleniem tablicy /
with license plate light on the side

Ten produkt dostępny jest również ze złączem Schlemmer, TYCO, lub WAŚ. Chcąc zamówić produkt z odpowiednim złączem powinniśmy przy składaniu zamówienia pamiętać aby dopisać literki „SZ", „TYCO" lub „WAŚ" przy numerze katalogowym albo dodać w uwagach komentarz o właściwym dla siebie wyprowadzeniu prądowym.
This product is also available with Schlemmer, TYCO or WAS connector. To order product with the proper connector, please remember to add the letters „SZ", „TYCO" or „WAS" to the part number, or add a remark „Schlemmer connector", „TYCO connector" or „WAS connector" for a proper connection.

Istnieje możliwość zamówienia tego produktu wraz z żarówkami. Wszystkie nasze produkty wyposażone w żarówki posiadają w symbolu literkę „Ż" w numerze katalogowym.
There is an option of ordering this product with light bulbs included. All our products equipped with light bulbs have a „Ż" letter in their part numbers.

W124 W125

lampa zespolona tylna
multifunctional rear lamp
IP56

W124

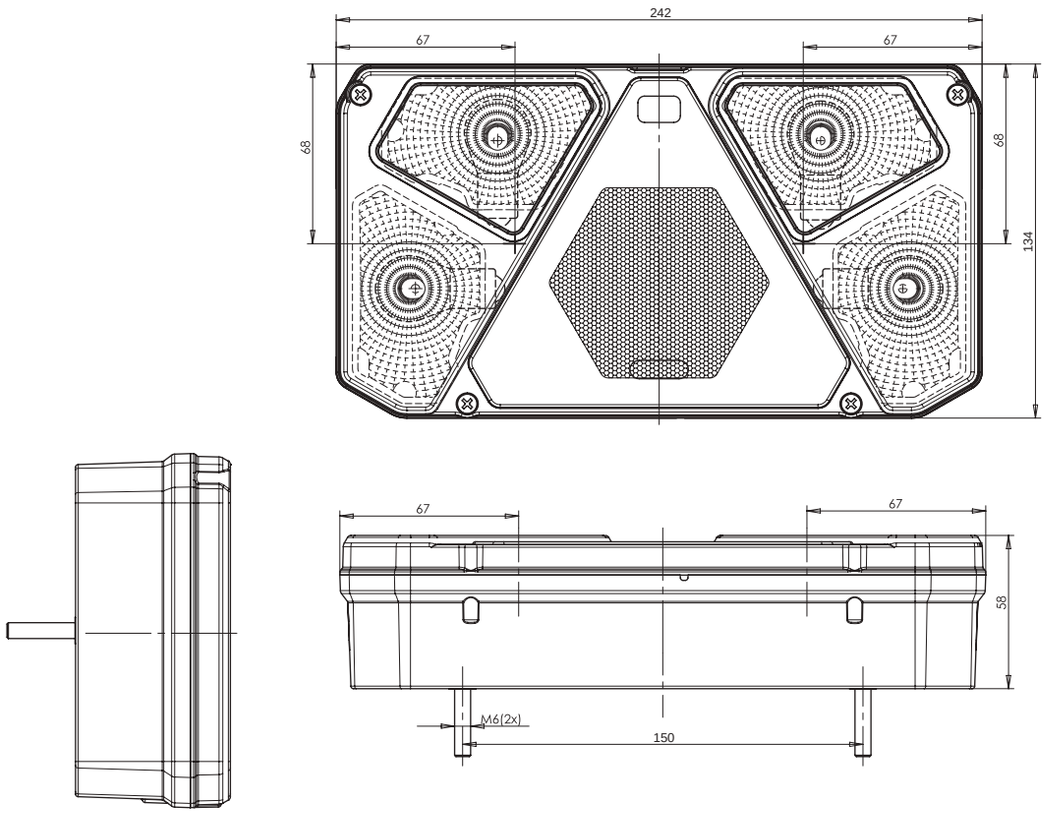

W125

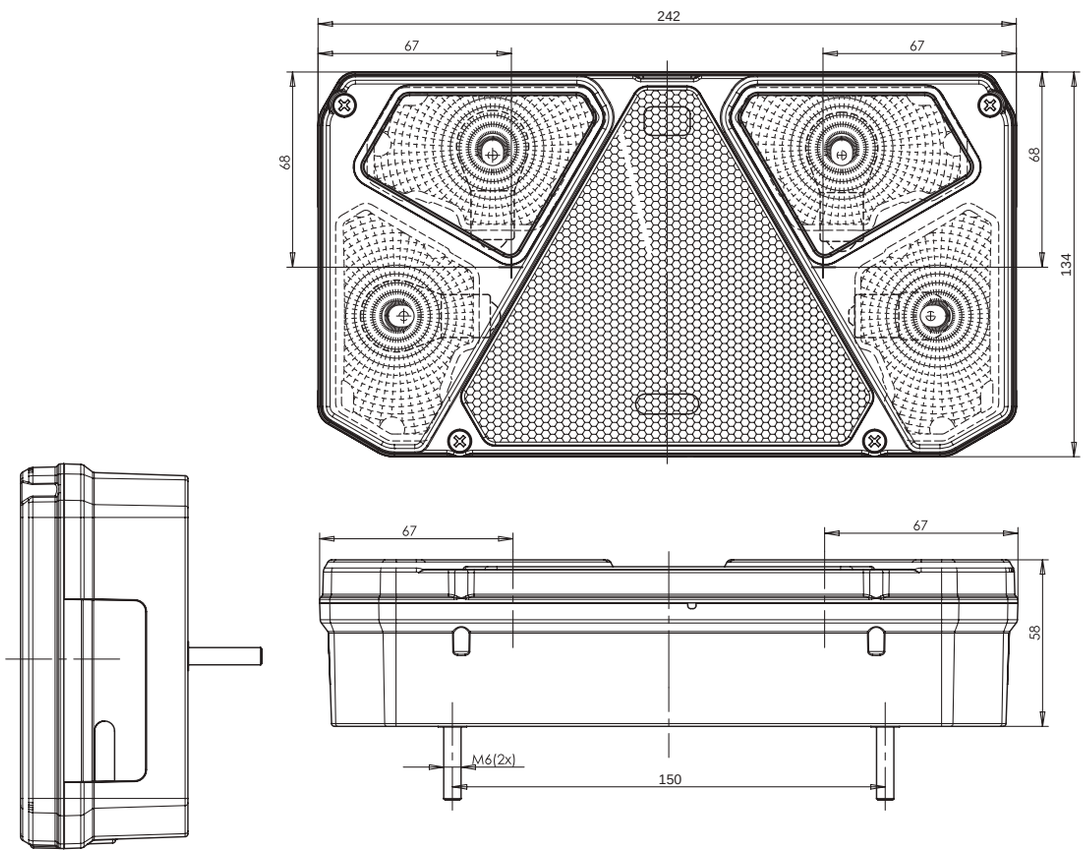

lampa zespolona tylna
multifunctional rear lamp
IP56 or IP68

W124d W125d

wersja LED / LED version

funkcje / functions	oświetlenie tablicy / license plate light	stopień ochrony / protection	W124d z sześciokątnym odblaskiem / W124d with hexagonal reflector				W125d z trójkątnym odblaskiem / W125d with triangular reflector			
			lewa / left		prawa / right		lewa / left		prawa / right	
			klosz / spare lens		klosz /spare lens		klosz / spare lens		klosz / spare lens	
			955	955A	956	956A	931	931A	932	932A
5 T/S/I/F/R	brak / without	Standard	939		940		915		916	
		IP68	939/IP68*		940/IP68*		915/IP68		916/IP68	
4 T/S/I/F	LPS	Standard		941*		945*		917		921*
		IP68		941/IP68*		945/IP68*		917/IP68		921/IP68*
4 T/S/I/R	LPS	Standard		942*		944*		918*		920
		IP68		942/IP68*		944/IP68*		918/IP68*		920/IP68
3 T/S/I	LPS	Standard		943*	946*			919		922
		IP68		943/IP68*	946/IP68*			919/IP68*		922/IP68*

bez bocznego oświetlenia tablicy /
without license plate light on the side

z bocznym oświetleniem tablicy /
with license plate light on the side

W124d W125d

lampa zespolona tylna
multifunctional rear lamp
IP56 or IP68

W124

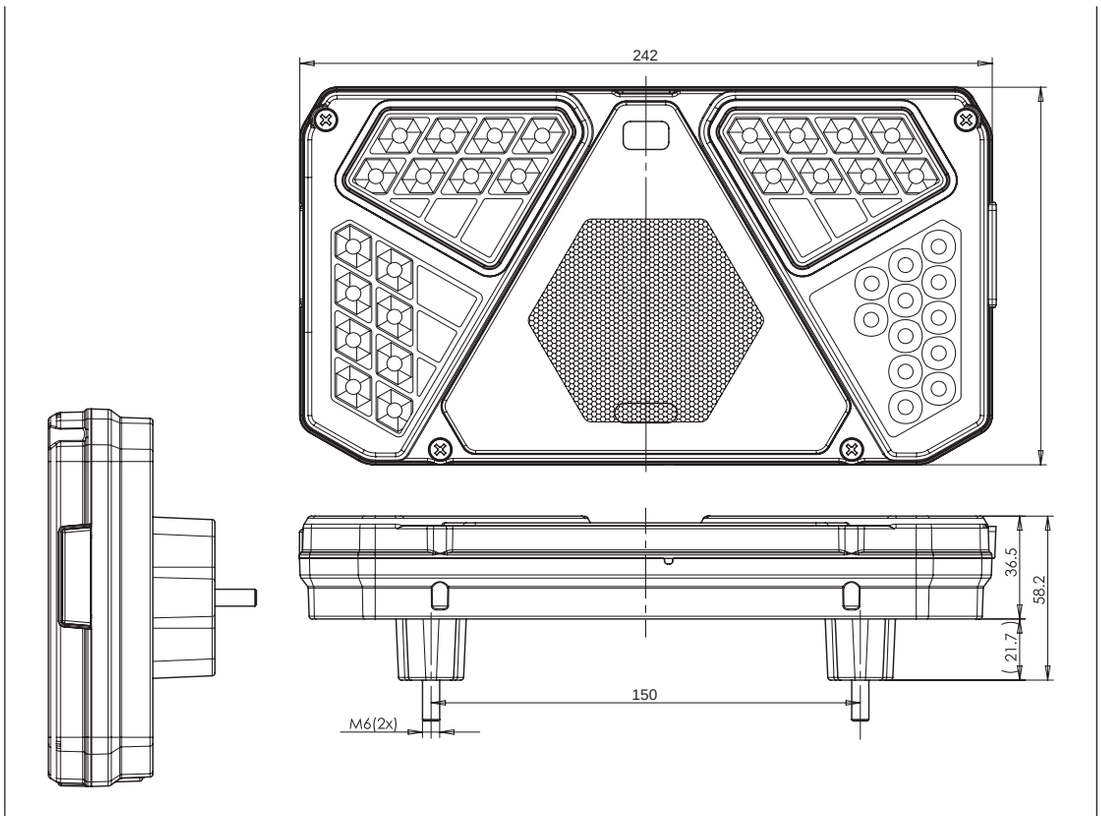

W125

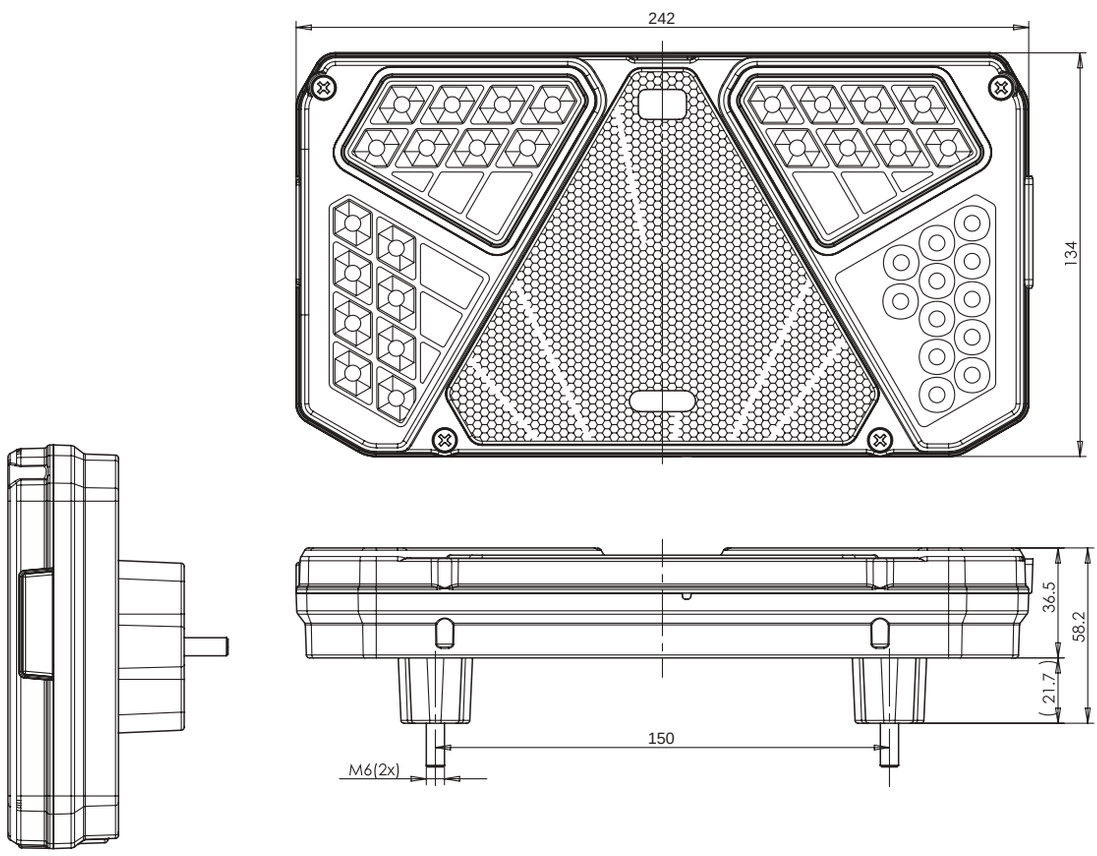

lampa zespolona tylna
multifunctional rear lamp
IP56 or IP68

W124d W125d

Dane techniczne / Technical Details

homologacje / approval:	EMC R10, ECE R3, R4, R6, R7, R 23, R38
waga lampy / lamp weight:	0,90kg
klasa IP / IP class:	IP 56 or IP 68
źródło światła / light source:	LED

szt. /pcs
6

Pobór mocy / Power consumption	12V	24V
światło pozycyjne tylne / position light:	0,2W	0,4W
światło stopu / stop light:	1,3W	2,5W
światło kierunku jazdy / direction indicator light:	1,3W	2,5W
światło cofania / reverse light:	1,6W	3,2W
światło przeciwmgielne / fog light:	1,4W	2,9W
oświetlenie tablicy / license plate light:	0,5W	1W

Moduł LED - części zamienne / LED module - Spare Parts

lewa / left

prawa / right

more on: **www.was.eu**

W124dż W125dż

lampa zespolona tylna
multifunctional rear lamp
IP56/IP68

wersja HYBRYDOWA / HYBRID version

ŻARÓWKA dla I i LED dla T/S/R/F / BULB for I and LED for T/S/R/F

I - światło kierunku jazdy / rear direction indicator light
klosz żółty transparentny / amber transparent lens
R - światło cofania / reverse light
klosz transparentny / transparent lens
S - światło stopu / stop light
klosz czerwony transparentny / red transparent lens
T - światło pozycyjne tylne / tail position light
klosz czerwony transparentny / red transparent lens
F - światło przeciwmgielne / fog light
klosz czerwony transparentny / red transparent lens
urządzenie odblaskowe tylne / rear retro-reflector
czerwone / red reflector

LPS - boczne oświetlenie tablicy / license plate light on the side

Żarówka dla R/F/I i LED dla T/S / BULB for R/F/I and LED for T/S

I - światło kierunku jazdy / rear direction indicator light
klosz żółty transparentny / amber transparent lens
R - światło cofania / reverse light
klosz transparentny / transparent lens
S - światło stopu / stop light
klosz czerwony transparentny / red transparent lens
T - światło pozycyjne tylne / tail position light
klosz czerwony transparentny / red transparent lens
F - światło przeciwmgielne / fog light
klosz czerwony transparentny / red transparent lens
urządzenie odblaskowe tylne / rear retro-reflector
czerwone / red reflector

LPS - boczne oświetlenie tablicy / license plate light on the side

funkcje / functions	oświetlenie tablicy / license plate light	W124dz z sześciokątnym odblaskiem / W124dz with hexagonal reflector								W125dz z trójkątnym odblaskiem / W125dz with triangular reflector							
		żarówka - R/F/I i LED - T/S / BULB - R/F/I and LED - T/S				żarówka - I i LED - T/S/R/F / BULB - I and LED - T/S/R/F				żarówka - R/F/I i LED - T/S / BULB - R/F/I and LED - T/S				żarówka - I i LED - T/S/R/F / BULB - I and LED - T/S/R/F			
		lewa / left		prawa / right		lewa / left		prawa / right		lewa / left		prawa / right		lewa / left		prawa / right	
		klosz / lens		klosz / lens		klosz / lens*		klosz / lens		klosz / lens*		klosz / lens*		klosz / lens*		klosz / lens*	
		957	957A	958	958A	973	973A	974	974A	933	933A	934	934A	965	965A	966	966A
5 T/S/I/F/R	brak / without	947*		948*		967*		968*		923*		924*		959*		960*	
4 T/S/I/F	LPS		949*		953*		969*		972*		925*		929*		961*		964*
4 T/S/I/R	LPS		950*		952*		970*		971*		926*		928*		962*		963*
3 T/S/I	LPS		951*		954*	x		x			927*		930*	x		x	

Ten produkt dostępny jest również ze złączem Schlemmer, TYCO, lub WAŚ. Chcąc zamówić produkt z odpowiednim złączem powinniśmy przy składaniu zamówienia pamiętać aby dopisać literki „SZ", „TYCO" lub „WAŚ" przy numerze katalogowym albo dodać w uwagach komentarz o właściwym dla siebie wyprowadzeniu prądowym.
This product is also available with Schlemmer, TYCO or WAS connector. To order product with the proper connector, please remember to add the letters „SZ", „TYCO" or „WAS" to the part number, or add a remark „Schlemmer connector", „TYCO connector" or „WAS connector" for a proper connection.

Istnieje możliwość zamówienia tego produktu wraz z żarówkami. Wszystkie nasze produkty wyposażone w żarówki posiadają w symbolu literkę „Ż" w numerze katalogowym.
There is an option of ordering this product with light bulbs included. All our products equipped with light bulbs have a „Ż" letter in their part numbers.

lampa zespolona tylna
multifunctional rear lamp
IP56/IP68

W124dż W125dż

W124dż

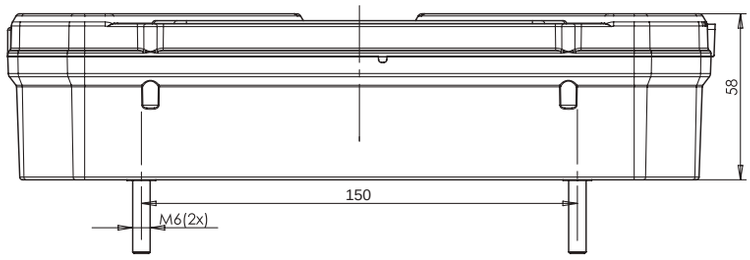

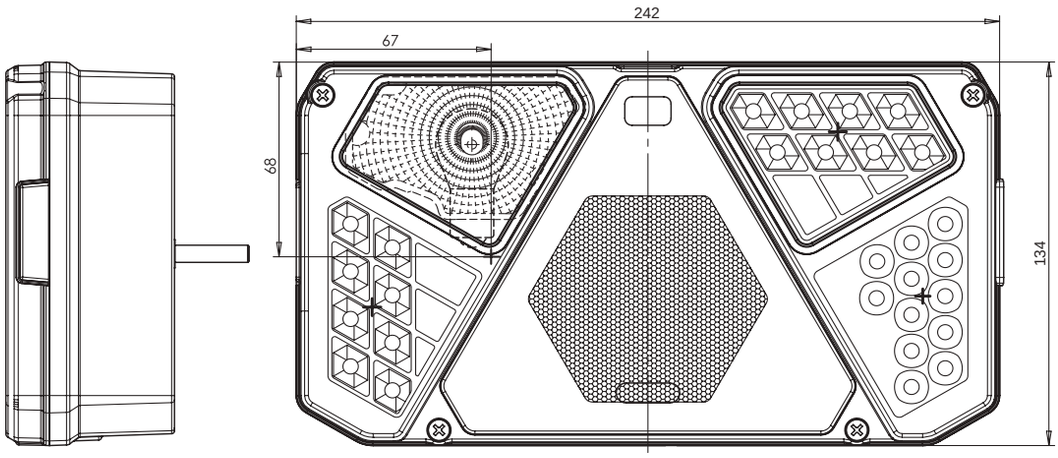

W125dż

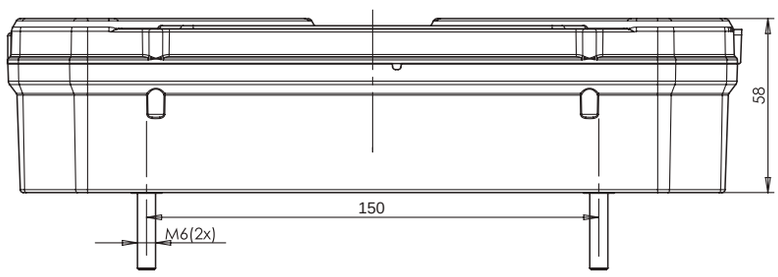

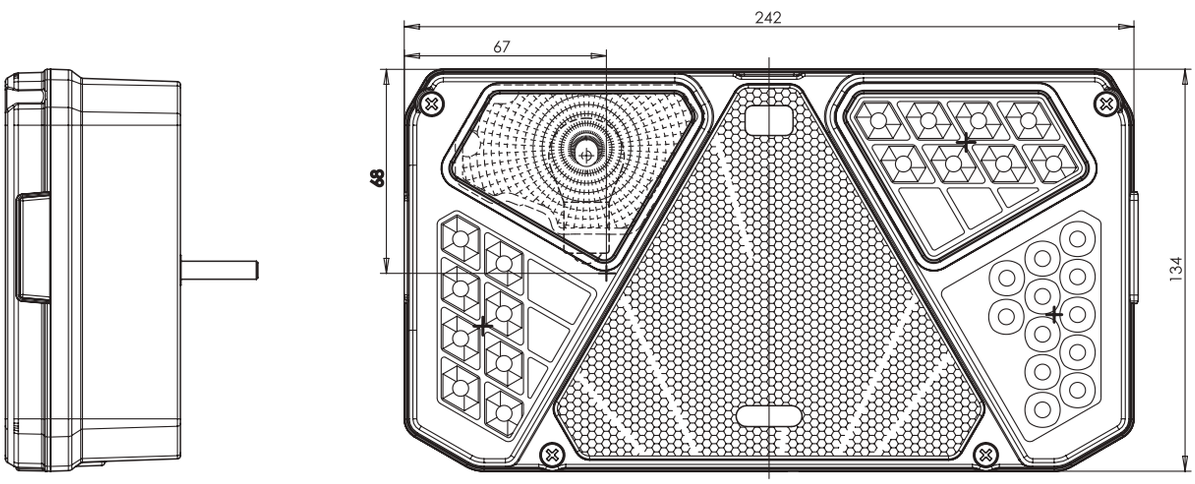

W124dż W125dż

lampa zespolona tylna
multifunctional rear lamp
IP56/IP68

Dane Techniczne / Technical Details

homologacje / approval:	EMC R10, ECE R3, R4, R6, R7, R 23, R38
waga lampy / lamp weight:	0,62-0,92kg
klasa IP / IP class:	IP 56/68
źródło światła / light source:	LED i ŻARÓWKA / LED and BULB

szt. /pcs
6

Pobór mocy / Power consumption	LED		ŻARÓWKA / BULB	
	12V	24V	12V	24V
światło pozycyjne tylne / position light:	0,2W	0,4W	5W	10W
światło stopu / stop light:	1,3W	2,5W	21W	21W
światło kierunku jazdy / direction indicator light:	1,3W	2,5W	21W	21W
światło cofania / reverse light:	1,6W	3,2W	21W	21W
światło przeciwmgielne / fog light:	1,4W	2,9W	21W	21W
oświetlenie tablicy / license plate light:	0,5W	1W		

2 wersje HYBRYDOWE / 2 HYBRID versions

Wesja Hybrydowa 1: ŻARÓWKA w każdym module, oprócz światła pozycyjnego tylnego i stopu w LED module
Hybrid Version 1: BULB modules on all functions - except tail and stop with LED modules
Wesja Hybrydowa 2: LED w każdym module, oprócz światła kierunku jazdy w ŻARÓWKĄ w module
Hybrid Version 2: LED modules on all functions - except indicator with BULB module

bez bocznego oświetlenia tablicy /
without license plate light on the side

z bocznym oświetleniem tablicy /
with license plate light on the side

lampa zespolona tylna
multifunctional rear lamp
IP56 or IP68

W124de W125de

wersja w pełni LEDOWA / Full LED version

Światło tylne obrysowe / outline position light

I - światło kierunku jazdy / rear direction indicator light
klosz żółty transparentny / amber transparent lens

R - światło cofania / reverse light
klosz transparentny / transparent lens

S - światło stopu / stop light
klosz czerwony transparentny / red transparent lens

T - światło pozycyjne tylne / tail position light
klosz czerwony transparentny / red transparent lens

F - światło przeciwmgielne / fog light
klosz czerwony transparentny / red transparent lens

urządzenie odblaskowe tylne / rear retro-reflector
czerwone / red reflector

LPS - boczne oświetlenie tablicy / license plate light on the side

funkcje / functions	oświetlenie tablicy / license plate light	stopień ochrony / protection	W124de z sześciokątnym odblaskiem / W124de with hexagonal reflector				W125de z trójkątnym odblaskiem / W125de with triangular reflector			
			lewa / left		prawa / right		lewa / left		prawa / right	
			lampa / lamp	klosz / lens	lampa / lamp	klosz / lens	lampa / lamp	klosz / lens	lampa / lamp	klosz / lens
5 T/S/I/F/R	brak / without	Standard	1003*	1003KL	1004*	1004KL	995*	995KL	996*	996KL
		IP68	1003/IP68*		1004/IP68*		995/IP68*		996/IP68*	
4 T/S/I/F	LPS	Standard	1005*	1005KL	1009*	1009KL	997*	997KL	1001*	1001KL
		IP68	1005/IP68*		1009/IP68*		997/IP68		1001/IP68*	
4 T/S/I/R	LPS	Standard	1006*	1006KL	1008*	1008KL	998*	998KL	1000*	1000KL
		IP68	1006/IP68*		1008/IP68*		998/IP68*		1000/IP68*	
3 T/S/I	LPS	Standard	1007*	1007KL	1010*	1010KL	999*	999KL	1002*	1002KL
		IP68	1007/IP68*		1010/IP68*		999/IP68*		1002/IP68*	

bez bocznego oświetlenia tablicy /
without license plate light on the side

z bocznym oświetleniem tablicy /
with license plate light on the side

W124de W125de

lampa zespolona tylna
multifunctional rear lamp
IP56 or IP68

W124de

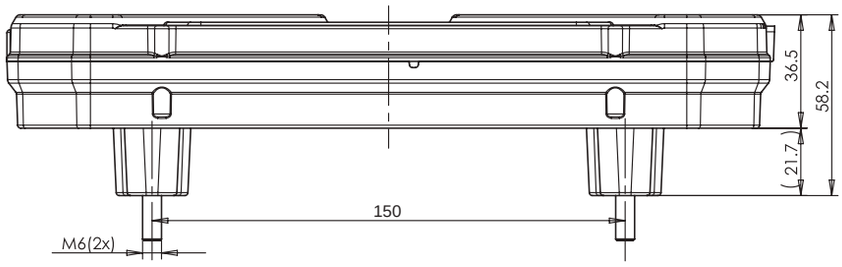

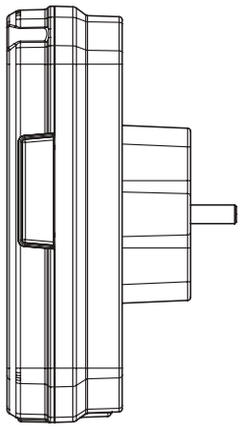

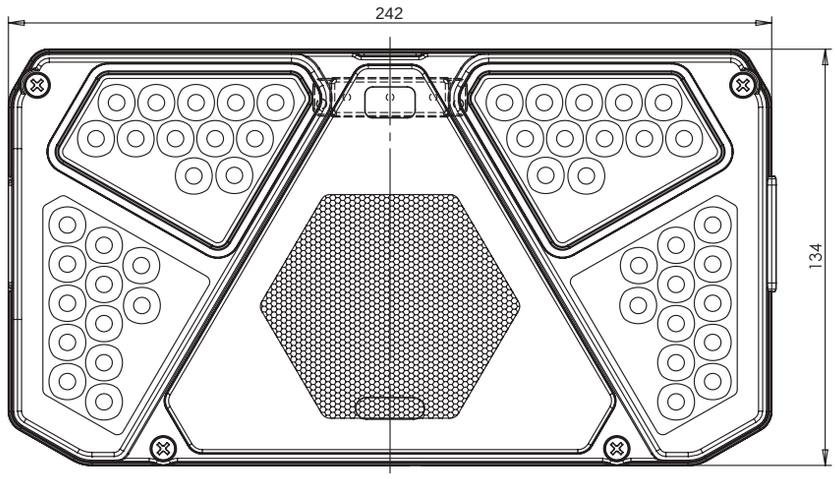

W125de

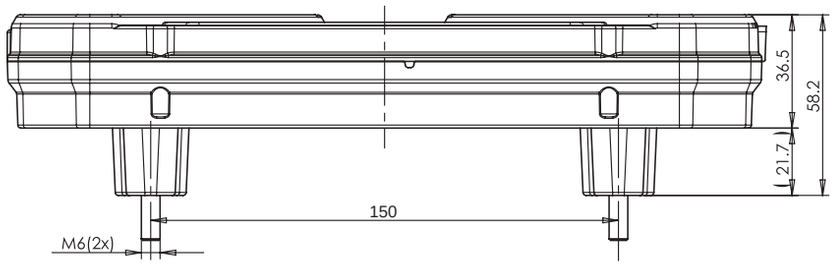

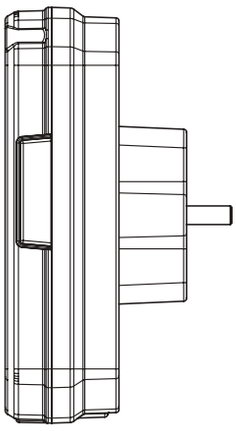

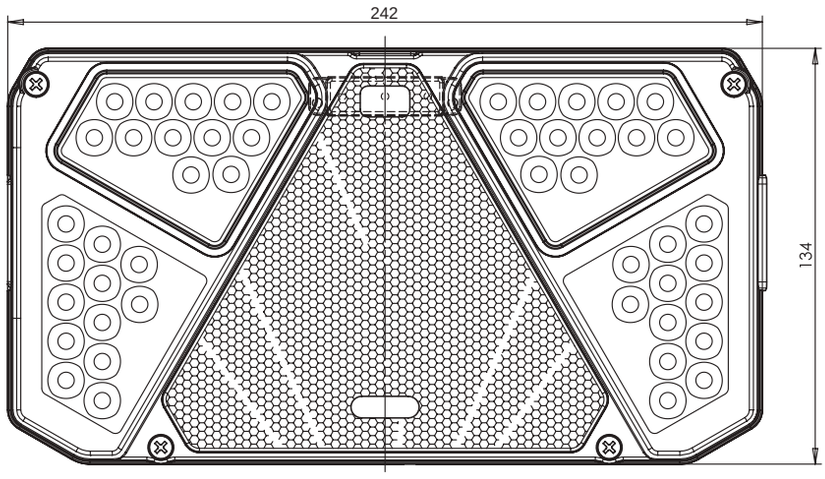

lampa zespolona tylna
multifunctional rear lamp
IP56 or IP68

W124de W125de

Dane Techniczne / Technical Details

homologacje / approval:	EMC R10, ECE R3, R4, R6, R7, R 23, R38
waga lampy / lamp weight:	0,92kg
klasa IP / IP class:	IP 56 or IP 68
źródło światła / light source:	LED

szt. /pcs
6

Pobór mocy / Power consumption	12V	24V
światło pozycyjne tylne / position light:	0,2W	0,4W
światło stopu / stop light:	1,3W	2,5W
światło kierunku jazdy / direction indicator light:	1,3W	2,5W
światło cofania / reverse light:	1,6W	3,2W
światło przeciwmgielne / fog light:	1,4W	2,9W
oświetlenie tablicy / license plate light:	0,5W	1W

Moduł LED - części zamienne / LED module - Spare Parts

lewa / left

prawa / right

W124dn W125dn

lampa zespolona tylna
multifunctional rear lamp
IP56 or IP68

wersja w pełni LEDOWA / Full LED version

Światło pozycyjne neonowe / neon position light

I - światło kierunku jazdy / rear direction indicator light
klosz żółty transparentny / amber transparent lens
R - światło cofania / reverse light
klosz transparentny / transparent lens
S - światło stopu / stop light
klosz czerwony transparentny / red transparent lens
T - światło pozycyjne tylne / tail position light
klosz czerwony transparentny / red transparent lens
F - światło przeciwmgielne / fog light
klosz czerwony transparentny / red transparent lens
urządzenie odblaskowe tylne / rear retro-reflector
czerwone / red reflector

LPS - boczne oświetlenie tablicy / license plate light on the side

funkcje / functions	oświetlenie tablicy / license plate light	stopień ochrony / protection	W124dn z sześciokątnym odblaskiem / W124dn with hexagonal reflector				W125dn z trójkątnym odblaskiem / W125dn with triangular reflector			
			lewa / left		prawa / right		lewa / left		prawa / right	
			lampa / lamp	klosz / lens	lampa / lamp	klosz / lens	lampa / lamp	klosz / lens	lampa / lamp	klosz / lens
5 T/S/I/F/R	brak / without	Standard	1O19*	1O19KL	1O2O*	1O2OKL	1O11*	1O11KL	1O12*	1O12KL
		IP68	1O19/IP68*		1O2O/IP68*		1O11/IP68*		1O12/IP68*	
4 T/S/I/F	LPS	Standard	1O21*	1O21KL	1O25*	1O25KL	1O13*	1O13KL	1O17*	1O17KL
		IP68	1O21/IP68*		1O25/IP68*		1O13/IP68*		1O17/IP68*	
4 T/S/I/R	LPS	Standard	1O22*	1O22KL	1O24*	1O24KL	1O14*	1O14KL	1O16*	1O16KL
		IP68	1O22/IP68*		1O24/IP68*		1O14/IP68*		1O16/IP68*	
3 T/S/I	LPS	Standard	1O23*	1O23KL	1O26*	1O26KL	1O15*	1O15KL	1O18*	1O18KL
		IP68	1O23/IP68*		1O26/IP68*		1O15/IP68*		1O18/IP68*	

bez bocznego oświetlenia tablicy /
without license plate light on the side

z bocznym oświetleniem tablicy /
with license plate light on the side

lampa zespolona tylna
multifunctional rear lamp
IP56 or IP68

W124dn W125dn

W124dn

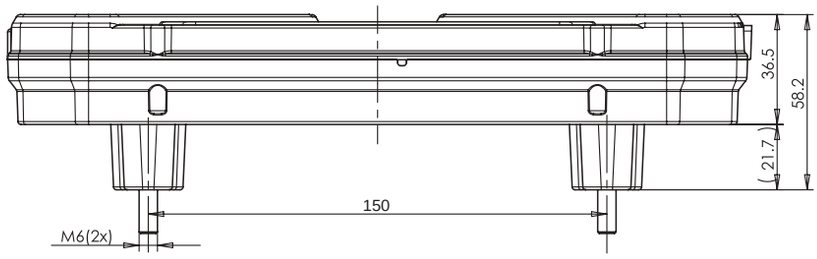

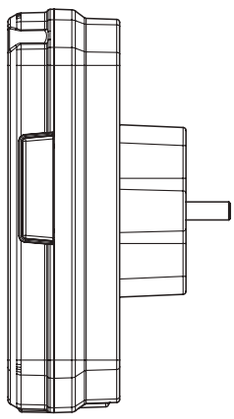

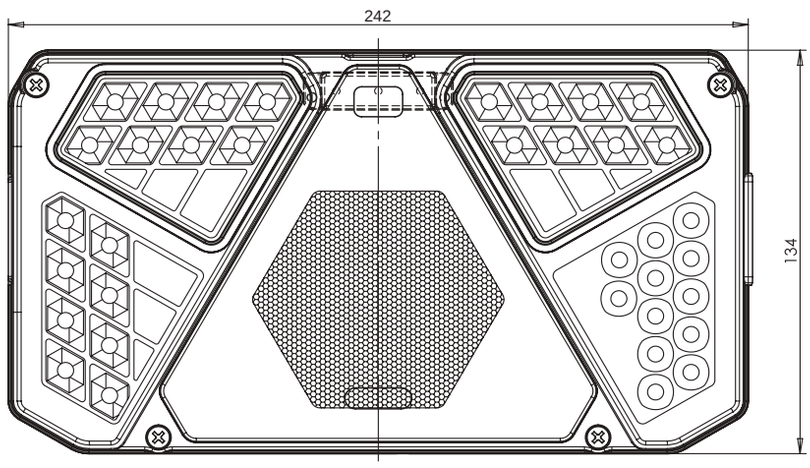

W125dn

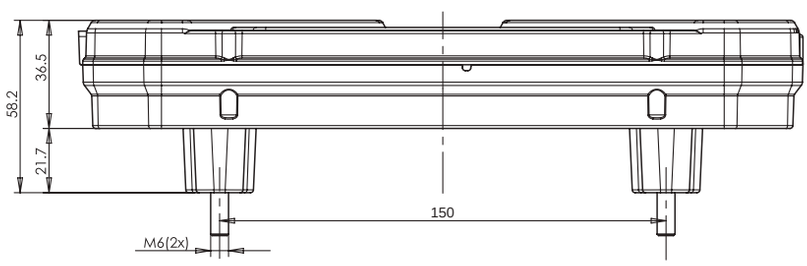

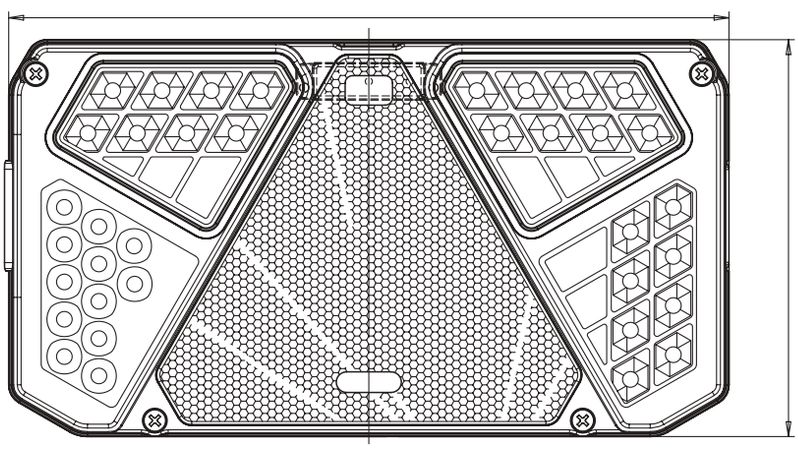

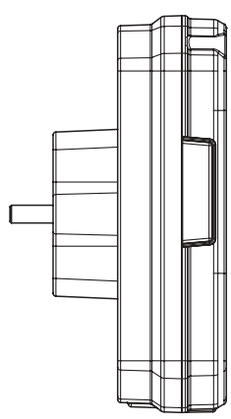

more on: www.was.eu

W124dn W125dn

lampa zespolona tylna
multifunctional rear lamp
IP56 or IP68

Dane Techniczne / Technical Details

homologacje / approval:	EMC R10, ECE R3, R4, R6, R7, R 23, R38
waga lampy / lamp weight:	0,92kg
klasa IP / IP class:	IP 56 or IP 68
źródło światła / light source:	LED

szt. /pcs
6

Pobór mocy / Power consumption	12V	24V
światło pozycyjne tylne / position light:	0,2W	0,4W
światło stopu / stop light:	1,3W	2,5W
światło kierunku jazdy / direction indicator light:	1,3W	2,5W
światło cofania / reverse light:	1,6W	3,2W
światło przeciwmgielne / fog light:	1,4W	2,9W
oświetlenie tablicy / license plate light:	0,5W	1W

Moduł LED - części zamienne / LED module - Spare Parts

lewa / left

prawa / right

lampa zespolona tylna
multifunctional rear lamp
IP56 or IP68

W124 W125

Lampy dostepne w 4 wariantach połączeń i z opcją wraz z żarówkami / Available in 4 connection options and with bulbs included

przewód zwykły / round cable

5 świateł: 200cm YLY-S / 5 lights: 200cm YLY-S
4 światła: 200cm YLY-S / 4 lights: 200cm YLY-S
3 światła: 200cm YLY-S / 3 lights: 200cm YLY-S
Moduł LED: 10cm LGY-S / LED module: 10cm LGY-S

złącze TYCO / TYCO connector

Ten produkt jest dostępne również ze złączem TYCO. W przypadku takiej potrzeby proszę zaznaczyć w uwagach przy składaniu zamówienia.
This product is also available with TYCO connector. To order product with the proper connector, please remember to add the letters „TYCO" to the part number, or add a remark „TYCO connector".

złącze Schlemmer / Schlemmer connector

Ten produkt dostępny jest również ze złączem Schlemmer. Wszystkie produkty ze złączem Schlemmer oznaczone zostały literką "SCHL"w numerze katalogowym. Przy składaniu zamówienia należy pamietać, aby wybrać produkt z właściwym dla siebie wyprowadzeniem prądowym.
This product is also available with Schlemmer connector. To order product with the proper connector, please remember to add the letters „SCHL" to the part number, or add a remark „Schlemmer connector".

złącze WAŚ 7 pinowe / WAS 7pin connector

Produkt jest dostępny również ze złączem WAŚ 7 pinowym. W przypadku takiej potrzeby proszę dopisać taką uwagę przy składaniu zamówienia.
This product is also available with WAS 7pin connector. To order product with the proper connector, please remember to add the letters „WAS7" to the part number, or add a remark „WAS 7pin connector".

żarówki / bulbs

Istnieje możliwość zamówienia tego produktu wraz z żarówkami. Wszystkie nasze produkty wyposażone w żarówki posiadają w symbolu literkę „Ż" w numerze katalogowym.
There is an option of ordering this product with light bulbs included. All our products equipped with light bulbs have „Ż" letter in their part numbers.

dystans / distance

Dodatkowy dystans konieczny jest tylko dla wersji w pełni diodowych z oświetleniem tablicy rejestracyjnej.
Additional distance is only necessary for complete LED versions of the lamp with a license plate light.

W124 W125

lampa zespolona tylna
multifunctional rear lamp
IP56 or IP68

Wersje ŻARÓWKOWA i HYBRYDOWA mają grubszą obudowę niż wersje LED. Wersje w pełni LEDOWE mają dodatkowe elementy dystansowe. Są one wymagane w wersjach ze oświetleniem tablicy rejestracyjnej. W przypadku dystansów odległość między tablicą rejestracyjną a lampami może wynosić od 33 mm do 110 mm. Jeśli nie ma dystansów dystansowych, odległość między tablicą rejestracyjną a światłem może wynosić od 27 do 31 mm. Dlatego też elementy dystansowe umożliwiają większą odległość między nimi.
BULB and HYBRID versions have thicker housing than the LED versions. Full LED versions have additional spacers. Spacers are required for versions with the license plate light. With spacers the distance between the license plate and lamps can be between 33mm and 110mm. If there are no spacers, the distance between the license plate and light can be between 27 and 31mm. Therefore, the spacers allow a bigger distance between the two.

Lampy W124 i W125, które posiadają wymienne moduły, mają IP56. Lampy bez tej możliwości, mają IP68.
Lamps W124 and W125 which have replaceable modules, have IP56. Lamps without this possibilities, have IP68.

Klosze do lamp W124 i W125 /
W124 and W125 lenses

W131

lampa zespolona tylna
multifunctional rear lamp
IP66/68

LED lamp in honeycomb form

E 20

numer katalogowy catalogue number	zdjęcie photo	przewód cable / wires	źródło światła light source	strona montażu assembly side	napięcie pracy voltage	światło stopu stop light	światło pozycyjne position light	kierunkowskaz indicator	montaż na 3 wkręty mounted on three screws	tylna obudowa ze śrubami back casing with screws	szt. pcs
980		200cm YLY-S	LED	UNIVERSAL	12V-24V	●	●	●	●		10
980/I		200cm YLY-S	LED	UNIVERSAL	12V-24V	●	●	●		●	10

WERSJA 980
VERSION 980

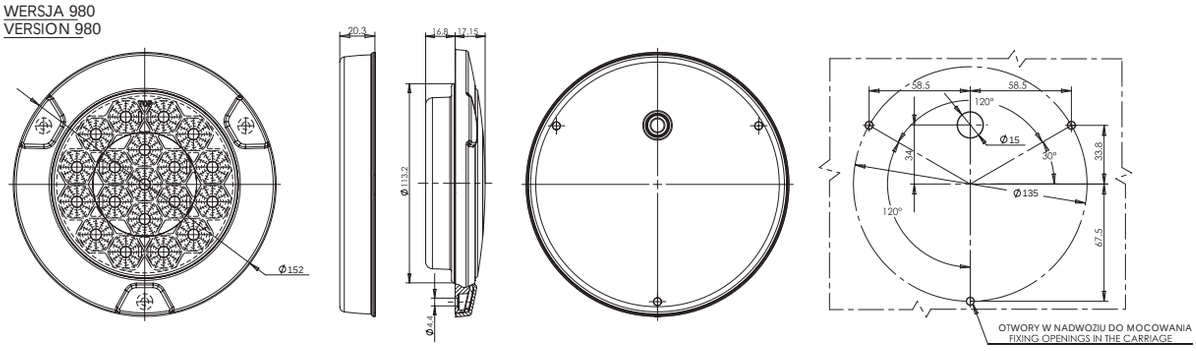

WERSJA 980/I
VERSION 980/I

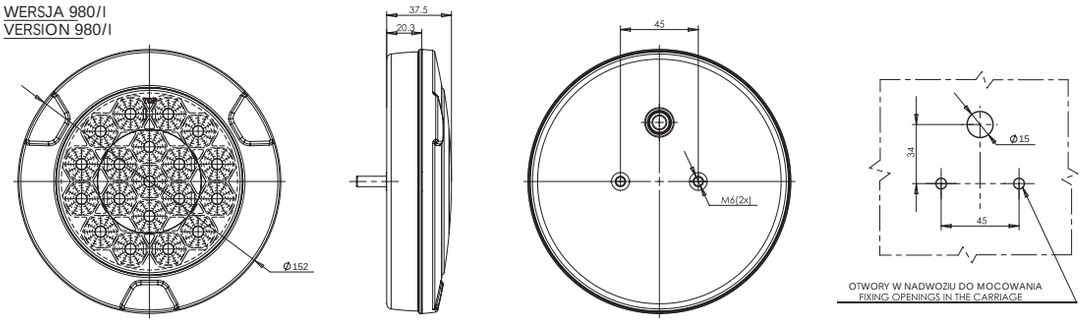

W132

lampa zespolona tylna
multifunctional rear lamp
IP66/68

LED lamp in honeycomb form

SAE
USA only

	numer katalogowy catalogue number	zdjęcie photo	przewód cable / wires	źródło światła light source	strona montażu assembly side	napięcie pracy voltage	światło stopu stop light	światło pozycyjne position light	szt. pcs
*	**981**		40cm LGY-S	LED	UNIVERSAL	12V-24V	●	●	10

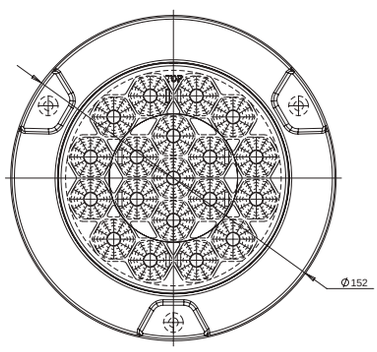

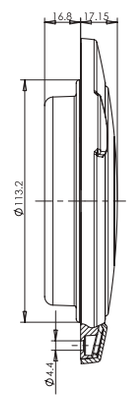

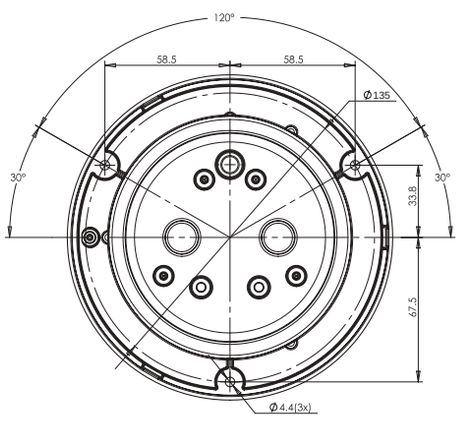

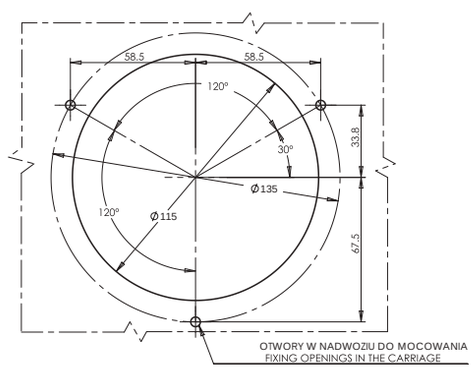

SAE Lampa posiada homologacje SAE co oznacza że jest stworzona na rynek amerykański
This lamp have SAE approval and can be used only in USA market

lampa zespolona tylna
multifunctional rear lamp
IP56 or IP68

W137 W138

LPD - dolne oświetlenie tablicy / license plate light on the bottom

funkcje / functions	W137 z trójkątnym odblaskiem / W137 with triangular reflector		W138 z sześciokątnym odblaskiem / W138 with hexagonal reflector	
	lewa / left	prawa / right	lewa / left + LPD	prawa / right
	klosz 1029KL / 1029KL lens	klosz 1032KL / 1032KL lens	klosz 1053KL / 1053KL lens*	klosz 1056KL / 1056KL lens
S T/S/I/F/R	1029	1032	1053	1056*
S T/S/I/F/R + lampa pozycyjna W44 / position lamp W44	1030	1033	1054	1057
S T/S/I/F/R + lampa pozycyjna W48 / position lamp W48	1031	1034	1055*	1058*

Dane Techniczne / Technical Details

		szt. /pcs
homologacje / approval:	EMC R10, ECE R3, R4, R6, R7, R23, R38	4
waga lampy / lamp weight:	~1,15kg or ~1,6kg z lampą W48 / with W48 lamp	5 z / with W48
klasa IP / IP class:	IP 56 lub / or IP 68	
źródło światła / light source:	LED i ŻARÓWKA / LED and BULB	

Pobór mocy / Power consumption	źródło światła / light source	12V	24V
światło pozycyjne tylne / position light:	LED	1,9W	3,9W
światło pozycyjne tylne / position light:	ŻARÓWKA / BULB	21W	21W
światło kierunku jazdy / direction indicator light:	ŻARÓWKA / BULB	21W	21W
światło cofania / reverse light:	ŻARÓWKA / BULB	21W	21W
światło przeciwmgielne / fog light:	ŻARÓWKA / BULB	21W	21W

Ten produkt dostępny jest również ze złączem Schlemmer, TYCO, lub WAŚ. Chcąc zamówić produkt z odpowiednim złączem powinniśmy przy składaniu zamówienia pamiętać aby dopisać literki „SZ", „TYCO" lub „WAŚ" przy numerze katalogowym albo dodać w uwagach komentarz o właściwym dla siebie wyprowadzeniu prądowym.
This product is also available with Schlemmer, TYCO or WAS connector. To order product with the proper connector, please remember to add the letters „SZ", „TYCO" or „WAS" to the part number, or add a remark „Schlemmer connector", „TYCO connector" or „WAS connector" for a proper connection.

Istnieje możliwość zamówienia tego produktu wraz z żarówkami. Wszystkie nasze produkty wyposażone w żarówki posiadają w symbolu literkę „Ż" w numerze katalogowym.
There is an option of ordering this product with light bulbs included. All our products equipped with light bulbs have a „Ż" letter in their part numbers.

W137 W138

lampa zespolona tylna
multifunctional rear lamp
IP56 or IP68

W137

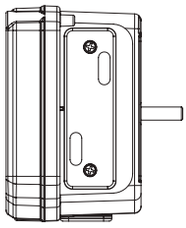

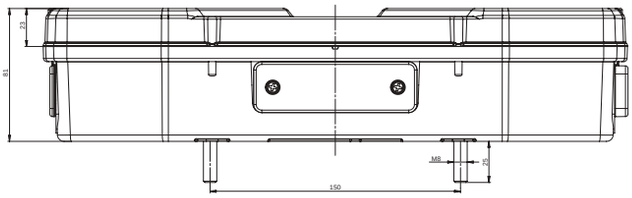

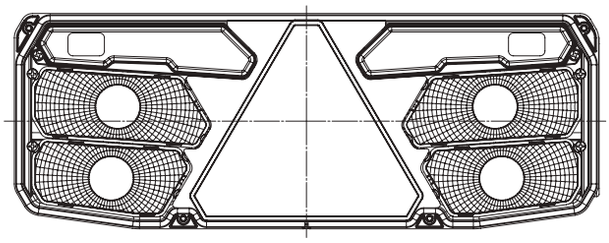

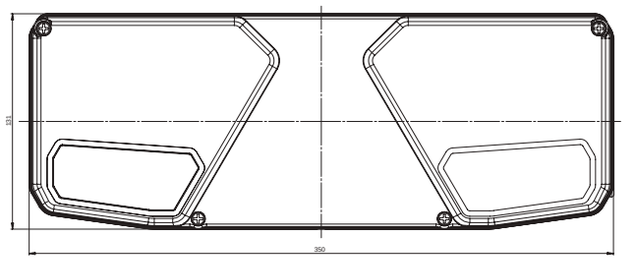

W138

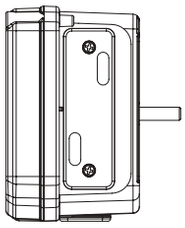

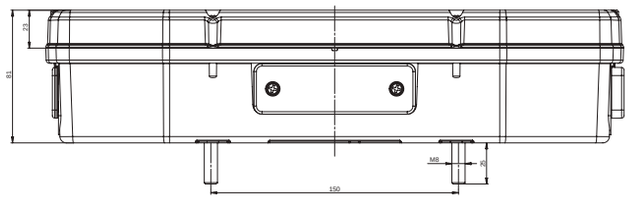

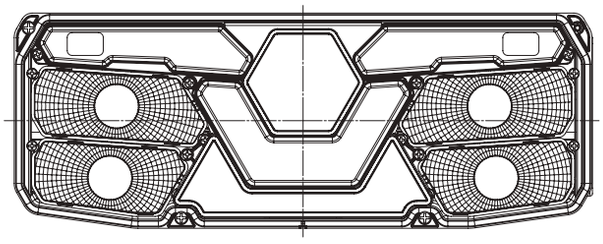

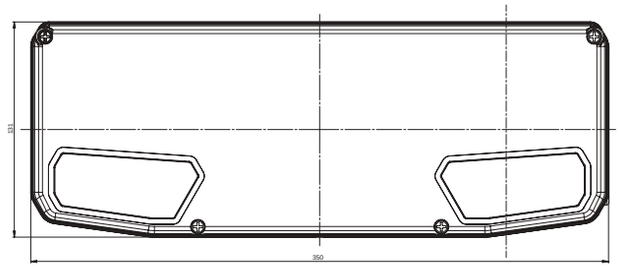

lampa zespolona tylna
multifunctional rear lamp
IP56 or IP68

W137d W138d

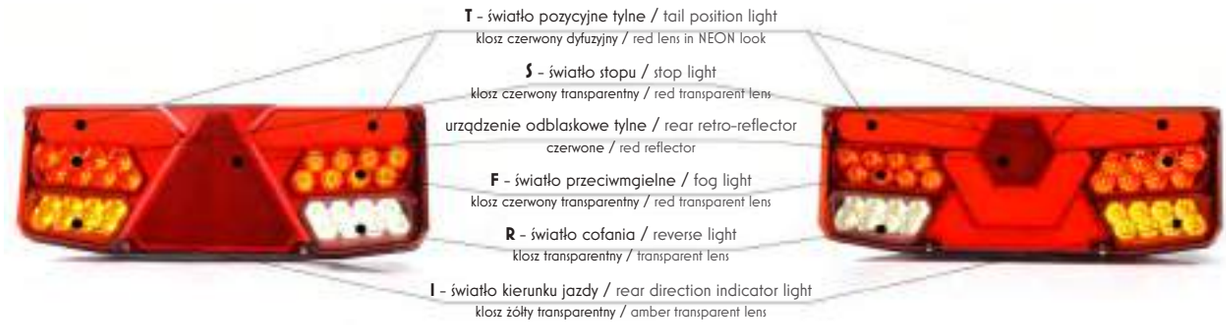

LPD - dolne oświetlenie tablicy / license plate light on the bottom

funkcje / functions	napięcie i opcje / voltage and options	stopień ochrony / protection	W137d z trójkątnym odblaskiem / W137d with triangular reflector		W138d z sześciokątnym odblaskiem / W138d with hexagonal reflector	
			lewa / left	prawa / right	lewa / left + LPD	prawa / right
			klosz 1035KL / 1035KL lens	klosz 1038KL / 1038KL lens	klosz 1059KL / 1059KL lens	klosz 1062KL / 1062KL lens
5 T/S/I/F/R	12V|24V	IP56	1035	1038	1059	1062
		IP68	1035/IP68*	1038/IP68*	1059/IP68*	1062/IP68*
	12V + obciążenie / 12V + load	IP56	1035 O12*	1038 O12*	1059 O12*	1062 O12*
		IP68	1035 O12/IP68*	1038 O12/IP68*	1059 O12/IP68*	1062 O12/IP68*
	24V + obciążenie / 24V + load	IP56	1035 O24	1038 O24	1059 O24*	1062 O24*
		IP68	1035 O24/IP68	1038 O24/IP68	1059 O24/IP68*	1062 O24/IP68*
5 T/S/I/F/R + lampa pozycyjna W44 / position lamp W44	12V|24V	IP56	1036	1039	1060	1063
		IP68	1036/IP68	1039/IP68	1060/IP68	1063/IP68
	12V + obciążenie / 12V + load	IP56	1036 O12*	1039 O12*	1060 O12*	1063 O12*
		IP68	1036 O12/IP68*	1039 O12/IP68*	1060 O12/IP68	1063 O12/IP68*
	24V + obciążenie / 24V + load	IP56	1036 O24	1039 O24	1060 O24	1063 O24
		IP68	1036 O24/IP68*	1039 O24/IP68*	1060 O24/IP68*	1063 O24/IP68*
5 T/S/I/F/R + lampa pozycyjna W48 / position lamp W48	12V|24V	IP56	1037	1040	1061*	1064*
		IP68	1037/IP68*	1040/IP68*	1061/IP68*	1064/IP68*
	12V + obciążenie / 12V + load	IP56	1037 O12*	1040 O12*	1061 O12*	1064 O12*
		IP68	1037 O12/IP68*	1040 O12/IP68*	1061 O12/IP68*	1064 O12/IP68*
	24V + obciążenie / 24V + load	IP56	1037 O24*	1040 O24*	1061 O24*	1064 O24*
		IP68	1037 O24/IP68	1040 O24/IP68	1061 O24/IP68*	1064 O24/IP68*

Ten produkt dostępny jest również ze złączem Schlemmer, TYCO, lub WAŚ. Chcąc zamówić produkt z odpowiednim złączem powinniśmy przy składaniu zamówienia pamiętać aby dopisać literki „SZ", „TYCO" lub „WAŚ" przy numerze katalogowym albo dodać w uwagach komentarz o właściwym dla siebie wyprowadzeniu prądowym. This product is also available with Schlemmer, TYCO or WAS connector. To order product with the proper connector, please remember to add the letters „SZ", „TYCO" or „WAS" to the part number, or add a remark „Schlemmer connector", „TYCO connector" or „WAS connector" for a proper connection.

W137d W138d

lampa zespolona tylna
multifunctional rear lamp
IP56 or IP68

W137d

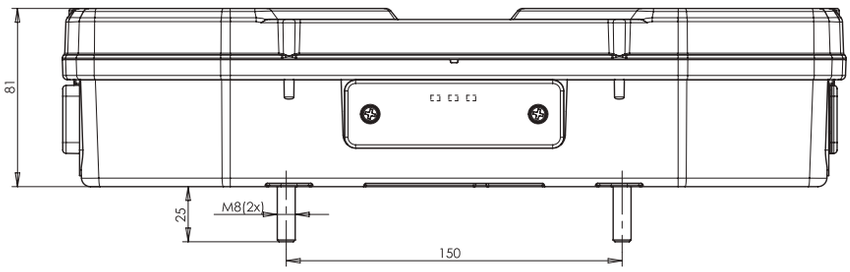

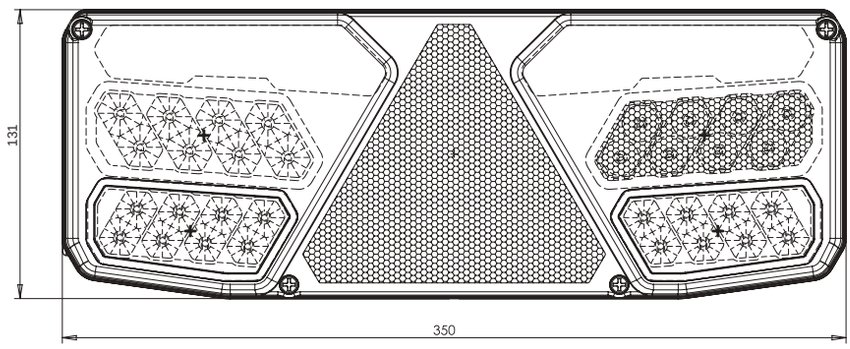

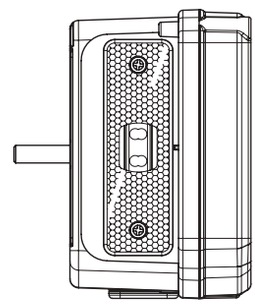

W138d

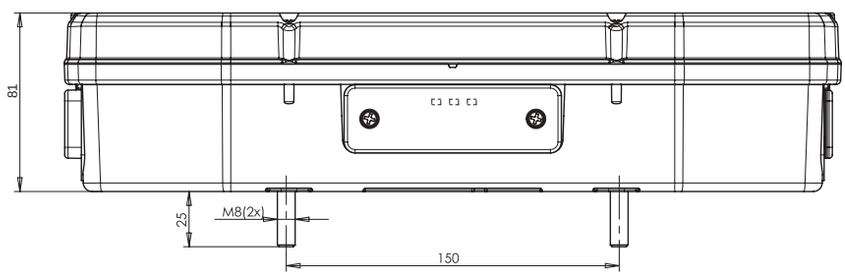

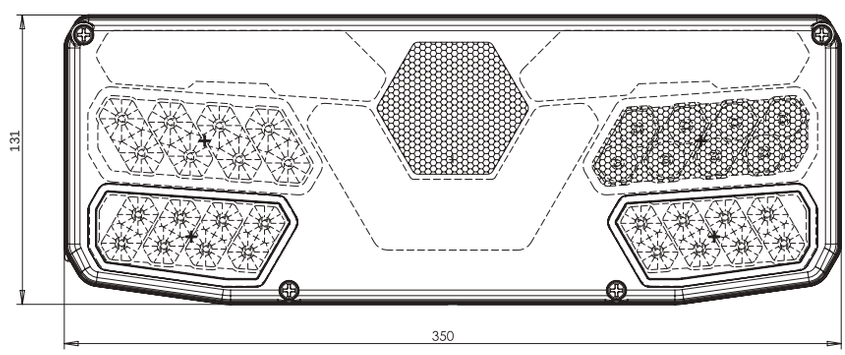

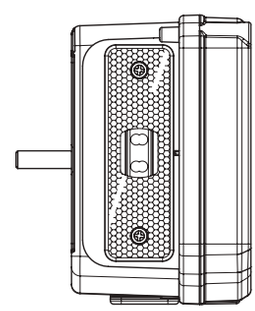

lampa zespolona tylna
multifunctional rear lamp
IP56 or IP68

W137d W138d

Dane Techniczne / Technical Details

		szt. /pcs
homologacje / approval:	EMC R10, ECE R3, R4, R6, R7, R23, R38	
waga lampy / lamp weight:	~1,15kg or ~1,6kg z lampą W48 / with W48 lamp	4
klasa IP / IP class:	IP 56 lub / or IP 68	5 z / with W48
źródło światła / light source:	LED	

Pobór mocy / Power consumption	12V	obciążenie 12V / load 12V	24V	obciążenie 12V / load 24V
światło pozycyjne tylne / position light:	2,3W		4,7W	
światło stopu / stop light:	1,4W	15W	2,9W	15W
światło kierunku jazdy / direction indicator light:	2,5W	16W	5W	22,6W
światło cofania / reverse light:	1,4W		2,9W	
światło przeciwmgielne / fog light:	1,24W		1,24W	
oświetlenie tablicy / license plate light:	0,8W		1,7W	

W137dż W138dż

lampa zespolona tylna
multifunctional rear lamp
IP56 or IP68

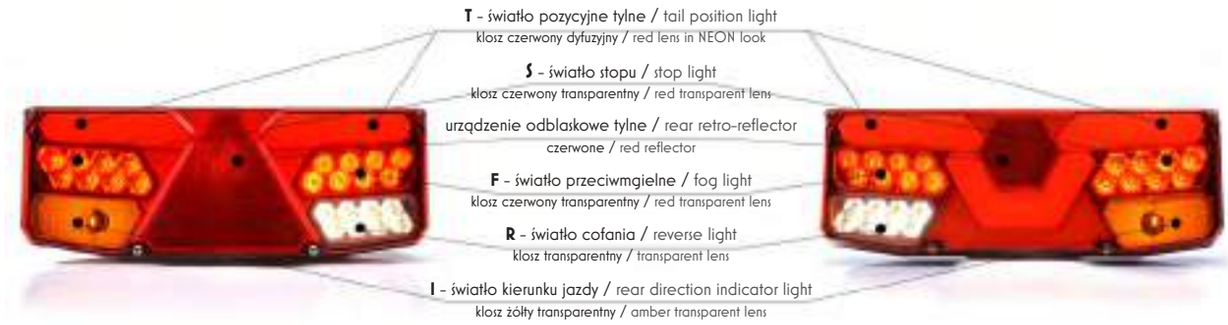

LPD - dolne oświetlenie tablicy / license plate light on the bottom

funkcje / functions	W137dż z trójkątnym odblaskiem / W137dż with triangular reflector		W138dż z sześciokątnym odblaskiem / W138dż with hexagonal reflector	
	lewa / left	prawa / right	lewa / left + LPD	prawa / right
	klosz 1041KL / 1041KL lens	klosz 1044KL / 1044KL lens	klosz 1065KL / 1065KL lens	klosz 1068KL / 1068KL lens*
S T/S/I/F/R	1041*	1044*	1065*	1068*
S T/S/I/F/R + lampa pozycyjna W44 / position lamp W44	1042*	1045*	1066*	1069*
S T/S/I/F/R + lampa pozycyjna W48 / position lamp W48	1043*	1046*	1067*	1070*

Dane Techniczne / Technical Details

		szt. /pcs
homologacje / approval:	EMC R10, ECE R3, R4, R6, R7, R23, R38	
waga lampy / lamp weight:	~1,15kg or ~1,6kg z lampą W48 / with W48 lamp	4
klasa IP / IP class:	IP 56 lub / or IP 68	5 z / with W48
źródło światła / light source:	LED i ŻARÓWKA / LED and BULB	

Pobór mocy / Power consumption	źródło światła / light source	12V	24V
światło pozycyjne tylne / position light:	LED	1,4W	2,9W
światło stopu / stop light:	LED	1,4W	2,9W
światło kierunku jazdy / direction indicator light:	ŻARÓWKA / BULB	21W	21W
światło cofania / reverse light:	LED	1,4W	2,9W
światło przeciwmgielne / fog light:	LED	1,24W	1,24W

Ten produkt dostępny jest również ze złączem Schlemmer, TYCO, lub WAŚ. Chcąc zamówić produkt z odpowiednim złączem powinniśmy przy składaniu zamówienia pamiętać aby dopisać literki „SZ", „TYCO" lub „WAŚ" przy numerze katalogowym albo dodać w uwagach komentarz o właściwym dla siebie wyprowadzeniu prądowym.
This product is also available with Schlemmer, TYCO or WAS connector. To order product with the proper connector, please remember to add the letters „SZ", „TYCO" or „WAS" to the part number, or add a remark „Schlemmer connector", „TYCO connector" or „WAS connector" for a proper connection.

Istnieje możliwość zamówienia tego produktu wraz z żarówkami. Wszystkie nasze produkty wyposażone w żarówki posiadają w symbolu literkę „Ż" w numerze katalogowym.
There is an option of ordering this product with light bulbs included. All our products equipped with light bulbs have a „Ż" letter in their part numbers.

lampa zespolona tylna
multifunctional rear lamp
IP56 or IP68

W137dż W138dż

W137dż

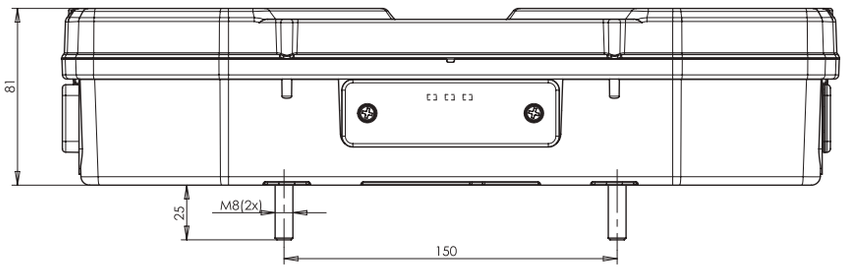

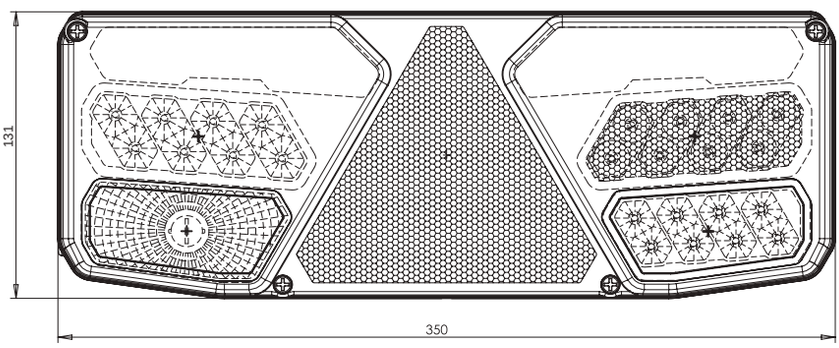

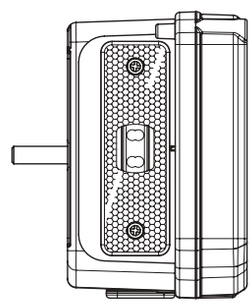

W138dż

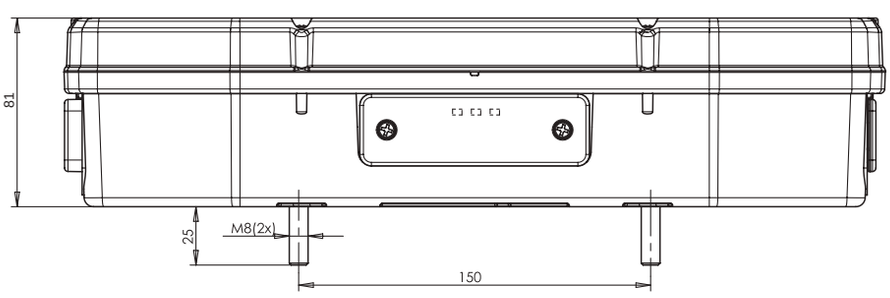

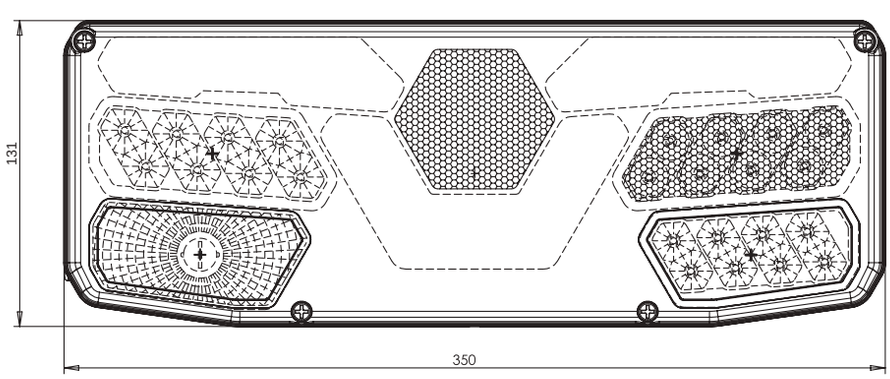

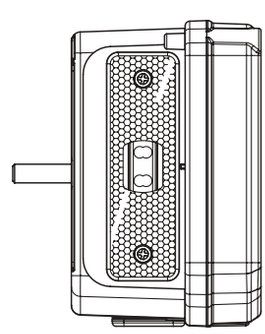

W137 W138

lampa zespolona tylna
multifunctional rear lamp
IP56 or IP68

Moduł LED - części zamienne / LED module - Spare Parts

W137

lewa / left

1035 R (LEWY)
Moduł pozycja lewa /
Left position module
W137d / W138d

1035 R (PRAWY)
Moduł pozycja prawa /
Right position module
W137d / W138d

1035 S1 (LEWY)
Moduł stop lewy /
Left stop module
W137dL / W138dL

1035 F (PRAWY)
Moduł mgielne prawa /
Right fog module
W137dL / W138dL

1035 2A (LEWY)
Moduł kierunek lewy /
Left direction module
W137dL / W138dL

1035 AR (PRAWY)
Moduł cofanie prawe /
Right reversing module
W137dL / W138dL

prawa / right

1035 R (LEWY)
Moduł pozycja lewa /
Left position module
W137d / W138d

1035 R (PRAWY)
Moduł pozycja prawa /
Right position module
W137d / W138d

1038 F (LEWY)
Moduł mgielne lewe /
Left fog module
W137dP / W138dP

1038 S1 (PRAWY)
Moduł stop prawy /
Right stop module
W137dP / W138dP

1038 AR (LEWY)
Moduł cofanie lewe /
Left reversing module
W137dP / W138dP

1038 2A (PRAWY)
Moduł kierunek prawy /
Right direction module
W137dP / W138dP

lampa zespolona tylna
multifunctional rear lamp
IP56 or IP68

W137 W138

Moduł LED - części zamienne / LED module - Spare Parts

W138

lewa / left

1035 R (LEWY)
Moduł pozycja lewa /
Left position module
W137d / W138d

1059 R (ŚRODKOWY)
Moduł pozycja środkowa /
Middle position module
W138d

1035 R (PRAWY)
Moduł pozycja prawa /
Right position module
W137d / W138d

1035 S1 (LEWY)
Moduł stop lewy /
Left stop module
W137dL / W138dL

1035 F (PRAWY)
Moduł mgielne prawa /
Right fog module
W137dL / W138dL

1035 2A (LEWY)
Moduł kierunek lewy /
Left direction module
W137dL / W138dL

1035 AR (PRAWY)
Moduł cofanie prawe /
Right reversing module
W137dL / W138dL

prawa / right

1035 R (LEWY)
Moduł pozycja lewa /
Left position module
W137d / W138d

1059 R (ŚRODKOWY)
Moduł pozycja środkowa /
Middle position module
W138d

1035 R (PRAWY)
Moduł pozycja prawa /
Right position module
W137d / W138d

1038 F (LEWY)
Moduł mgielne lewe /
Left fog module
W137dP / W138dP

1038 S1 (PRAWY)
Moduł stop prawy /
Right stop module
W137dP / W138dP

1038 AR (LEWY)
Moduł cofanie lewe /
Left reversing module
W137dP / W138dP

1038 2A (PRAWY)
Moduł kierunek prawy /
Right direction module
W137dP / W138dP

W137 W138

lampa zespolona tylna
multifunctional rear lamp
IP56 or IP68

Lampy dostepne w 4 wariantach połączeń i z opcją wraz z żarówkami / Available in 4 connection options and with bulbs included

przewód zwykły / round cable

200cm YLY-S

złącze TYCO / TYCO connector

Ten produkt jest dostępne również ze złączem TYCO. W przypadku takiej potrzeby proszę zaznaczyć w uwagach przy składaniu zamówienia.
This product is also available with TYCO connector. To order product with the proper connector, please remember to add the letters „TYCO" to the part number, or add a remark „TYCO connector".

złącze Schlemmer / Schlemmer connector

Ten produkt dostępny jest również ze złączem Schlemmer. Wszystkie produkty ze złączem Schlemmer oznaczone zostały literką "SCHL"w numerze katalogowym. Przy składaniu zamówienia należy pamietać, aby wybrać produkt z właściwym dla siebie wyprowadzeniem prądowym.
This product is also available with Schlemmer connector. To order product with the proper connector, please remember to add the letters „SCHL" to the part number, or add a remark „Schlemmer connector".

złącze WAŚ 7 pinowe / WAS 7pin connector

Produkt jest dostępny również ze złączem WAŚ 7 pinowym. W przypadku takiej potrzeby proszę dopisać taką uwagę przy składaniu zamówienia.
This product is also available with WAS 7pin connector. To order product with the proper connector, please remember to add the letters „WAS7" to the part number, or add a remark „WAS 7pin connector".

żarówki / bulbs

Istnieje możliwość zamówienia tego produktu wraz z żarówkami. Wszystkie nasze produkty wyposażone w żarówki posiadają w symbolu literkę „Ż" w numerze katalogowym.
There is an option of ordering this product with light bulbs included. All our products equipped with light bulbs have „Ż" letter in their part numbers.

lampa zespolona tylna
multifunctional rear lamp
IP56 or IP68

W137 W138

W44 to dodatkowe światło pozycyjne boczne
this additional side position light

W48 to światło obrysowe przednie i tylne oraz pozycyjne boczne
this front-rear clearance light and side position light

Klosze do lamp W137 i W138 /
W137 and W138 lenses

W145

lampa zespolona tylna
multifunctional rear lamp
IP66/68

Opcjonalne / Optional:

E 20

	numer katalogowy catalogue number	zdjęcie photo	przewód / złącze cable / wires / connector	źródło światła light source	strona montażu assembly side	napięcie pracy voltage	światło pozycyjne position light	światło stopu stop light	kierunkowskaz indicator	oświetlenie tablicy license plate light	szt. pcs
	1088		200cm YLY-S	LED	UNIVERSAL	12V-24V	●	●	●	●	15
	1088 O12		200cm YLY-S	LED	UNIVERSAL	12V	●	●	●	●	15
	1088 O24		200cm YLY-S	LED	UNIVERSAL	24V	●	●	●	●	15
*	**1088/1**		WAŚ 5pin	LED	UNIVERSAL	12V-24V	●	●	●	●	15
	1088/1 O12		WAŚ 5pin	LED	UNIVERSAL	12V	●	●	●	●	15
	1088/1 O24		WAŚ 5pin	LED	UNIVERSAL	24V	●	●	●	●	15
	1089		200cm YLY-S	LED	UNIVERSAL	12V-24V	●	●	●		15
	1089 O12		200cm YLY-S	LED	UNIVERSAL	12V	●	●	●		15
	1089 O24		200cm YLY-S	LED	UNIVERSAL	24V	●	●	●		15
	1089/1		WAŚ 5pin	LED	UNIVERSAL	12V-24V	●	●	●		15
	1089/1 O12		WAŚ 5pin	LED	UNIVERSAL	12V	●	●	●		15
	1089/1 O24		WAŚ 5pin	LED	UNIVERSAL	24V	●	●	●		15

lampa zespolona tylna
multifunctional rear lamp
IP66/68

W145RR

Opcjonalne / Optional:

E 20

numer katalogowy catalogue number	zdjęcie photo	przewód / złącze cable / wires / connector	źródło światła light source	strona montażu assembly side	napięcie pracy voltage	światło pozycyjne position light	światło stopu stop light	kierunkowskaz indicator	odblask reflective device	oświetlenie tablicy license plate light	szt. pcs
1603		200cm YLY-S	LED	UNIVERSAL	12V-24V	●	●	●	●	●	15
1603 012		200cm YLY-S	LED	UNIVERSAL	12V	●	●	●	●	●	15
1603 024		200cm YLY-S	LED	UNIVERSAL	24V	●	●	●	●	●	15
* **1603/1**		WAŚ 5pin	LED	UNIVERSAL	12V-24V	●	●	●	●	●	15
1603/1 012		WAŚ 5pin	LED	UNIVERSAL	12V	●	●	●	●	●	15
1603/1 024		WAŚ 5pin	LED	UNIVERSAL	24V	●	●	●	●	●	15
1604		200cm YLY-S	LED	UNIVERSAL	12V-24V	●	●	●	●		15
1604 012		200cm YLY-S	LED	UNIVERSAL	12V	●	●	●	●		15
1604 024		200cm YLY-S	LED	UNIVERSAL	24V	●	●	●	●		15
1604/1		WAŚ 5pin	LED	UNIVERSAL	12V-24V	●	●	●	●		15
1604/1 012		WAŚ 5pin	LED	UNIVERSAL	12V	●	●	●	●		15
1604/1 024		WAŚ 5pin	LED	UNIVERSAL	24V	●	●	●	●		15

W146

lampa zespolona tylna
multifunctional rear lamp
IP66/68

Opcjonalne / Optional:

E 20

	numer katalogowy catalogue number	zdjęcie photo	przewód / złącze cable / wires / connector	źródło światła light source	strona montażu assembly side	napięcie pracy voltage	światło pozycyjne position light	światło przeciwmgielne fog light	światło cofania reversing light	oświetlenie tablicy license plate light	szt. pcs
	1090		200cm YLY-S	LED	UNIVERSAL	12V-24V	●	●	●	●	15
*	**1090/I**		WAŚ 5pin	LED	UNIVERSAL	12V-24V	●	●	●	●	15
	1091		200cm YLY-S	LED	UNIVERSAL	12V-24V	●	●	●		15
*	**1091/I**		WAŚ 5pin	LED	UNIVERSAL	12V-24V	●	●	●		15

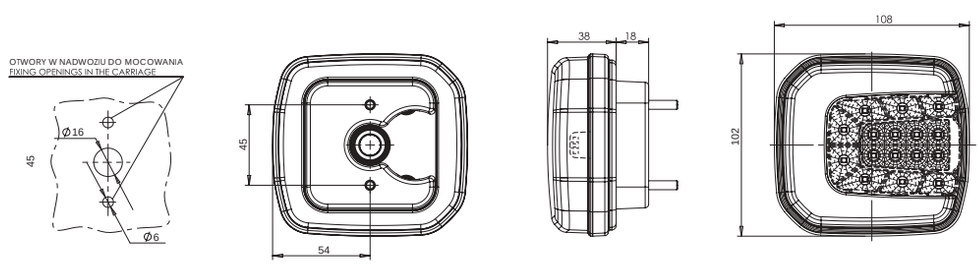

Wersja 2
Version 2

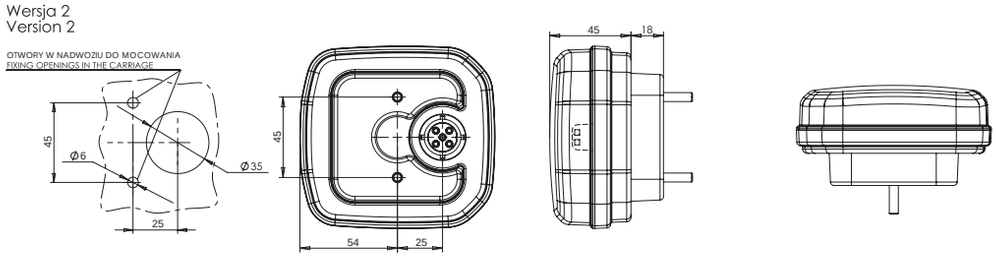

MOŻLIWE MOCOWANIE LAMP W PARACH
AVAILABLE DOUBLE MOUNTING

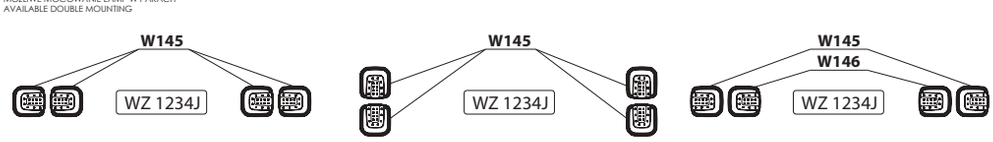

lampa zespolona tylna
multifunctional rear lamp
IP66/68

W146RR

Opcjonalne / Optional:

E 20

	numer katalogowy catalogue number	zdjęcie photo	przewód / złącze cable / wires / connector	źródło światła light source	strona montażu assembly side	napięcie pracy voltage	światło pozycyjne position light	światło przeciwmgielne fog light	światło cofania reversing light	odblask reflective device	oświetlenie tablicy license plate light	szt. pcs
	1605		200cm YLY-S	LED	UNIVERSAL	12V-24V	●	●	●	●	●	15
*	**1605/1**		WAŚ 5pin	LED	UNIVERSAL	12V-24V	●	●	●	●	●	15
	1606		200cm YLY-S	LED	UNIVERSAL	12V-24V	●	●	●	●		15
*	**1606/1**		WAŚ 5pin	LED	UNIVERSAL	12V-24V	●	●	●	●		15

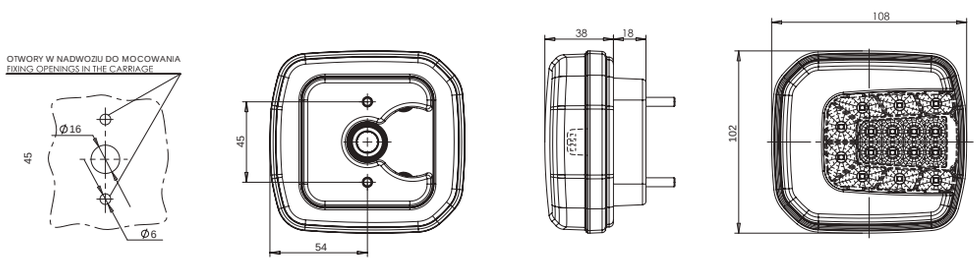

Wersja 2
Version 2

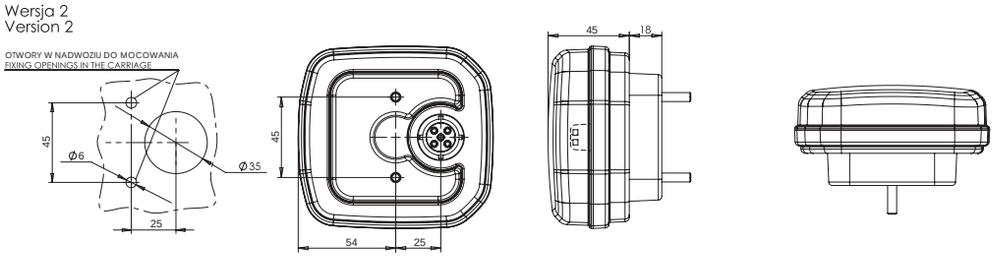

MOŻLIWE MOCOWANIE LAMP W PARACH
AVAILABLE DOUBLE MOUNTING

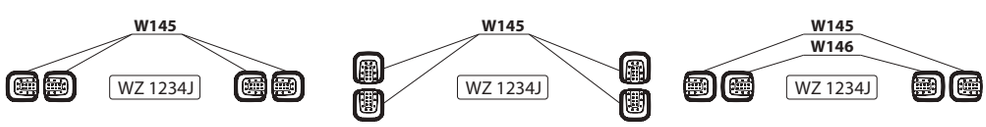

W147

lampa zespolona tylna
multifunctional rear lamp
IP66/68

LED lamp in honeycomb form

E 20

	numer katalogowy catalogue number	zdjęcie photo	przewód cable / wires	źródło światła light source	strona montażu assembly side	napięcie pracy voltage	światło cofania reversing light	światło przeciwmgielne fog light	montaż na 3 wkręty mounted on three screws	tylna obudowa ze śrubami back casing with screws	szt. pcs
	1092		200cm YLY-S	LED	UNIVERSAL	12V-24V	●	●	●		10
*	**1092/I**		200cm YLY-S	LED	UNIVERSAL	12V-24V	●	●		●	10

WERSJA 1092
VERSION 1092

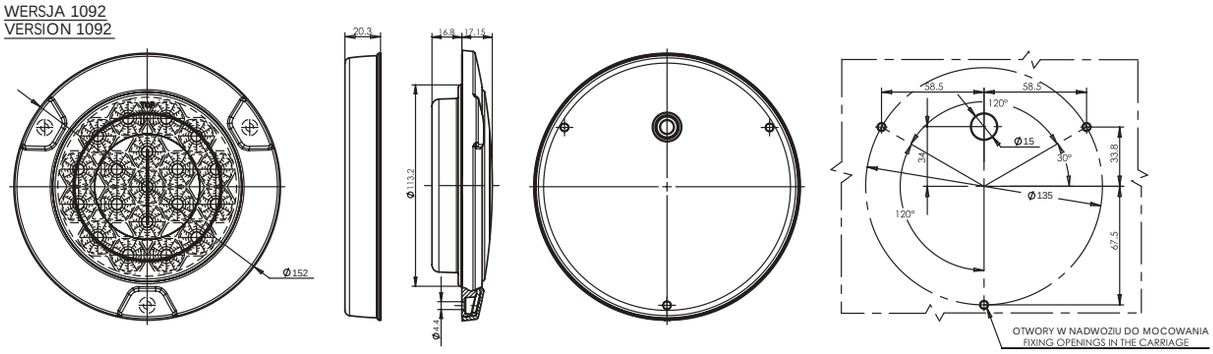

WERSJA 1092/I
VERSION 1092/I

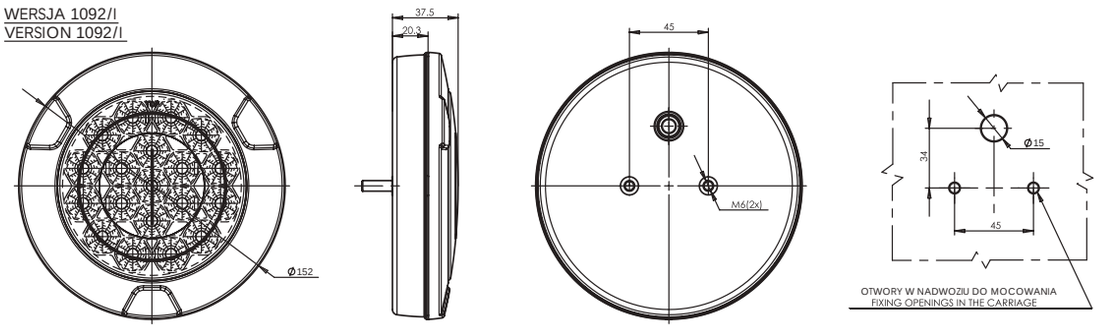

W150

lampa zespolona tylna
multifunctional rear lamp

IP66/68

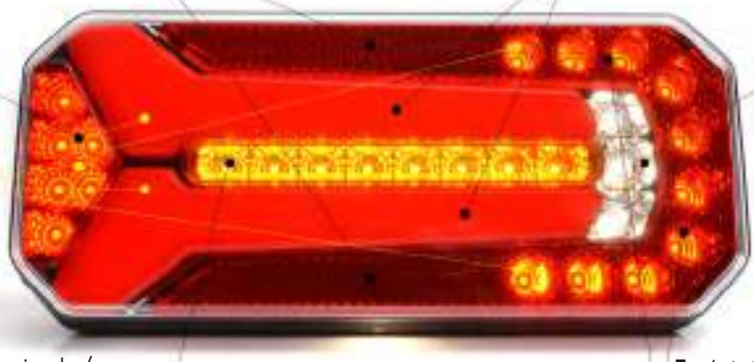

funkcje / functions	oświetlenie tablicy / license plate light	strona montażu / assembly side	przewód / cable	obciążenie / load 12V	obciążenie / load 24V	WAS5	WAS7
W150							
5 T/S/I/F/R	LPS	universal	1102 L/P	1102 L/P O12*	1102 L/P O24*	x	1102 L/P WAS7*
	LPD	lewa / left	1105 L	1105 L O12*	1105 L O24*	x	1105 L WAS7*
		prawa / right	1108 P	1108 P O12*	1108 P O24*	x	1108 P WAS7*
	brak / without	universal	1111 L/P	1111 L/P O12*	1111 L/P O24*	x	1111 L/P WAS7*
4 T/S/I/R	LPS	universal	1103 L/P*	1103 L/P O12*	1103 L/P O24*	1103 L/P WAS5*	1103 L/P WAS7*
	LPD	lewa / left	1106 L*	1106 L O12*	1106 L O24*	1106 L WAS5*	1106 L WAS7*
		prawa / right	1109 P*	1109 P O12*	1109 P O24*	1109 P WAS5*	1109 P WAS7*
	brak / without	universal	1112 L/P	1112 L/P O12*	1112 L/P O24*	1112 L/P WAS5*	1112 L/P WAS7*
4 T/S/I/F	LPS	universal	1144 L/P*	1144 L/P O12*	1144 L/P O24*	1144 L/P WAS5*	1144 L/P WAS7*
	LPD	lewa / left	1145 L*	1145 L O12*	1145 L O24*	1145 L WAS5*	1145 L WAS7*
		prawa / right	1146 P*	1146 P O12*	1146 P O24*	1146 P WAS5*	1146 P WAS7*
	brak / without	universal	1147 L/P	1147 L/P O12*	1147 L/P O24*	1147 L/P WAS5*	1147 L/P WAS7*
3 T/S/I	LPS	universal	1104 L/P*	1104 L/P O12*	1104 L/P O24*	1104 L/P WAS5*	1104 L/P WAS7*
	LPD	lewa / left	1107 L*	1107 L O12*	1107 L O24*	1107 L WAS5*	1107 L WAS7*
		prawa / right	1110 P*	1110 P O12*	1110 P O24*	1110 P WAS5*	1110 P WAS7*
	brak / without	universal	1113 L/P	1113 L/P O12*	1113 L/P O24*	1113 L/P WAS5*	1113 L/P WAS7*
W150/S2 - SMART STOP							
5 T/S/I/F/R	LPS	universal	1507 L/P	1507L/P O12	1507L/P O24	x	1507L/P WAS7
	LPD	lewa / left	1515 L	1515 L O12	1515 L O24	x	1515 L WAS7
		prawa / right	1515 P	1515 P O12	1515 P O24	x	1515 P WAS7
	brak / without	universal	1508 L/P	1508 L/P O12	1508 L/P O24	x	1508 L/P WAS7
4 T/S/I/F	LPS	universal	1511 L/P	1511 L/P O12	1511 L/P O24	1511 L/P WAS5	1511 L/P WAS7
	LPD	lewa / left	1517 L	1517 L O12	1517 L O24	1517 L WAS5	1517 L WAS7
		prawa / right	1517 P	1517 P O12	1517 P O24	1517 P WAS5	1517 P WAS7
	brak / without	universal	1512 L/P	1512 L/P O12	1512 L/P O24	1512 L/P WAS5	1512 L/P WAS7

W15ODD

lampa zespolona tylna
multifunctional rear lamp
IP66/68

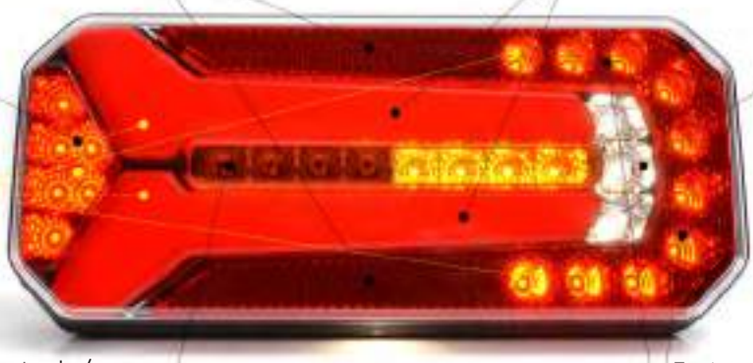

funkcje / functions	oświetlenie tablicy / license plate light	strona montażu / assembly side	przewód / cable	obciążenie / load 12V	obciążenie / load 24V	WAS5	WAS7
W15ODD							
5 T/S/I/F/R	LPS	universal	1114 DD L/P	1114 DD L/P O12*	1114 DD L/P O24*	x	1114 DD L/P WAS7*
	LPD	lewa / left	1117 DD L	1117 DD L O12*	1117 DD L O24*	x	1117 DD L WAS7*
		prawa / right	1120 DD P*	1120 DD P O12*	1120 DD P O24*	x	1120 DD P WAS7*
	brak / without	universal	1123 DD L/P	1123 DD L/P O12*	1123 DD L/P O24*	x	1123 DD L/P WAS7
4 T/S/I/R	LPS	universal	1115 DD L/P	1115 DD L/P O12*	1115 DD L/P O24*	1115 DD L/P WAS5*	1115 DD L/P WAS7*
	LPD	lewa / left	1118 DD L	1118 DD L O12*	1118 DD L O24*	1118 DD L WAS5*	1118 DD L WAS7*
		prawa / right	1121 DD P*	1121 DD P O12*	1121 DD P O24*	1121 DD P WAS5*	1121 DD P WAS7*
	brak / without	universal	1124 DD L/P	1124 DD L/P O12*	1124 DD L/P O24*	1124 DD L/P WAS5*	1124 DD L/P WAS7*
4 T/S/I/F	LPS	universal	1148 DD L/P*	1148 DD L/P O12*	1148 DD L/P O24*	1148 DD L/P WAS5*	1148 DD L/P WAS7*
	LPD	lewa / left	1149 DD L*	1149 DD L O12*	1149 DD L O24*	1149 DD L WAS5*	1149 DD L WAS7*
		prawa / right	1150 DD P*	1150 DD P O12*	1150 DD P O24*	1150 DD P WAS5*	1150 DD P WAS7*
	brak / without	universal	1151 DD L/P	1151 DD L/P O12*	1151 DD L/P O24*	1151 DD L/P WAS5*	1151 DD L/P WAS7*
3 T/S/I	LPS	universal	1116 DD L/P	1116 DD L/P O12*	1116 DD L/P O24*	1116 DD L/P WAS5*	1116 DD L/P WAS7*
	LPD	lewa / left	1119 DD L	1119 DD L O12*	1119 DD L O24*	1119 DD L WAS5*	1119 DD L WAS7*
		prawa / right	1122 DD P	1122 DD P O12*	1122 DD P O24*	1122 DD P WAS5*	1122 DD P WAS7*
	brak / without	universal	1125 DD L/P	1125 DD L/P O12*	1125 DD L/P O24*	1125 DD L/P WAS5*	1125 DD L/P WAS7*
W15ODD/S2 - SMART STOP							
5 T/S/I/F/R	LPS	universal	1519 DD L/P	1519 DD L/P O12	1519 DD L/P O24	x	1519 DD L/P WAS7
	LPD	lewa / left	1527 DD L	1527 DD L O12	1527 DD L O24	x	1527 DD L WAS7
		prawa / right	1527 DD P	1527 DD P O12	1527 DD P O24	x	1527 DD P WAS7
	brak / without	universal	1520 DD L/P	1520 DD L/P O12	1520 DD L/P O24	x	1520 DD L/P WAS7
4 T/S/I/F	LPS	universal	1523 DD L/P	1523 DD L/P O12	1523 DD L/P O24	1523 DD L/P WAS5	1523 DD L/P WAS7
	LPD	lewa / left	1529 DD L	1529 DD L O12	1529 DD L O24	1529 DD L WAS5	1529 DD L WAS7
		prawa / right	1529 DD P	1529 DD P O12	1529 DD P O24	1529 DD P WAS5	1529 DD P WAS7
	brak / without	universal	1524 DD L/P	1524 DD L/P O12	1524 DD L/P O24	1524 DD L/P WAS5	1524 DD L/P WAS7

lampa zespolona tylna
multifunctional rear lamp
IP66/68

W150DD

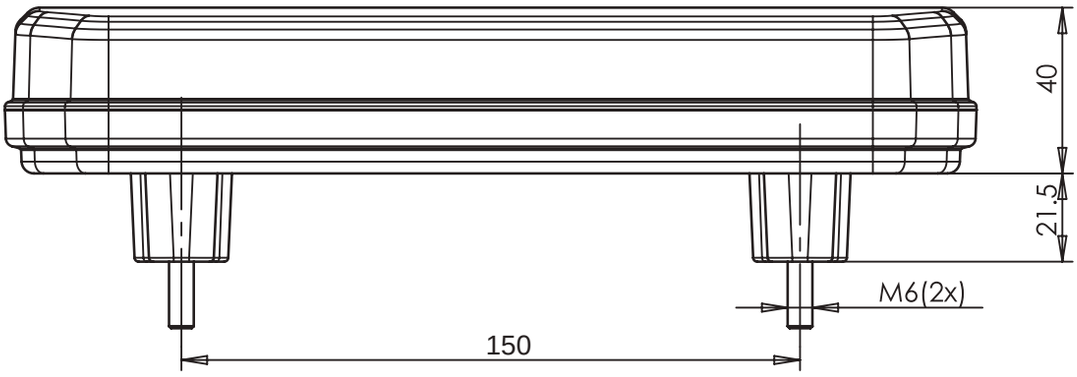

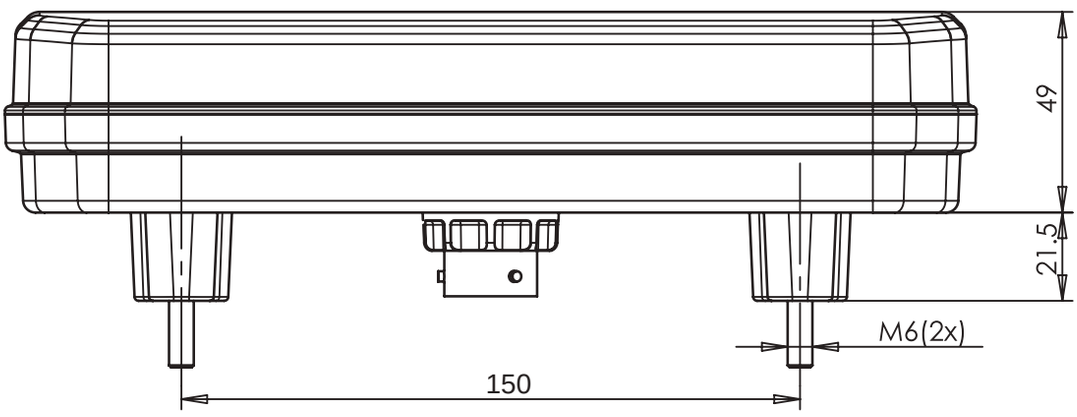

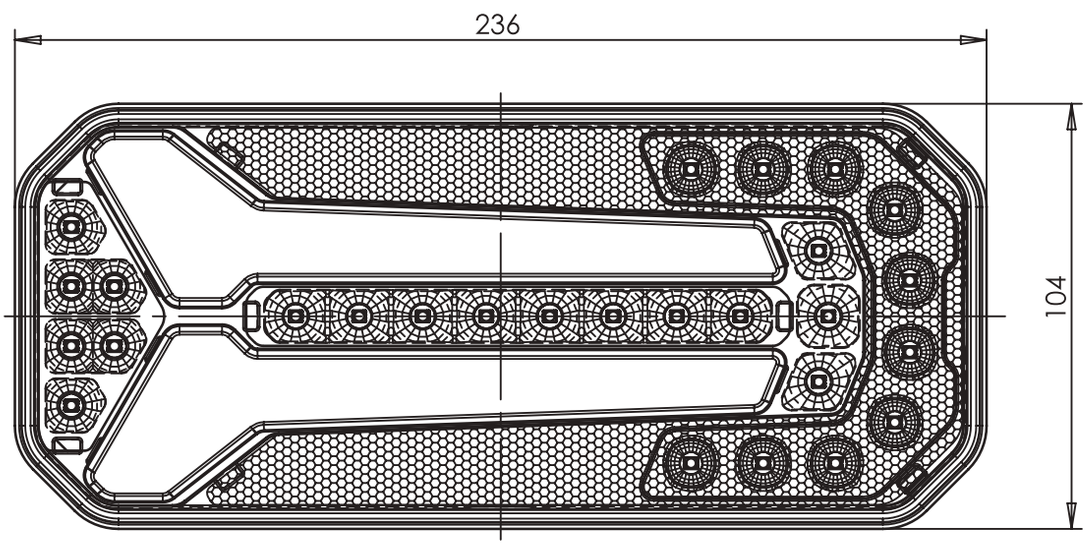

W150DD

lampa zespolona tylna
multifunctional rear lamp
IP66/68

Dane techniczne / Technical Details

homologacje / approval:	E20, R10, R7, R6, R38, R3, R4, R23
waga lampy /lamp weight:	0,62kg
klasa IP / IP class:	IP 66/68
źródło światła / light source:	LED

szt. /pcs
10

Pobór mocy / Power consumption	12V	24V
światło pozycyjne tylne / position light:	1,4W	2,9W
światło stopu / stop light:	1,4W or 3,3W	2,9W or 5,9W
światło kierunku jazdy / direction indicator light:	2,2W	4,3W
dynamiczne światło kierunku jazdy / dinamic indicator light:	2,2W	4,3W
światło cofania / reverse light:	2,2W	4,3W
światło przeciwmgielne / fog light:	1,3W	1,3W
oświetlenie tablicy / license plate light:	0,7W	1,4W

z dolnym oświetleniem tablicy /
with license plate light on the bottom

z bocznym oświetleniem tablicy /
with license plate light on the side

lampa zespolona tylna
multifunctional rear lamp
IP66/68

W150DD

Lampy dostepne w 3 wariantach połączeń i z obciążeniem kierunkowskazu / Available in 3 connection options and with load management system

przewód zwykły / round cable

5 świateł: 200cm YLY-S / 5 lights: 200cm YLY-S
4 światła: 200cm YLY-S / 4 lights: 200cm YLY-S
3 światła: 200cm YLY-S / 3 lights: 200cm YLY-S
Moduł LED: 10cm LGY-S / LED module: 10cm LGY-S

złącze WAŚ 5 pinowe / WAS 5pin connector

Produkt jest dostępny również ze złączem WAŚ 5 pinowym. W przypadku takiej potrzeby proszę dopisać taką uwagę przy składaniu zamówienia.
This product is also available with WAS 5pin connector. To order product with the proper connector, please remember to add the letters „WAS5" to the part number, or add a remark „WAS 5pin connector".

złącze WAŚ 7 pinowe / WAS 7pin connector

Produkt jest dostępny również ze złączem WAŚ 7 pinowym. W przypadku takiej potrzeby proszę dopisać taką uwagę przy składaniu zamówienia.
This product is also available with WAS 7pin connector. To order product with the proper connector, please remember to add the letters „WAS7" to the part number, or add a remark „WAS 7pin connector".

obciążenie / load

Moduł obciążenia światła kierunku jazdy 12V lub 24V jest dopinany do lampy poprzez specjalne wyprowadzenie ze złączem Superseal.
Cable in lamp for connecting extra load with 2 pin Superseal connector Extra load 12V or 24V with Superseal plug

W153DD

lampa zespolona tylna
multifunctional rear lamp
IP6K9K

Opcjonalne / Optional:

E 20

	numer katalogowy catalogue number	typ type	zdjęcie photo	przewód / złącze cable / wires / connector	źródło światła light source	strona montażu assembly side	napięcie pracy voltage	światło kierunku jazdy indicator	dynamiczne światło kierunku jazdy dynamic indicator	światło stopu stop light	światło pozycyjne position light	obciążenie kierunkowskazu indicator ballast	szt. pcs
	1128	W153		200cm YLY-S	LED	UNIVERSAL	12V-24V	●		●	●		10
*	**1128 WAS**	W153		WAŚ 5pin	LED	UNIVERSAL	12V-24V	●		●	●		10
*	**1128 O12**	W153		200cm YLY-S	LED	UNIVERSAL	12V	●		●	●	●	6
*	**1128 O24**	W153		200cm YLY-S	LED	UNIVERSAL	24V	●		●	●	●	6
	1129DD	W153DD		200cm YLY-S	LED	UNIVERSAL	12V-24V		●	●	●		10
	1129 DD WAS	W153DD		WAŚ 5pin	LED	UNIVERSAL	12V-24V		●	●	●		10
*	**1129 DD O12**	W153DD		200cm YLY-S	LED	UNIVERSAL	12V		●	●	●	●	6
*	**1129 DD O24**	W153DD		200cm YLY-S	LED	UNIVERSAL	24V		●	●	●	●	6

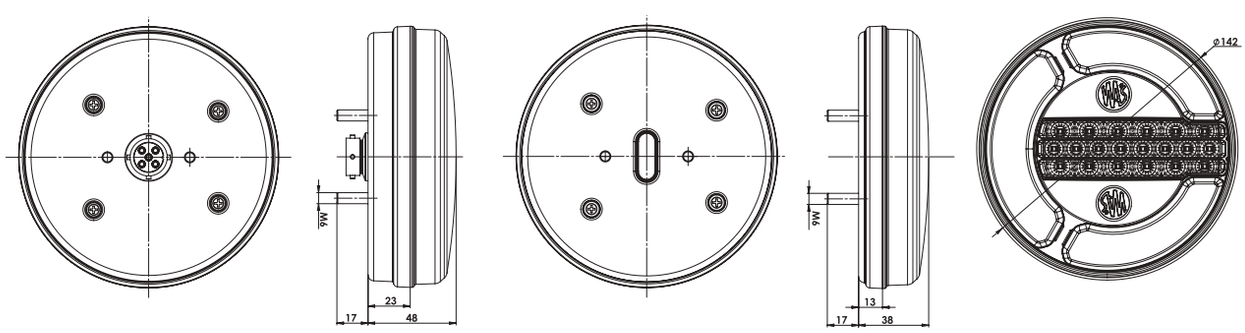

lampa zespolona tylna
multifunctional rear lamp
IP6K9K

W154

Opcjonalne / Optional:

E 20

	numer katalogowy catalogue number	indeks produktu product index	zdjęcie photo	przewód / złącze cable / wires / connector	źródło światła light source	strona montażu assembly side	napięcie pracy voltage	światło przeciwmgielne 2 diody fog light 2 diodes	światło przeciwmgielne 12 diód fog light 12 diodes	światło cofania reversing light	światło pozycyjne position light	szt. pcs
	1130 2F	W154		200cm YLY-5	LED	UNIVERSAL	12V-24V	●		●	●	10
*	**1130 2F WAS**	W154		WAŚ 5pin	LED	UNIVERSAL	12V-24V	●		●	●	10
	1130 12F	W154/12		200cm YLY-5	LED	UNIVERSAL	12V-24V		●	●	●	10
*	**1130 12F WAS**	W154/12		WAŚ 5pin	LED	UNIVERSAL	12V-24V		●	●	●	10

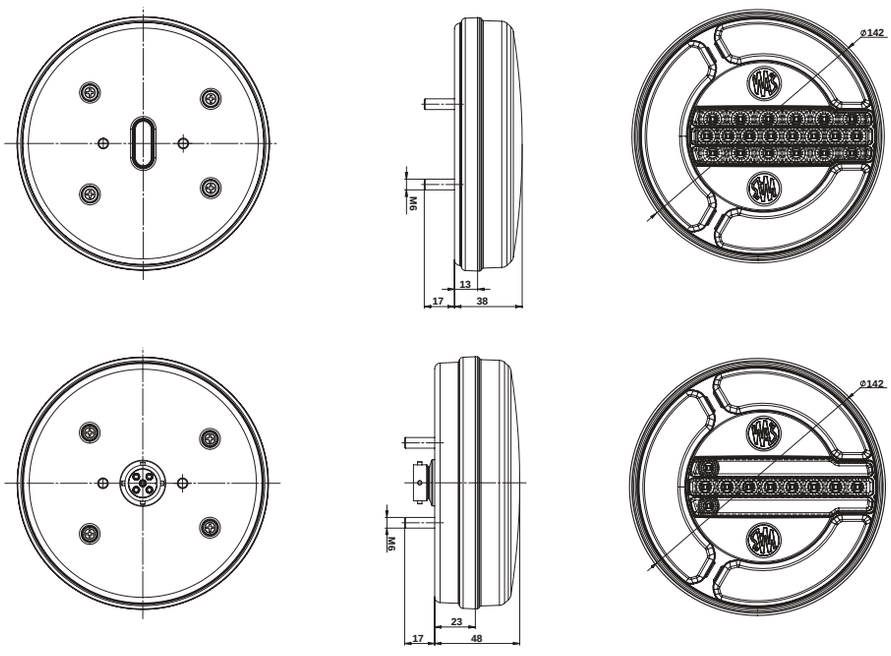

more on: **www.was.eu**

W155

lampa zespolona tylna
multifunctional rear lamp
IP66/68

LED lamp in honeycomb form

E 20

numer katalogowy catalogue number	zdjęcie photo	przewód cable / wires	źródło światła light source	strona montażu assembly side	napięcie pracy voltage	światło stopu stop light	światło pozycyjne position light	montaż na 3 wkręty mounted on three screws	tylna obudowa ze śrubami back casing with screws	szt. pcs
1131		200cm YLY-S	LED	UNIVERSAL	12V-24V	●	●	●		10
1131/I		200cm YLY-S	LED	UNIVERSAL	12V-24V	●	●		●	10

WERSJA 1131
VERSION 1131

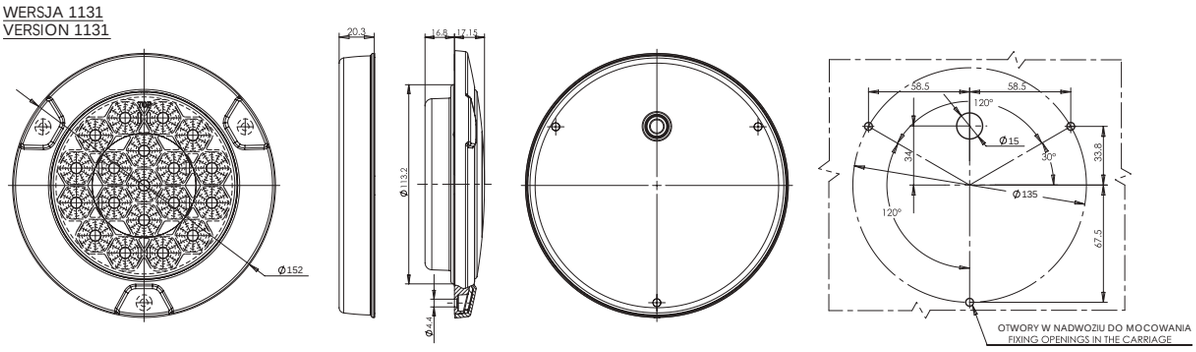

WERSJA 1131/I
VERSION 1131/I

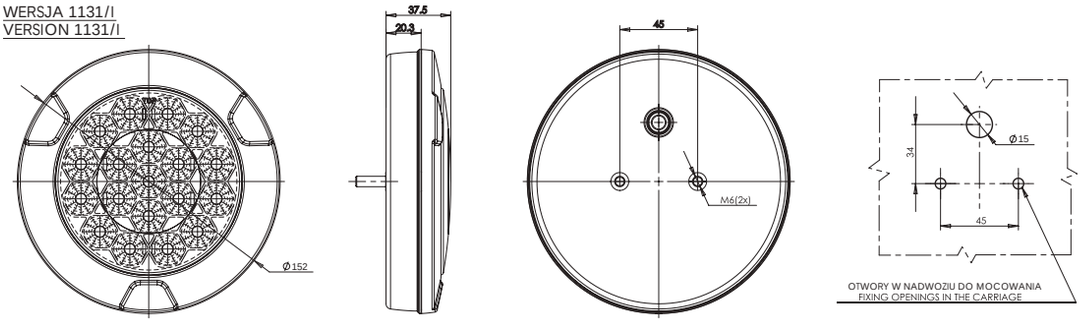

lampa zespolona tylna
multifunctional rear lamp
IP56 or IP68

W17ODD

W17O & W17ODD

funkcje / functions	napięcie i opcje / voltage and options	stopień ochrony / protection	W17O		W17ODD	
			lewa / left	prawa / right	lewa / left	prawa / right
			klosz 1178KL / 1178KL spare lens	klosz 1181KL / 1181KL spare lens	klosz 1184KL / 1184KL spare lens	klosz 1187KL / 1187KL spare lens
5 T/S/I/F/R	12V|24V	Standard	1178	1181	1184 DD	1187 DD
		IP68	1178/IP68	1181/IP68	1184 DD/IP68	1187 DD/IP68
	12V + obciążenie / dummy load	Standard	1178 O12	1181 O12	1184 DD O12	1187 DD O12
		IP68	1178 O12/IP68	1181 O12/IP68	1184 DD O12/IP68	1187 DD O12/IP68
	24V + obciążenie / dummy load	Standard	1178 O24	1181 O24	1184 DD O24	1187 DD O24
		IP68	1178 O24/IP68	1181 O24/IP68	1184 DD O24/IP68	1187 DD O24/IP68
5 T/S/I/F/R + lampa pozycyjna W44 / side marker W44 type	12V|24V	Standard	1179	1182	1185 DD	1188 DD
		IP68	1179/IP68	1182/IP68	1185 DD/IP68	1188 DD/IP68
	12V + obciążenie / dummy load	Standard	1179 O12	1182 O12	1185 DD O12	1188 DD O12
		IP68	1179 O12/IP68	1182 O12/IP68	1185 DD O12/IP68	1188 DD O12/IP68
	24V + obciążenie / dummy load	Standard	1179 O24	1182 O24	1185 DD O24	1188 DD O24
		IP68	1179 O24/IP68	1182 O24/IP68	1185 DD O24/IP68	1188 DD O24/IP68
5 T/S/I/F/R + lampa pozycyjna W48 / flexible rubber arm W48 type	12V|24V	Standard	1180	1183	1186 DD	1189 DD
		IP68	1180/IP68	1183/IP68	1186 DD/IP68	1189 DD/IP68
	12V + obciążenie / dummy load	Standard	1180 O12	1183 O12	1186 DD O12	1189 DD O12
		IP68	1180 O12/IP68	1183 O12/IP68	1186 DD O12/IP68	1189 DD O12/IP68
	24V + obciążenie / dummy load	Standard	1180 O24	1183 O24	1186 DD O24	1189 DD O24
		IP68	1180 O24/IP68	1183 O24/IP68	1186 DD O24/IP68	1189 DD O24/IP68

W170DD

lampa zespolona tylna
multifunctional rear lamp
IP56 or IP68

Dane techniczne / Technical Details

homologacje / approval:	E20, R10, R23, R7, R6, R38, R3, R4, R91
waga lampy / lamp weight:	1,47kg
waga lampy z W44 / lamp weight with W44:	1,54kg
waga lampy z W48 / lamp weight with W48:	1,67kg
klasa IP / IP class:	IP 56 or IP 68

szt. /pcs
4
5 z / with W48

Pobór mocy / Power consumption	12V	24V
światło pozycyjne tylne / position light:	1,44W	2,88W
światło stopu / stop light:	2,64W	2,64W
światło kierunku jazdy / direction indicator light:	15,6W	15,6W
światło dynamiczne kierunku jazdy / dynamic indicator light:	15,4W	15,4W
światło cofania / reverse light:	8,2W	8,2W
światło przeciwmgielne / fog light:	0,96W	0,96W

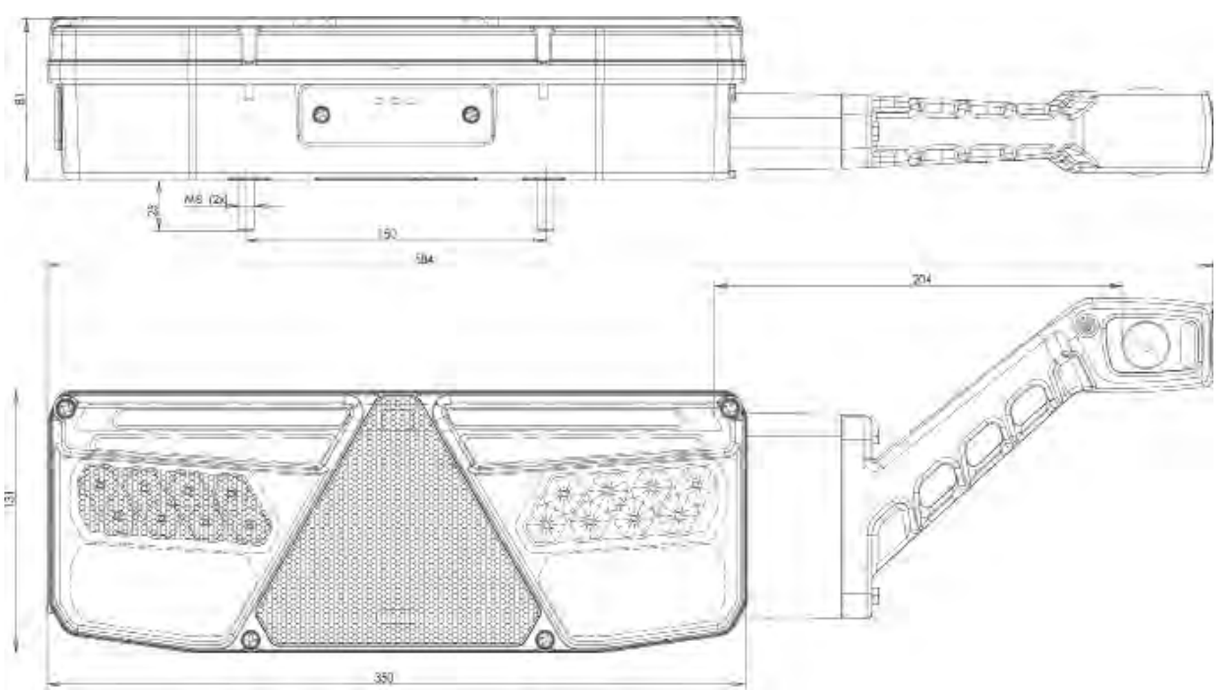

lampa zespolona tylna
multifunctional rear lamp
IP56 or IP68

W171DD

W171 & W171DD

funkcje / functions	napięcie i opcje / voltage and options	stopień ochrony / protection	W171		W171DD	
			lewa / left	prawa / right	lewa / left	prawa / right
			klosz 1190KL / 1190KL spare lens	klosz 1193KL / 1193KL spare lens	klosz 1196KL / 1196KL spare lens	klosz 1199KL / 1199KL spare lens
5 T/S/I/F/R	12V|24V	Standard	1190	1193	1196 DD	1199 DD
		IP68	1190/IP68	1193/IP68	1196 DD/IP68	1199 DD/IP68
	12V + obciążenie / dummy load	Standard	1190 O12	1193 O12	1196 DD O12	1199 DD O12
		IP68	1190 O12/IP68	1193 O12/IP68	1196 DD O12/IP68	1199 DD O12/IP68
	24V + obciążenie / dummy load	Standard	1190 O24	1193 O24	1196 DD O24	1199 DD O24
		IP68	1190 O24/IP68	1193 O24/IP68	1196 DD O24/IP68	1199 DD O24/IP68
5 T/S/I/F/R + lampa pozycyjna W44 / side marker W44 type	12V|24V	Standard	1191	1194	1197 DD	1200 DD
		IP68	1191/IP68	1194/IP68	1197 DD/IP68	1200 DD/IP68
	12V + obciążenie / dummy load	Standard	1191 O12	1194 O12	1197 DD O12	1200 DD O12
		IP68	1191 O12/IP68	1194 O12/IP68	1197 DD O12/IP68	1200 DD O12/IP68
	24V + obciążenie / dummy load	Standard	1191 O24	1194 O24	1197 DD O24	1200 DD O24
		IP68	1191 O24/IP68	1194 O24/IP68	1197 DD O24/IP68	1200 DD O24/IP68
5 T/S/I/F/R + lampa pozycyjna W48 / flexible rubber arm W48 type	12V|24V	Standard	1192	1195	1198 DD	1201 DD
		IP68	1192/IP68	1195/IP68	1198 DD/IP68	1201 DD/IP68
	12V + obciążenie / dummy load	Standard	1192 O12	1195 O12	1198 DD O12	1201 DD O12
		IP68	1192 O12/IP68	1195 O12/IP68	1198 DD O12/IP68	1201 DD O12/IP68
	24V + obciążenie / dummy load	Standard	1192 O24	1195 O24	1198 DD O24	1201 DD O24
		IP68	1192 O24/IP68	1195 O24/IP68	1198 DD O24/IP68	1201 DD O24/IP68

W171DD

lampa zespolona tylna
multifunctional rear lamp
IP56 or IP68

Dane techniczne / Technical Details

		szt. /pcs
homologacje / approval:	E20, R10, R23, R7, R6, R38, R3, R4, R91	4
waga lampy / lamp weight:	1,47kg	5 z / with W48
waga lampy z W44 / lamp weight with W44:	1,54kg	
waga lampy z W48 / lamp weight with W48:	1,67kg	
klasa IP / IP class:	IP 56 or IP 68	

Pobór mocy / Power consumption	12V	24V
światło pozycyjne tylne / position light:	1,44W	2,88W
światło stopu / stop light:	2,64W	2,64W
światło kierunku jazdy / direction indicator light:	15,6W	15,6W
światło dynamiczne kierunku jazdy / dynamic indicator light:	15,4W	15,4W
światło cofania / reverse light:	8,2W	8,2W
światło przeciwmgielne / fog light:	0,96W	0,96W

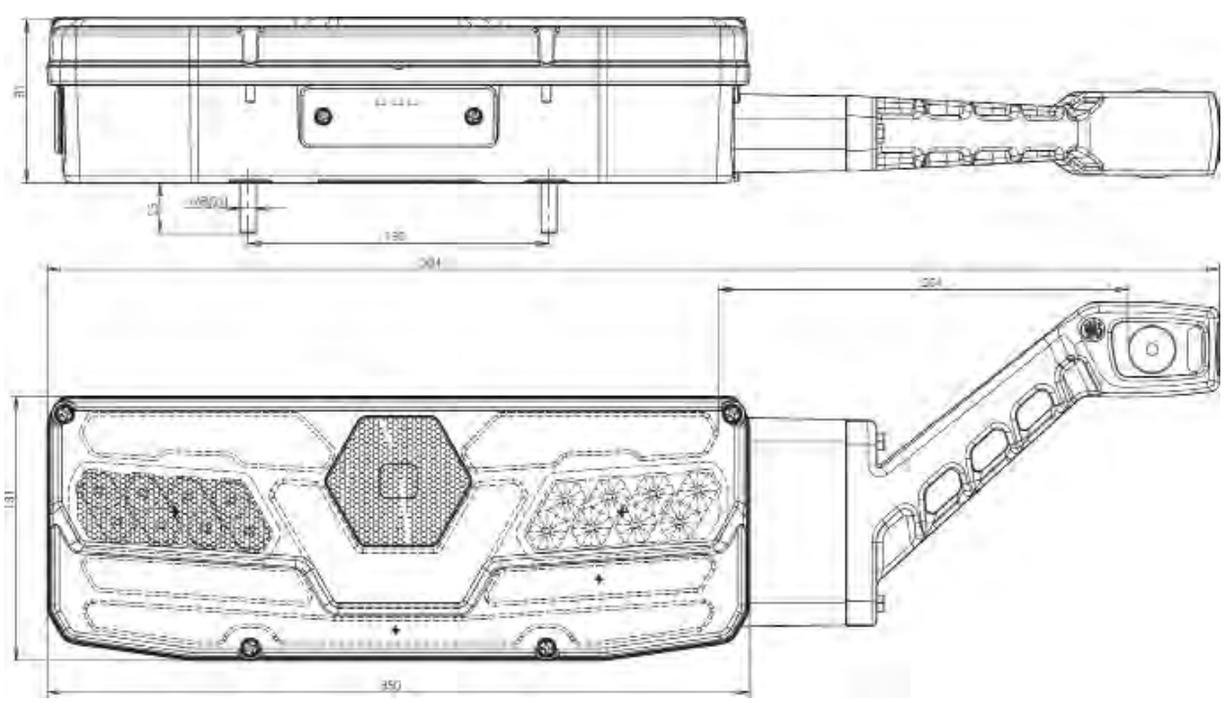

lampa zespolona tylna
multifunctional rear lamp
IP56 or IP68

W170DD W171DD

Uwagi

1. Podstawowa seria lamp W170DD nie posiada oświetlenia tablicy rejestracyjnej. Istnieje możliwość zamówienia lampy w wersji z dolnym oświetleniem tablicy rejestracyjnej. Proszę pamiętać o tym przy składaniu zamówienia u swojego handlowca.
2. Wszystkie lampy z serii W171 i W171DD posiadają w standardzie oświetlenie tablicy rejestracyjnej umieszczoną w dolnej części obudowy. Dostępne są również wersje bez tego światła. Proszę pamiętać o tym przy składaniu zamówienia u swojego handlowca.

- Wszystkie lampy mają 5 funkcji świetlnych: pozycja, stop, kierunkowskaz, przeciwgielne, cofania
- Standardowa wersja lampy posiada 2 metrowy przewód
- Istnieje możliwość zamówienia zapasowych kloszy i modułów LED
- Wersje z wbudowanymi złączami są dostępne w następujących konfiguracjach:
  - o rodzaj: 7-pinowy TYCO, 8-pinowy Schlemmer, 7-pinowy WAŚ
  - o umiejscowienie: z tyłu lub z boku obudowy
- Stopień ochrony IP:
  - o Standard - moduły LED mają stopień ochrony IP68 i są wymienne. Złącza modułów LED nie są całkowicie uszczelnione, co ułatwia dostęp.
  - o IP68 - moduły LED mają stopień ochrony IP68 i nie można ich wymieniać. Złącza modułów LED są w pełni uszczelnione.

Remarks

1. The standard version of the W170DD lamp series do not have license plate lights. Versions with license plate lights located at the bottom of the housing are available upon request only. Please request an order number from our team.
2. All of the left W171 and W171DD lamp series have a license plate light located at the bottom of housing as standard. Versions without this light are available. Please request an order number from our team.

- All lamps have 5 functions: tail, brake, indicator, fog, reverse
- The catalogue version has a 2 meter long open ended cable
- Spare lenses and LED modules are available
- Versions with built-in connectors are available in following configurations:
  - o 3 types: 7 pole AMP, 8 Pole Schlemmer, 7 Pole WAS
  - o Location: on the reverse or side of the housing
- Protection:
  - o Standard - LED modules are IP68 rated and replaceable. Connectors of LED modules are not completely sealed allowing easier access.
  - o IP68 - LED modules are IP68 rated and not exchangeable. Connectors of LED modules are fully sealed.

bez dolnego oświetlenia tablicy /
without license plate light on the bottom

z dolnym oświetleniem tablicy /
with license plate light on the bottom

W170

lampa zespolona tylna
multifunctional rear lamp
IP56 or IP68

Moduł LED - części zamienne / LED module - Spare Parts

W170

lewa / left

prawa / right

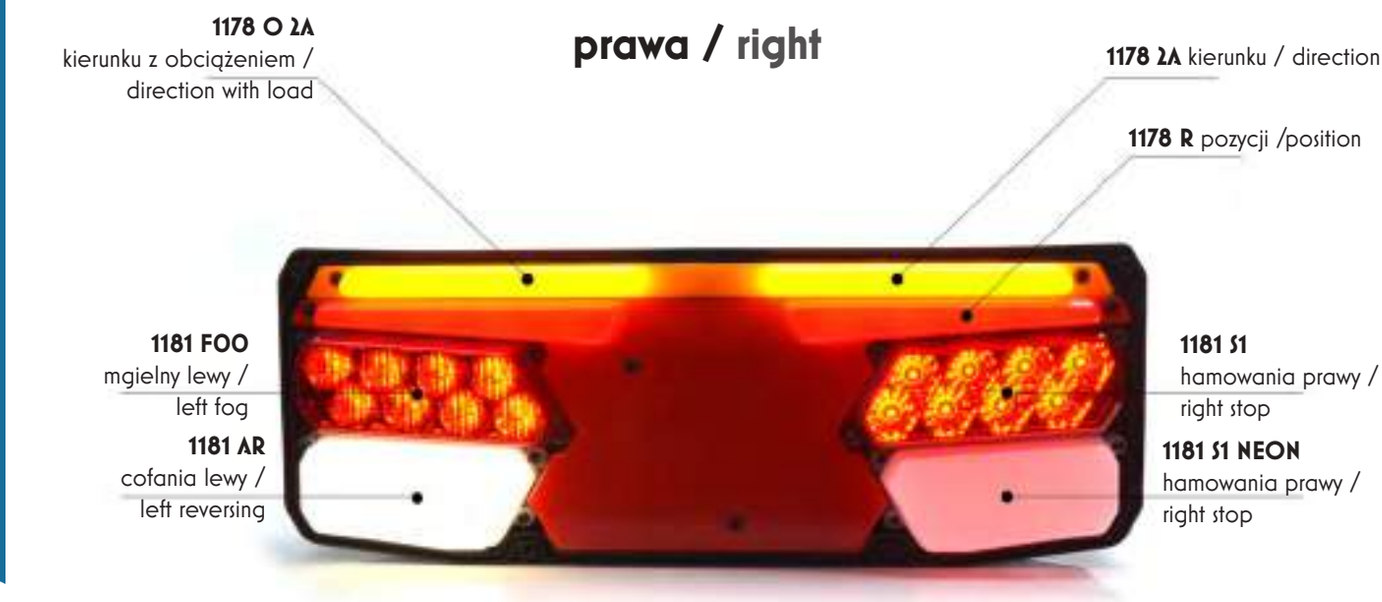

lampa zespolona tylna
multifunctional rear lamp
IP56 or IP68

W170DD

Moduł LED - części zamienne / LED module - Spare Parts

W170DD

lewa / left

1184 DD O 2A
kierunku lewego z obciążeniem /
left direction with load

1184 DD 2A
kierunku lewego /
left dynamic direction

1178 R pozycji /position

1178 S1
hamowania lewy /
left stop

1178 S1 NEON
hamowania lewy NEON /
left stop

1178 FOO
mgielny prawy /
right fog

1178 AR
cofania prawy /
right reversing

prawa / right

1187 DD O 2A
kierunku prawego z obciążeniem /
righ direction with load

1187 DD 2A
kierunku prawego /
right dynamic direction

1178 R pozycji /position

1181 FOO
mgielny lewy /
left fog

1181 AR
cofania lewy /
left reversing

1181 S1
hamowania prawy /
right stop

1181 S1 NEON
hamowania prawy /
right stop

W171

lampa zespolona tylna
multifunctional rear lamp
IP56 or IP68

Moduł LED - części zamienne / LED module - Spare Parts

W171

lewa / left

prawa / right

lampa zespolona tylna
multifunctional rear lamp
IP56 or IP68

W171DD

Moduł LED - części zamienne / LED module - Spare Parts

W171DD

lewa / left

prawa / right

W170DD W171DD

lampa zespolona tylna
multifunctional rear lamp
IP56 or IP68

Lampy dostepne w 4 wariantach połączeń i z obciążeniem kierunkowskazu / Available in 4 connection options and with load management system

przewód zwykły / round cable

200cm YLY-S

złącze TYCO / TYCO connector

Ten produkt jest dostępne również ze złączem TYCO. W przypadku takiej potrzeby proszę zaznaczyć w uwagach przy składaniu zamówienia.
This product is also available with TYCO connector. To order product with the proper connector, please remember to add the letters „TYCO" to the part number, or add a remark „TYCO connector".

złącze Schlemmer / Schlemmer connector

Ten produkt dostępny jest również ze złączem Schlemmer. Wszystkie produkty ze złączem Schlemmer oznaczone zostały literką "SCHL"w numerze katalogowym. Przy składaniu zamówienia należy pamietać, aby wybrać produkt z właściwym dla siebie wyprowadzeniem prądowym.
This product is also available with Schlemmer connector. To order product with the proper connector, please remember to add the letters „SCHL" to the part number, or add a remark „Schlemmer connector".

złącze WAŚ 7 pinowe / WAS 7pin connector

Produkt jest dostępny również ze złączem WAŚ 7 pinowym. W przypadku takiej potrzeby proszę dopisać taką uwagę przy składaniu zamówienia.
This product is also available with WAS 7pin connector. To order product with the proper connector, please remember to add the letters „WAS7" to the part number, or add a remark „WAS 7pin connector".

obciążenie / dummy load

Wbudowane „obciążenie" dla kierunkowskazu i funkcji hamowania.
Built in „dummy load" for direction indicator and brake functions.

lampa zespolona tylna
multifunctional rear lamp
IP56 or IP68

W170DD W171DD

W44 to dodatkowe światło pozycyjne boczne
this additional side position light

W48 to światło obrysowe przednie i tylne oraz pozycyjne boczne
this front-rear clearance light and side position light

Klosze do lamp W170 i W171 /
W170 and W171 lenses

W179

lampa zespolona tylna
multifunctional rear lamp
IP66/68

E 20

numer katalogowy catalogue number	zdjęcie photo	przewód cable / wires	źródło światła light source	strona montażu assembly side	napięcie pracy voltage	światło stopu stop light	światło pozycyjne position light	odblask reflecting device	szt. pcs
1251		22cm YLY-S	LED	UNIVERSAL	12V | 24V	●	●	●	50

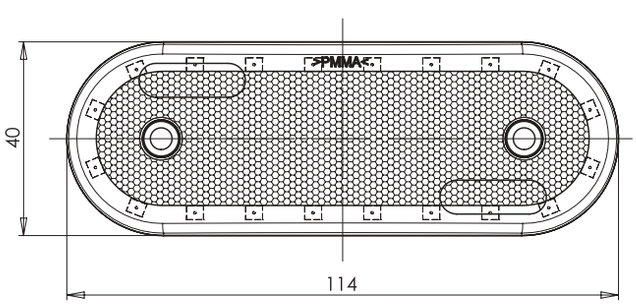

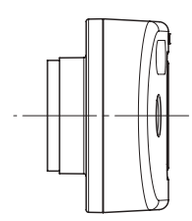

LAMPA W POŁOŻENIU PIONOWYM
THE LAMP IN A VERTICALL POSITION

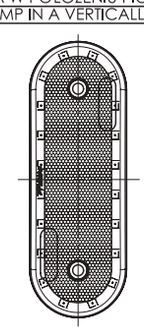

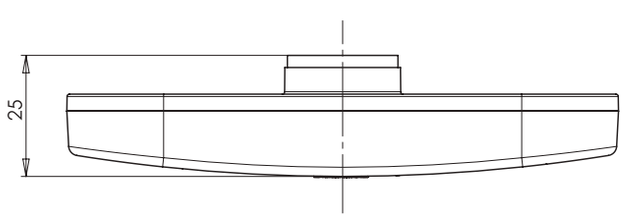

WERSJA MOCOWANIA I
MOUNTING VERSION I

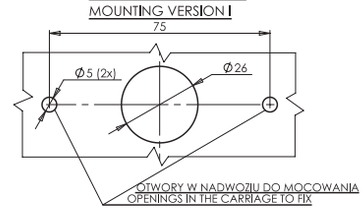

lampa zespolona tylna
multifunctional rear lamp
IP 66/68

W184

W184

DO NACZEP I PRZYCZEP / FOR TRAILERS AND SEMI-TRAILERS

funkcje / functions	napięcie i opcje / voltage and options	strona montażu / assembly side	W184 przewód / cable	TYCO	Schlemmer	WAS7
5 T/S/I/F/R	12V/24	lewa / left	1266 L	1266 L TYCO	1266 L SCHL	1266 L WAS7
		prawa / right	1268 P	1268 P TYCO	1268 P SCHL	1268 P WAS7
	12V + obciązenie / load	lewa / left	1266 L O12	x	x	x
		prawa / right	1268 P O12	x	x	x
	24V + obciązenie / load	lewa / left	1266 L O24	x	x	x
		prawa / right	1268 P O24	x	x	x
5 T/S/I/F/R + światło pozycyjne boczne / side marker	12V/24	lewa / left	1267 L	1267 L TYCO	1267 L SCHL	1267 L WAS7
		prawa / right	1269 P	1269 P TYCO	1269 P SCHL	1269 P WAS7
	12V + obciązenie / load	lewa / left	1267 L O12	x	x	x
		prawa / right	1269 P O12	x	x	x
	24V + obciązenie / load	lewa / left	1267 L O24	x	x	x
		prawa / right	1269 P O24	x	x	x
5 T/S/I/F/R + LPS	12V/24	lewa / left	1270 L	1270 L TYCO	1270 L SCHL	1270 L WAS7
		prawa / right	1272 P	1272 P TYCO	1272 P SCHL	1272 P WAS7
	12V + obciązenie / load	lewa / left	1270 L O12	x	x	x
		prawa / right	1272 P O12	x	x	x
	24V + obciązenie / load	lewa / left	1270 L O24	x	x	x
		prawa / right	1272 P O24	x	x	x
5 T/S/I/F/R + światło pozycyjne boczne / side marker + LPS	12V/24	lewa / left	1271 L	1271 L TYCO	1271 L SCHL	1271 L WAS7
		prawa / right	1273 P	1273 P TYCO	1273 P SCHL	1273 P WAS7
	12V + obciązenie / load	lewa / left	1271 L O12	x	x	x
		prawa / right	1273 P O12	x	x	x
	24V + obciązenie / load	lewa / left	1271 L O24	x	x	x
		prawa / right	1273 P O24	x	x	x

W184 S2

lampa zespolona tylna
multifunctional rear lamp
IP 66/68

W184 S2

DO NACZEP I PRZYCZEP / FOR TRAILERS AND SEMI-TRAILERS

funkcje / functions	napięcie i opcje / voltage and options	strona montażu / assembly side	W184DD S2			
			przewód / cable	TYCO	Schlemmer	WAS7
5 T/S/I/F/R	12V/24	lewa / left	1643 L	1643 L TYCO	1643 L SCHL	1643 L WAS7
		prawa / right	1643 P	1643 P TYCO	1643 P SCHL	1643 P WAS7
	12V + obciązenie / load	lewa / left	1643 L O12	x	x	x
		prawa / right	1643 P O12	x	x	x
	24V + obciązenie / load	lewa / left	1643 L O24	x	x	x
		prawa / right	1643 P O24	x	x	x
5 T/S/I/F/R + światło pozycyjne boczne / side marker	12V/24	lewa / left	1644 L	1644 L TYCO	1644 L SCHL	1644 L WAS7
		prawa / right	1644 P	1644 P TYCO	1644 P SCHL	1644 P WAS7
	12V + obciązenie / load	lewa / left	1644 L O12	x	x	x
		prawa / right	1644 P O12	x	x	x
	24V + obciązenie / load	lewa / left	1644 L O24	x	x	x
		prawa / right	1644 P O24	x	x	x
5 T/S/I/F/R + LPS	12V/24	lewa / left	1645 L	1645 L TYCO	1645 L SCHL	1645 L WAS7
		prawa / right	1645 P	1645 P TYCO	1645 P SCHL	1645 P WAS7
	12V + obciązenie / load	lewa / left	1645 L O12	x	x	x
		prawa / right	1645 P O12	x	x	x
	24V + obciązenie / load	lewa / left	1645 L O24	x	x	x
		prawa / right	1645 P O24	x	x	x
5 T/S/I/F/R + światło pozycyjne boczne / side marker + LPS	12V/24	lewa / left	1646 L	1646 L TYCO	1646 L SCHL	1646 L WAS7
		prawa / right	1646 P	1646 P TYCO	1646 P SCHL	1646 P WAS7
	12V + obciązenie / load	lewa / left	1646 L O12	x	x	x
		prawa / right	1646 P O12	x	x	x
	24V + obciązenie / load	lewa / left	1646 L O24	x	x	x
		prawa / right	1646 P O24	x	x	x

lampa zespolona tylna
multifunctional rear lamp
IP 66/68

W184DD

W184DD

DO NACZEP I PRZYCZEP / FOR TRAILERS AND SEMI-TRAILERS

funkcje / functions	napięcie i opcje / voltage and options	strona montażu / assembly side	W184DD			
			przewód / cable	TYCO	Schlemmer	WAS7
5 T/S/I/F/R	12V/24	lewa / left	1278 DD L	1278 DD L TYCO	1278 DD L SCHL	1278 DD L WAS7
		prawa / right	1280 DD P	1280 DD P TYCO	1280 DD P SCHL	1280 DD P WAS7
	12V + obciązenie / load	lewa / left	1278 DD L O12	x	x	x
		prawa / right	1280 DD P O12	x	x	x
	24V + obciązenie / load	lewa / left	1278 DD L O24	x	x	x
		prawa / right	1280 DD P O24	x	x	x
5 T/S/I/F/R + światło pozycyjne boczne / side marker	12V/24	lewa / left	1279 DD L	1279 DD L TYCO	1279 DD L SCHL	1279 DD L WAS7
		prawa / right	1281 DD P	1281 DD P TYCO	1281 DD P SCHL	1281 DD P WAS7
	12V + obciązenie / load	lewa / left	1279 DD L O12	x	x	x
		prawa / right	1281 DD P O12	x	x	x
	24V + obciązenie / load	lewa / left	1279 DD L O24	x	x	x
		prawa / right	1281 DD P O24	x	x	x
5 T/S/I/F/R + LPS	12V/24	lewa / left	1282 DD L	1282 DD L TYCO	1282 DD L SCHL	1282 DD L WAS7
		prawa / right	1284 DD P	1284 DD P TYCO	1284 DD P SCHL	1284 DD P WAS7
	12V + obciązenie / load	lewa / left	1282 DD L O12	x	x	x
		prawa / right	1284 DD P O12	x	x	x
	24V + obciązenie / load	lewa / left	1282 DD L O24	x	x	x
		prawa / right	1284 DD P O24	x	x	x
5 T/S/I/F/R + światło pozycyjne boczne / side marker + LPS	12V/24	lewa / left	1283 DD L	1283 DD L TYCO	1283 DD L SCHL	1283 DD L WAS7
		prawa / right	1285 DD P	1285 DD P TYCO	1285 DD P SCHL	1285 DD P WAS7
	12V + obciązenie / load	lewa / left	1283 DD L O12	x	x	x
		prawa / right	1285 DD P O12	x	x	x
	24V + obciązenie / load	lewa / left	1283 DD L O24	x	x	x
		prawa / right	1285 DD P O24	x	x	x

W184DD S2

lampa zespolona tylna
multifunctional rear lamp
IP 66/68

W184DD S2

DO NACZEP I PRZYCZEP / FOR TRAILERS AND SEMI-TRAILERS

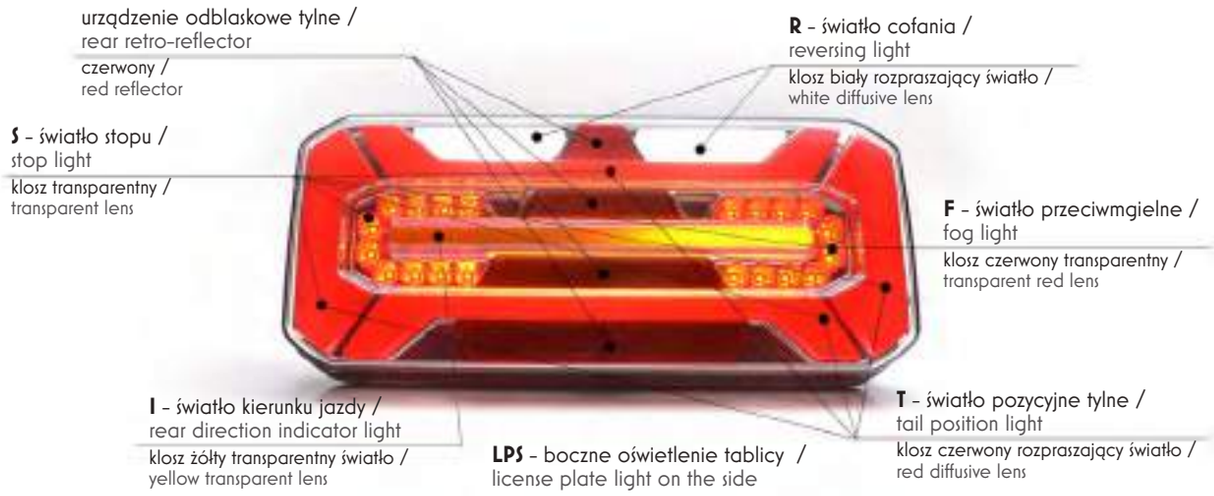

funkcje / functions	napięcie i opcje / voltage and options	strona montażu / assembly side	W184DD			
			przewód / cable	TYCO	Schlemmer	WAS7
5 T/S/I/F/R	12V/24	lewa / left	1647 DD L	1647 DD L TYCO	1647 DD L SCHL	1647 DD L WAS7
		prawa / right	1647 DD P	1647 DD P TYCO	1647 DD P SCHL	1647 DD P WAS7
	12V + obciązenie / load	lewa / left	1647 DD L O12	x	x	x
		prawa / right	1647 DD P O12	x	x	x
	24V + obciązenie / load	lewa / left	1647 DD L O24	x	x	x
		prawa / right	1647 DD P O24	x	x	x
5 T/S/I/F/R + światło pozycyjne boczne / side marker	12V/24	lewa / left	1648 DD L	1648 DD L TYCO	1648 DD L SCHL	1648 DD L WAS7
		prawa / right	1648 DD P	1648 DD P TYCO	1648 DD P SCHL	1648 DD P WAS7
	12V + obciązenie / load	lewa / left	1648 DD L O12	x	x	x
		prawa / right	1648 DD P O12	x	x	x
	24V + obciązenie / load	lewa / left	1648 DD L O24	x	x	x
		prawa / right	1648 DD P O24	x	x	x
5 T/S/I/F/R + LPS	12V/24	lewa / left	1649 DD L	1649 DD L TYCO	1649 DD L SCHL	1649 DD L WAS7
		prawa / right	1649 DD P	1649 DD P TYCO	1649 DD P SCHL	1649 DD P WAS7
	12V + obciązenie / load	lewa / left	1649 DD L O12	x	x	x
		prawa / right	1649 DD P O12	x	x	x
	24V + obciązenie / load	lewa / left	1649 DD L O24	x	x	x
		prawa / right	1649 DD P O24	x	x	x
5 T/S/I/F/R + światło pozycyjne boczne / side marker + LPS	12V/24	lewa / left	165O DD L	165O DD L TYCO	165O DD L SCHL	165O DD L WAS7
		prawa / right	165O DD P	165O DD P TYCO	165O DD P SCHL	165O DD P WAS7
	12V + obciązenie / load	lewa / left	165O DD L O12	x	x	x
		prawa / right	165O DD P O12	x	x	x
	24V + obciązenie / load	lewa / left	165O DD L O24	x	x	x
		prawa / right	165O DD P O24	x	x	x

lampa zespolona tylna
multifunctional rear lamp
IP 66/68

W184DD S2

Dane techniczne / Technical Details

homologacje / approval:	E20, R10, R23, R7, R6, R38, R3, R4, R91
waga lampy / lamp weight:	1,3kg
klasa IP / IP class:	IP 66/68

szt. /pcs
10

Pobór mocy / Power consumption	12V	24V
światło pozycyjne tylne / position light:	1,3W	2,5W
światło pozycyjne boczne / side marker:	0,3W	0,6W
światło stopu / stop light:	1,3W	1,3W
światło stopu dla wariantu lampy S2 / stop light for lamp in variant S2:	3,6W	4,4W
światło kierunku jazdy / direction indicator light:	10,8W	10,8W
światło dynamiczne kierunku jazdy / dynamic indicator light:	10,6W	10,6W
światło cofania / reverse light:	4,5W	4,5W
światło przeciwmgielne / fog light:	1,6W	1,6W
boczne oświetlenie tablicy / license plate light on the side	0,8W	1,5W

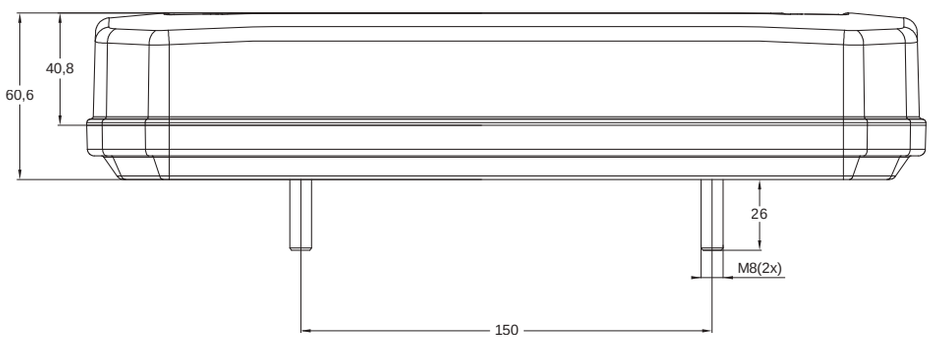

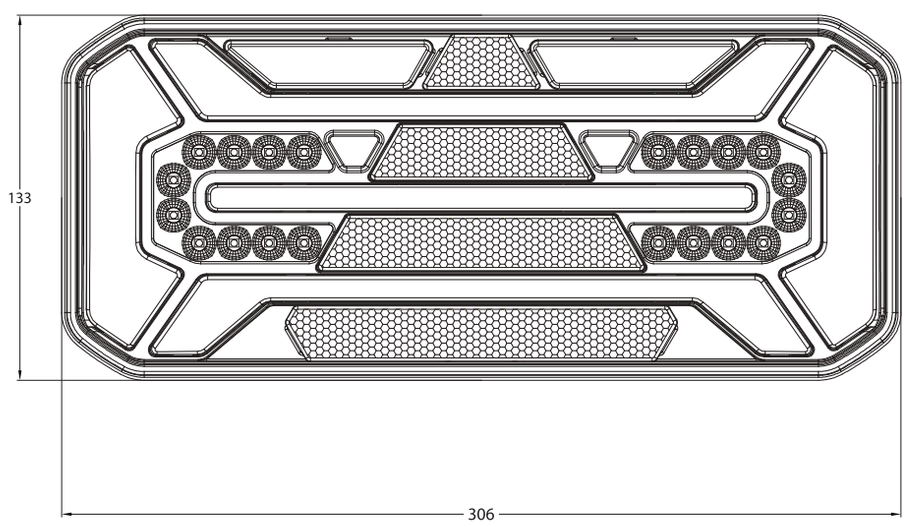

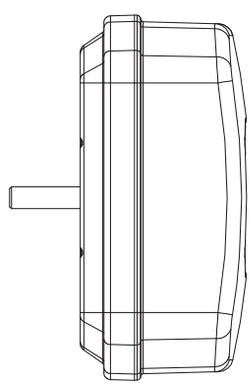

W185

lampa zespolona tylna
multifunctional rear lamp
IP 66/68

W185

DO POJAZDÓW SILNIKOWYCH / FOR MOTOR VEHICLES

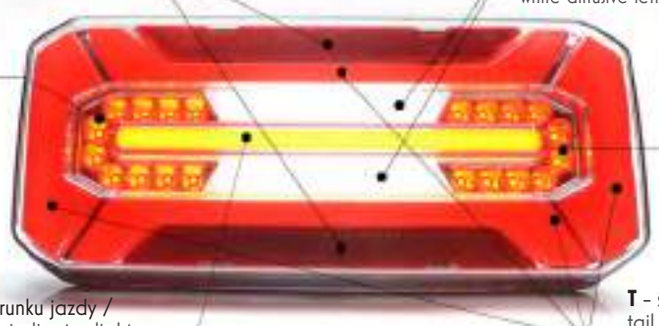

funkcje / functions	napięcie i opcje / voltage and options	strona montażu / assembly side	przewód / cable	TYCO	Schlemmer	WAS7
5 T/S/I/F/R	12V/24	universal	1290 L/P	1290 L/P TYCO	1290 L/P SCHL	1290 L/P WAS7
	12V + obciążenie / load	universal	1290 L/P O12	x	x	x
	24V + obciążenie / load	universal	1290 L/P O24	x	x	x
5 T/S/I/F/R + światło pozycyjne boczne / side marker	12V/24	universal	1291 L/P	1291 L/P TYCO	1291 L/P SCHL	1291 L/P WAS7
	12V + obciążenie / load	universal	1291 L/P O12	x	x	x
	24V + obciążenie / load	universal	1291 L/P O24	x	x	x
5 T/S/I/F/R + LPD	12V/24	lewa / left	1294 L	1294 L TYCO	1294 L SCHL	1294 L WAS7
		prawa / right	1296 P	1296 P TYCO	1296 P SCHL	1296 P WAS7
	12V + obciążenie / load	lewa / left	1294 L O12	x	x	x
		prawa / right	1296 P O12	x	x	x
	24V + obciążenie / load	lewa / left	1294 L O24	x	x	x
		prawa / right	1296 P O24	x	x	x
5 T/S/I/F/R + światło pozycyjne boczne / side marker + LPD	12V/24	lewa / left	1295 L	1295 L TYCO	1295 L SCHL	1295 L WAS7
		prawa / right	1297 P	1297 P TYCO	1297 P SCHL	1297 P WAS7
	12V + obciążenie / load	lewa / left	1295 L O12	x	x	x
		prawa / right	1297 P O12	x	x	x
	24V + obciążenie / load	lewa / left	1295 L O24	x	x	x
		prawa / right	1297 P O24	x	x	x

lampa zespolona tylna
multifunctional rear lamp
IP 66/68

W185 S2

W185 S2

DO POJAZDÓW SILNIKOWYCH / FOR MOTOR VEHICLES

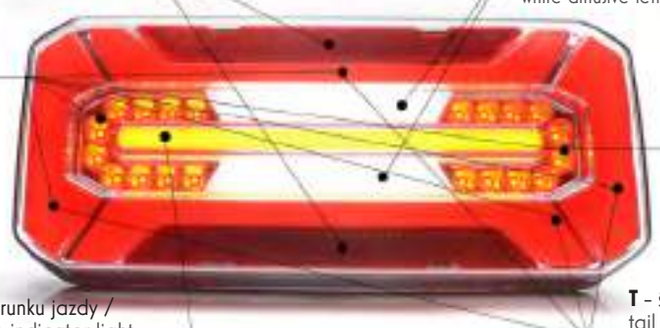

funkcje / functions	napięcie i opcje / voltage and options	strona montażu / assembly side	przewód / cable	TYCO	Schlemmer	WAS7
5 T/S/I/F/R	12V/24	universal	1651 L/P	1651 L/P TYCO	1651 L/P SCHL	1651 L/P WAS7
	12V + obciązenie / load	universal	1651 L/P O12	x	x	x
	24V + obciązenie / load	universal	1651 L/P O24	x	x	x
5 T/S/I/F/R + światło pozycyjne boczne / side marker	12V/24	universal	1652 L/P	1652 L/P TYCO	1652 L/P SCHL	1652 L/P WAS7
	12V + obciązenie / load	universal	1652 L/P O12	x	x	x
	24V + obciązenie / load	universal	1652 L/P O24	x	x	x
5 T/S/I/F/R + LPD	12V/24	lewa / left	1653 L	1653 L TYCO	1653 L SCHL	1653 L WAS7
		prawa / right	1653 P	1653 P TYCO	1653 P SCHL	1653 P WAS7
	12V + obciązenie / load	lewa / left	1653 L O12	x	x	x
		prawa / right	1653 P O12	x	x	x
	24V + obciązenie / load	lewa / left	1653 L O24	x	x	x
		prawa / right	1653 P O24	x	x	x
5 T/S/I/F/R + światło pozycyjne boczne / side marker + LPD	12V/24	lewa / left	1654 L	1654 L TYCO	1654 L SCHL	1654 L WAS7
		prawa / right	1654 P	1654 P TYCO	1654 P SCHL	1654 P WAS7
	12V + obciązenie / load	lewa / left	1654 L O12	x	x	x
		prawa / right	1654 P O12	x	x	x
	24V + obciązenie / load	lewa / left	1654 L O24	x	x	x
		prawa / right	1654 P O24	x	x	x

W185DD

lampa zespolona tylna
multifunctional rear lamp
IP 66/68

W185 DD

DO POJAZDÓW SILNIKOWYCH / FOR MOTOR VEHICLES

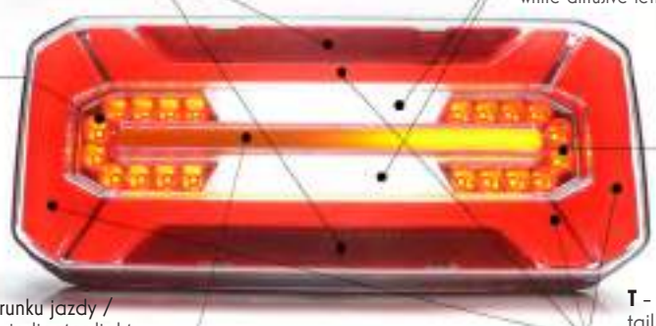

funkcje / functions	napięcie i opcje / voltage and options	strona montażu / assembly side	przewód / cable	TYCO	Schlemmer	WAS7
5 T/S/I/F/R	12V/24	universal	1298 DD L/P	1298 DD L/P TYCO	1298 DD L/P SCHL	1298 DD L/P WAS7
	12V + obciązenie / load	universal	1298 DD L/P O12	x	x	x
	24V + obciązenie / load	universal	1298 DD L/P O24	x	x	x
5 T/S/I/F/R + światło pozycyjne boczne / side marker	12V/24	universal	1299 DD L/P	1299 DD L/P TYCO	1299 DD L/P SCHL	1299 DD L/P WAS7
	12V + obciązenie / load	universal	1299 DD L/P O12	x	x	x
	24V + obciązenie / load	universal	1299 DD L/P O24	x	x	x
5 T/S/I/F/R + LPD	12V/24	lewa / left	1302 DD L	1302 DD L TYCO	1302 DD L SCHL	1302 DD L WAS7
		prawa / right	1304 DD P	1304 DD P TYCO	1304 DD P SCHL	1304 DD P WAS7
	12V + obciązenie / load	lewa / left	1302 DD L O12	x	x	x
		prawa / right	1304 DD P O12	x	x	x
	24V + obciązenie / load	lewa / left	1302 DD L O24	x	x	x
		prawa / right	1304 DD P O24	x	x	x
5 T/S/I/F/R + światło pozycyjne boczne / side marker + LPD	12V/24	lewa / left	1303 DD L	1303 DD L TYCO	1303 DD L SCHL	1303 DD L WAS7
		prawa / right	1305 DD P	1305 DD P TYCO	1305 DD P SCHL	1305 DD P WAS7
	12V + obciązenie / load	lewa / left	1303 DD L O12	x	x	x
		prawa / right	1305 DD P O12	x	x	x
	24V + obciązenie / load	lewa / left	1303 DD L O24	x	x	x
		prawa / right	1305 DD P O24	x	x	x

lampa zespolona tylna
multifunctional rear lamp
IP 66/68

W185DD S2

W185DD S2

DO POJAZDÓW SILNIKOWYCH / FOR MOTOR VEHICLES

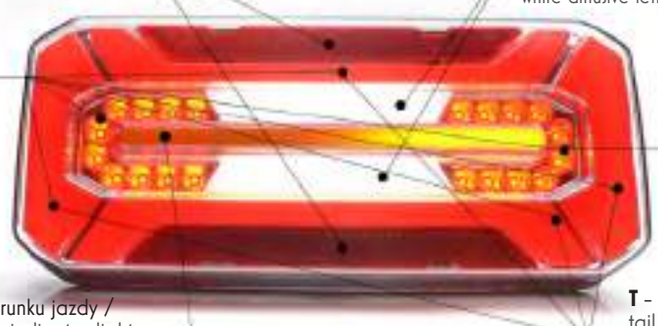

funkcje / functions	napięcie i opcje / voltage and options	strona montażu / assembly side	przewód / cable	TYCO	Schlemmer	WAS7
5 T/S/I/F/R	12V/24	universal	1655 DD L/P	1655 DD L/P TYCO	1655 DD L/P SCHL	1655 DD L/P WAS7
	12V + obciązenie / load	universal	1655 DD L O12	x	x	x
	24V + obciązenie / load	universal	1655 DD L O24	x	x	x
5 T/S/I/F/R + światło pozycyjne boczne / side marker	12V/24	universal	1656 DD L/P	1656 DD L/P TYCO	1656 DD L/P SCHL	1656 DD L/P WAS7
	12V + obciązenie / load	universal	1656 DD L/P O12	x	x	x
	24V + obciązenie / load	universal	1656 DD L/P O24	x	x	x
5 T/S/I/F/R + LPD	12V/24	lewa / left	1657 DD L	1657 DD L TYCO	1657 DD L SCHL	1657 DD L WAS7
		prawa / right	1657 DD P	1657 DD P TYCO	1657 DD P SCHL	1657 DD P WAS7
	12V + obciązenie / load	lewa / left	1657 DD L O12	x	x	x
		prawa / right	1657 DD P O12	x	x	x
	24V + obciązenie / load	lewa / left	1657 DD L O24	x	x	x
		prawa / right	1657 DD P O24	x	x	x
5 T/S/I/F/R + światło pozycyjne boczne / side marker + LPD	12V/24	lewa / left	1658 DD L	1658 DD L TYCO	1658 DD L SCHL	1658 DD L WAS7
		prawa / right	1658 DD P	1658 DD P TYCO	1658 DD P SCHL	1658 DD P WAS7
	12V + obciązenie / load	lewa / left	1658 DD L O12	x	x	x
		prawa / right	1658 DD P O12	x	x	x
	24V + obciązenie / load	lewa / left	1658 DD L O24	x	x	x
		prawa / right	1658 DD P O24	x	x	x

W185DD S2

lampa zespolona tylna
multifunctional rear lamp
IP 66/68

Dane techniczne / Technical Details

homologacje / approval:	E20, R10, R23, R7, R6, R38, R3, R4, R91
waga lampy / lamp weight:	1,3kg
klasa IP / IP class:	IP 66/68

szt. /pcs
10

Pobór mocy / Power consumption	12V	24V
światło pozycyjne tylne / position light:	1,3W	2,5W
światło pozycyjne boczne / side marker	0,3W	0,6W
światło stopu / stop light:	1,3W	1,3W
światło stopu dla wariantu lampy S2 / stop light for lamp in variant S2:	3,6W	4,4W
światło kierunku jazdy / direction indicator light:	10,8W	10,8W
światło dynamiczne kierunku jazdy / dynamic indicator light:	10,6W	10,6W
światło cofania / reverse light:	4,5W	4,5W
światło przeciwmgielne / fog light:	1,6W	1,6W
dolne oświetlenie tablicy / license plate light on the bottom	0,8W	1,5W

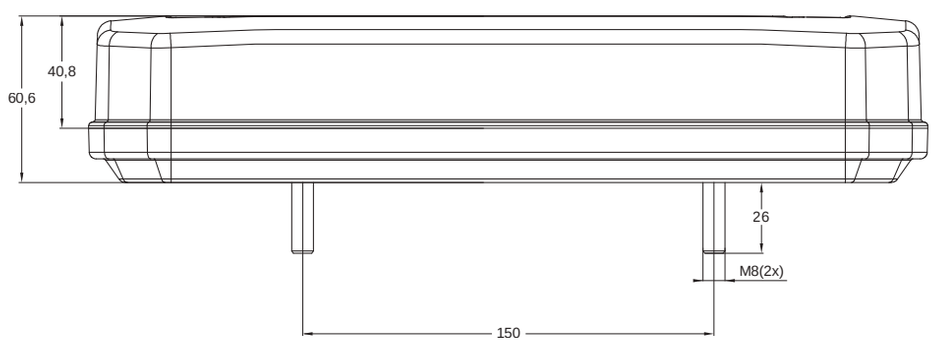

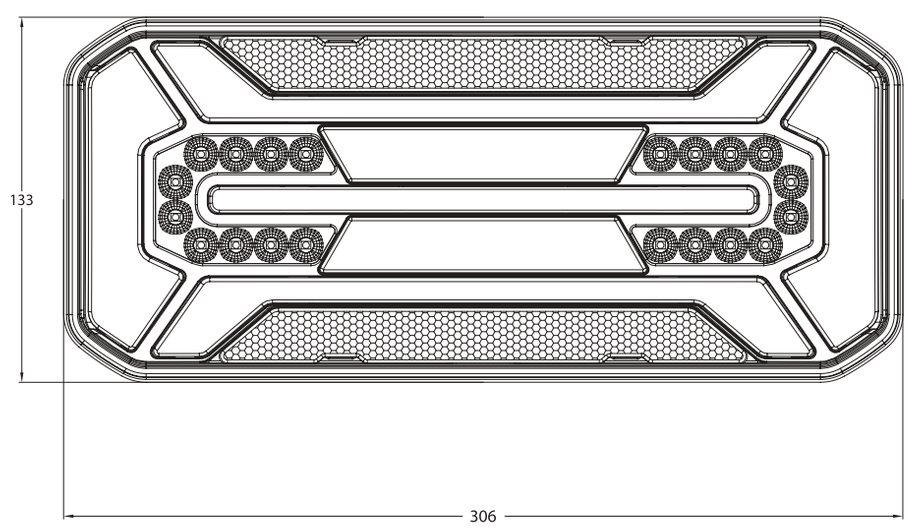

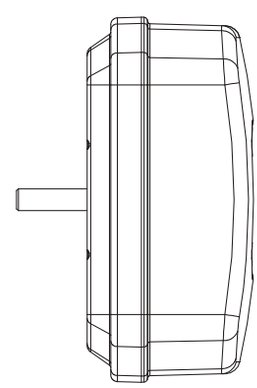

lampa zespolona tylna
multifunctional rear lamp
IP 66/68

W184DD W185DD

Lampy dostepne w 4 wariantach połączeń i z obciążeniem kierunkowskazu / Available in 4 connection options and with load management system

przewód zwykły / round cable

200cm YLY-S

złącze TYCO / TYCO connector

Ten produkt jest dostępne również ze złączem TYCO. W przypadku takiej potrzeby proszę zaznaczyć w uwagach przy składaniu zamówienia.
This product is also available with TYCO connector. To order product with the proper connector, please remember to add the letters „TYCO" to the part number, or add a remark „TYCO connector".

złącze Schlemmer / Schlemmer connector

Ten produkt dostępny jest również ze złączem Schlemmer. Wszystkie produkty ze złączem Schlemmer oznaczone zostały literką "SCHL"w numerze katalogowym. Przy składaniu zamówienia należy pamietać, aby wybrać produkt z właściwym dla siebie wyprowadzeniem prądowym.
This product is also available with Schlemmer connector. To order product with the proper connector, please remember to add the letters „SCHL" to the part number, or add a remark „Schlemmer connector".

złącze WAŚ 7 pinowe / WAS 7pin connector

Produkt jest dostępny również ze złączem WAŚ 7 pinowym. W przypadku takiej potrzeby proszę dopisać taką uwagę przy składaniu zamówienia.
This product is also available with WAS 7pin connector. To order product with the proper connector, please remember to add the letters „WAS7" to the part number, or add a remark „WAS 7pin connector".

obciążenie / dummy load

Wbudowane „obciążenie" dla kierunkowskazu i funkcji hamowania.
Built in „dummy load" for direction indicator and brake functions.

W187DD

lampa zespolona tylna
multifunctional rear lamp
IP6K9K

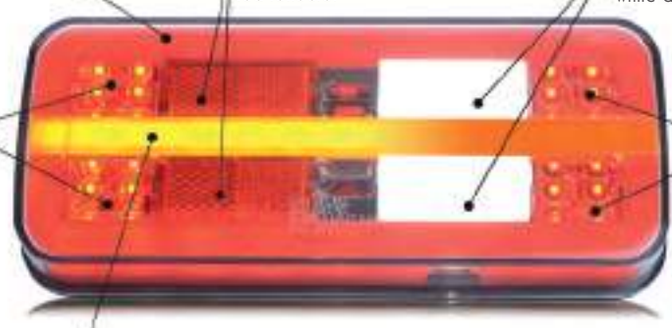

funkcje / functions	oswietlenie tablicy / license plate light	strona montażu / assembly side	W187 przewód / cable	W187 obciążenie / load 12V	W187 obciążenie / load 24V	W187DD przewód / cable	W187DD obciążenie / load 12V	W187DD obciążenie / load 24V
5 T/S/I/F/R	LPS	uniwersal	1310 L/P	1310 L/P O12	1310 L/P O24	1322 DD L/P	1322 DD L/P O12	1322 DD L/P O24
	brak / without		1312 L/P	1312 L/P O12	1312 L/P O24	1324 DD L/P	1324 DD L/P O12	1324 DD L/P O24
4 T/S/I/F	LPS		1313 L/P	1313 L/P O12	1313 L/P O24	1325 DD L/P	1325 DD L/P O12	1325 DD L/P O24
	brak / without		1315 L/P	1315 L/P O12	1315 L/P O24	1327 DD L/P	1327 DD L/P O12	1327 DD L/P O24
4 T/S/I/R	LPS		1316 L/P	1316 L/P O12	1316 L/P O24	1328 DD L/P	1328 DD L/P O12	1328 DD L/P O24
	brak / without		1318 L/P	1318 L/P O12	1318 L/P O24	1330 DD L/P	1330 DD L/P O12	1330 DD L/P O24
3 T/S/I	LPS		1319 L/P	1319 L/P O12	1319 L/P O24	1331 DD L/P	1331 DD L/P O12	1331 DD L/P O24
	brak / without		1321 L/P	1321 L/P O12	1321 L/P O24	1333 DD L/P	1333 DD L/P O12	1333 DD L/P O24

Dane techniczne / Technical Details

homologacje / approval:	R10, R7, R6, R38, R3, R4, R23
waga lampy / lamp weight:	0,62kg
klasa IP / IP class:	IP 66/68

szt. /pcs
15

Pobór mocy / Power consumption	12V	24V	12V	24V	12V	24V	12V	24V
ilość świateł / lights	3		4				5	
funkcje / functions	T/S/I		T/S/I/R		T/S/I/F		T/S/I/R/F	
światło pozycyjne tylne / position light:	1,9W	4,4W	1,9W	4,4W	1,9W	4,4W	1,9W	4,4W
światło pozycyjne tylne z LPS / position light with LPS:	2,9W	5,1W	2,9W	5,1W	2,9W	5,1W	2,9W	5,1W
światło stopu / stop light:	3,3W	4,9W	2,4W	4,0W	2,4W	4,0W	3,5W	4,9W
światło kierunku jazdy / direction indicator light:	4,3W	3,9W	4,3W	3,9W	4,3W	3,9W	4,3W	3,9W
światło dynamiczne kierunku jazdy / dynamic indicator light:	4,8W	5,1W	4,8W	5,1W	4,8W	5,1W	4,8W	5,1W
światło cofania / reverse light:			3,4W	4,0W			3,4W	4,0W
światło przeciwmgielne / fog light:					1,65W	2,2W	1,65W	2,2W

lampa zespolona tylna
multifunctional rear lamp
IP6K9K

W187DD

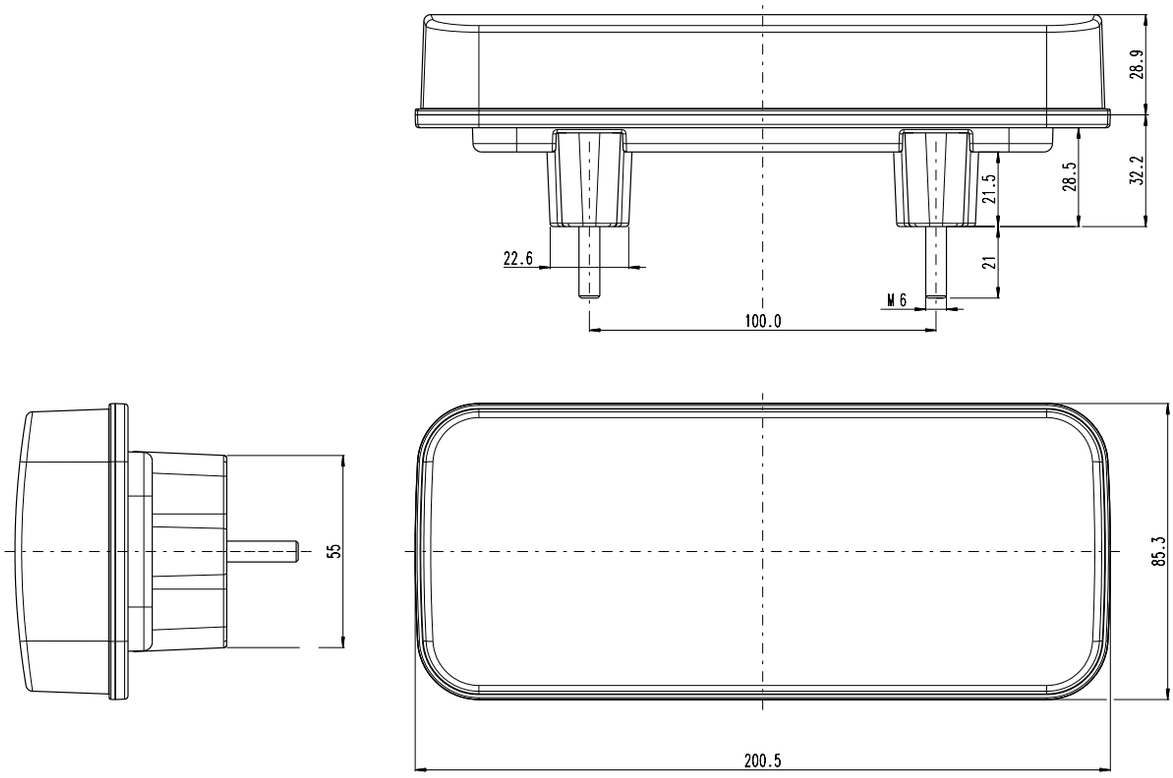

Lampy dostępne w 3 wariantach połączeń i z obciążeniem kierunkowskazu /
Available in 3 connection options and with load management system

przewód zwykły / round cable

5 świateł / 5 lights: 200cm YLY-S
4 świateł / 4 lights: 200cm YLY-S
3 świateł / 3 lights: 200cm YLY-S

obciążenie / load

Moduł obciążenia światła kierunku jazdy 12V lub 24V jest dopinany do lampy poprzez specjalne wyprowadzenie ze złączem Superseal.
Cable in lamp for connecting extra load with 2 pin Superseal connector Extra load 12V or 24V with Superseal plug

bez bocznego oświetlenia tablicy /
without license plate light on the side

z bocznym oświetleniem tablicy /
with license plate light on the side

W191DD W192 W193DD

lampa zespolona tylna / multifunctional rear lamp
IP6K9K

E 20

numer katalogowy catalogue number	typ type	zdjęcie photo	przewód cable / wires	źródło światła light source	strona montażu assembly side	napięcie pracy voltage	światło stopu stop light	światło pozycyjne position light	światło cofania reversing light	światło przeciwmgielne fog light	kierunkowskaz indicator	kierunkowskaz dynamiczny dynamic indicator	szt. pcs
1350	W191		200cm YLY-S	LED	UNIVERSAL	12V|24V	●	●			●		10
1350 O12	W191		200cm YLY-S	LED	UNIVERSAL	12V	●	●			●		6
1350 O24	W191		200cm YLY-S	LED	UNIVERSAL	24V	●	●			●		6
1351	W192		200cm YLY-S	LED	UNIVERSAL	12V|24V		●	●	●			10
1352	W193		200cm YLY-S	LED	UNIVERSAL	12V|24V	●	●	●	●	●		10
1352 O12	W193		200cm YLY-S	LED	UNIVERSAL	12V	●	●	●	●	●		6
1352 O24	W193		200cm YLY-S	LED	UNIVERSAL	24V	●	●	●	●	●		6
1353DD	W191DD		200cm YLY-S	LED	UNIVERSAL	12V|24V	●	●				●	10
1353DD O12	W191DD		200cm YLY-S	LED	UNIVERSAL	12V	●	●				●	6
1353DD O24	W191DD		200cm YLY-S	LED	UNIVERSAL	24V	●	●				●	6
1354DD L	W193DD		200cm YLY-S	LED	LEFT	12V|24V	●	●	●	●		●	10
1354DD L O12	W193DD		200cm YLY-S	LED	LEFT	12V	●	●	●	●		●	6

więcej na: **www.was.eu**

W191DD W192 W193DD

lampa zespolona tylna / multifunctional rear lamp

IP6K9K

numer katalogowy catalogue number	typ type	zdjęcie photo	przewód cable / wires	źródło światła light source	strona montażu assembly side	napięcie pracy voltage	światło stopu stop light	światło pozycyjne position light	światło cofania reversing light	światło przeciwmgielne fog light	kierunkowskaz indicator	kierunkowskaz dynamiczny dynamic indicator	szt. pcs
1354DD L O24	W193DD		200cm YLY-S	LED	LEFT	24V	●	●	●	●		●	6
1354DD P	W193DD		200cm YLY-S	LED	RIGHT	12V|24V	●	●	●	●		●	10
1354DD P O12	W193DD		200cm YLY-S	LED	RIGHT	12V	●	●	●	●		●	6
1354DD P O24	W193DD		200cm YLY-S	LED	RIGHT	24V	●	●	●	●		●	6

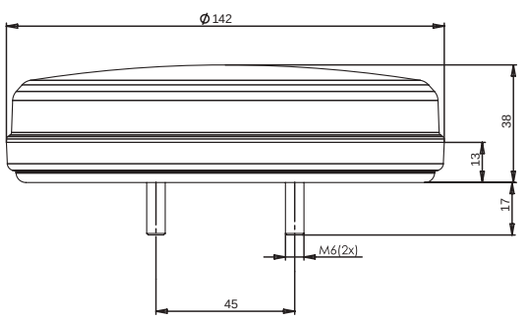

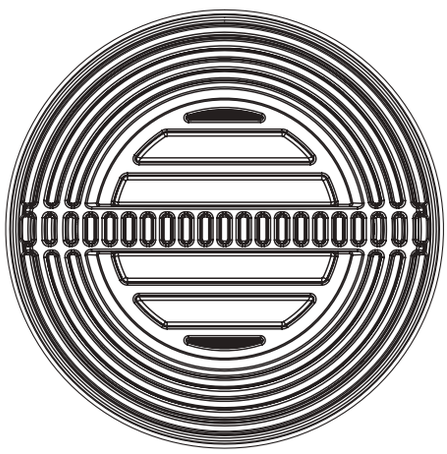

W191 & W191DD & W192

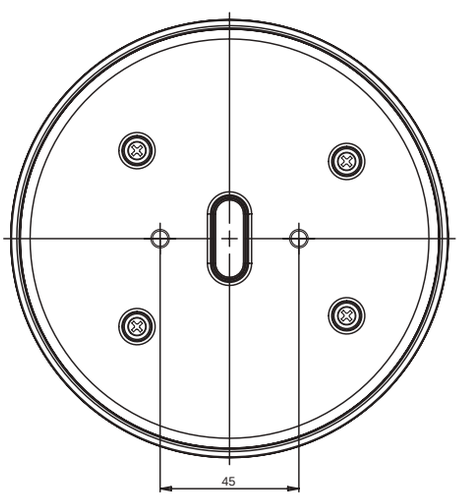

W193 & W193DD

W194DD

lampa zespolona tylna
multifunctional rear lamp
IP6K9K

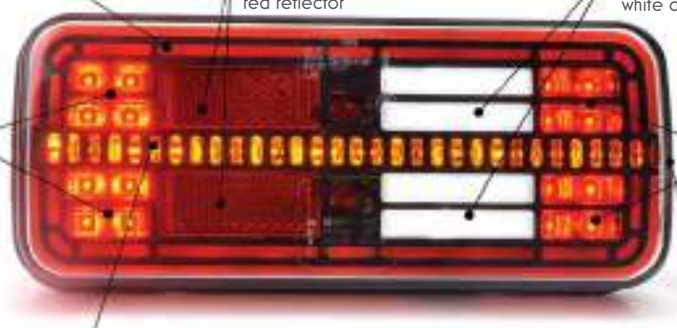

funkcje / functions	oswietlenie tablicy / license plate light	strona montażu / assembly side	W194 przewód / cable	W194 obciążenie / load 12V	W194 obciążenie / load 24V	W194DD przewód / cable	W194DD obciążenie / load 12V	W194DD obciążenie / load 24V
5 T/S/I/F/R	LPS	uniwersal	1358 L/P	1358 L/P O12	1358 L/P O24	1370 DD L/P	1370 DD L/P O12	1370 DD L/P O24
	brak / without		1360 L/P	1360 L/P O12	1360 L/P O24	1371 DD L/P	1371 DD L/P O12	1371 DD L/P O24
4 T/S/I/F	LPS		1361 L/P	1361 L/P O12	1361 L/P O24	1373 DD L/P	1373 DD L/P O12	1373 DD L/P O24
	brak / without		1362 L/P	1362 L/P O12	1362 L/P O24	1374 DD L/P	1374 DD L/P O12	1374 DD L/P O24
4 T/S/I/R	LPS		1364 L/P	1364 L/P O12	1364 L/P O24	1376 DD L/P	1376 DD L/P O12	1376 DD L/P O24
	brak / without		1365 L/P	1365 L/P O12	1365 L/P O24	1377 DD L/P	1377 DD L/P O12	1377 DD L/P O24
3 T/S/I	LPS		1367 L/P	1367 L/P O12	1367 L/P O24	1379 DD L/P	1379 DD L/P O12	1379 DD L/P O24
	brak / without		1368 L/P	1368 L/P O12	1368 L/P O24	1380 DD L/P	1380 DD L/P O12	1380 DD L/P O24

Dane techniczne / Technical Details

homologacje / approval:	R10, R7, R6, R38, R3, R4, R23
waga lampy / lamp weight:	0,62kg
klasa IP / IP class:	IP 66/68

szt. /pcs
15

Pobór mocy / Power consumption	12V	24V	12V	24V	12V	24V	12V	24V
ilość świateł / lights	3		4				5	
funkcje / functions	T/S/I		T/S/I/R		T/S/I/F		T/S/I/R/F	
światło pozycyjne tylne / position light:	2,1W	4,6W	2,1W	4,6W	2,1W	4,6W	2,1W	4,6W
światło pozycyjne tylne z LPS / position light with LPS:	2,4W	5,4W	2,4W	5,4W	2,4W	5,4W	2,4W	5,4W
światło stopu / stop light:	4,1W	5,6W	2,8W	4,4W	2,8W	4,4W	4,6W	6,2W
światło kierunku jazdy / direction indicator light:	3,0W	3,2W	3,0W	3,2W	3,0W	3,2W	3,0W	3,2W
światło dynamiczne kierunku jazdy / dynamic indicator light:	4,4W	4,7W	4,4W	4,7W	4,4W	4,7W	4,4W	4,7W
światło cofania / reverse light:			3,4W	4,0W			3,4W	4,0W
światło przeciwmgielne / fog light:					2,2W	2,8W	2,2W	2,8W
obciążenie światła kierunku jazdy / extra load for indicator:	13,5W	17,7W	13,5W	17,7W	13,5W	17,7W	13,5W	17,7W

lampa zespolona tylna
multifunctional rear lamp
IP6K9K

W194DD

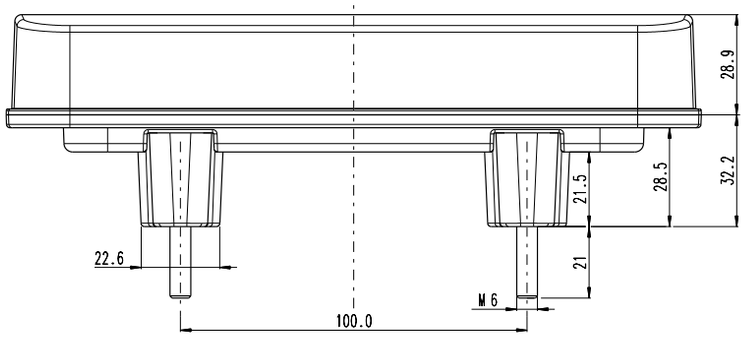

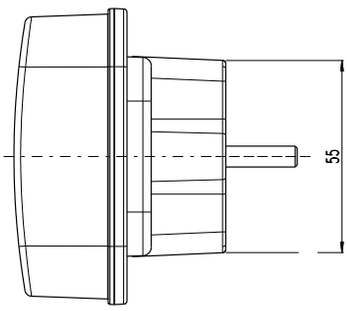

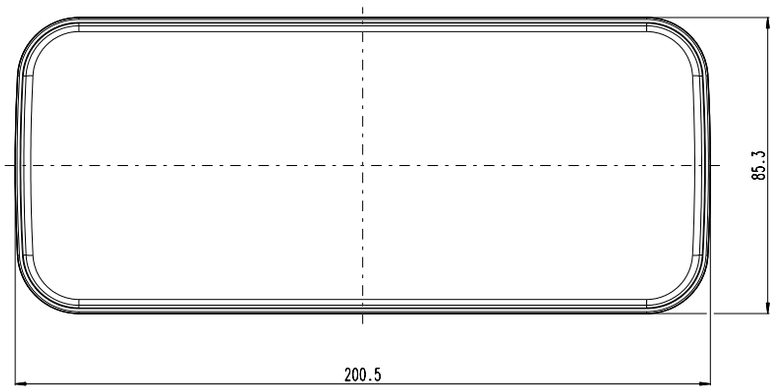

Lampy dostępne w 3 wariantach połączeń i z obciążeniem kierunkowskazu /
Available in 3 connection options and with load management system

przewód zwykły / round cable

5 świateł / 5 lights: 200cm YLY-S
4 świateł / 4 lights: 200cm YLY-S
3 świateł / 3 lights: 200cm YLY-S

obciążenie / load

Moduł obciążenia światła kierunku jazdy 12V lub 24V jest dopinany do lampy poprzez specjalne wyprowadzenie ze złączem Superseal.
Cable in lamp for connecting extra load with 2 pin Superseal connector Extra load 12V or 24V with Superseal plug

bez bocznego oświetlenia tablicy /
without license plate light on the side

z bocznym oświetleniem tablicy /
with license plate light on the side

W205DD

lampa zespolona tylna
multifunctional rear lamp
IP6K9K

E 20

numer katalogowy catalogue number	typ type	zdjęcie photo	przewód cable / wires	źródło światła light source	strona montażu assembly side	napięcie pracy voltage	światło stopu stop light	światło pozycyjne position light	kierunkowskaz indicator	kierunkowskaz dynamiczny dynamic indicator	szt. pcs
1427 L/P	W205		200cm YLY-S	LED	UNIVERSAL	12V|24V	●	●	●		6
1427 L/P 012	W205		200cm YLY-S	LED	UNIVERSAL	12V	●	●	●		6
1427 L/P 024	W205		200cm YLY-S	LED	UNIVERSAL	24V	●	●	●		6
1432 DD L/P	W205DD		200cm YLY-S	LED	UNIVERSAL	12V|24V	●	●		●	6
1432 DD L/P 012	W205DD		200cm YLY-S	LED	UNIVERSAL	12V	●	●		●	6
1432 DD L/P 024	W205DD		200cm YLY-S	LED	UNIVERSAL	24V	●	●		●	6

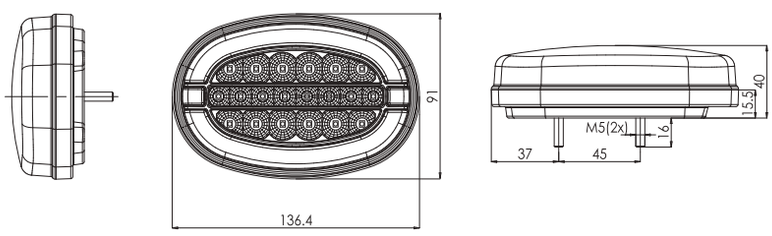

Sposoby mocowania / mounting methods

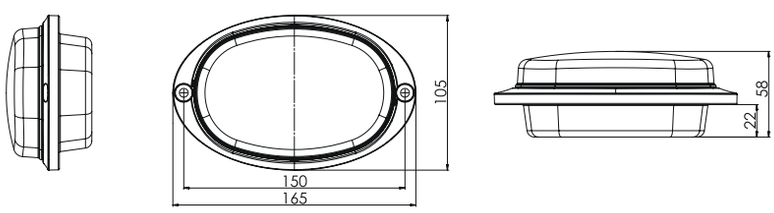

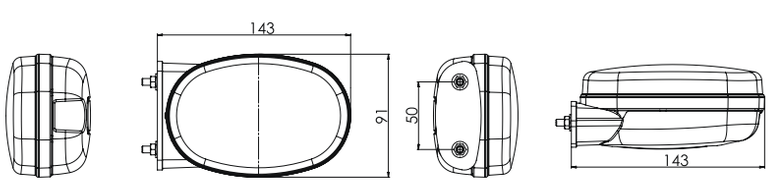

lampa zespolona tylna
multifunctional rear lamp
IP6K9K

W208DD

E 20

numer katalogowy catalogue number	typ type	zdjęcie photo	przewód cable / wires	źródło światła light source	strona montażu assembly side	napięcie pracy voltage	światło stopu stop light	światło pozycyjne position light	kierunkowskaz indicator	kierunkowskaz dynamiczny dynamic indicator	szt. pcs
1435 L/P	W208		200cm YLY-S	LED	UNIVERSAL	12V|24V	●	●	●		6
1435 L/P 012	W208		200cm YLY-S	LED	UNIVERSAL	12V	●	●	●		6
1435 L/P 024	W208		200cm YLY-S	LED	UNIVERSAL	24V	●	●	●		6
1438 L/P DD	W208DD		200cm YLY-S	LED	UNIVERSAL	12V|24V	●	●		●	6
1438 DD L/P 012	W208DD		200cm YLY-S	LED	UNIVERSAL	12V	●	●		●	6
1438 DD L/P 024	W208DD		200cm YLY-S	LED	UNIVERSAL	24V	●	●		●	6

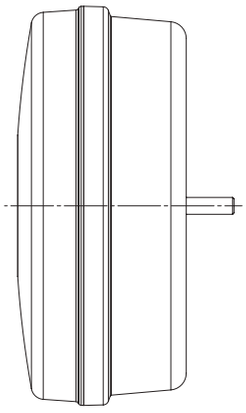

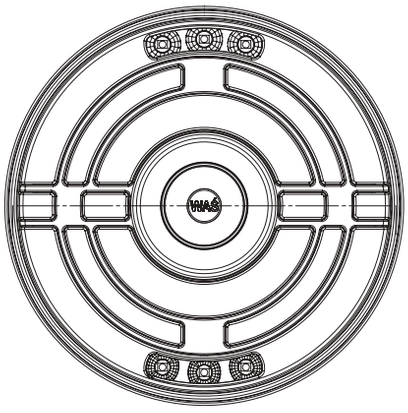

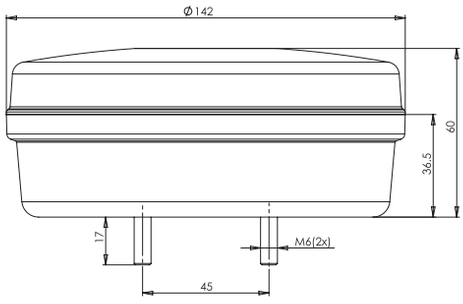

W209

lampa zespolona tylna
multifunctional rear lamp
IP6K9K

E 20

numer katalogowy catalogue number	typ type	zdjęcie photo	przewód cable / wires	źródło światła light source	strona montażu assembly side	napięcie pracy voltage	światło pozycyjne position light	światło cofania reverse light	światło przeciwmgielne fog light	szt. pcs
1436 L/P	W209		200cm YLY-S	LED	UNIVERSAL	12V/24V	●	●	●	6

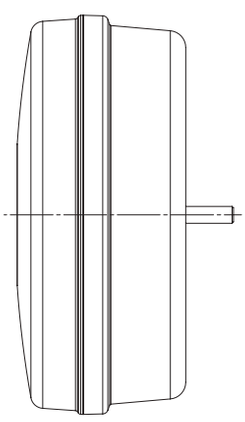

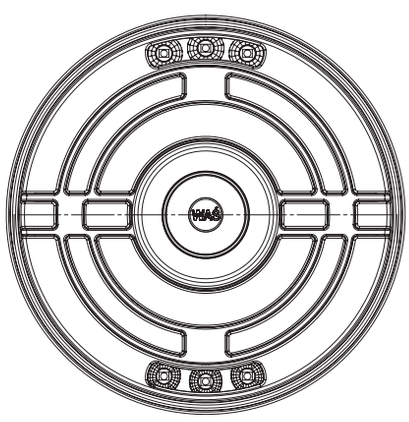

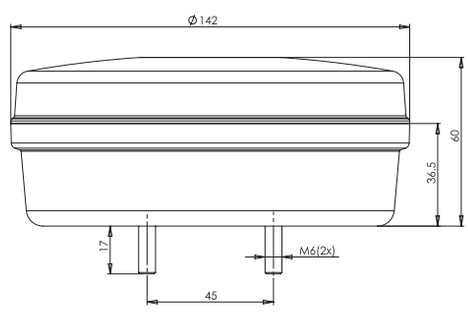

lampa zespolona tylna
multifunctional rear lamp
IP6K9K

W210DD

E 20

numer katalogowy catalogue number	typ type	zdjęcie photo	przewód cable / wires	źródło światła light source	strona montażu assembly side	napięcie pracy voltage	światło stopu stop light	światło pozycyjne position light	kierunkowskaz indicator	kierunkowskaz dynamiczny dynamic indicator	światło cofania reversing light	światło przeciwmgielne fog light	szt. pcs
1437 L/P	W210		200cm YLY-S	LED	UNIVERSAL	12V|24V	●	●	●		●	●	6
1437 L/P O12	W210		200cm YLY-S	LED	UNIVERSAL	12V	●	●	●		●	●	6
1437 L/P O24	W210		200cm YLY-S	LED	UNIVERSAL	24V	●	●	●		●	●	6
1439 DD L/P L	W210DD		200cm YLY-S	LED	LEFT	12V|24V	●	●		●	●	●	6
1439 DD L O12	W210DD		200cm YLY-S	LED	LEFT	12V	●	●		●	●	●	6
1439 DD L O24	W210DD		200cm YLY-S	LED	LEFT	24V	●	●		●	●	●	6
1439 DD P	W210DD		200cm YLY-S	LED	RIGHT	12V|24V	●	●		●	●	●	6
1439 DD P O12	W210DD		200cm YLY-S	LED	RIGHT	12V	●	●		●	●	●	6
1439 DD P O24	W210DD		200cm YLY-S	LED	RIGHT	24V	●	●		●	●	●	6

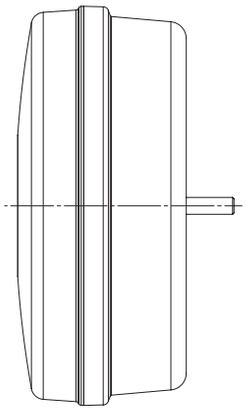

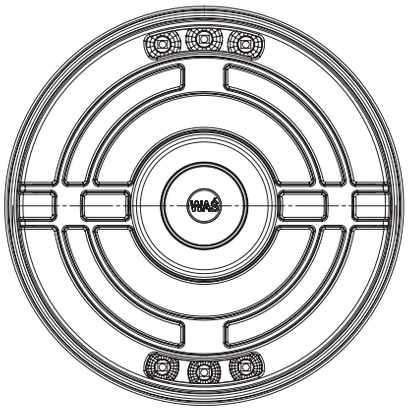

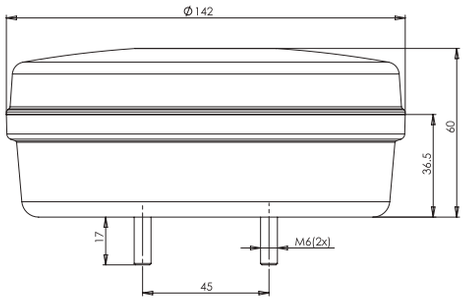

W168.9DD

lampa zespolona tylna
multifunctional rear lamp
IP6K9K

E 20

numer katalogowy catalogue number	typ type	zdjęcie photo	przewód cable / wires	źródło światła light source	strona montażu assembly side	napięcie pracy voltage	pozycyjne / obrysowe przednie front position / end-outline	pozycyjne / obrysowe tylne rear position / end-outline	pozycyjne / obrysowe boczne side position / end-outline	kierunkowskaz indicator	kierunkowskaz boczny side indicator	kierunkowskaz dynamiczny dynamic indicator	światło stopu stop light	światło cofania reverse light	światło przeciwmgielne fog light	szt. pcs
1440 L	W168.9		200cm YLY-S	LED	LEFT	12V-24V	●	●	●	●	●		●	●	●	1
1440 P	W168.9		200cm YLY-S	LED	RIGHT	12V-24V	●	●	●	●	●		●	●	●	1
1441 DD L	W168.9DD		200cm YLY-S	LED	LEFT	12V-24V	●	●	●		●	●	●	●	●	1
1441 DD P	W168.9DD		200cm YLY-S	LED	RIGHT	12V-24V	●	●	●		●	●	●	●	●	1
1442 L	W168.9		200cm YLY-S	LED	LEFT	12V-24V	●	●	●	●	●		●	●	●	1
1442 P	W168.9		200cm YLY-S	LED	RIGHT	12V-24V	●	●	●	●	●		●	●	●	1
1443 DD L	W168.9DD		200cm YLY-S	LED	LEFT	12V-24V	●	●	●		●	●	●	●	●	1
1443 DD P	W168.9DD		200cm YLY-S	LED	RIGHT	12V-24V	●	●	●		●	●	●	●	●	1

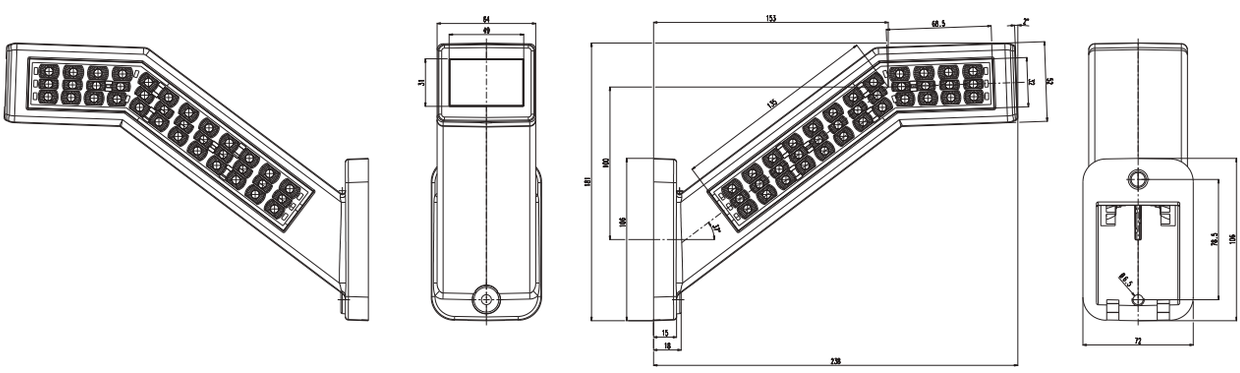

lampa zespolona tylna
multifunctional rear lamp
IP6K9K

W214

E 20

numer katalogowy catalogue number	typ type	zdjęcie photo	przewód cable / wires	źródło światła light source	strona montażu assembly side	napięcie pracy voltage	światło pozycyjne position light	światło cofania reverse light	światło przeciwmgielne fog light	szt. pcs
1461	W214		200cm YLY-S	LED	UNIVERSAL	12V|24V	●	●	●	6

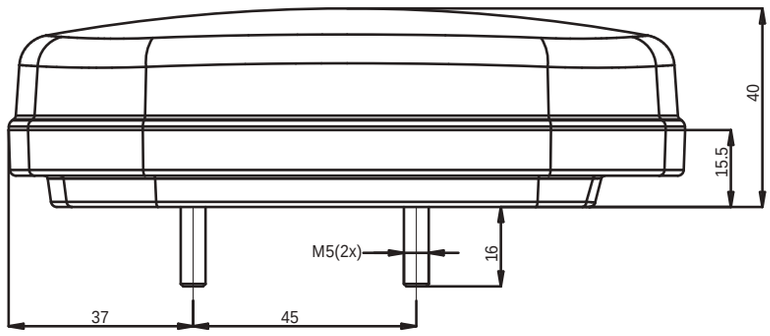

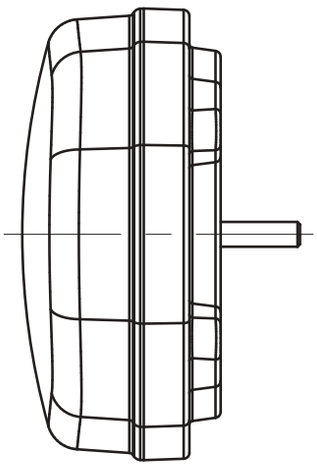

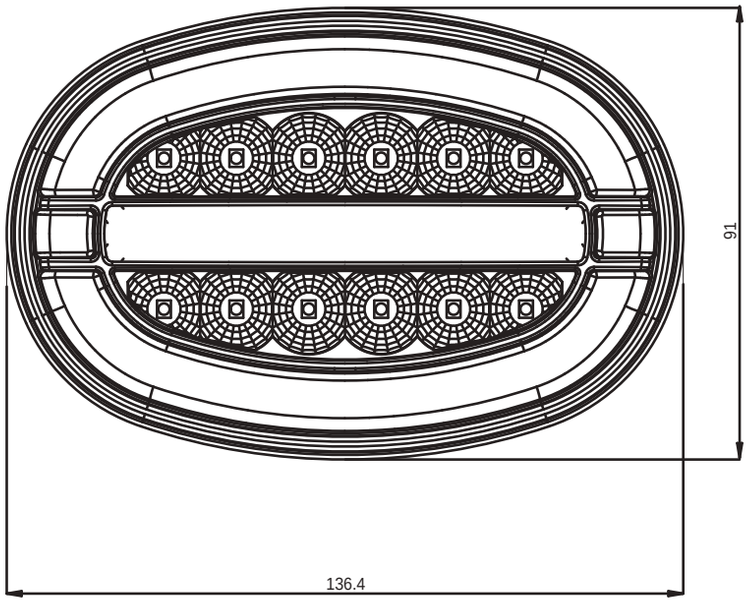

more on: **www.was.eu**

W225

lampa zespolona tylna
multifunctional rear lamp
IP6K9K

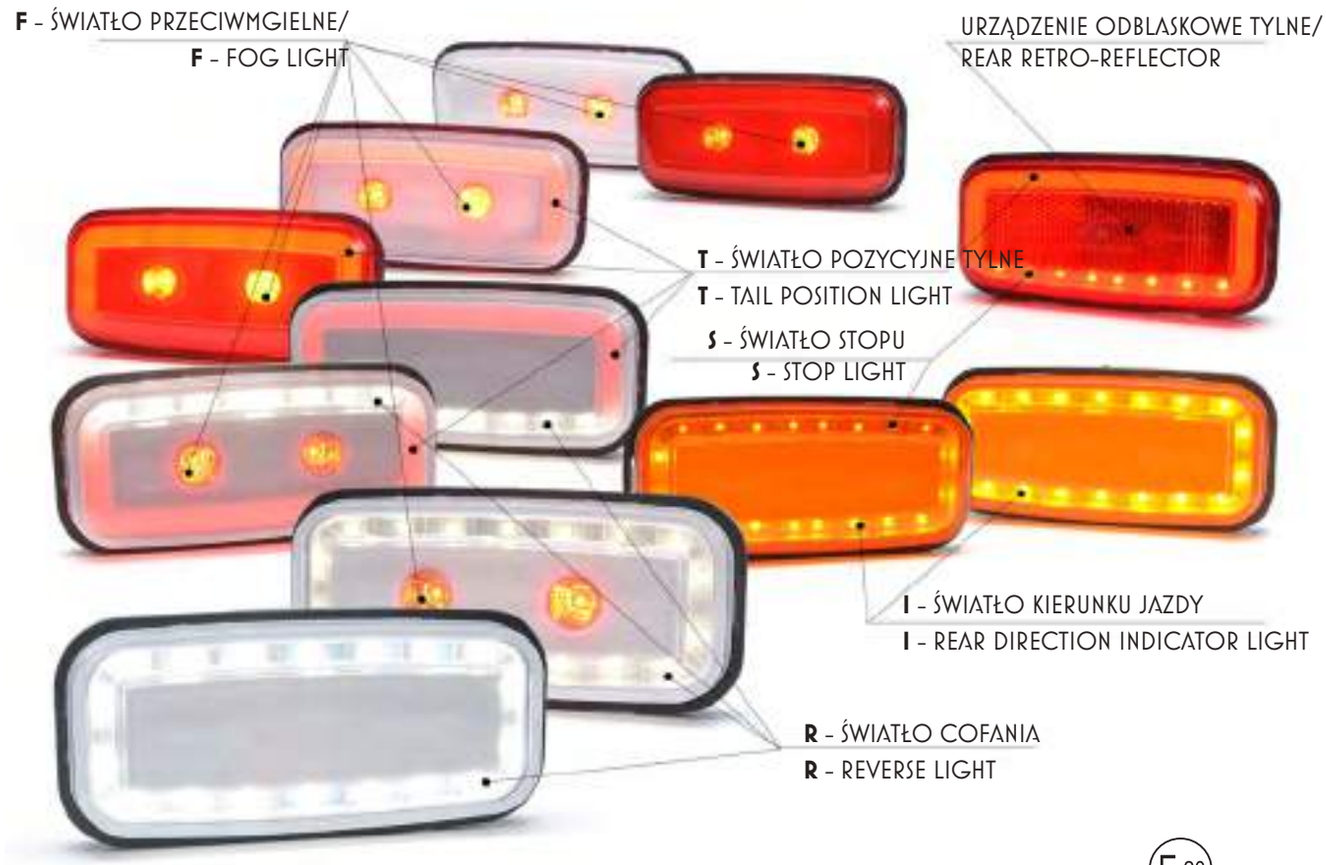

E 20

oznaczenie świateł / common symbols	ECE oznaczenie / ECE symbols	napięcie pracy / voltage	W225 25cm przewód zwykły / 25 cm open end cable uniwersalna / universal montaż na wkręty / screw				
1 funkcyjne / 1 function							
I	2A	12V-24V	1481 2A	x	x	x	x
R	AR	12V-24V	x	1481 AR	x	x	x
F	F	12V-24V	x	x	1481 F	1481 KR F	x
2 funkcyjne / 2 functions							
R/F	AR F	12V-24V	1481 AR F	x	x	x	x
T/R	R AR	12V-24V	x	1481 R AR	x	x	x
T/F	R F	12V-24V	x	x	1481 R F	1481 KR R F	x
T/S	R S1	12V-24V	x	x	x	x	1481 R S1
3 funkcyjne / 3 functions							
T/R/F	R AR F	12V-24V	1481 R AR F	x	x	x	x
T/S/I	R S1 2A	12V-24V	x	1481 R S1 2A	x	x	x

lampa zespolona tylna
multifunctional rear lamp
IP6K9K

W225

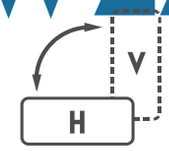

Homologacja dopuszcza montaż w pionie lub poziomie
/
The approval allows horizontal and vertical installation

Dane techniczne / Technical Details

Homologacje / Approval E2O:	R6, R7, R23, R38
Waga lampy / Lamp weight:	0,1kg
Klasa IP / IP class:	IP6K9K

	światło pozycyjne / position light		światło stopu / stop light		światło kierunku jazdy / direction indicator light		światło cofania / reverse light		światło przeciwmgielne / fog light	
Pobór mocy / Power consumption	12V	24V	12V	24V	12V	24V	12V	24V	12V	24V
1481 2A					2,2W	4,4W				
1481 AR							1,9W	3,8W		
1481 F									1,4W	1,4W
1481 KR F									1,4W	1,4W
1481 AR F							1,9W	3,8W	1,4W	1,4W
1481 R AR	1W	2W					1,9W	3,8W		
1481 R F	1W	2W							1,4W	1,4W
1481 KR R F	1W	2W							1,4W	1,4W
1481 R S1	1W	2W	1,4W	2,9W						
1481 R AR F	1W	2W					2,5W	5W	1,4W	1,4W
1481 R S1 2A	0,13W	0,25W	1,1W	2,2W	1,7W	3,4W				

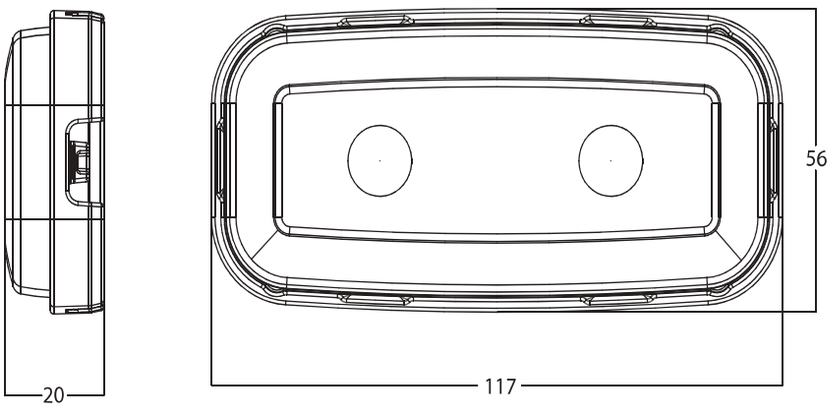

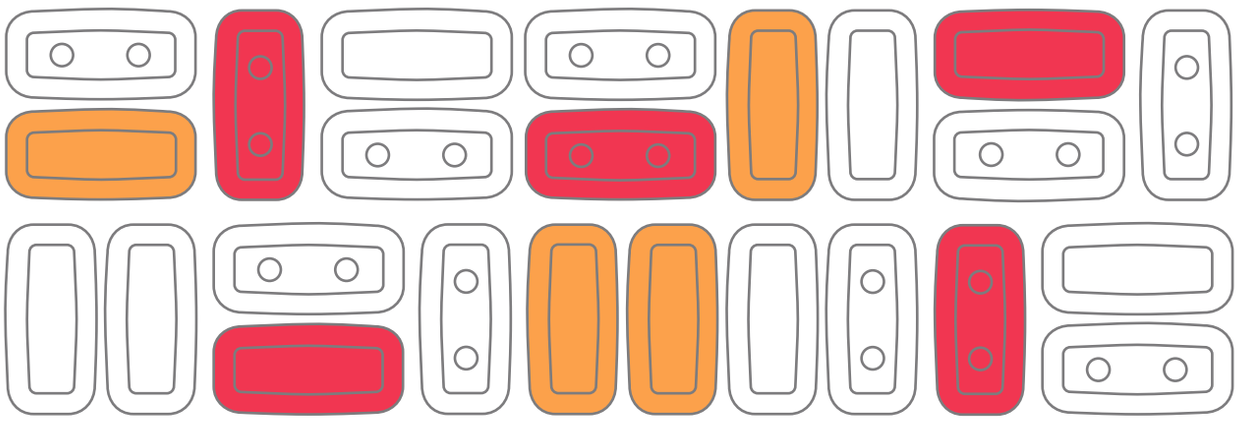

W226

lampa zespolona tylna
multifunctional rear lamp
IP6K9K

E 20

oznaczenie świateł / common symbols	ECE oznaczenie / ECE symbols	napięcie pracy / voltage	W226 200 cm przewód zwykły / 200 cm open end cable uniwersalna / universal			
			otwory pod wkręty / bolt hole		śruby mocujące / integrated bolts	
2 funkcyjne / 2 functions						
R/F	AR F	12V-24V	1483	1483 KR	1483/I	1483/I KR
3 funkcyjne / 3 functions						
T/S/I	R S1 2A	12V-24V	1482	x	1482/I	x

lampa zespolona tylna
multifunctional rear lamp
IP6K9K

W226

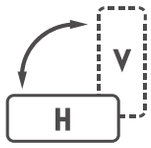

Homologacja dopuszcza montaż w pionie lub poziomie
/
The approval allows horizontal and vertical installation

Dane techniczne / Technical Details

Homologacje / Approval E2O:	R3, R6, R7, R1O, R23, R38
Waga lampy / Lamp weight:	O,31kg
Klasa IP / IP class:	IP6K9K

	światło pozycyjne / position light		światło stopu / stop light		światło kierunku jazdy / direction indicator light		światło cofania / reverse light		światło przeciwmgielne / fog light	
Pobór mocy / Power consumption	12V	24V	12V	24V	12V	24V	12V	24V	12V	24V
1482	1W	2W	1,4W	2,9W	2,2W	4,4W				
1483							1,9W	3,8W	1,4W	1,4W
1483KR							1,9W	3,8W	1,4W	1,4W

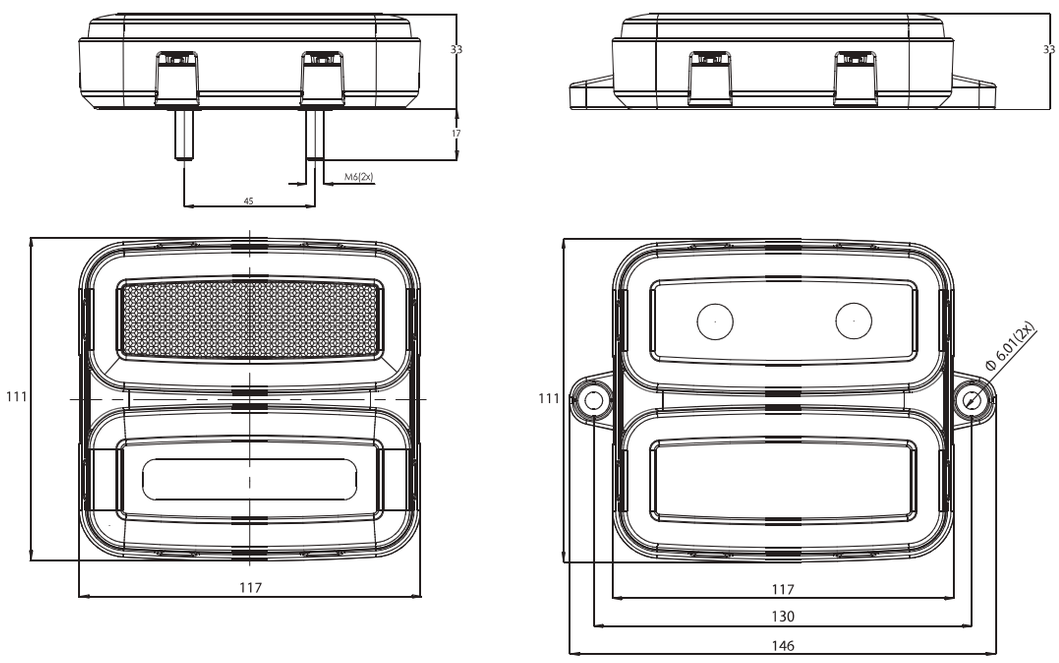

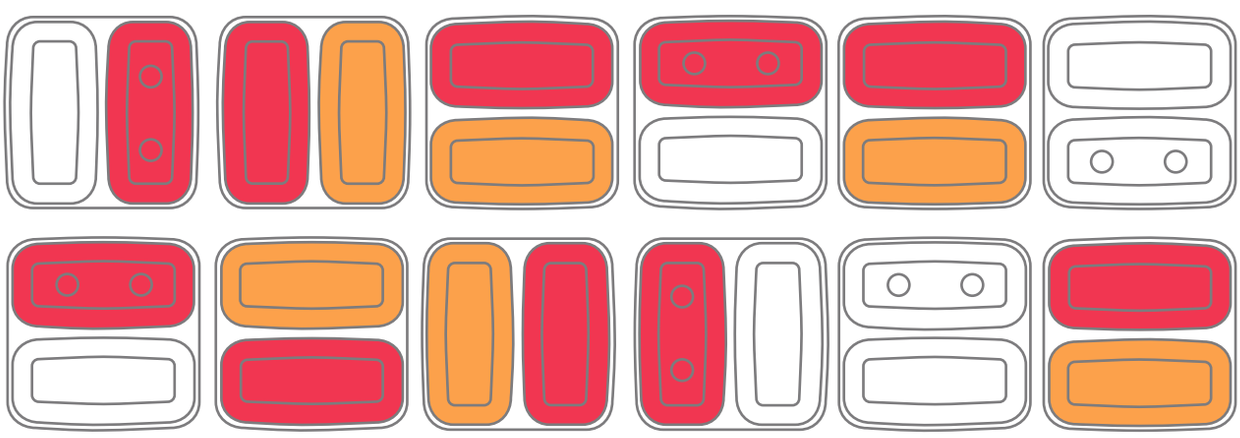

W227

lampa zespolona tylna
multifunctional rear lamp
IP6K9K

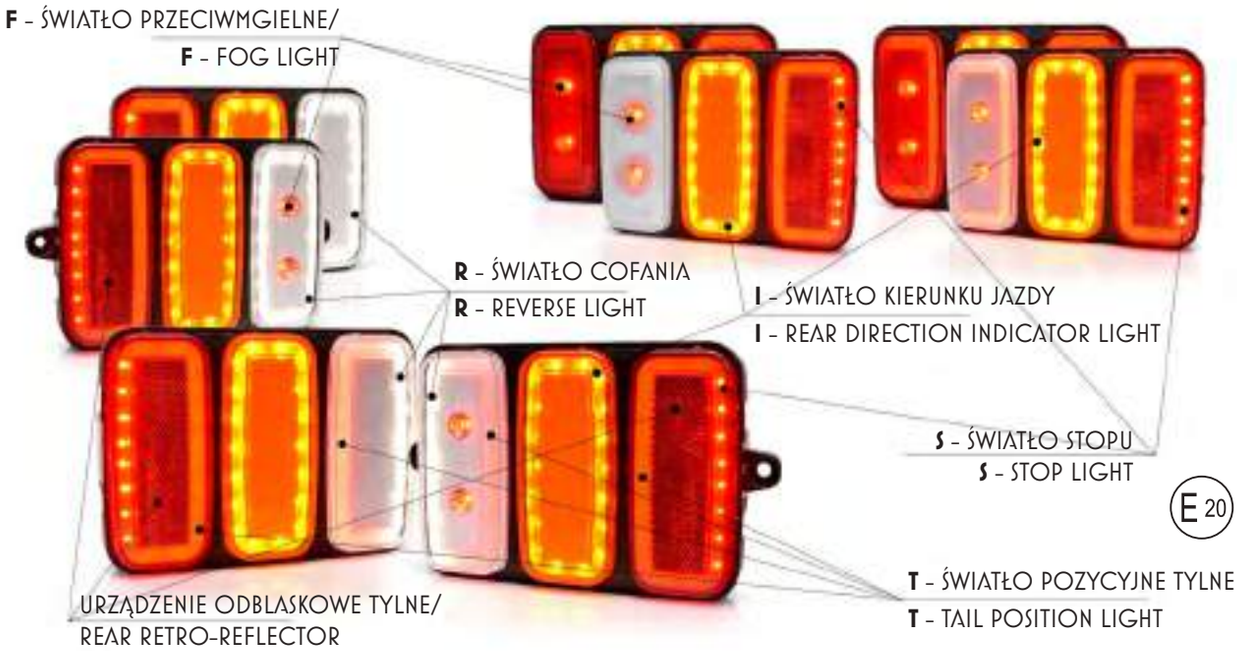

ECE oznaczenie / ECE symbols	napięcie pracy / voltage	inne cechy / remarks	W227 200 cm przewód zwykły / 200 cm open end cable							
			uniwersalna / universal							
			otwory pod wkręty / bolt hole				śruby mocujące / integrated bolts			
4 funkcyjne / 4 functions T/S/I/F										
R S1 2A F	12V-24V	światło pozycyjne w jednym module / tail light in one chamber	1491	1491 KR	x	x	1491/I	1491/I KR	x	x
		światło pozycyjne w dwóch modułach / tail light in two chambers 1 and 3	x	x	1493	1493 KR	x	x	1493/I	1493/I KR
4 funkcyjne / 4 functions T/S/I/R			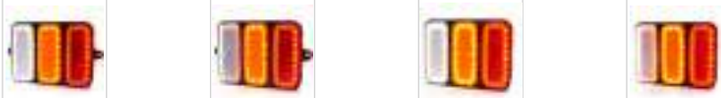							
R S1 2A AR	12V-24V	światło pozycyjne w jednym module / tail light in one chamber	1490	x	x	x	1490/I	x	x	x
		światło pozycyjne w dwóch modułach / tail light in two chambers 1 and 3	x	x	1492	x	x	x	1492/I	x
5 funkcyjne / 5 functions T/S/I/R/F										
R S1 2A AR F	12V-24V	światło pozycyjne w jednym module / tail light in one chamber	1487	x	x	x	1487/I	x	x	x
		światło pozycyjne w dwóch modułach / tail light in two chambers 1 and 3	x	x	1488	x	x	x	1488/I	x

lampa zespolona tylna
multifunctional rear lamp
IP6K9K

W227

Dane techniczne / Technical Details

Homologacje / Approval E20:	R3, R6, R7, R10, R23, R38
Waga lampy / Lamp weight:	0,5kg
Klasa IP / IP class:	IP6K9K

	światło pozycyjne / position light		światło stopu / stop light		światło kierunku jazdy / direction indicator light		światło cofania / reverse light		światło przeciwmgielne / fog light	
Pobór mocy / Power consumption	12V	24V	12V	24V	12V	24V	12V	24V	12V	24V
1487	1W	2W	1,4W	2,9W	2,2W	4,4W	1,9W	3,8W	1,4W	1,4W
1488	2x1W	2x2W	1,4W	2,9W	2,2W	4,4W	2,5W	5W	1,4W	1,4W
1490	1W	2W	1,4W	2,9W	2,2W	4,4W	1,9W	3,8W		
1491, 1491KR	1W	2W	1,4W	2,9W	2,2W	4,4W			1,4W	1,4W
1492	2x1W	2x2W	1,4W	2,9W	2,2W	4,4W	2,5W	5W		
1493	2x1W	2x2W	1,4W	2,9W	2,2W	4,4W			1,4W	1,4W

Tylne światło pozycyjne w kształcie litery „C” /
Tail light in one chamber „C” shape

Tylne światło pozycyjne w dwóch modułach w kształcie dwóch odwróconych liter „C” /
Tail light in two chambers 1 and 3
double „C” shape

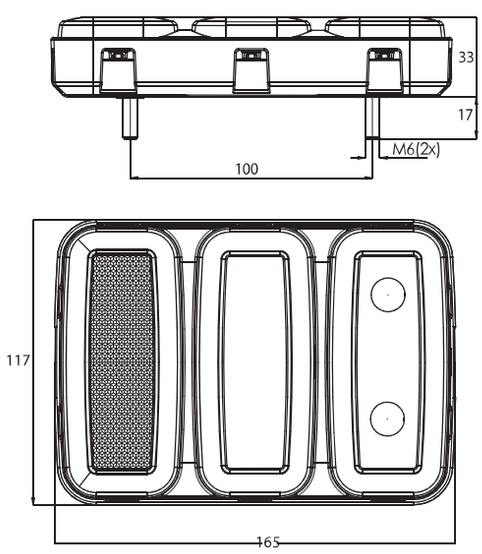

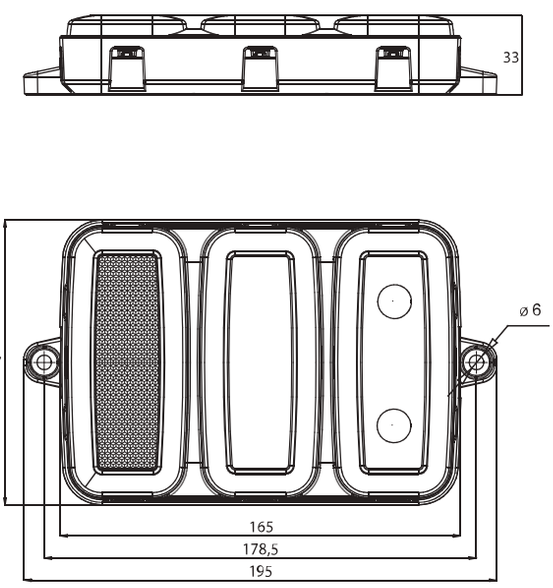

more on: **www.was.eu**

W228

lampa zespolona tylna
multifunctional rear lamp
IP6K9K

E 20

ECE oznaczenie / ECE symbols	napięcie pracy / voltage	W228 200 cm przewód zwykły albo 5 lub 7 pinowe złącze / 200 cm open end cable or 5 or 7 pin connectors available							
		lewa / left				prawa / right			
		otwory pod wkręty / bolt hole		śruby mocujące / integrated bolts		otwory pod wkręty / bolt hole		śruby mocujące / integrated bolts	
3 funkcyjne / 3 functions T/S/I									
R S1 2A	12V-24V	1494 L	x	1494/I L	x	1494 P	x	1494/I P	x
		1494 L WAS5	x	1494/I L WAS5	x	1494 P WAS5	x	1494/I P WAS5	x
4 funkcyjne / 4 functions T/S/I/F									
R S1 2A F	12V-24V	1497 L	1497 L KR	1497/I L	1497/I L KR	1497 P	1497 P KR	1497/I P	1497/I P KR
		1497 L WAS5	1497 L KR WAS5	1497/I L WAS5	1497/I L KR WAS5	1497 P WAS5	1497 P KR WAS5	1497/I P WAS5	1497/I P KR WAS5
4 funkcyjne / 4 functions T/S/I/R									
R S1 2A AR	12V-24V	1496 L	x	1496/I L	x	1496 P	x	1496/I P	x
		1496 L WAS5	x	1496/I L WAS5	x	1496 P WAS5	x	1496/I P WAS5	x
5 funkcyjne / 5 functions T/S/I/R/F									
R S1 2A AR F	12V-24V	1495 L	x	1495/I L	x	1495 P	x	1495/I P	x
		1495 L WAS7	x	1495/I L WAS7	x	1495 P WAS7	x	1495/I P WAS7	x

lampa zespolona tylna
multifunctional rear lamp
IP6K9K

W228

Dane techniczne / Technical Details

Homologacje / Approval E2O:	R3, R6, R7, R1O, R23, R38
Waga lampy / Lamp weight:	O,55kg
Klasa IP / IP class:	IP6K9K

	światło pozycyjne / position light		światło stopu / stop light		światło kierunku jazdy / direction indicator light		światło cofania / reverse light		światło przeciwmgielne / fog light	
Pobór mocy / Power consumption	12V	24V	12V	24V	12V	24V	12V	24V	12V	24V
1494	O,13W	O,25W	1,1W	2,2W	1,7W	3,4W				
1495	O,13W	O,25W	1,1W	2,2W	1,7W	3,4W	1,9W	3,8W	1,4W	1,4W
1496	O,13W	O,25W	1,1W	2,2W	1,7W	3,4W	1,9W	3,8W		
1497, 1497KR	O,13W	O,25W	1,1W	2,2W	1,7W	3,4W			1,4W	1,4W

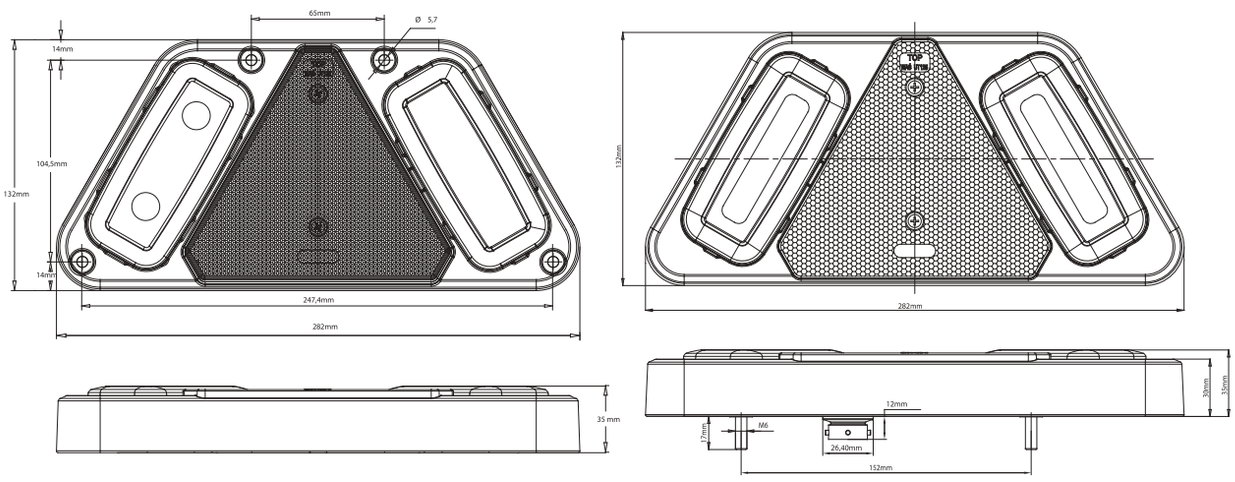

Dostępne w 3 wariantach przyłączy / Available in 3 connection options

przewód zwykły /
round open cable

2OOcm YLY-S 5/6xO,5mm²

złącze WAS 5-pinowe /
WAS 5pin connector

Produkt jest dostępny również ze złączem WAŚ 5 pinowym lub WAŚ 7 pinowym.
W przypadku takiej potrzeby proszę dopisać taką uwagę przy składaniu zamówienia.

złącze WAS 7-pinowe /
WAS 7pin connector

This product is also available with WAS 5pin or WAS 7pin connectors. To order product with the proper connector, please remember to add the letters „WAS5" or „WAS7" to the part number, or add a remark „WAS 5pin or WAS 7pin connector", for a proper connection.

W231

lampa zespolona tylna
multifunctional rear lamp
IP6K9K

E 20

numer katalogowy catalogue number	zdjęcie photo	przewód cable / wires	źródło światła light source	strona montażu assembly side	napięcie pracy voltage	światło stopu stop light	światło pozycyjne position light	szt. pcs
1504		25cm YLY-S	LED	UNIVERSAL	12V|24V	●	●	100

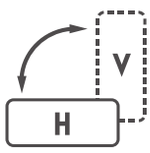

Homologacja dopuszcza
montaż w pionie lub poziomie
/
The approval allows horizontal and
vertical installation

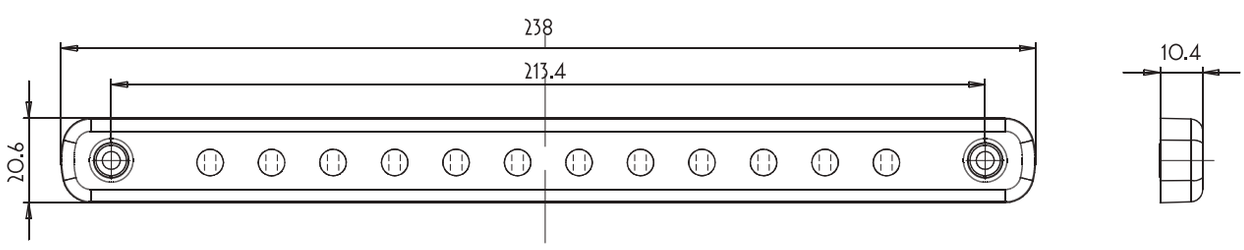

lampa zespolona tylna
multifunctional rear lamp
IP6K9K

W232DD

E 20

numer katalogowy catalogue number	typ type	zdjęcie photo	przewód cable / wires	źródło światła light source	strona montażu assembly side	napięcie pracy voltage	światło stopu stop light	światło pozycyjne position light	kierunkowskaz indicator	kierunkowskaz dynamiczny dynamic indicator	szt. pcs
1505	W232		200cm YLY-S	LED	UNIVERSAL	12V|24V	●	●	●		100
1506 DD	W232DD		200cm YLY-S	LED	UNIVERSAL	12V|24V	●	●	●	●	100

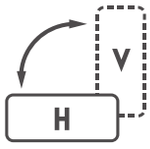

Homologacja dopuszcza
montaż w pionie lub poziomie
/
The approval allows horizontal and
vertical installation

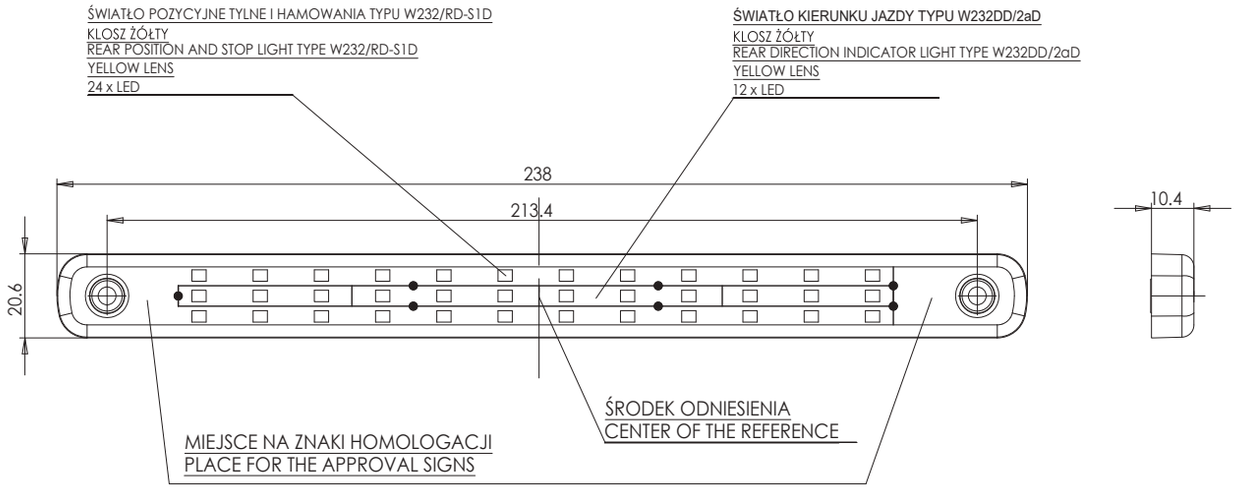

W236

lampa zespolona tylna
multifunctional rear lamp
IP6K9K

E 20

numer katalogowy catalogue number	zdjęcie photo	przewód cable / wires	źródło światła light source	strona montażu assembly side	napięcie pracy voltage	światło stopu stop light	światło pozycyjne position light	kierunkowskaz indicator	światło cofania reversing light	światło przeciwmgielne fog light	szt. pcs
1531 2A		25cm YLY-S	LED	UNIVERSAL	12V|24V			●			100
1531 AR		25cm YLY-S	LED	UNIVERSAL	12V|24V				●		100
1531 F		25cm YLY-S	LED	UNIVERSAL	12V|24V					●	100
1531 R S1		25cm YLY-S	LED	LEFT	12V|24V	●	●				100
1531 AR F		25cm YLY-S	LED	LEFT	12V|24V				●	●	100
1531 R S1 2A		25cm YLY-S	LED	LEFT	12V|24V	●	●	●			100

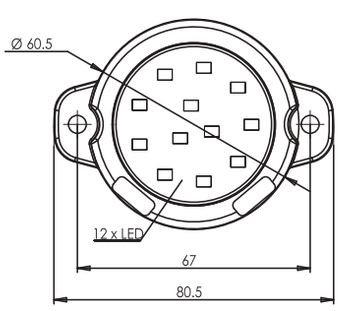

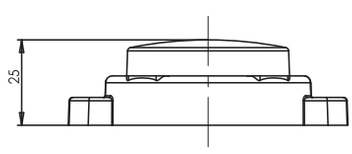

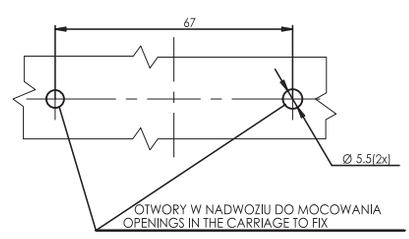

W237

lampa zespolona tylna
multifunctional rear lamp
IP6K9K

E 20

numer katalogowy catalogue number	zdjęcie photo	przewód cable / wires	źródło światła light source	strona montażu assembly side	napięcie pracy voltage	światło stopu stop light	światło pozycyjne position light	kierunkowskaz indicator	światło cofania reversing light	światło przeciwmgielne fog light	szt. pcs
1532 2A		25cm YLY-S	LED	UNIVERSAL	12V|24V			●			50
1532 AR		25cm YLY-S	LED	UNIVERSAL	12V|24V				●		50
1532 F		25cm YLY-S	LED	UNIVERSAL	12V|24V					●	50
1532 R S1		25cm YLY-S	LED	LEFT	12V|24V	●	●				50
1532 AR F		25cm YLY-S	LED	LEFT	12V|24V				●	●	50
1532 R S1 2A		25cm YLY-S	LED	LEFT	12V|24V	●	●	●			50

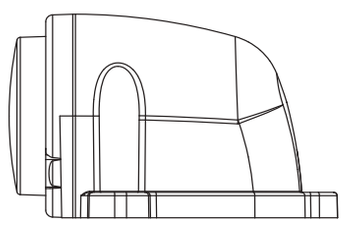

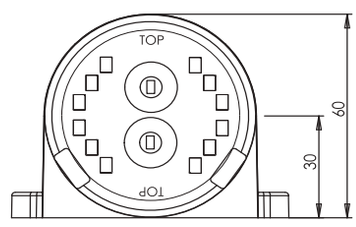

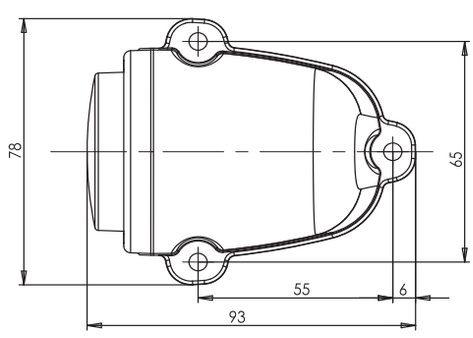

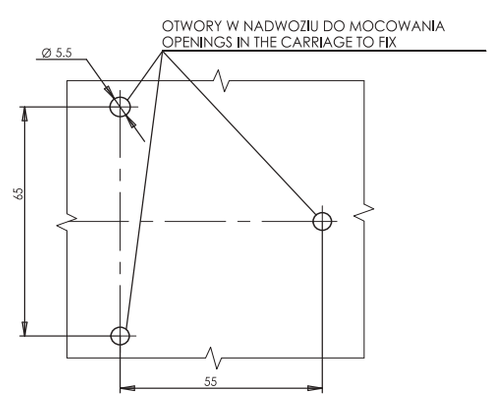

W238

lampa zespolona tylna
multifunctional rear lamp
IP6K9K

numer katalogowy catalogue number	zdjęcie photo	przewód cable / wires	źródło światła light source	strona montażu assembly side	napięcie pracy voltage	światło stopu stop light	światło pozycyjne position light	kierunkowskaz indicator	światło cofania reversing light	światło przeciwmgielne fog light	szt. pcs
1533 2A		25cm YLY-S	LED	UNIVERSAL	12V|24V			●			100
1533 AR		25cm YLY-S	LED	UNIVERSAL	12V|24V				●		100
1533 F		25cm YLY-S	LED	UNIVERSAL	12V|24V					●	100
1533 R S1		25cm YLY-S	LED	LEFT	12V|24V	●	●				100
1533 AR F		25cm YLY-S	LED	LEFT	12V|24V				●	●	100
1533 R S1 2A		25cm YLY-S	LED	LEFT	12V|24V	●	●	●			100

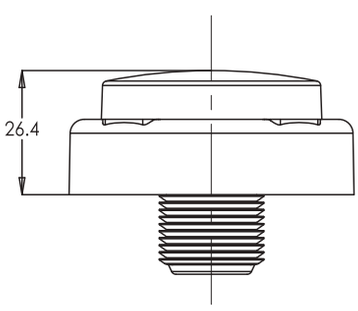

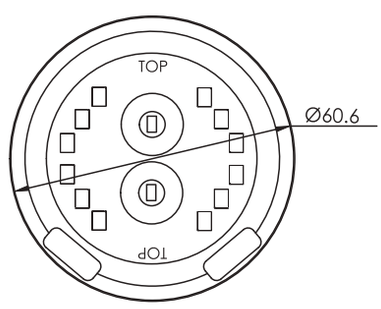

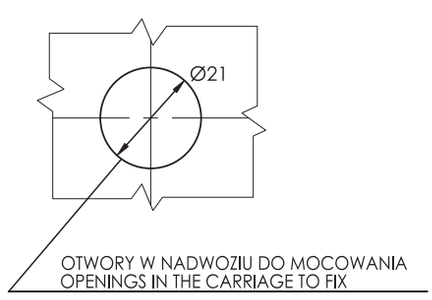

lampa zespolona tylna
multifunctional rear lamp
IP6K9K

W243

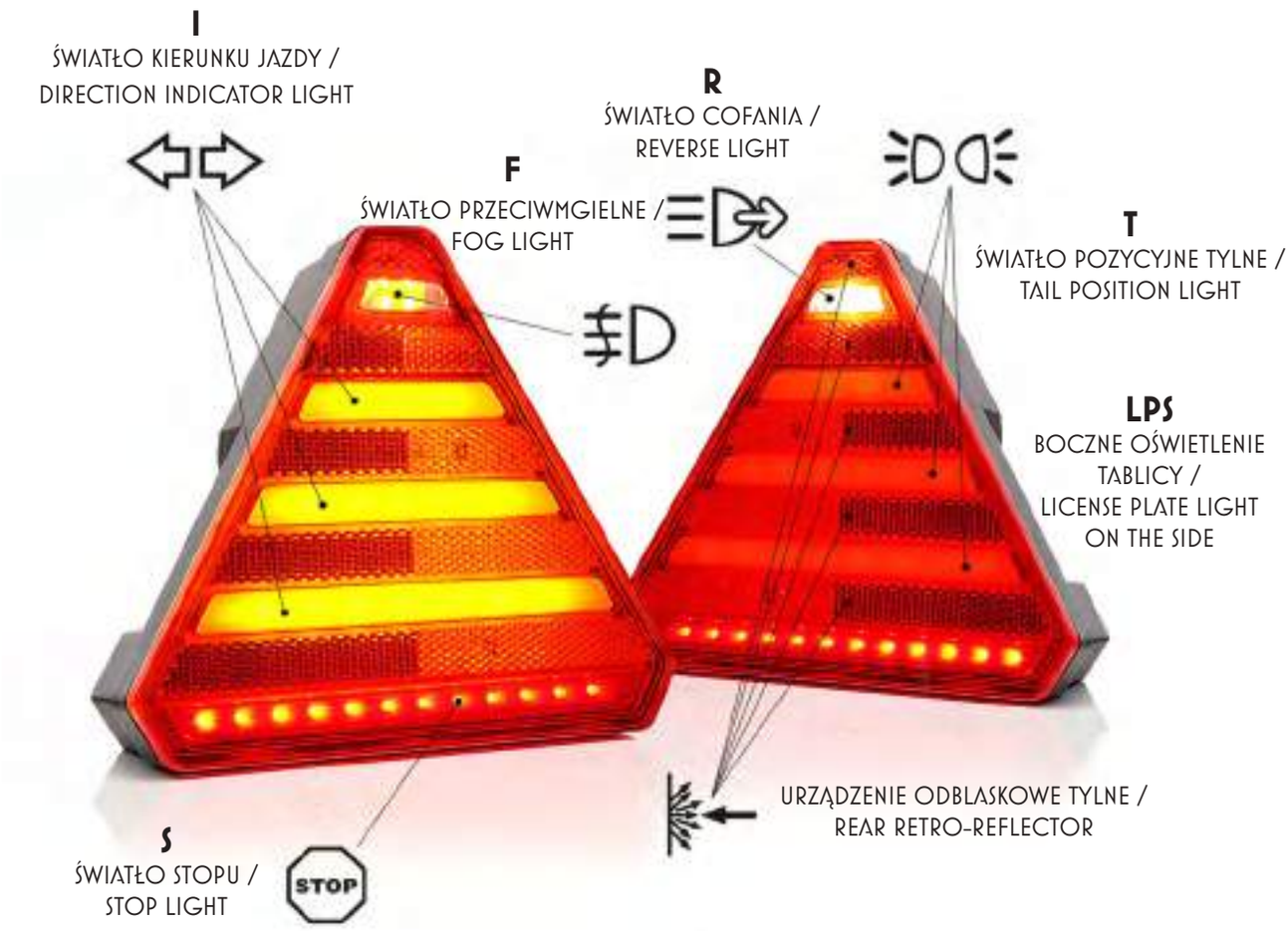

E 20

funkcje / functions	opcjonalne oświetlenie - - tablica rejestracyjna / optional lighting - - license plate	strona montażu / assembly side	przewód / cable	Schlemmer	TYCO	WAS5	WAS7
5 T/S/I/F/R	brak / without	UNIVERSAL	1611 L/P	1611 L/P SCHL	1611 L/P TYCO	x	1611 L/P WAS7
	LPS	LEFT	1612 L	1612 L SCHL	1612 L TYCO	x	1612 L WAS7
		RIGHT	1612 P	1612 P SCHL	1612 P TYCO	x	1612 P WAS7
4 T/S/I/F	brak / without	UNIVERSAL	1613 L/P	1613 L/P SCHL	1613 L/P TYCO	1613 L/P WAS5	1613 L/P WAS7
	LPS	LEFT	1614 L	1614 L SCHL	1614 L TYCO	1614 L WAS5	1614 L WAS7
		RIGHT	1614 P	1614 P SCHL	1614 P TYCO	1614 P WAS5	1614 P WAS7
4 T/S/I/R	brak / without	UNIVERSAL	1615 L/P	1615 L/P SCHL	1615 L/P TYCO	1615 L/P WAS5	1615 L/P WAS7
	LPS	LEFT	1616 L	1616 L SCHL	1616 L TYCO	1616 L WAS5	1616 L WAS7
		RIGHT	1616 P	1616 P SCHL	1616 P TYCO	1616 P WAS5	1616 P WAS7
3 T/S/I	brak / without	UNIVERSAL	1617 L/P	1617 L/P SCHL	1617 L/P TYCO	1617 L/P WAS5	1617 L/P WAS7
	LPS	LEFT	1618 L	1618 L SCHL	1618 L TYCO	1618 L WAS5	1618 L WAS7
		RIGHT	1618 P	1618 P SCHL	1618 P TYCO	1618 P WAS5	1618 P WAS7

W243

lampa zespolona tylna
multifunctional rear lamp
IP6K9K

Dane techniczne / Technical Details

Homologacje / Approval E20:	R3, R4, R6, R7, R10, R23, R38
Przewód / Cable:	200cm
Klasa IP / IP class:	IP6K9K

Pobór mocy	12V	24V
światło pozycyjne / position light:	1W	2W
światło stopu / stop light:	1W	
światło kierunku jazdy / direction indicator light:	11W	
światło cofania / reverse light:	1W	
światło przeciwmgielne / fog light:	1,5W	
oświetlenie tablicy / numberplate light:	0,5W	1,0W

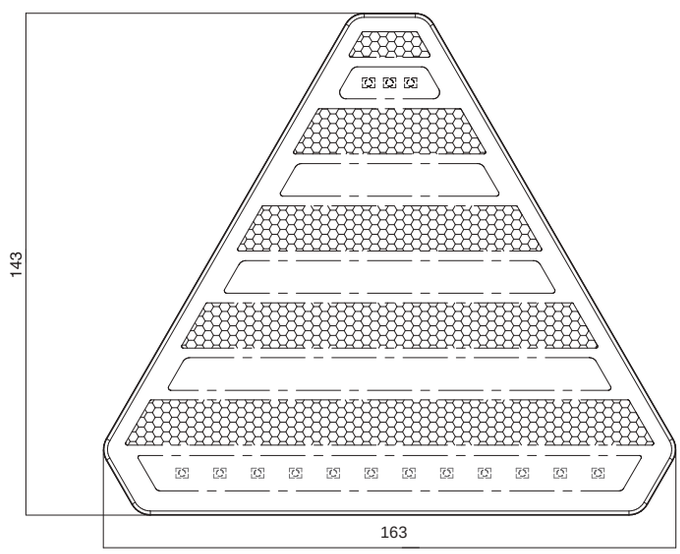

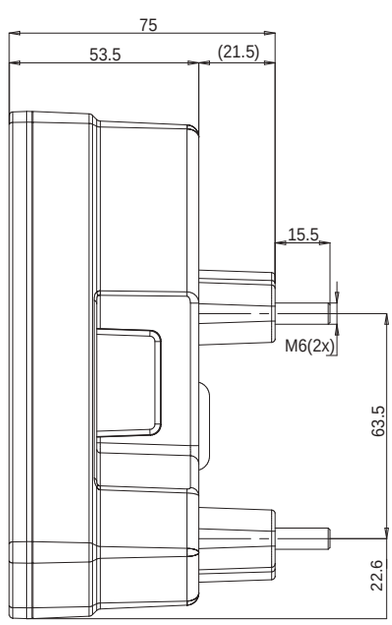

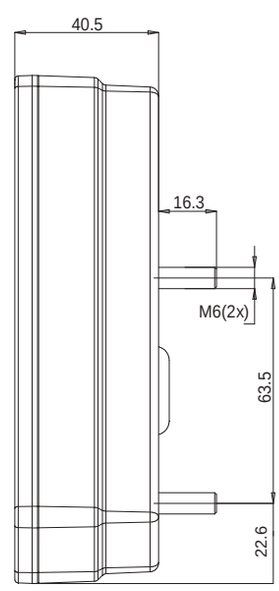

lampa zespolona tylna
multifunctional rear lamp
IP6K9K

W244

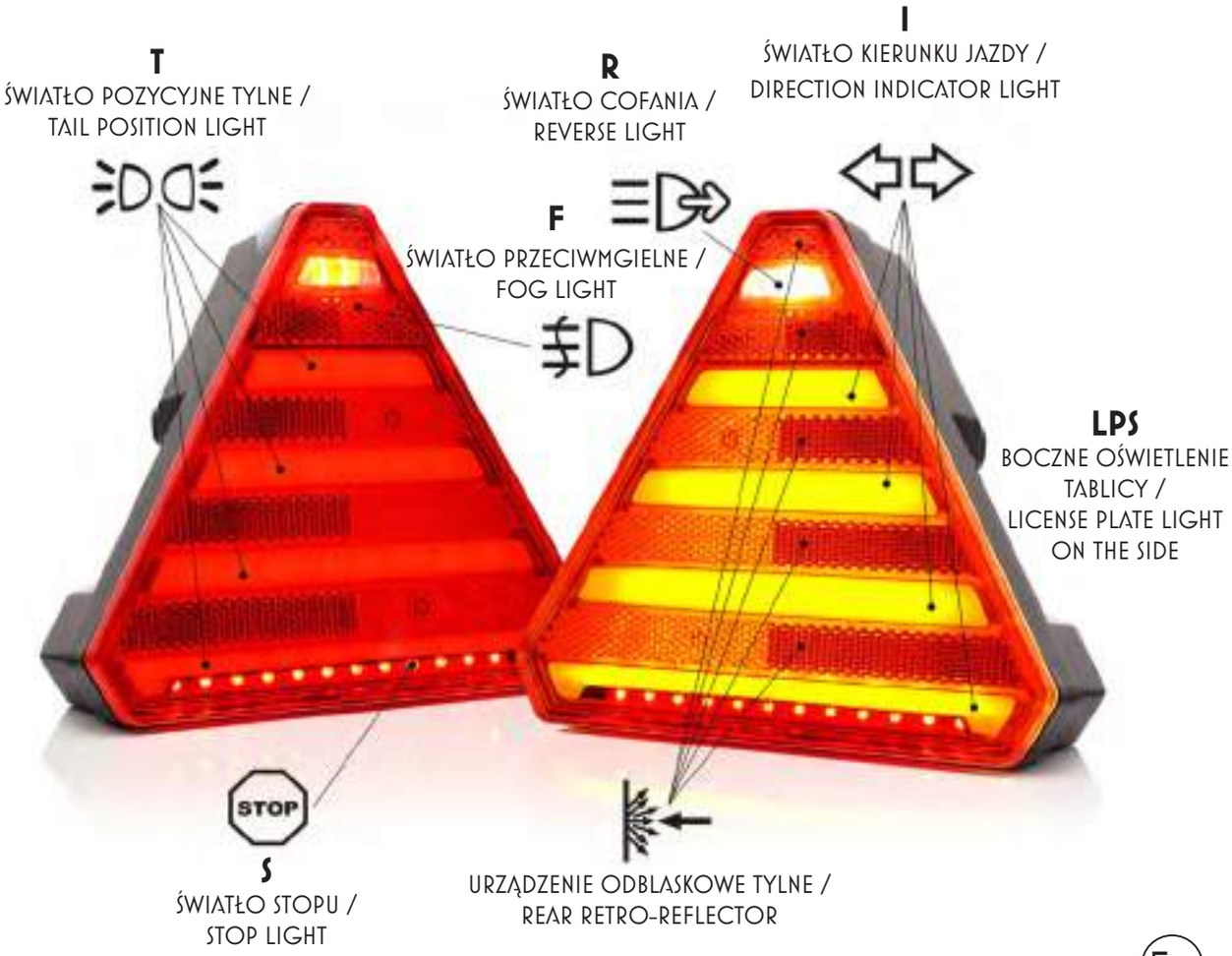

E 20

funkcje / functions	opcjonalne oświetlenie - - tablica rejestracyjna / optional lighting - - license plate	strona montażu / assembly side	przewód / cable	Schlemmer	TYCO	WAS5	WAS7
5 T/S/I/F/R	brak / without	UNIVERSAL	1619 L/P	1619 L/P SCHL	1619 L/P TYCO	x	1619 L/P WAS7
	LPS	LEFT	1620 L	1620 L SCHL	1620 L TYCO	x	1620 L WAS7
		RIGHT	1620 P	1620 P SCHL	1620 P TYCO	x	1620 P WAS7
4 T/S/I/F	brak / without	UNIVERSAL	1621 L/P	1621 L/P SCHL	1621 L/P TYCO	1621 L/P WAS5	1621 L/P WAS7
	LPS	LEFT	1622 L	1622 L SCHL	1622 L TYCO	1622 L WAS5	1622 L WAS7
		RIGHT	1622 P	1622 P SCHL	1622 P TYCO	1622 P WAS5	1622 P WAS7
4 T/S/I/R	brak / without	UNIVERSAL	1623 L/P	1623 L/P SCHL	1623 L/P TYCO	1623 L/P WAS5	1623 L/P WAS7
	LPS	LEFT	1624 L	1624 L SCHL	1624 L TYCO	1624 L WAS5	1624 L WAS7
		RIGHT	1624 P	1624 P SCHL	1624 P TYCO	1624 P WAS5	1624 P WAS7
3 T/S/I	brak / without	UNIVERSAL	1625 L/P	1625 L/P SCHL	1625 L/P TYCO	1625 L/P WAS5	1625 L/P WAS7
	LPS	LEFT	1626 L	1626 L SCHL	1626 L TYCO	1626 L WAS5	1626 L WAS7
		RIGHT	1626 P	1626 P SCHL	1626 P TYCO	1626 P WAS5	1626 P WAS7

W244 lampa zespolona tylna
multifunctional rear lamp
IP6K9K

Dane techniczne / Technical Details

Homologacje / Approval E20:	R3, R4, R6, R7, R10, R23, R38
Przewód / Cable:	200cm
Klasa IP / IP class:	IP6K9K

Pobór mocy	12V	24V
światło pozycyjne / position light:	1W	2W
światło stopu / stop light:	2W	
światło kierunku jazdy / direction indicator light:	12W	
światło cofania / reverse light:	1W	
światło przeciwmgielne / fog light:	1,5W	
oświetlenie tablicy / numberplate light:	0,5W	1,0W

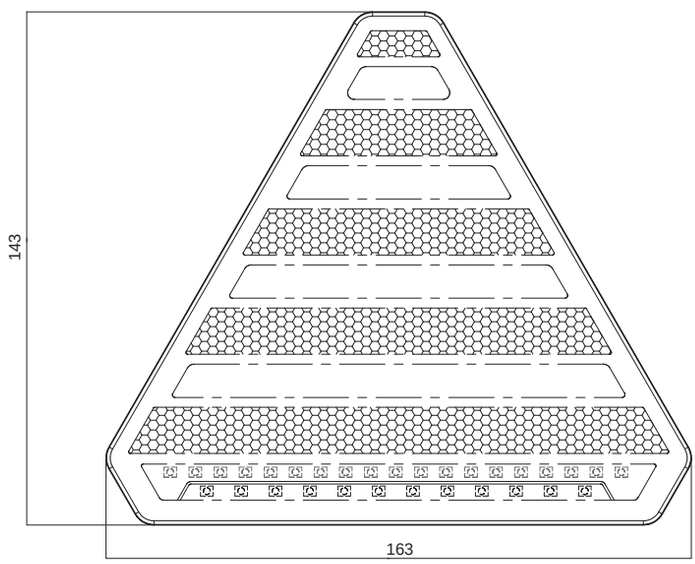

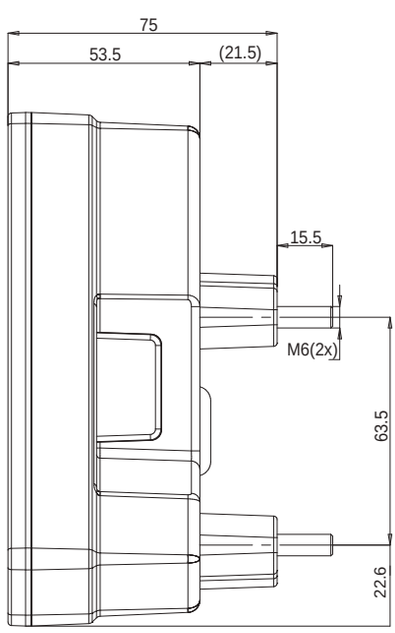

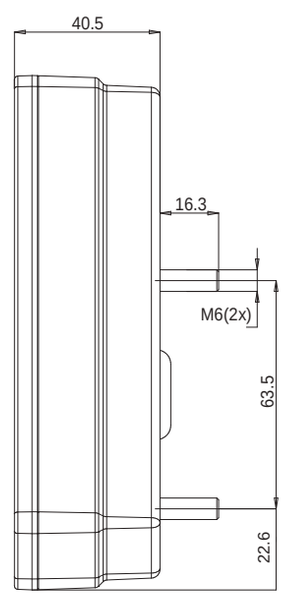

lampa zespolona tylna
multifunctional rear lamp
IP6K9K

W245DD

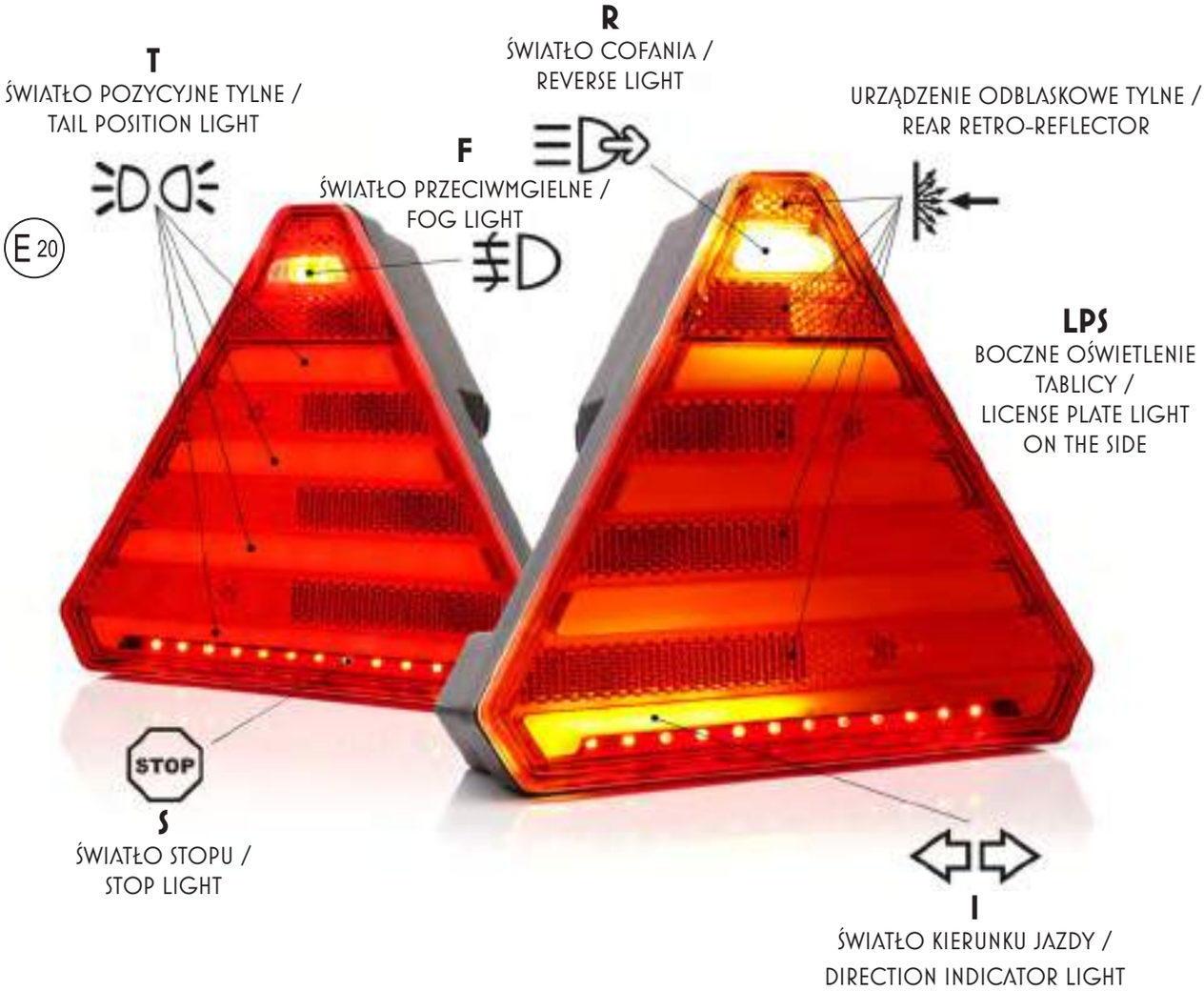

funkcje / functions	opcjonalne oświetlenie - - tablica rejestracyjna / optional lighting - - license plate	strona montażu / assembly side	W245				
			przewód / cable	Schlemmer	TYCO	WAS5	WAS7
5 T/S/I/F/R	brak / without	UNIVERSAL	1627 L/P	1627 L/P SCHL	1627 L/P TYCO	x	1627 L/P WAS7
	LPS	LEFT	1628 L	1628 L SCHL	1628 L TYCO	x	1628 L WAS7
		RIGHT	1628 P	1628 P SCHL	1628 P TYCO	x	1628 P WAS7
4 T/S/I/F	brak / without	UNIVERSAL	1629 L/P	1629 L/P SCHL	1629 L/P TYCO	1629 L/P WAS5	1629 L/P WAS7
	LPS	LEFT	1630 L	1630 L SCHL	1630 L TYCO	1630 L WAS5	1630 L WAS7
		RIGHT	1630 P	1630 P SCHL	1630 P TYCO	1630 P WAS5	1630 P WAS7
4 T/S/I/R	brak / without	UNIVERSAL	1631 L/P	1632 L/P SCHL	1632 L/P TYCO	1631 L/P WAS5	1631 L/P WAS7
	LPS	LEFT	1632 L	1632 L SCHL	1632 L TYCO	1632 L WAS5	1632 L WAS7
		RIGHT	1632 P	1624 P SCHL	1632 P TYCO	1632 P WAS5	1632 P WAS7
3 T/S/I	brak / without	UNIVERSAL	1633 L/P	1633 L/P SCHL	1633 L/P TYCO	1633 L/P WAS5	1633 L/P WAS7
	LPS	LEFT	1634 L	1634 L SCHL	1634 L TYCO	1634 L WAS5	1634 L WAS7
		RIGHT	1634 P	1634 P SCHL	1634 P TYCO	1634 P WAS5	1634 P WAS7

W245DD

lampa zespolona tylna
multifunctional rear lamp
IP6K9K

funkcje / functions	opcjonalne oświetlenie - - tablica rejestracyjna / optional lighting - - license plate	strona montażu / assembly side	W245DD				
			przewód / cable	Schlemmer	TYCO	WAS5	WAS7
5 T/S/I/F/R	brak / without	LEFT	1635 DD L	1635 DD L SCHL	1635 DD L TYCO	x	1635 DD L WAS7
		RIGHT	1635 DD P	1635 DD P SCHL	1635 DD P TYCO	x	1635 DD P WAS7
	LPS	LEFT	1636 DD L	1636 DD L SCHL	1636 DD L TYCO	x	1636 DD L WAS7
		RIGHT	1636 DD P	1636 DD P SCHL	1636 DD P TYCO	x	1636 DD P WAS7
4 T/S/I/F	brak / without	LEFT	1637 DD L	1637 DD L SCHL	1637 DD L TYCO	1637 DD L WAS5	1637 DD L WAS7
		RIGHT	1637 DD P	1637 DD P SCHL	1637 DD P TYCO	1637 DD P WAS5	1637 DD P WAS7
	LPS	LEFT	1638 DD L	1638 DD L SCHL	1638 DD L TYCO	1638 DD L WAS5	1638 DD L WAS7
		RIGHT	1638 DD P	1638 DD P SCHL	1638 DD P TYCO	1638 DD P WAS5	1638 DD P WAS7
4 T/S/I/R	brak / without	LEFT	1639 DD L	1639 DD L SCHL	1639 DD L TYCO	1639 DD L WAS5	1639 DD L WAS7
		RIGHT	1639 DD P	1639 DD P SCHL	1639 DD P TYCO	1639 DD P WAS5	1639 DD P WAS7
	LPS	LEFT	1640 DD L	1640 DD L SCHL	1640 DD L TYCO	1640 DD L WAS5	1640 DD L WAS7
		RIGHT	1640 DD P	1640 DD P SCHL	1640 DD P TYCO	1640 DD P WAS5	1640 DD P WAS7
3 T/S/I	brak / without	LEFT	1641 DD L	1641 DD L SCHL	1641 DD L TYCO	1641 DD L WAS5	1641 DD L WAS7
		RIGHT	1641 DD P	1641 DD P SCHL	1641 DD P TYCO	1641 DD P WAS5	1641 DD P WAS7
	LPS	LEFT	1642 DD L	1642 DD L SCHL	1642 DD L TYCO	1642 DD L WAS5	1642 DD L WAS7
		RIGHT	1642 DD P	1642 DD P SCHL	1642 DD P TYCO	1642 DD P WAS5	1642 DD P WAS7

Dane techniczne / Technical Details

Homologacje / Approval E20:	R3, R4, R6, R7, R10, R23, R38
Przewód / Cable:	200cm
Klasa IP / IP class:	IP6K9K

Pobór mocy	12V	24V
światło pozycyjne / position light:	1W	2W
światło stopu / stop light:	2W	
światło kierunku jazdy / direction indicator light:	12W	
dynamiczne światło kierunku jazdy / dynamic direction indicator light:	13W	
światło cofania / reverse light:	1W	
światło przeciwmgielne / fog light:	1,5W	
oświetlenie tablicy / numberplate light:	0,5W	1,0W

lampa zespolona tylna
multifunctional rear lamp
IP6K9K

W245DD

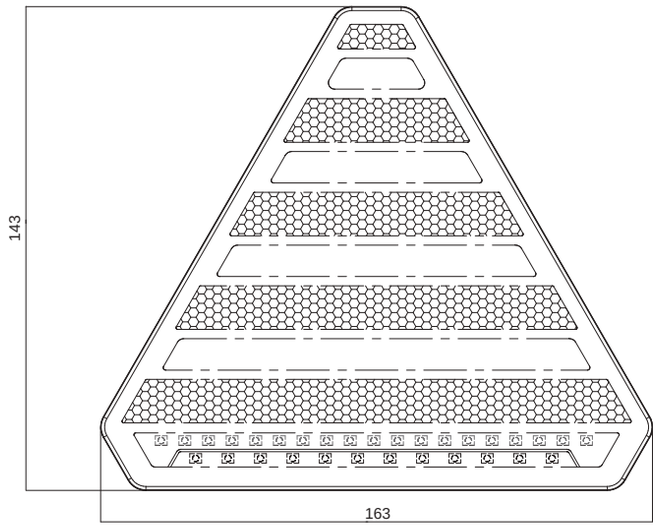

przewód zwykły / standard cable

złącze / connector Schlemmer

złącze / connector TYCO

złącze / connector WAŚ 5-pin

złącze / connector WAŚ 7-pin

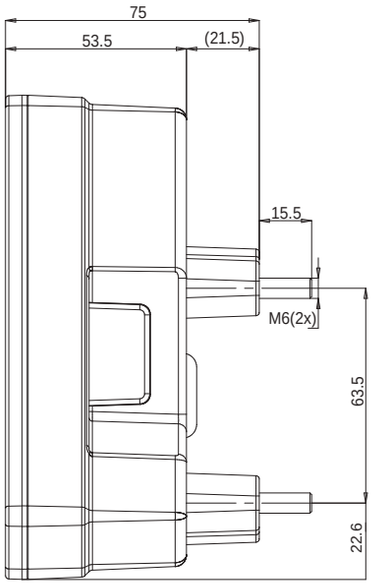

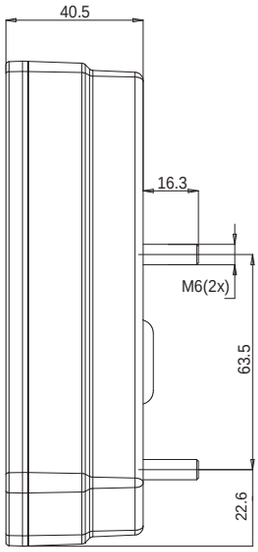

LPS
boczne oświetlenie tablicy rejestracyjnej /
license plate light on the side

Korpus standardowy
lampa bez oświetlenia tablicy rejestracyjnej ale ze złączem /
Standard body
lamp without license plate light but with connector

Korpus SLIM
lampa bez oświetlenia tablicy rejestracyjnej /
SLIM body
lamp without license plate light

W247DD

lampa zespolona tylna
multifunctional rear lamp
IP6K9K

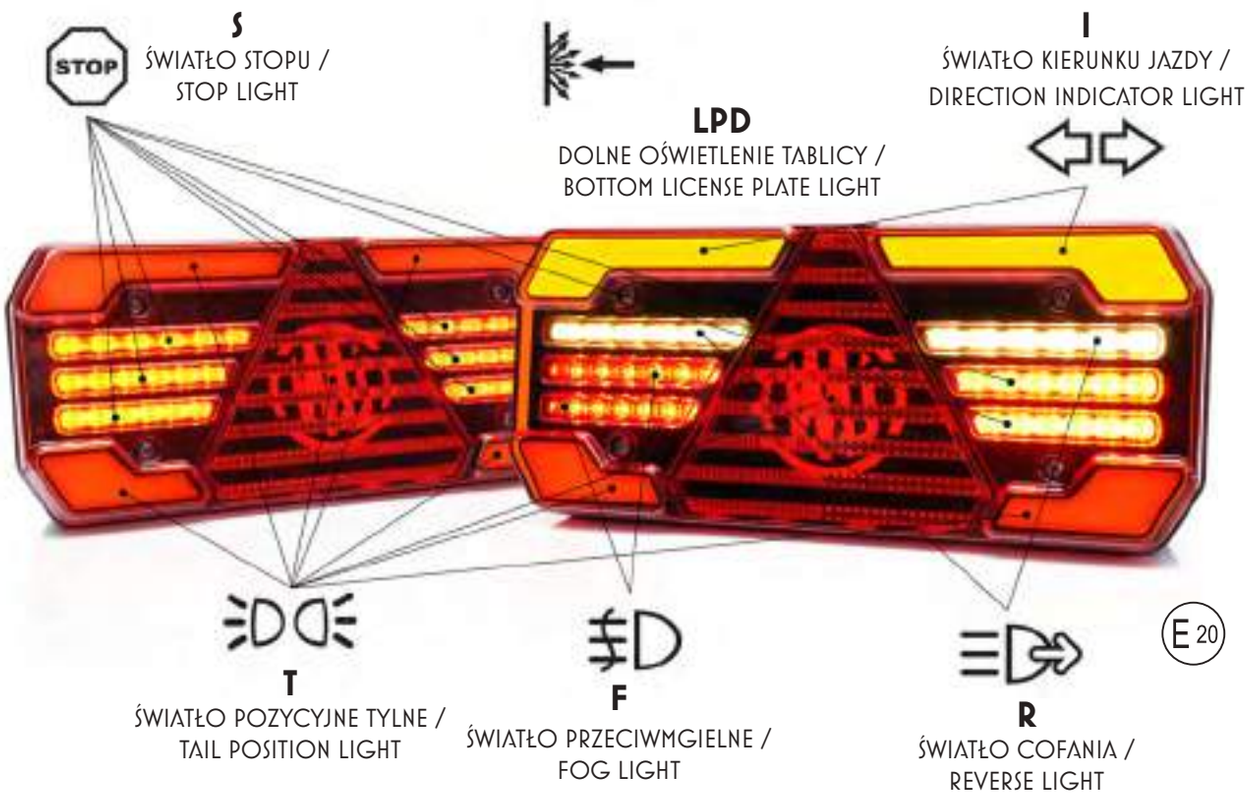

funkcje / functions	opcjonalne oświetlenie - - tablica rejestracyjna / optional lighting - - license plate	dodatkowe światło obrysowe boczne / additional side position light	światło stop / stop light	strona montażu / assembly side	W247				
					przewód / cable	Schlemmer	TYCO	WAS5	WAS7
5 T/S/I/F/R	brak / without	brak / without		LEFT	1673 L	1673 L SCHL	1673 L TYCO	x	1673 L WAS7
				RIGHT	1673 P	1673 P SCHL	1673 P TYCO	x	1673 P WAS7
	LPD	brak / without		LEFT	1678 L	1678 L SCHL	1678 L TYCO	x	1678 L WAS7
				RIGHT	1678 P	1678 P SCHL	1678 P TYCO	x	1678 P WAS7
4 T/S/I/F	brak / without	brak / without		LEFT	1674 L	1674 L SCHL	1674 L TYCO	1674 L WAS5	1674 L WAS7
				RIGHT	1674 P	1674 P SCHL	1674 P TYCO	1674 P WAS5	1674 P WAS7
	LPD	brak / without		LEFT	1679 L	1679 L SCHL	1679 L TYCO	1679 L WAS5	1679 L WAS7
				RIGHT	1679 P	1679 P SCHL	1679 P TYCO	1679 P WAS5	1679 P WAS7
4 T/S/I/R	brak / without	brak / without		LEFT	1675 L	1675 L SCHL	1675 L TYCO	1675 L WAS5	1675 L WAS7
				RIGHT	1675 P	1675 P SCHL	1675 P TYCO	1675 P WAS5	1675 P WAS7
	LPD	brak / without		LEFT	1680 L	1680 L SCHL	1680 L TYCO	1680 L WAS5	1680 L WAS7
				RIGHT	1680 P	1680 P SCHL	1680 P TYCO	1680 P WAS5	1680 P WAS7
3 T/S/I	brak / without	brak / without	wariant 1 / variant 1	UNIVERSAL	1676 L/P	1676 L/P SCHL	1676 L/P TYCO	1676 L/P WAS5	1676 L/P WAS7
			wariant 2 / variant 2	LEFT	1677 L	1677 L SCHL	1677 L TYCO	1677 L WAS5	1677 L WAS7
				RIGHT	1677 P	1677 P SCHL	1677 P TYCO	1677 P WAS5	1677 P WAS7
	LPD	brak / without	wariant 1 / variant 1	UNIVERSAL	1681 L/P	1681 L/P SCHL	1681 L/P TYCO	1681 L/P WAS5	1681 L/P WAS7
			wariant 2 / variant 2	LEFT	1682 L	1682 L SCHL	1682 L TYCO	1682 L WAS5	1682 L WAS7
				RIGHT	1682 P	1682 P SCHL	1682 P TYCO	1682 P WAS5	1682 P WAS7

lampa zespolona tylna
multifunctional rear lamp
IP6K9K

W247DD

5 lights
(T/S/I/F/R)

4 lights
(T/S/I/F)

4 lights
(T/S/I/R)

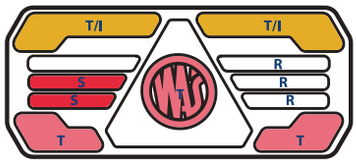

3 lights
(T/S/I) variant 1

3 lights
(T/S/I) variant 2

funkcje / functions	opcjonalne oświetlenie - - tablica rejestracyj- na / optional lighting - - license plate	dodatko- we światło obrysowe boczne / additional side position light	światło stop / stop light	strona montażu / assembly side	W247DD				
					przewód / cable	Schlemmer	TYCO	WAS5	WAS7
5 T/S/I/F/R	brak / without	brak / without		LEFT	1703 DD L	1703 DD L SCHL	1703 DD L TYCO	x	1703 DD L WAS7
				RIGHT	1703 DD P	1703 DD P SCHL	1703 DD P TYCO	x	1703 DD P WAS7
	LPD	brak / without		LEFT	1708 DD L	1708 DD L SCHL	1708 DD L TYCO	x	1708 DD L WAS7
				RIGHT	1708 DD P	1708 DD P SCHL	1708 DD P TYCO	x	1708 DD P WAS7
4 T/S/I/F	brak / without	brak / without		LEFT	1704 DD L	1704 DD L SCHL	1704 DD L TYCO	1704 DD L WAS5	1704 DD L WAS7
				RIGHT	1704 DD P	1704 DD P SCHL	1704 DD P TYCO	1704 DD P WAS5	1704 DD P WAS7
	LPD	brak / without		LEFT	1709 DD L	1709 DD L SCHL	1709 DD L TYCO	1709 DD L WAS5	1709 DD L WAS7
				RIGHT	1709 DD P	1709 DD P SCHL	1709 DD P TYCO	1709 DD P WAS5	1709 DD P WAS7
4 T/S/I/R	brak / without	brak / without		LEFT	1705 DD L	1705 DD L SCHL	1705 DD L TYCO	1705 DD L WAS5	1705 DD L WAS7
				RIGHT	1705 DD P	1705 DD P SCHL	1705 DD P TYCO	1705 DD P WAS5	1705 DD P WAS7
	LPD	brak / without		LEFT	1710 DD L	1710 DD L SCHL	1710 DD L TYCO	1710 DD L WAS5	1710 DD L WAS7
				RIGHT	1710 DD P	1710 DD P SCHL	1710 DD P TYCO	1710 DD P WAS5	1710 DD P WAS7
3 T/S/I	brak / without	brak / without	wariant 1 / variant 1	LEFT	1706 DD L	1706 DD L SCHL	1706 DD L TYCO	1706 DD L WAS5	1706 DD L WAS7
				RIGHT	1706 DD P	1706 DD P SCHL	1706 DD P TYCO	1706 DD P WAS5	1706 DD P WAS7
			wariant 2 / variant 2	LEFT	1707 DD L	1707 DD L SCHL	1707 DD L TYCO	1707 DD L WAS5	1707 DD L WAS7
				RIGHT	1707 DD P	1707 DD P SCHL	1707 DD P TYCO	1707 DD P WAS5	1707 DD P WAS7
	LPD	brak / without	wariant 1 / variant 1	LEFT	1711 DD L	1711 DD L SCHL	1711 DD L TYCO	1711 DD L WAS5	1711 DD L WAS7
				RIGHT	1711 DD P	1711 DD P SCHL	1711 DD P TYCO	1711 DD P WAS5	1711 DD P WAS7
			wariant 2 / variant 2	LEFT	1712 DD L	1712 DD L SCHL	1712 DD L TYCO	1712 DD L WAS5	1712 DD L WAS7
				RIGHT	1712 DD P	1712 DD P SCHL	1712 DD P TYCO	1712 DD P WAS5	1712 DD P WAS7

W247DD+SM1

lampa zespolona tylna
multifunctional rear lamp
IP6K9K

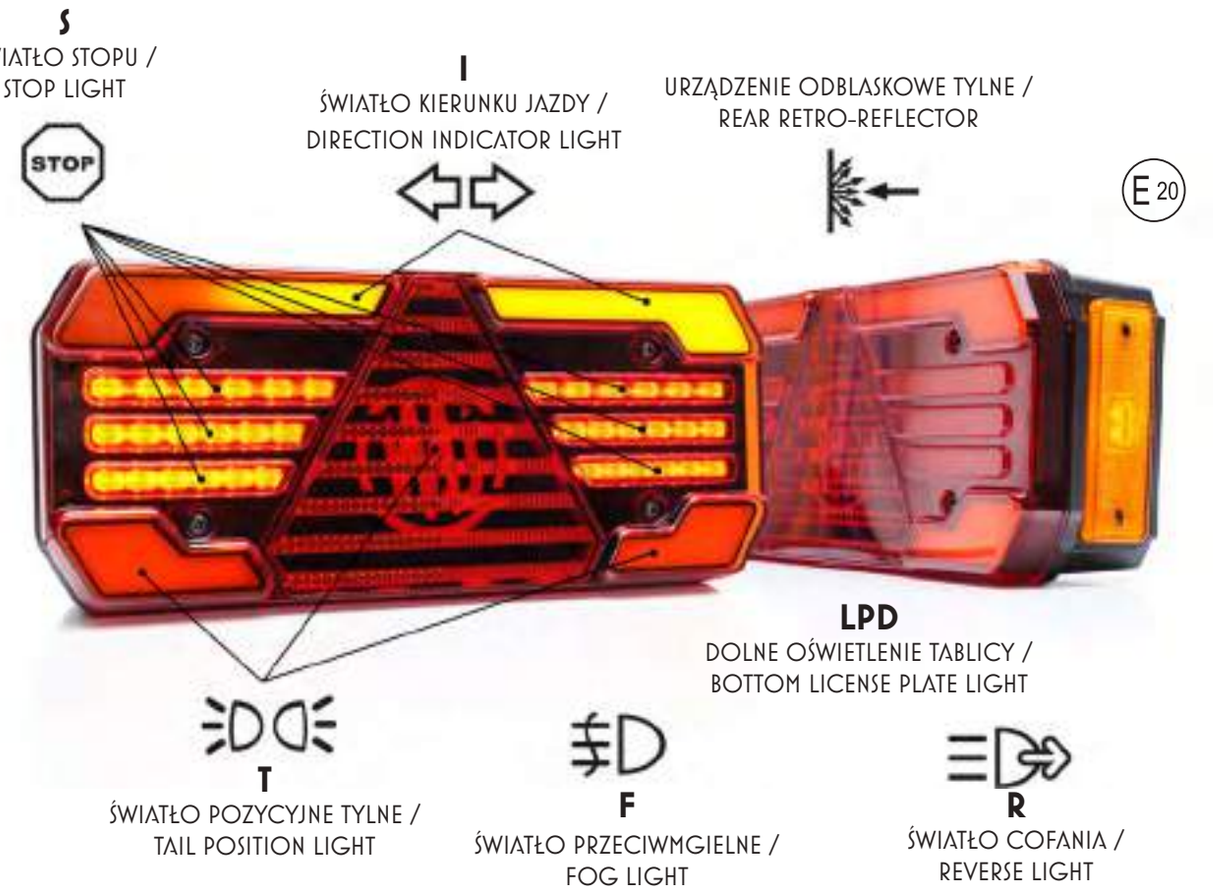

funkcje / functions	opcjonalne oświetlenie - - tablica rejestracyjna / optional lighting - - license plate	dodatkowe światło obrysowe boczne / additional side position light	światło stop / stop light	strona montażu / assembly side	W247				
					przewód / cable	Schlemmer	TYCO	WAS5	WAS7
5 T/S/I/F/R	brak / without	SM1		LEFT	1683 L	1683 L SCHL	1683 L TYCO	x	1683 L WAS7
				RIGHT	1683 P	1683 P SCHL	1683 P TYCO	x	1683 P WAS7
	LPD	SM1		LEFT	1688 L	1688 L SCHL	1688 L TYCO	x	1688 L WAS7
				RIGHT	1688 P	1688 P SCHL	1688 P TYCO	x	1688 P WAS7
4 T/S/I/F	brak / without	SM1		LEFT	1684 L	1684 L SCHL	1684 L TYCO	1684 L WAS5	1684 L WAS7
				RIGHT	1684 P	1684 P SCHL	1684 P TYCO	1684 P WAS5	1684 P WAS7
	LPD	SM1		LEFT	1689 L	1689 L SCHL	1689 L TYCO	1689 L WAS5	1689 L WAS7
				RIGHT	1689 P	1689 P SCHL	1689 P TYCO	1689 P WAS5	1689 P WAS7
4 T/S/I/R	brak / without	SM1		LEFT	1685 L	1685 L SCHL	1685 L TYCO	1685 L WAS5	1685 L WAS7
				RIGHT	1685 P	1685 P SCHL	1685 P TYCO	1685 P WAS5	1685 P WAS7
	LPD	SM1		LEFT	1690 L	1690 L SCHL	1690 L TYCO	1690 L WAS5	1690 L WAS7
				RIGHT	1690 P	1690 P SCHL	1690 P TYCO	1690 P WAS5	1690 P WAS7
3 T/S/I	brak / without	SM1	wariant 1 / variant 1	LEFT	1686 L	1686 L SCHL	1686 L TYCO	1686 L WAS5	1686 L WAS7
				RIGHT	1686 P	1686 P SCHL	1686 P TYCO	1686 P WAS5	1686 P WAS7
			wariant 2 / variant 2	LEFT	1687 L	1687 L SCHL	1687 L TYCO	1687 L WAS5	1687 L WAS7
				RIGHT	1687 P	1687 P SCHL	1687 P TYCO	1687 P WAS5	1687 P WAS7
	LPD	SM1	wariant 1 / variant 1	LEFT	1691 L	1691 L SCHL	1691 L TYCO	1691 L WAS5	1691 L WAS7
				RIGHT	1691 P	1691 P SCHL	1691 P TYCO	1691 P WAS5	1691 P WAS7
			wariant 2 / variant 2	LEFT	1692 L	1692 L SCHL	1692 L TYCO	1692 L WAS5	1692 L WAS7
				RIGHT	1692 P	1692 P SCHL	1692 P TYCO	1692 P WAS5	1692 P WAS7

lampa zespolona tylna
multifunctional rear lamp
IP6K9K

W247DD+SM1

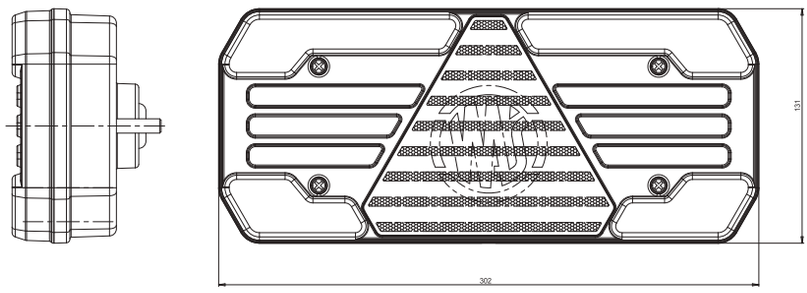

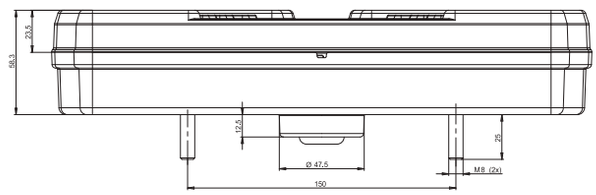

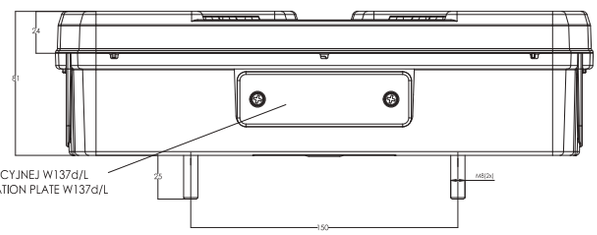

funkcje / functions	opcjonalne oświetlenie - - tablica rejestracyj-na / optional lighting - - license plate	dodatko-we światło obrysowe boczne / additional side position light	światło stop / stop light	strona montażu / assembly side	W247DD				
					przewód / cable	Schlemmer	TYCO	WAS5	WAS7
5 T/S/I/F/R	brak / without	SM1		LEFT	1713 DD L	1713 DD L SCHL	1713 DD L TYCO	x	1713 DD L WAS7
				RIGHT	1713 DD P	1713 DD P SCHL	1713 DD P TYCO	x	1713 DD P WAS7
	LPD	SM1		LEFT	1718 DD L	1718 DD L SCHL	1718 DD L TYCO	x	1718 DD L WAS7
				RIGHT	1718 DD P	1718 DD P SCHL	1718 DD P TYCO	x	1718 DD P WAS7
4 T/S/I/F	brak / without	SM1		LEFT	1714 DD L	1714 DD L SCHL	1714 DD L TYCO	1714 DD L WAS5	1714 DD L WAS7
				RIGHT	1714 DD P	1714 DD P SCHL	1714 DD P TYCO	1714 DD P WAS5	1714 DD P WAS7
	LPD	SM1		LEFT	1719 DD L	1719 DD L SCHL	1719 DD L TYCO	1719 DD L WAS5	1719 DD L WAS7
				RIGHT	1719 DD P	1719 DD P SCHL	1719 DD P TYCO	1719 DD P WAS5	1719 DD P WAS7
4 T/S/I/R	brak / without	SM1		LEFT	1715 DD L	1715 DD L SCHL	1715 DD L TYCO	1715 DD L WAS5	1715 DD L WAS7
				RIGHT	1715 DD P	1715 DD P SCHL	1715 DD P TYCO	1715 DD P WAS5	1715 DD P WAS7
	LPD	SM1		LEFT	1720 DD L	1720 DD L SCHL	1720 DD L TYCO	1720 DD L WAS5	1720 DD L WAS7
				RIGHT	1720 DD P	1720 DD P SCHL	1720 DD P TYCO	1720 DD P WAS5	1720 DD P WAS7
3 T/S/I	brak / without	SM1	wariant 1 / variant 1	LEFT	1716 DD L	1716 DD L SCHL	1716 DD L TYCO	1716 DD L WAS5	1716 DD L WAS7
				RIGHT	1716 DD P	1716 DD P SCHL	1716 DD P TYCO	1716 DD P WAS5	1716 DD P WAS7
			wariant 2 / variant 2	LEFT	1717 DD L	1717 DD L SCHL	1717 DD L TYCO	1717 DD L WAS5	1717 DD L WAS7
				RIGHT	1717 DD P	1717 DD P SCHL	1717 DD P TYCO	1717 DD P WAS5	1717 DD P WAS7
	LPD	SM1	wariant 1 / variant 1	LEFT	1721 DD L	1721 DD L SCHL	1721 DD L TYCO	1721 DD L WAS5	1721 DD L WAS7
				RIGHT	1721 DD P	1721 DD P SCHL	1721 DD P TYCO	1721 DD P WAS5	1721 DD P WAS7
			wariant 2 / variant 2	LEFT	1722 DD L	1722 DD L SCHL	1722 DD L TYCO	1722 DD L WAS5	1722 DD L WAS7
				RIGHT	1722 DD P	1722 DD P SCHL	1722 DD P TYCO	1722 DD P WAS5	1722 DD P WAS7

W247DD+W48

lampa zespolona tylna
multifunctional rear lamp
IP6K9K

URZĄDZENIE ODBLASKOWE TYLNE /
REAR RETRO-REFLECTOR

I
ŚWIATŁO KIERUNKU JAZDY /
DIRECTION INDICATOR LIGHT

R
ŚWIATŁO COFANIA /
REVERSE LIGHT

F
ŚWIATŁO PRZECIWMGIELNE /
FOG LIGHT

LPD
DOLNE OŚWIETLENIE TABLICY /
BOTTOM LICENSE PLATE LIGHT

E 20

T
ŚWIATŁO POZYCYJNE TYLNE /
TAIL POSITION LIGHT

S
ŚWIATŁO STOPU /
STOP LIGHT

funkcje / functions	opcjonalne oświetlenie - - tablica rejestracyjna / optional lighting - - license plate	dodatkowe światło obrysowe boczne / additional side position light	światło stop / stop light	strona montażu / assembly side	W247				
					przewód / cable	Schlemmer	TYCO	WAS5	WAS7
5 T/S/I/F/R	brak / without	W48		LEFT	1693 L	1693 L SCHL	1693 L TYCO	x	1693 L WAS7
				RIGHT	1693 P	1693 P SCHL	1693 P TYCO	x	1693 P WAS7
	LPD	W48		LEFT	1698 L	1698 L SCHL	1698 L TYCO	x	1698 L WAS7
				RIGHT	1698 P	1698 P SCHL	1698 P TYCO	x	1698 P WAS7
4 T/S/I/F	brak / without	W48		LEFT	1694 L	1694 L SCHL	1694 L TYCO	1694 L WAS5	1694 L WAS7
				RIGHT	1694 P	1694 P SCHL	1694 P TYCO	1694 P WAS5	1694 P WAS7
	LPD	W48		LEFT	1699 L	1699 L SCHL	1699 L TYCO	1699 L WAS5	1699 L WAS7
				RIGHT	1699 P	1699 P SCHL	1699 P TYCO	1699 P WAS5	1699 P WAS7
4 T/S/I/R	brak / without	W48		LEFT	1695 L	1695 L SCHL	1695 L TYCO	1695 L WAS5	1695 L WAS7
				RIGHT	1695 P	1695 P SCHL	1695 P TYCO	1695 P WAS5	1695 P WAS7
	LPD	W48		LEFT	1700 L	1700 L SCHL	1700 L TYCO	1700 L WAS5	1700 L WAS7
				RIGHT	1700 P	1700 P SCHL	1700 P TYCO	1700 P WAS5	1700 P WAS7
3 T/S/I	brak / without	W48	wariant 1 / variant 1	LEFT	1696 L	1696 L SCHL	1696 L TYCO	1696 L WAS5	1696 L WAS7
				RIGHT	1696 P	1696 P SCHL	1696 P TYCO	1696 P WAS5	1696 P WAS7
			wariant 2 / variant 2	LEFT	1697 L	1697 L SCHL	1697 L TYCO	1697 L WAS5	1697 L WAS7
				RIGHT	1697 P	1697 P SCHL	1697 P TYCO	1697 P WAS5	1697 P WAS7
	LPD	W48	wariant 1 / variant 1	LEFT	1701 L	1701 L SCHL	1701 L TYCO	1701 L WAS5	1701 L WAS7
				RIGHT	1701 P	1701 P SCHL	1701 P TYCO	1701 P WAS5	1701 P WAS7
			wariant 2 / variant 2	LEFT	1702 L	1702 L SCHL	1702 L TYCO	1702 L WAS5	1702 L WAS7
				RIGHT	1702 P	1702 P SCHL	1702 P TYCO	1702 P WAS5	1702 P WAS7

lampa zespolona tylna
multifunctional rear lamp
IP6K9K

W247DD+W48

funkcje / functions	opcjonalne oświetlenie - - tablica rejestracyjna / optional lighting - - license plate	dodatkowe światło obrysowe boczne / additional side position light	światło stop / stop light	strona montażu / assembly side	W247DD				
					przewód / cable	Schlemmer	TYCO	WAS5	WAS7
5 T/S/I/F/R	brak / without	W48		LEFT	1723 DD L	1723 DD L SCHL	1723 DD L TYCO	x	1723 DD L WAS7
				RIGHT	1723 DD P	1723 DD P SCHL	1723 DD P TYCO	x	1723 DD P WAS7
	LPD	W48		LEFT	1728 DD L	1728 DD L SCHL	1728 DD L TYCO	x	1728 DD L WAS7
				RIGHT	1728 DD P	1728 DD P SCHL	1728 DD P TYCO	x	1728 DD P WAS7
4 T/S/I/F	brak / without	W48		LEFT	1724 DD L	1724 DD L SCHL	1724 DD L TYCO	1724 DD L WAS5	1724 DD L WAS7
				RIGHT	1724 DD P	1724 DD P SCHL	1724 DD P TYCO	1724 DD P WAS5	1724 DD P WAS7
	LPD	W48		LEFT	1729 DD L	1729 DD L SCHL	1729 DD L TYCO	1729 DD L WAS5	1729 DD L WAS7
				RIGHT	1729 DD P	1729 DD P SCHL	1729 DD P TYCO	1729 DD P WAS5	1729 DD P WAS7
4 T/S/I/R	brak / without	W48		LEFT	1725 DD L	1725 DD L SCHL	1725 DD L TYCO	1725 DD L WAS5	1725 DD L WAS7
				RIGHT	1725 DD P	1725 DD P SCHL	1725 DD P TYCO	1725 DD P WAS5	1725 DD P WAS7
	LPD	W48		LEFT	1730 DD L	1730 DD L SCHL	1730 DD L TYCO	1730 DD L WAS5	1730 DD L WAS7
				RIGHT	1730 DD P	1730 DD P SCHL	1730 DD P TYCO	1730 DD P WAS5	1730 DD P WAS7
3 T/S/I	brak / without	W48	wariant 1 / variant 1	LEFT	1726 DD L	1726 DD L SCHL	1726 DD L TYCO	1726 DD L WAS5	1726 DD L WAS7
				RIGHT	1726 DD P	1726 DD P SCHL	1726 DD P TYCO	1726 DD P WAS5	1726 DD P WAS7
			wariant 2 / variant 2	LEFT	1727 DD L	1727 DD L SCHL	1727 DD L TYCO	1727 DD L WAS5	1727 DD L WAS7
				RIGHT	1727 DD P	1727 DD P SCHL	1727 DD P TYCO	1727 DD P WAS5	1727 DD P WAS7
	LPD	W48	wariant 1 / variant 1	LEFT	1731 DD L	1731 DD L SCHL	1731 DD L TYCO	1731 DD L WAS5	1731 DD L WAS7
				RIGHT	1731 DD P	1731 DD P SCHL	1731 DD P TYCO	1731 DD P WAS5	1731 DD P WAS7
			wariant 2 / variant 2	LEFT	1732 DD L	1732 DD L SCHL	1732 DD L TYCO	1732 DD L WAS5	1732 DD L WAS7
				RIGHT	1732 DD P	1732 DD P SCHL	1732 DD P TYCO	1732 DD P WAS5	1722 DD P WAS7

Dane techniczne / Technical Details

Homologacje / Approval E20:	R3, R4, R6, R7, R10, R23, R38, R91, R148
Przewód / Cable:	195cm
Klasa IP / IP class:	IP6K9K

Pobór mocy	12V	24V
światło pozycyjne / position light:	max. 5,5W	
światło stopu / stop light:	max. 6W	
światło kierunku jazdy / direction indicator light:	max. 21W	
dynamiczne światło kierunku jazdy / dynamic direction indicator light:	max. 17W	
światło cofania / reverse light:	max. 8W	
światło przeciwmgielne / fog light:	max. 5W	
oświetlenie tablicy / numberplate light:	0,8W	1,7W

W248DD

lampa zespolona tylna
multifunctional rear lamp
IP6K9K

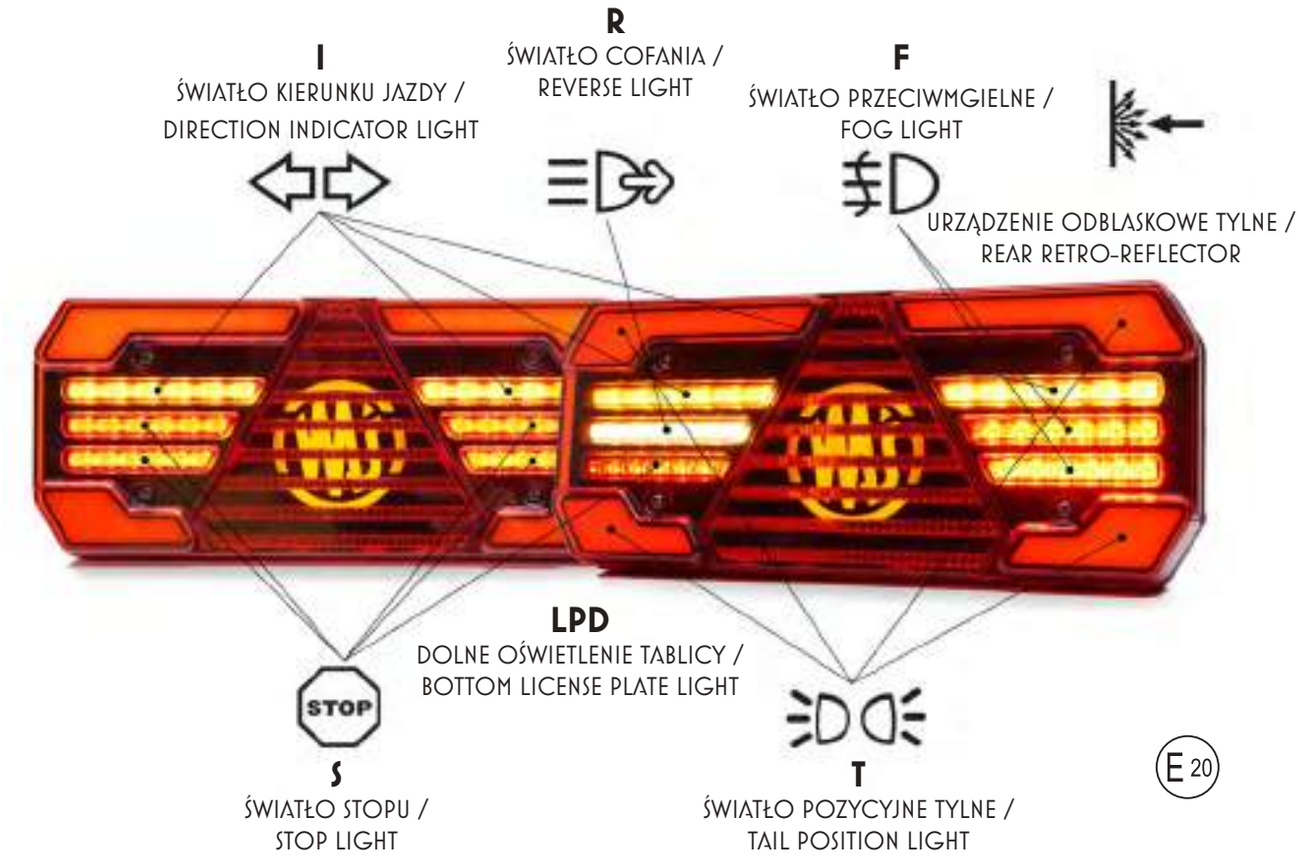

funkcje / functions	opcjonalne oświetlenie - - tablica rejestracyjna / optional lighting - - license plate	dodatkowe światło obrysowe boczne / additional side position light	światło stop / stop light	strona montażu / assembly side	W248 przewód / cable	Schlemmer	TYCO	WAS5	WAS7
5 T/S/I/F/R	brak / without	brak / without		LEFT	1733 L	1733 L SCHL	1733 L TYCO	x	1733 L WAS7
				RIGHT	1733 P	1733 P SCHL	1733 P TYCO	x	1733 P WAS7
	LPD	brak / without		LEFT	1738 L	1738 L SCHL	1738 L TYCO	x	1738 L WAS7
				RIGHT	1738 P	1738 P SCHL	1738 P TYCO	x	1738 P WAS7
4 T/S/I/F	brak / without	brak / without		LEFT	1734 L	1734 L SCHL	1734 L TYCO	1734 L WAS5	1734 L WAS7
				RIGHT	1734 P	1734 P SCHL	1734 P TYCO	1734 P WAS5	1734 P WAS7
	LPD	brak / without		LEFT	1739 L	1739 L SCHL	1739 L TYCO	1739 L WAS5	1739 L WAS7
				RIGHT	1739 P	1739 P SCHL	1739 P TYCO	1739 P WAS5	1739 P WAS7
4 T/S/I/R	brak / without	brak / without		LEFT	1735 L	1735 L SCHL	1735 L TYCO	1735 L WAS5	1735 L WAS7
				RIGHT	1735 P	1735 P SCHL	1735 P TYCO	1735 P WAS5	1735 P WAS7
	LPD	brak / without		LEFT	1740 L	1740 L SCHL	1740 L TYCO	1740 L WAS5	1740 L WAS7
				RIGHT	1740 P	1740 P SCHL	1740 P TYCO	1740 P WAS5	1740 P WAS7
3 T/S/I	brak / without	brak / without	wariant 1 / variant 1	UNIVERSAL	1736 L/P	1736 L/P SCHL	1736 L/P TYCO	1736 L/P WAS5	1736 L/P WAS7
			wariant 2 / variant 2	LEFT	1737 L	1737 L SCHL	1737 L TYCO	1737 L WAS5	1737 L WAS7
				RIGHT	1737 P	1737 P SCHL	1737 P TYCO	1737 P WAS5	1737 P WAS7
	LPD	brak / without	wariant 1 / variant 1	UNIVERSAL	1741 L/P	1741 L/P SCHL	1741 L/P TYCO	1741 L/P WAS5	1741 L/P WAS7
			wariant 2 / variant 2	LEFT	1742 L	1742 L SCHL	1742 L TYCO	1742 L WAS5	1742 L WAS7
				RIGHT	1742 P	1742 P SCHL	1742 P TYCO	1742 P WAS5	1742 P WAS7

lampa zespolona tylna
multifunctional rear lamp
IP6K9K

W248DD

5 lights
(T/S/I/F/R)

4 lights
(T/S/I/F)

4 lights
(T/S/I/R)

3 lights
(T/S/I) variant 1

3 lights
(T/S/I) variant 2

funkcje / functions	opcjonalne oświetlenie - - tablica rejestracyjna / optional lighting - - license plate	dodatkowe światło obrysowe boczne / additional side position light	światło stop / stop light	strona montażu / assembly side	W248DD				
					przewód / cable	Schlemmer	TYCO	WAS5	WAS7
5 T/S/I/F/R	brak / without	brak / without		LEFT	1763 DD L	1763 DD L SCHL	1763 DD L TYCO	x	1763 DD L WAS7
				RIGHT	1763 DD P	1763 DD P SCHL	1763 DD P TYCO	x	1763 DD P WAS7
	LPD	brak / without		LEFT	1768 DD L	1768 DD L SCHL	1768 DD L TYCO	x	1768 DD L WAS7
				RIGHT	1768 DD P	1768 DD P SCHL	1768 DD P TYCO	x	1768 DD P WAS7
4 T/S/I/F	brak / without	brak / without		LEFT	1764 DD L	1764 DD L SCHL	1764 DD L TYCO	1764 DD L WAS5	1764 DD L WAS7
				RIGHT	1764 DD P	1764 DD P SCHL	1764 DD P TYCO	1764 DD P WAS5	1764 DD P WAS7
	LPD	brak / without		LEFT	1769 DD L	1769 DD L SCHL	1769 DD L TYCO	1769 DD L WAS5	1769 DD L WAS7
				RIGHT	1769 DD P	1769 DD P SCHL	1769 DD P TYCO	1769 DD P WAS5	1769 DD P WAS7
4 T/S/I/R	brak / without	brak / without		LEFT	1765 DD L	1765 DD L SCHL	1765 DD L TYCO	1765 DD L WAS5	1765 DD L WAS7
				RIGHT	1765 DD P	1765 DD P SCHL	1765 DD P TYCO	1765 DD P WAS5	1765 DD P WAS7
	LPD	brak / without		LEFT	1770 DD L	1770 DD L SCHL	1770 DD L TYCO	1770 DD L WAS5	1770 DD L WAS7
				RIGHT	1770 DD P	1770 DD P SCHL	1770 DD P TYCO	1770 DD P WAS5	1770 DD P WAS7
3 T/S/I	brak / without	brak / without	wariant 1 / variant 1	LEFT	1766 DD L	1766 DD L SCHL	1766 DD L TYCO	1766 DD L WAS5	1766 DD L WAS7
				RIGHT	1766 DD P	1766 DD P SCHL	1766 DD P TYCO	1766 DD P WAS5	1766 DD P WAS7
			wariant 2 / variant 2	LEFT	1767 DD L	1767 DD L SCHL	1767 DD L TYCO	1767 DD L WAS5	1767 DD L WAS7
				RIGHT	1767 DD P	1767 DD P SCHL	1767 DD P TYCO	1767 DD P WAS5	1767 DD P WAS7
	LPD	brak / without	wariant 1 / variant 1	LEFT	1771 DD L	1771 DD L SCHL	1771 DD L TYCO	1771 DD L WAS5	1771 DD L WAS7
				RIGHT	1771 DD P	1771 DD P SCHL	1771 DD P TYCO	1771 DD P WAS5	1771 DD P WAS7
			wariant 2 / variant 2	LEFT	1772 DD L	1772 DD L SCHL	1772 DD L TYCO	1772 DD L WAS5	1772 DD L WAS7
				RIGHT	1772 DD P	1772 DD P SCHL	1772 DD P TYCO	1772 DD P WAS5	1772 DD P WAS7

W248DD+SM1

lampa zespolona tylna
multifunctional rear lamp
IP6K9K

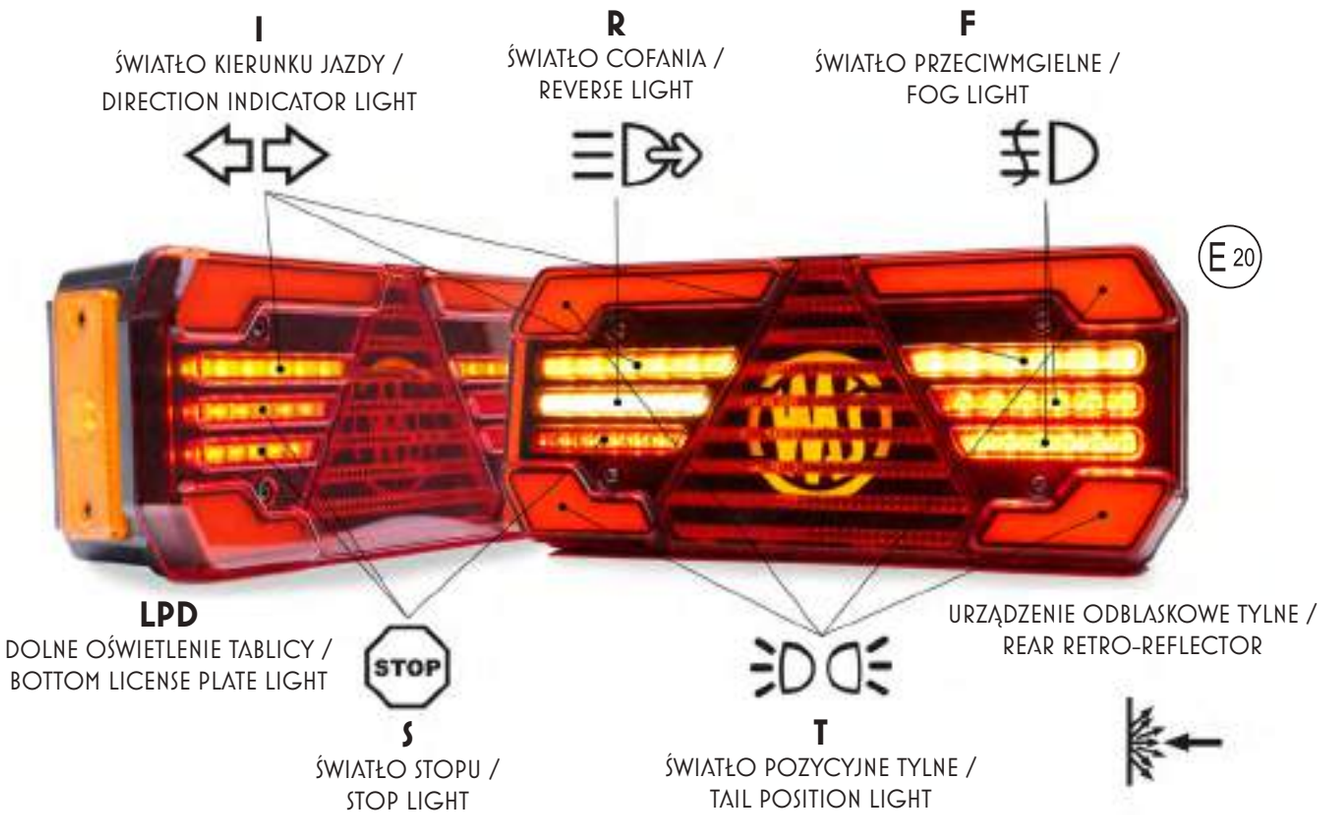

funkcje / functions	opcjonalne oświetlenie - - tablica rejestracyjna / optional lighting - - license plate	dodatkowe światło obrysowe boczne / additional side position light	światło stop / stop light	strona montażu / assembly side	W248 przewód / cable	Schlemmer	TYCO	WAS5	WAS7
5 T/S/I/F/R	brak / without	SM1		LEFT	1743 L	1743 L SCHL	1743 L TYCO	x	1743 L WAS7
				RIGHT	1743 P	1743 P SCHL	1743 P TYCO	x	1743 P WAS7
	LPD	SM1		LEFT	1748 L	1748 L SCHL	1748 L TYCO	x	1748 L WAS7
				RIGHT	1748 P	1748 P SCHL	1748 P TYCO	x	1748 P WAS7
4 T/S/I/F	brak / without	SM1		LEFT	1744 L	1744 L SCHL	1744 L TYCO	1744 L WAS5	1744 L WAS7
				RIGHT	1744 P	1744 P SCHL	1744 P TYCO	1744 P WAS5	1744 P WAS7
	LPD	SM1		LEFT	1749 L	1749 L SCHL	1749 L TYCO	1749 L WAS5	1749 L WAS7
				RIGHT	1749 P	1749 P SCHL	1749 P TYCO	1749 P WAS5	1749 P WAS7
4 T/S/I/R	brak / without	SM1		LEFT	1745 L	1745 L SCHL	1745 L TYCO	1745 L WAS5	1745 L WAS7
				RIGHT	1745 P	1745 P SCHL	1745 P TYCO	1745 P WAS5	1745 P WAS7
	LPD	SM1		LEFT	1750 L	1750 L SCHL	1750 L TYCO	1750 L WAS5	1750 L WAS7
				RIGHT	1750 P	1750 P SCHL	1750 P TYCO	1750 P WAS5	1750 P WAS7
3 T/S/I	brak / without	SM1	wariant 1 / variant 1	LEFT	1746 L	1746 L SCHL	1746 L TYCO	1746 L WAS5	1746 L WAS7
				RIGHT	1746 P	1746 P SCHL	1746 P TYCO	1746 P WAS5	1746 P WAS7
			wariant 2 / variant 2	LEFT	1747 L	1747 L SCHL	1747 L TYCO	1747 L WAS5	1747 L WAS7
				RIGHT	1747 P	1747 P SCHL	1747 P TYCO	1747 P WAS5	1747 P WAS7
	LPD	SM1	wariant 1 / variant 1	LEFT	1751 L	1751 L SCHL	1751 L TYCO	1751 L WAS5	1751 L WAS7
				RIGHT	1751 P	1751 P SCHL	1751 P TYCO	1751 P WAS5	1751 P WAS7
			wariant 2 / variant 2	LEFT	1752 L	1752 L SCHL	1752 L TYCO	1752 L WAS5	1752 L WAS7
				RIGHT	1752 P	1752 P SCHL	1752 P TYCO	1752 P WAS5	1752 P WAS7

lampa zespolona tylna
multifunctional rear lamp
IP6K9K

W248DD+SM1

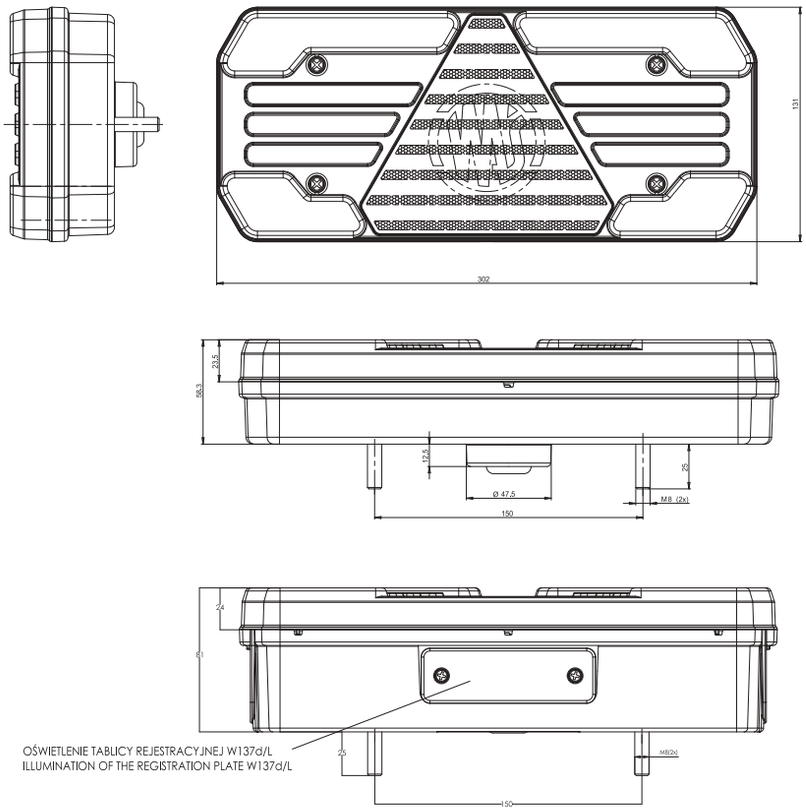

funkcje / functions	opcjonalne oświetlenie - - tablica rejestracyj- na / optional lighting - - license plate	dodatko- we światło obrysowe boczne / additional side position light	światło stop / stop light	strona montażu / assembly side	W248DD				
					przewód / cable	Schlemmer	TYCO	WAS5	WAS7
5 T/S/I/F/R	brak / without	SM1		LEFT	1773 DD L	1773 DD L SCHL	1773 DD L TYCO	x	1773 DD L WAS7
				RIGHT	1773 DD P	1773 DD P SCHL	1773 DD P TYCO	x	1773 DD P WAS7
	LPD	SM1		LEFT	1778 DD L	1778 DD L SCHL	1778 DD L TYCO	x	1778 DD L WAS7
				RIGHT	1778 DD P	1778 DD P SCHL	1778 DD P TYCO	x	1778 DD P WAS7
4 T/S/I/F	brak / without	SM1		LEFT	1774 DD L	1774 DD L SCHL	1774 DD L TYCO	1774 DD L WAS5	1774 DD L WAS7
				RIGHT	1774 DD P	1774 DD P SCHL	1774 DD P TYCO	1774 DD P WAS5	1774 DD P WAS7
	LPD	SM1		LEFT	1779 DD L	1779 DD L SCHL	1779 DD L TYCO	1779 DD L WAS5	1779 DD L WAS7
				RIGHT	1779 DD P	1779 DD P SCHL	1779 DD P TYCO	1779 DD P WAS5	1779 DD P WAS7
4 T/S/I/R	brak / without	SM1		LEFT	1775 DD L	1775 DD L SCHL	1775 DD L TYCO	1775 DD L WAS5	1775 DD L WAS7
				RIGHT	1775 DD P	1775 DD P SCHL	1775 DD P TYCO	1775 DD P WAS5	1775 DD P WAS7
	LPD	SM1		LEFT	1780 DD L	1780 DD L SCHL	1780 DD L TYCO	1780 DD L WAS5	1780 DD L WAS7
				RIGHT	1780 DD P	1780 DD P SCHL	1780 DD P TYCO	1780 DD P WAS5	1780 DD P WAS7
3 T/S/I	brak / without	SM1	wariant 1 / variant 1	LEFT	1776 DD L	1776 DD L SCHL	1776 DD L TYCO	1776 DD L WAS5	1776 DD L WAS7
				RIGHT	1776 DD P	1776 DD P SCHL	1776 DD P TYCO	1776 DD P WAS5	1776 DD P WAS7
			wariant 2 / variant 2	LEFT	1777 DD L	1777 DD L SCHL	1777 DD L TYCO	1777 DD L WAS5	1777 DD L WAS7
				RIGHT	1777 DD P	1777 DD P SCHL	1777 DD P TYCO	1777 DD P WAS5	1777 DD P WAS7
	LPD	SM1	wariant 1 / variant 1	LEFT	1781 DD L	1781 DD L SCHL	1781 DD L TYCO	1781 DD L WAS5	1781 DD L WAS7
				RIGHT	1781 DD P	1781 DD P SCHL	1781 DD P TYCO	1781 DD P WAS5	1781 DD P WAS7
			wariant 2 / variant 2	LEFT	1782 DD L	1782 DD L SCHL	1782 DD L TYCO	1782 DD L WAS5	1782 DD L WAS7
				RIGHT	1782 DD P	1782 DD P SCHL	1782 DD P TYCO	1782 DD P WAS5	1782 DD P WAS7

W248DD+W48

lampa zespolona tylna
multifunctional rear lamp
IP6K9K

URZĄDZENIE ODBLASKOWE TYLNE /
REAR RETRO-REFLECTOR

F
ŚWIATŁO PRZECIWMGIELNE /
FOG LIGHT

I
ŚWIATŁO KIERUNKU JAZDY /
DIRECTION INDICATOR LIGHT

R
ŚWIATŁO COFANIA /
REVERSE LIGHT

LPD
DOLNE OŚWIETLENIE TABLICY /
BOTTOM LICENSE PLATE LIGHT

T
ŚWIATŁO POZYCYJNE TYLNE /
TAIL POSITION LIGHT

S
ŚWIATŁO STOPU /
STOP LIGHT

E 20

funkcje / functions	opcjonalne oświetlenie - - tablica rejestracyjna / optional lighting - - license plate	dodatkowe światło obrysowe boczne / additional side position light	światło stop / stop light	strona montażu / assembly side	W248 przewód / cable	Schlemmer	TYCO	WAS5	WAS7
5 T/S/I/F/R	brak / without	W48		LEFT	1753 L	1753 L SCHL	1753 L TYCO	x	1753 L WAS7
				RIGHT	1753 P	1753 P SCHL	1753 P TYCO	x	1753 P WAS7
	LPD	W48		LEFT	1758 L	1758 L SCHL	1758 L TYCO	x	1758 L WAS7
				RIGHT	1758 P	1758 P SCHL	1758 P TYCO	x	1758 P WAS7
4 T/S/I/F	brak / without	W48		LEFT	1754 L	1754 L SCHL	1754 L TYCO	1754 L WAS5	1754 L WAS7
				RIGHT	1754 P	1754 P SCHL	1754 P TYCO	1754 P WAS5	1754 P WAS7
	LPD	W48		LEFT	1759 L	1759 L SCHL	1759 L TYCO	1759 L WAS5	1759 L WAS7
				RIGHT	1759 P	1759 P SCHL	1759 P TYCO	1759 P WAS5	1759 P WAS7
4 T/S/I/R	brak / without	W48		LEFT	1755 L	1755 L SCHL	1755 L TYCO	1755 L WAS5	1755 L WAS7
				RIGHT	1755 P	1755 P SCHL	1755 P TYCO	1755 P WAS5	1755 P WAS7
	LPD	W48		LEFT	1760 L	1760 L SCHL	1760 L TYCO	1760 L WAS5	1760 L WAS7
				RIGHT	1760 P	1760 P SCHL	1760 P TYCO	1760 P WAS5	1760 P WAS7
3 T/S/I	brak / without	W48	wariant 1 / variant 1	LEFT	1756 L	1756 L SCHL	1756 L TYCO	1756 L WAS5	1756 L WAS7
				RIGHT	1756 P	1756 P SCHL	1756 P TYCO	1756 P WAS5	1756 P WAS7
			wariant 2 / variant 2	LEFT	1757 L	1757 L SCHL	1757 L TYCO	1757 L WAS5	1757 L WAS7
				RIGHT	1757 P	1757 P SCHL	1757 P TYCO	1757 P WAS5	1757 P WAS7
	LPD	W48	wariant 1 / variant 1	LEFT	1761 L	1761 L SCHL	1761 L TYCO	1761 L WAS5	1761 L WAS7
				RIGHT	1761 P	1761 P SCHL	1761 P TYCO	1761 P WAS5	1761 P WAS7
			wariant 2 / variant 2	LEFT	1762 L	1762 L SCHL	1762 L TYCO	1762 L WAS5	1762 L WAS7
				RIGHT	1762 P	1762 P SCHL	1762 P TYCO	1762 P WAS5	1762 P WAS7

lampa zespolona tylna
multifunctional rear lamp
IP6K9K

W248DD+W48

funkcje / functions	opcjonalne oświetlenie - - tablica rejestracyjna / optional lighting - - license plate	dodatkowe światło obrysowe boczne / additional side position light	światło stop / stop light	strona montażu / assembly side	W248DD				
					przewód / cable	Schlemmer	TYCO	WAS5	WAS7
5 T/S/I/F/R	brak / without	W48		LEFT	1783 DD L	1783 DD L SCHL	1783 DD L TYCO	x	1783 DD L WAS7
				RIGHT	1783 DD P	1783 DD P SCHL	1783 DD P TYCO	x	1783 DD P WAS7
	LPD	W48		LEFT	1788 DD L	1788 DD L SCHL	1788 DD L TYCO	x	1788 DD L WAS7
				RIGHT	1788 DD P	1788 DD P SCHL	1788 DD P TYCO	x	1788 DD P WAS7
4 T/S/I/F	brak / without	W48		LEFT	1784 DD L	1784 DD L SCHL	1784 DD L TYCO	1784 DD L WAS5	1784 DD L WAS7
				RIGHT	1784 DD P	1784 DD P SCHL	1784 DD P TYCO	1784 DD P WAS5	1784 DD P WAS7
	LPD	W48		LEFT	1789 DD L	1789 DD L SCHL	1789 DD L TYCO	1789 DD L WAS5	1789 DD L WAS7
				RIGHT	1789 DD P	1789 DD P SCHL	1789 DD P TYCO	1789 DD P WAS5	1789 DD P WAS7
4 T/S/I/R	brak / without	W48		LEFT	1785 DD L	1785 DD L SCHL	1785 DD L TYCO	1785 DD L WAS5	1785 DD L WAS7
				RIGHT	1785 DD P	1785 DD P SCHL	1785 DD P TYCO	1785 DD P WAS5	1785 DD P WAS7
	LPD	W48		LEFT	1790 DD L	1790 DD L SCHL	1790 DD L TYCO	1790 DD L WAS5	1790 DD L WAS7
				RIGHT	1790 DD P	1790 DD P SCHL	1790 DD P TYCO	1790 DD P WAS5	1790 DD P WAS7
3 T/S/I	brak / without	W48	wariant 1 / variant 1	LEFT	1786 DD L	1786 DD L SCHL	1786 DD L TYCO	1786 DD L WAS5	1786 DD L WAS7
				RIGHT	1786 DD P	1786 DD P SCHL	1786 DD P TYCO	1786 DD P WAS5	1786 DD P WAS7
			wariant 2 / variant 2	LEFT	1787 DD L	1787 DD L SCHL	1787 DD L TYCO	1787 DD L WAS5	1787 DD L WAS7
				RIGHT	1787 DD P	1787 DD P SCHL	1787 DD P TYCO	1787 DD P WAS5	1787 DD P WAS7
	LPD	W48	wariant 1 / variant 1	LEFT	1791 DD L	1791 DD L SCHL	1791 DD L TYCO	1791 DD L WAS5	1791 DD L WAS7
				RIGHT	1791 DD P	1791 DD P SCHL	1791 DD P TYCO	1791 DD P WAS5	1791 DD P WAS7
			wariant 2 / variant 2	LEFT	1792 DD L	1792 DD L SCHL	1792 DD L TYCO	1792 DD L WAS5	1792 DD L WAS7
				RIGHT	1792 DD P	1792 DD P SCHL	1792 DD P TYCO	1792 DD P WAS5	1792 DD P WAS7

Dane techniczne / Technical Details

Homologacje / Approval E20:	R3, R4, R6, R7, R10, R23, R38, R91, R148
Przewód / Cable:	195cm
Klasa IP / IP class:	IP6K9K

Pobór mocy	12V	24V
światło pozycyjne / position light:	max. 5,5W	
światło stopu / stop light:	max. 5W	
światło kierunku jazdy / direction indicator light:	max. 21W	
dynamiczne światło kierunku jazdy / dynamic direction indicator light:	max. 21W	
światło cofania / reverse light:	max. 6W	
światło przeciwmgielne / fog light:	max. 5W	
oświetlenie tablicy / numberplate light:	0,8W	1,7W

W249DD

lampa zespolona tylna
multifunctional rear lamp
IP6K9K

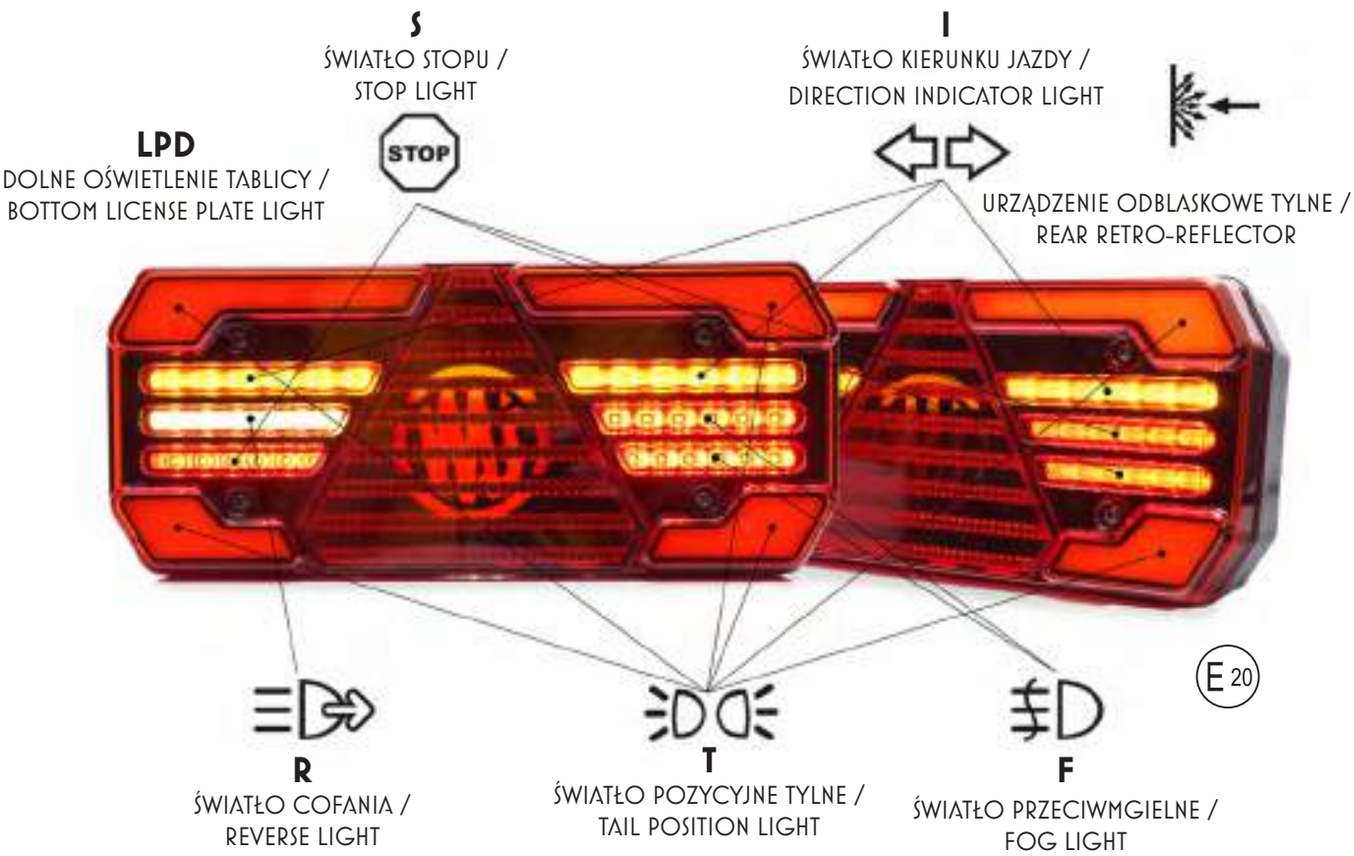

funkcje / functions	opcjonalne oświetlenie - - tablica rejestracyjna / optional lighting - - license plate	dodatkowe światło obrysowe boczne / additional side position light	światło stop / stop light	strona montażu / assembly side	W249				
					przewód / cable	Schlemmer	TYCO	WAS5	WAS7
5 T/S/I/F/R	brak / without	brak / without		LEFT	1793 L	1793 L SCHL	1793 L TYCO	x	1793 L WAS7
				RIGHT	1793 P	1793 P SCHL	1793 P TYCO	x	1793 P WAS7
	LPD	brak / without		LEFT	1798 L	1798 L SCHL	1798 L TYCO	x	1798 L WAS7
				RIGHT	1798 P	1798 P SCHL	1798 P TYCO	x	1798 P WAS7
4 T/S/I/F	brak / without	brak / without		LEFT	1794 L	1794 L SCHL	1794 L TYCO	1794 L WAS5	1794 L WAS7
				RIGHT	1794 P	1794 P SCHL	1794 P TYCO	1794 P WAS5	1794 P WAS7
	LPD	brak / without		LEFT	1799 L	1799 L SCHL	1799 L TYCO	1799 L WAS5	1799 L WAS7
				RIGHT	1799 P	1799 P SCHL	1799 P TYCO	1799 P WAS5	1799 P WAS7
4 T/S/I/R	brak / without	brak / without		LEFT	1795 L	1795 L SCHL	1795 L TYCO	1795 L WAS5	1795 L WAS7
				RIGHT	1795 P	1795 P SCHL	1795 P TYCO	1795 P WAS5	1795 P WAS7
	LPD	brak / without		LEFT	1800 L	1800 L SCHL	1800 L TYCO	1800 L WAS5	1800 L WAS7
				RIGHT	1800 P	1800 P SCHL	1800 P TYCO	1800 P WAS5	1800 P WAS7
3 T/S/I	brak / without	brak / without	wariant 1 / variant 1	UNIVERSAL	1796 L/P	1796 L/P SCHL	1796 L/P TYCO	1796 L/P WAS5	1796 L/P WAS7
			wariant 2 / variant 2	LEFT	1797 L	1797 L SCHL	1797 L TYCO	1797 L WAS5	1797 L WAS7
				RIGHT	1797 P	1797 P SCHL	1797 P TYCO	1797 P WAS5	1797 P WAS7
	LPD	brak / without	wariant 1 / variant 1	UNIVERSAL	1801 L/P	1801 L/P SCHL	1801 L/P TYCO	1801 L/P WAS5	1801 L/P WAS7
			wariant 2 / variant 2	LEFT	1802 L	1802 L SCHL	1802 L TYCO	1802 L WAS5	1802 L WAS7
				RIGHT	1802 P	1802 P SCHL	1802 P TYCO	1802 P WAS5	1802 P WAS7

lampa zespolona tylna
multifunctional rear lamp
IP6K9K

W249DD

5 lights
(T/S/I/F/R)

4 lights
(T/S/I/F)

4 lights
(T/S/I/R)

3 lights
(T/S/I) variant 1

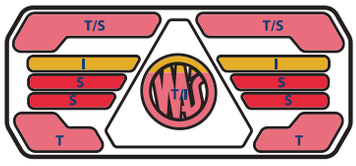

3 lights
(T/S/I) variant 2

funkcje / functions	opcjonalne oświetlenie - - tablica rejestracyjna / optional lighting - - license plate	dodatkowe światło obrysowe boczne / additional side position light	światło stop / stop light	strona montażu / assembly side	W249DD				
					przewód / cable	Schlemmer	TYCO	WAS5	WAS7
5 T/S/I/F/R	brak / without	brak / without		LEFT	1823 DD L	1823 DD L SCHL	1823 DD L TYCO	x	1823 DD L WAS7
				RIGHT	1823 DD P	1823 DD P SCHL	1823 DD P TYCO	x	1823 DD P WAS7
	LPD	brak / without		LEFT	1828 DD L	1828 DD L SCHL	1828 DD L TYCO	x	1828 DD L WAS7
				RIGHT	1828 DD P	1828 DD P SCHL	1828 DD P TYCO	x	1828 DD P WAS7
4 T/S/I/F	brak / without	brak / without		LEFT	1824 DD L	1824 DD L SCHL	1824 DD L TYCO	1824 DD L WAS5	1824 DD L WAS7
				RIGHT	1824 DD P	1824 DD P SCHL	1824 DD P TYCO	1824 DD P WAS5	1824 DD P WAS7
	LPD	brak / without		LEFT	1829 DD L	1829 DD L SCHL	1829 DD L TYCO	1829 DD L WAS5	1829 DD L WAS7
				RIGHT	1829 DD P	1829 DD P SCHL	1829 DD P TYCO	1829 DD P WAS5	1829 DD P WAS7
4 T/S/I/R	brak / without	brak / without		LEFT	1825 DD L	1825 DD L SCHL	1825 DD L TYCO	1825 DD L WAS5	1825 DD L WAS7
				RIGHT	1825 DD P	1825 DD P SCHL	1825 DD P TYCO	1825 DD P WAS5	1825 DD P WAS7
	LPD	brak / without		LEFT	1830 DD L	1830 DD L SCHL	1830 DD L TYCO	1830 DD L WAS5	1830 DD L WAS7
				RIGHT	1830 DD P	1830 DD P SCHL	1830 DD P TYCO	1830 DD P WAS5	1830 DD P WAS7
3 T/S/I	brak / without	brak / without	wariant 1 / variant 1	LEFT	1826 DD L	1826 DD L SCHL	1826 DD L TYCO	1826 DD L WAS5	1826 DD L WAS7
				RIGHT	1826 DD P	1826 DD P SCHL	1826 DD P TYCO	1826 DD P WAS5	1826 DD P WAS7
			wariant 2 / variant 2	LEFT	1827 DD L	1827 DD L SCHL	1827 DD L TYCO	1827 DD L WAS5	1827 DD L WAS7
				RIGHT	1827 DD P	1827 DD P SCHL	1827 DD P TYCO	1827 DD P WAS5	1827 DD P WAS7
	LPD	brak / without	wariant 1 / variant 1	LEFT	1831 DD L	1831 DD L SCHL	1831 DD L TYCO	1831 DD L WAS5	1831 DD L WAS7
				RIGHT	1831 DD P	1831 DD P SCHL	1831 DD P TYCO	1831 DD P WAS5	1831 DD P WAS7
			wariant 2 / variant 2	LEFT	1832 DD L	1832 DD L SCHL	1832 DD L TYCO	1832 DD L WAS5	1832 DD L WAS7
				RIGHT	1832 DD P	1832 DD P SCHL	1832 DD P TYCO	1832 DD P WAS5	1832 DD P WAS7

W249DD+SM1

lampa zespolona tylna
multifunctional rear lamp
IP6K9K

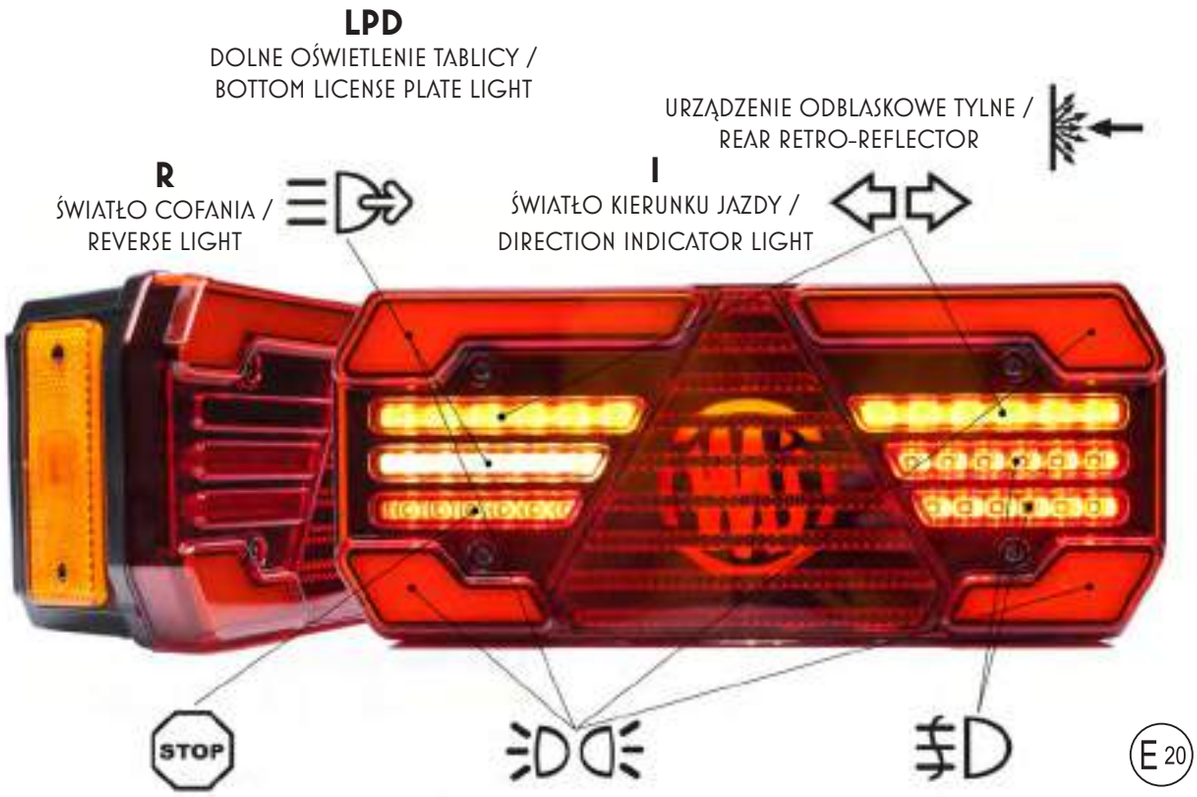

funkcje / functions	opcjonalne oświetlenie - - tablica rejestracyjna / optional lighting - - license plate	dodatkowe światło obrysowe boczne / additional side position light	światło stop / stop light	strona montażu / assembly side	W249				
					przewód / cable	Schlemmer	TYCO	WAS5	WAS7
5 T/S/I/F/R	brak / without	SM1		LEFT	1803 L	1803 L SCHL	1803 L TYCO	x	1803 L WAS7
				RIGHT	1803 P	1803 P SCHL	1803 P TYCO	x	1803 P WAS7
	LPD	SM1		LEFT	1808 L	1808 L SCHL	1808 L TYCO	x	1808 L WAS7
				RIGHT	1808 P	1808 P SCHL	1808 P TYCO	x	1808 P WAS7
4 T/S/I/F	brak / without	SM1		LEFT	1804 L	1804 L SCHL	1804 L TYCO	1804 L WAS5	1804 L WAS7
				RIGHT	1804 P	1804 P SCHL	1804 P TYCO	1804 P WAS5	1804 P WAS7
	LPD	SM1		LEFT	1809 L	1809 L SCHL	1809 L TYCO	1809 L WAS5	1809 L WAS7
				RIGHT	1809 P	1809 P SCHL	1809 P TYCO	1809 P WAS5	1809 P WAS7
4 T/S/I/R	brak / without	SM1		LEFT	1805 L	1805 L SCHL	1805 L TYCO	1805 L WAS5	1805 L WAS7
				RIGHT	1805 P	1805 P SCHL	1805 P TYCO	1805 P WAS5	1805 P WAS7
	LPD	SM1		LEFT	1810 L	1810 L SCHL	1810 L TYCO	1810 L WAS5	1810 L WAS7
				RIGHT	1810 P	1810 P SCHL	1810 P TYCO	1810 P WAS5	1810 P WAS7
3 T/S/I	brak / without	SM1	wariant 1 / variant 1	LEFT	1806 L	1806 L SCHL	1806 L TYCO	1806 L WAS5	1806 L WAS7
				RIGHT	1806 P	1806 P SCHL	1806 P TYCO	1806 P WAS5	1806 P WAS7
			wariant 2 / variant 2	LEFT	1807 L	1807 L SCHL	1807 L TYCO	1807 L WAS5	1807 L WAS7
				RIGHT	1807 P	1807 P SCHL	1807 P TYCO	1807 P WAS5	1807 P WAS7
	LPD	SM1	wariant 1 / variant 1	LEFT	1811 L	1811 L SCHL	1811 L TYCO	1811 L WAS5	1811 L WAS7
				RIGHT	1811 P	1811 P SCHL	1811 P TYCO	1811 P WAS5	1811 P WAS7
			wariant 2 / variant 2	LEFT	1812 L	1812 L SCHL	1812 L TYCO	1812 L WAS5	1812 L WAS7
				RIGHT	1812 P	1812 P SCHL	1812 P TYCO	1812 P WAS5	1812 P WAS7

lampa zespolona tylna
multifunctional rear lamp
IP6K9K

W249DD+SM1

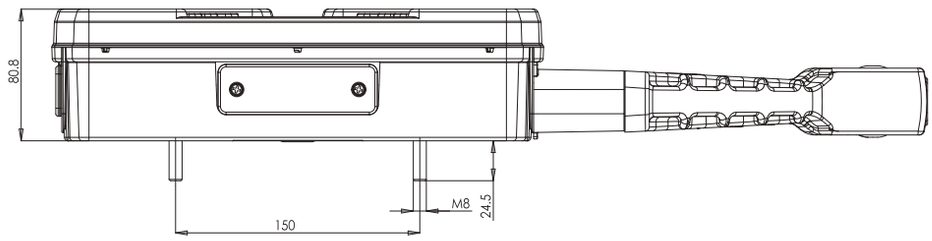

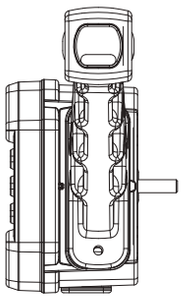

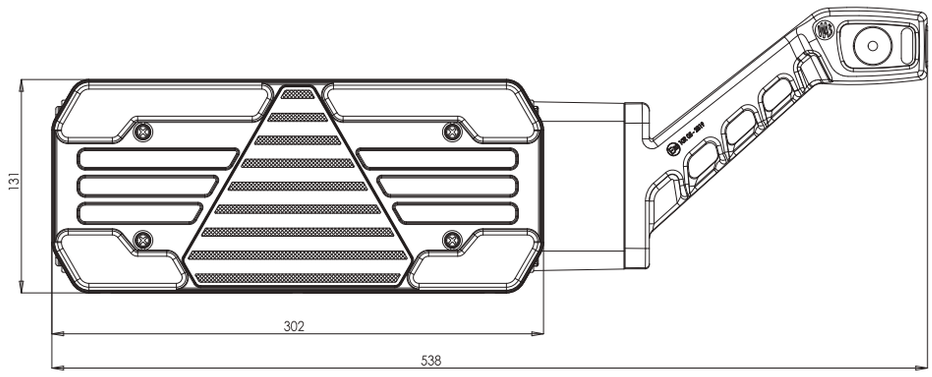

funkcje / functions	opcjonalne oświetlenie - - tablica rejestracyjna / optional lighting - - license plate	dodatkowe światło obrysowe boczne / additional side position light	światło stop / stop light	strona montażu / assembly side	W249DD				
					przewód / cable	Schlemmer	TYCO	WAS5	WAS7
5 T/S/I/F/R	brak / without	SM1		LEFT	1833 DD L	1833 DD L SCHL	1833 DD L TYCO	x	1833 DD L WAS7
				RIGHT	1833 DD P	1833 DD P SCHL	1833 DD P TYCO	x	1833 DD P WAS7
	LPD	SM1		LEFT	1838 DD L	1838 DD L SCHL	1838 DD L TYCO	x	1838 DD L WAS7
				RIGHT	1838 DD P	1838 DD P SCHL	1838 DD P TYCO	x	1838 DD P WAS7
4 T/S/I/F	brak / without	SM1		LEFT	1834 DD L	1834 DD L SCHL	1834 DD L TYCO	1834 DD L WAS5	1834 DD L WAS7
				RIGHT	1834 DD P	1834 DD P SCHL	1834 DD P TYCO	1834 DD P WAS5	1834 DD P WAS7
	LPD	SM1		LEFT	1839 DD L	1839 DD L SCHL	1839 DD L TYCO	1839 DD L WAS5	1839 DD L WAS7
				RIGHT	1839 DD P	1839 DD P SCHL	1839 DD P TYCO	1839 DD P WAS5	1839 DD P WAS7
4 T/S/I/R	brak / without	SM1		LEFT	1835 DD L	1835 DD L SCHL	1835 DD L TYCO	1835 DD L WAS5	1835 DD L WAS7
				RIGHT	1835 DD P	1835 DD P SCHL	1835 DD P TYCO	1835 DD P WAS5	1835 DD P WAS7
	LPD	SM1		LEFT	1840 DD L	1840 DD L SCHL	1840 DD L TYCO	1840 DD L WAS5	1840 DD L WAS7
				RIGHT	1840 DD P	1840 DD P SCHL	1840 DD P TYCO	1840 DD P WAS5	1840 DD P WAS7
3 T/S/I	brak / without	SM1	wariant 1 / variant 1	LEFT	1836 DD L	1836 DD L SCHL	1836 DD L TYCO	1836 DD L WAS5	1836 DD L WAS7
				RIGHT	1836 DD P	1836 DD P SCHL	1836 DD P TYCO	1836 DD P WAS5	1836 DD P WAS7
			wariant 2 / variant 2	LEFT	1837 DD L	1837 DD L SCHL	1837 DD L TYCO	1837 DD L WAS5	1837 DD L WAS7
				RIGHT	1837 DD P	1837 DD P SCHL	1837 DD P TYCO	1837 DD P WAS5	1837 DD P WAS7
	LPD	SM1	wariant 1 / variant 1	LEFT	1841 DD L	1841 DD L SCHL	1841 DD L TYCO	1841 DD L WAS5	1841 DD L WAS7
				RIGHT	1841 DD P	1841 DD P SCHL	1841 DD P TYCO	1841 DD P WAS5	1841 DD P WAS7
			wariant 2 / variant 2	LEFT	1842 DD L	1842 DD L SCHL	1842 DD L TYCO	1842 DD L WAS5	1842 DD L WAS7
				RIGHT	1842 DD P	1842 DD P SCHL	1842 DD P TYCO	1842 DD P WAS5	1842 DD P WAS7

W249DD+W48

lampa zespolona tylna
multifunctional rear lamp
IP6K9K

F
ŚWIATŁO PRZECIWMGIELNE /
FOG LIGHT

I
ŚWIATŁO KIERUNKU JAZDY /
DIRECTION INDICATOR LIGHT

URZĄDZENIE ODBLASKOWE TYLNE /
REAR RETRO-REFLECTOR

LPD
DOLNE OŚWIETLENIE TABLICY /
BOTTOM LICENSE PLATE LIGHT

S
ŚWIATŁO STOPU /
STOP LIGHT

T
ŚWIATŁO POZYCYJNE TYLNE /
TAIL POSITION LIGHT

R
ŚWIATŁO COFANIA /
REVERSE LIGHT

E 20

funkcje / functions	opcjonalne oświetlenie - - tablica rejestracyjna / optional lighting - - license plate	dodatkowe światło obrysowe boczne / additional side position light	światło stop / stop light	strona montażu / assembly side	W249 przewód / cable	Schlemmer	TYCO	WAS5	WAS7
5 T/S/I/F/R	brak / without	W48		LEFT	1813 L	1813 L SCHL	1813 L TYCO	x	1813 L WAS7
				RIGHT	1813 P	1813 P SCHL	1813 P TYCO	x	1813 P WAS7
	LPD	W48		LEFT	1818 L	1818 L SCHL	1818 L TYCO	x	1818 L WAS7
				RIGHT	1818 P	1818 P SCHL	1818 P TYCO	x	1818 P WAS7
4 T/S/I/F	brak / without	W48		LEFT	1814 L	1814 L SCHL	1814 L TYCO	1814 L WAS5	1814 L WAS7
				RIGHT	1814 P	1814 P SCHL	1814 P TYCO	1814 P WAS5	1814 P WAS7
	LPD	W48		LEFT	1819 L	1819 L SCHL	1819 L TYCO	1819 L WAS5	1819 L WAS7
				RIGHT	1819 P	1819 P SCHL	1819 P TYCO	1819 P WAS5	1819 P WAS7
4 T/S/I/R	brak / without	W48		LEFT	1815 L	1815 L SCHL	1815 L TYCO	1815 L WAS5	1815 L WAS7
				RIGHT	1815 P	1815 P SCHL	1815 P TYCO	1815 P WAS5	1815 P WAS7
	LPD	W48		LEFT	1820 L	1820 L SCHL	1820 L TYCO	1820 L WAS5	1820 L WAS7
				RIGHT	1820 P	1820 P SCHL	1820 P TYCO	1820 P WAS5	1820 P WAS7
3 T/S/I	brak / without	W48	wariant 1 / variant 1	LEFT	1816 L	1816 L SCHL	1816 L TYCO	1816 L WAS5	1816 L WAS7
				RIGHT	1816 P	1816 P SCHL	1816 P TYCO	1816 P WAS5	1816 P WAS7
			wariant 2 / variant 2	LEFT	1817 L	1817 L SCHL	1817 L TYCO	1817 L WAS5	1817 L WAS7
				RIGHT	1817 P	1817 P SCHL	1817 P TYCO	1817 P WAS5	1817 P WAS7
	LPD	W48	wariant 1 / variant 1	LEFT	1821 L	1821 L SCHL	1821 L TYCO	1821 L WAS5	1821 L WAS7
				RIGHT	1821 P	1821 P SCHL	1821 P TYCO	1821 P WAS5	1821 P WAS7
			wariant 2 / variant 2	LEFT	1822 L	1822 L SCHL	1822 L TYCO	1822 L WAS5	1822 L WAS7
				RIGHT	1822 P	1822 P SCHL	1822 P TYCO	1822 P WAS5	1822 P WAS7

lampa zespolona tylna
multifunctional rear lamp
IP6K9K

W249DD+W48

funkcje / functions	opcjonalne oświetlenie - - tablica rejestracyjna / optional lighting - - license plate	dodatkowe światło obrysowe boczne / additional side position light	światło stop / stop light	strona montażu / assembly side	W249DD				
					przewód / cable	Schlemmer	TYCO	WAS5	WAS7
5 T/S/I/F/R	brak / without	W48		LEFT	1843 DD L	1843 DD L SCHL	1843 DD L TYCO	x	1843 DD L WAS7
				RIGHT	1843 DD P	1843 DD P SCHL	1843 DD P TYCO	x	1843 DD P WAS7
	LPD	W48		LEFT	1848 DD L	1848 DD L SCHL	1848 DD L TYCO	x	1848 DD L WAS7
				RIGHT	1848 DD P	1848 DD P SCHL	1848 DD P TYCO	x	1848 DD P WAS7
4 T/S/I/F	brak / without	W48		LEFT	1844 DD L	1844 DD L SCHL	1844 DD L TYCO	1844 DD L WAS5	1844 DD L WAS7
				RIGHT	1844 DD P	1844 DD P SCHL	1844 DD P TYCO	1844 DD P WAS5	1844 DD P WAS7
	LPD	W48		LEFT	1849 DD L	1849 DD L SCHL	1849 DD L TYCO	1849 DD L WAS5	1849 DD L WAS7
				RIGHT	1849 DD P	1849 DD P SCHL	1849 DD P TYCO	1849 DD P WAS5	1849 DD P WAS7
4 T/S/I/R	brak / without	W48		LEFT	1845 DD L	1845 DD L SCHL	1845 DD L TYCO	1845 DD L WAS5	1845 DD L WAS7
				RIGHT	1845 DD P	1845 DD P SCHL	1845 DD P TYCO	1845 DD P WAS5	1845 DD P WAS7
	LPD	W48		LEFT	185O DD L	185O DD L SCHL	185O DD L TYCO	185O DD L WAS5	185O DD L WAS7
				RIGHT	185O DD P	185O DD P SCHL	185O DD P TYCO	185O DD P WAS5	185O DD P WAS7
3 T/S/I	brak / without	W48	wariant 1 / variant 1	LEFT	1846 DD L	1846 DD L SCHL	1846 DD L TYCO	1846 DD L WAS5	1846 DD L WAS7
				RIGHT	1846 DD P	1846 DD P SCHL	1846 DD P TYCO	1846 DD P WAS5	1846 DD P WAS7
			wariant 2 / variant 2	LEFT	1847 DD L	1847 DD L SCHL	1847 DD L TYCO	1847 DD L WAS5	1847 DD L WAS7
				RIGHT	1847 DD P	1847 DD P SCHL	1847 DD P TYCO	1847 DD P WAS5	1847 DD P WAS7
	LPD	W48	wariant 1 / variant 1	LEFT	1851 DD L	1851 DD L SCHL	1851 DD L TYCO	1851 DD L WAS5	1851 DD L WAS7
				RIGHT	1851 DD P	1851 DD P SCHL	1851 DD P TYCO	1851 DD P WAS5	1851 DD P WAS7
			wariant 2 / variant 2	LEFT	1852 DD L	1852 DD L SCHL	1852 DD L TYCO	1852 DD L WAS5	1852 DD L WAS7
				RIGHT	1852 DD P	1852 DD P SCHL	1852 DD P TYCO	1852 DD P WAS5	1852 DD P WAS7

Dane techniczne / Technical Details

Homologacje / Approval E2O:	R3, R4, R6, R7, R1O, R23, R38, R91, R148
Przewód / Cable:	195cm
Klasa IP / IP class:	IP6K9K

Pobór mocy	12V	24V
światło pozycyjne / position light:	max. 5,5W	
światło stopu / stop light:	max. 6W	
światło kierunku jazdy / direction indicator light:	max. 21W	
dynamiczne światło kierunku jazdy / dynamic direction indicator light:	max. 21W	
światło cofania / reverse light:	max. 6W	
światło przeciwmgielne / fog light:	max. 5W	
oświetlenie tablicy / numberplate light:	O,8W	1,7W

W250DD

lampa zespolona tylna
multifunctional rear lamp
IP6K9K

URZĄDZENIE ODBLASKOWE TYLNE /
REAR RETRO-REFLECTOR

F
ŚWIATŁO PRZECIWMGIELNE /
FOG LIGHT

I
ŚWIATŁO KIERUNKU JAZDY /
DIRECTION INDICATOR LIGHT

R
ŚWIATŁO COFANIA /
REVERSE LIGHT

LPD
DOLNE OŚWIETLENIE TABLICY /
BOTTOM LICENSE PLATE LIGHT

S
ŚWIATŁO STOPU /
STOP LIGHT

T
ŚWIATŁO POZYCYJNE TYLNE /
TAIL POSITION LIGHT

E 20

funkcje / functions	opcjonalne oświetlenie - tablica rejestracyjna / optional lighting - license plate	dodatkowe światło obrysowe boczne / additional side position light	światło stop / stop light	strona montażu / assembly side	W250 przewód / cable	Schlemmer	TYCO	WAS5	WAS7
5 T/S/I/F/R	brak / without	brak / without		LEFT	1853 L	1853 L SCHL	1853 L TYCO	x	1853 L WAS7
				RIGHT	1853 P	1853 P SCHL	1853 P TYCO	x	1853 P WAS7
	LPD	brak / without		LEFT	1858 L	1858 L SCHL	1858 L TYCO	x	1858 L WAS7
				RIGHT	1858 P	1858 P SCHL	1858 P TYCO	x	1858 P WAS7
4 T/S/I/F	brak / without	brak / without		LEFT	1854 L	1854 L SCHL	1854 L TYCO	1854 L WAS5	1854 L WAS7
				RIGHT	1854 P	1854 P SCHL	1854 P TYCO	1854 P WAS5	1854 P WAS7
	LPD	brak / without		LEFT	1859 L	1859 L SCHL	1859 L TYCO	1859 L WAS5	1859 L WAS7
				RIGHT	1859 P	1859 P SCHL	1859 P TYCO	1859 P WAS5	1859 P WAS7
4 T/S/I/R	brak / without	brak / without		LEFT	1855 L	1855 L SCHL	1855 L TYCO	1855 L WAS5	1855 L WAS7
				RIGHT	1855 P	1855 P SCHL	1855 P TYCO	1855 P WAS5	1855 P WAS7
	LPD	brak / without		LEFT	1860 L	1860 L SCHL	1860 L TYCO	1860 L WAS5	1860 L WAS7
				RIGHT	1860 P	1860 P SCHL	1860 P TYCO	1860 P WAS5	1860 P WAS7
3 T/S/I	brak / without	brak / without	wariant 1 / variant 1	UNIVERSAL	1856 L/P	1856 L/P SCHL	1856 L/P TYCO	1856 L/P WAS5	1856 L/P WAS7
			wariant 2 / variant 2	LEFT	1857 L	1857 L SCHL	1857 L TYCO	1857 L WAS5	1857 L WAS7
				RIGHT	1857 P	1857 P SCHL	1857 P TYCO	1857 P WAS5	1857 P WAS7
	LPD	brak / without	wariant 1 / variant 1	UNIVERSAL	1861 L/P	1861 L/P SCHL	1861 L/P TYCO	1861 L/P WAS5	1861 L/P WAS7
			wariant 2 / variant 2	LEFT	1862 L	1862 L SCHL	1862 L TYCO	1862 L WAS5	1862 L WAS7
				RIGHT	1862 P	1862 P SCHL	1862 P TYCO	1862 P WAS5	1862 P WAS7

lampa zespolona tylna
multifunctional rear lamp
IP6K9K

W25ODD

5 lights
(T/S/I/F/R)

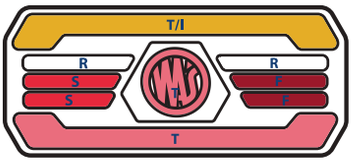

4 lights
(T/S/I/F)

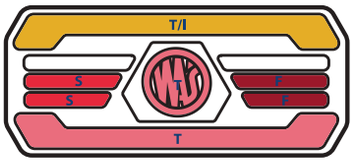

4 lights
(T/S/I/R)

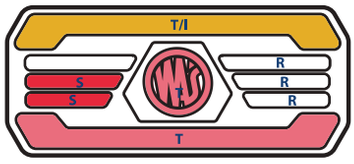

3 lights
(T/S/I) variant 1

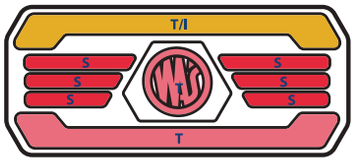

3 lights
(T/S/I) variant 2

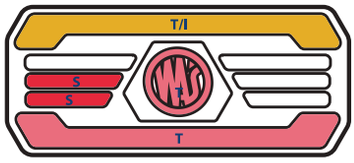

funkcje / functions	opcjonalne oświetlenie - - tablica rejestracyjna / optional lighting - - license plate	dodatkowe światło obrysowe boczne / additional side position light	światło stop / stop light	strona montażu / assembly side	W25ODD				
					przewód / cable	Schlemmer	TYCO	WAS5	WAS7
5 T/S/I/F/R	brak / without	brak / without		LEFT	1883 DD L	1883 DD L SCHL	1883 DD L TYCO	x	1883 DD L WAS7
				RIGHT	1883 DD P	1883 DD P SCHL	1883 DD P TYCO	x	1883 DD P WAS7
	LPD	brak / without		LEFT	1888 DD L	1888 DD L SCHL	1888 DD L TYCO	x	1888 DD L WAS7
				RIGHT	1888 DD P	1888 DD P SCHL	1888 DD P TYCO	x	1888 DD P WAS7
4 T/S/I/F	brak / without	brak / without		LEFT	1884 DD L	1884 DD L SCHL	1884 DD L TYCO	1884 DD L WAS5	1884 DD L WAS7
				RIGHT	1884 DD P	1884 DD P SCHL	1884 DD P TYCO	1884 DD P WAS5	1884 DD P WAS7
	LPD	brak / without		LEFT	1889 DD L	1889 DD L SCHL	1889 DD L TYCO	1889 DD L WAS5	1889 DD L WAS7
				RIGHT	1889 DD P	1889 DD P SCHL	1889 DD P TYCO	1889 DD P WAS5	1889 DD P WAS7
4 T/S/I/R	brak / without	brak / without		LEFT	1885 DD L	1885 DD L SCHL	1885 DD L TYCO	1885 DD L WAS5	1885 DD L WAS7
				RIGHT	1885 DD P	1885 DD P SCHL	1885 DD P TYCO	1885 DD P WAS5	1885 DD P WAS7
	LPD	brak / without		LEFT	1890 DD L	1890 DD L SCHL	1890 DD L TYCO	1890 DD L WAS5	1890 DD L WAS7
				RIGHT	1890 DD P	1890 DD P SCHL	1890 DD P TYCO	1890 DD P WAS5	1890 DD P WAS7
3 T/S/I	brak / without	brak / without	wariant 1 / variant 1	LEFT	1886 DD L	1886 DD L SCHL	1886 DD L TYCO	1886 DD L WAS5	1886 DD L WAS7
				RIGHT	1886 DD P	1886 DD P SCHL	1886 DD P TYCO	1886 DD P WAS5	1886 DD P WAS7
			wariant 2 / variant 2	LEFT	1887 DD L	1887 DD L SCHL	1887 DD L TYCO	1887 DD L WAS5	1887 DD L WAS7
				RIGHT	1887 DD P	1887 DD P SCHL	1887 DD P TYCO	1887 DD P WAS5	1887 DD P WAS7
	LPD	brak / without	wariant 1 / variant 1	LEFT	1891 DD L	1891 DD L SCHL	1891 DD L TYCO	1891 DD L WAS5	1891 DD L WAS7
				RIGHT	1891 DD P	1891 DD P SCHL	1891 DD P TYCO	1891 DD P WAS5	1891 DD P WAS7
			wariant 2 / variant 2	LEFT	1892 DD L	1892 DD L SCHL	1892 DD L TYCO	1892 DD L WAS5	1892 DD L WAS7
				RIGHT	1892 DD P	1892 DD P SCHL	1892 DD P TYCO	1892 DD P WAS5	1892 DD P WAS7

W250DD+SM1

lampa zespolona tylna
multifunctional rear lamp
IP6K9K

URZĄDZENIE ODBLASKOWE TYLNE /
REAR RETRO-REFLECTOR

F
ŚWIATŁO PRZECIWMGIELNE /
FOG LIGHT

I
ŚWIATŁO KIERUNKU JAZDY /
DIRECTION INDICATOR LIGHT

R
ŚWIATŁO COFANIA /
REVERSE LIGHT

LPD
DOLNE OŚWIETLENIE TABLICY /
BOTTOM LICENSE PLATE LIGHT

S
ŚWIATŁO STOPU /
STOP LIGHT

T
ŚWIATŁO POZYCYJNE TYLNE /
TAIL POSITION LIGHT

E 20

funkcje / functions	opcjonalne oświetlenie - - tablica rejestracyjna / optional lighting - - license plate	dodatkowe światło obrysowe boczne / additional side position light	światło stop / stop light	strona montażu / assembly side	W250				
					przewód / cable	Schlemmer	TYCO	WAS5	WAS7
5 T/S/I/F/R	brak / without	SM1		LEFT	1863 L	1863 L SCHL	1863 L TYCO	x	1863 L WAS7
				RIGHT	1863 P	1863 P SCHL	1863 P TYCO	x	1863 P WAS7
	LPD	SM1		LEFT	1868 L	1868 L SCHL	1868 L TYCO	x	1868 L WAS7
				RIGHT	1868 P	1868 P SCHL	1868 P TYCO	x	1868 P WAS7
4 T/S/I/F	brak / without	SM1		LEFT	1864 L	1864 L SCHL	1864 L TYCO	1864 L WAS5	1864 L WAS7
				RIGHT	1864 P	1864 P SCHL	1864 P TYCO	1864 P WAS5	1864 P WAS7
	LPD	SM1		LEFT	1869 L	1869 L SCHL	1869 L TYCO	1869 L WAS5	1869 L WAS7
				RIGHT	1869 P	1869 P SCHL	1869 P TYCO	1869 P WAS5	1869 P WAS7
4 T/S/I/R	brak / without	SM1		LEFT	1865 L	1865 L SCHL	1865 L TYCO	1865 L WAS5	1865 L WAS7
				RIGHT	1865 P	1865 P SCHL	1865 P TYCO	1865 P WAS5	1865 P WAS7
	LPD	SM1		LEFT	1870 L	1870 L SCHL	1870 L TYCO	1870 L WAS5	1870 L WAS7
				RIGHT	1870 P	1870 P SCHL	1870 P TYCO	1870 P WAS5	1870 P WAS7
3 T/S/I	brak / without	SM1	wariant 1 / variant 1	LEFT	1866 L	1866 L SCHL	1866 L TYCO	1866 L WAS5	1866 L WAS7
				RIGHT	1866 P	1866 P SCHL	1866 P TYCO	1866 P WAS5	1866 P WAS7
			wariant 2 / variant 2	LEFT	1867 L	1867 L SCHL	1867 L TYCO	1867 L WAS5	1867 L WAS7
				RIGHT	1867 P	1867 P SCHL	1867 P TYCO	1867 P WAS5	1867 P WAS7
	LPD	SM1	wariant 1 / variant 1	LEFT	1871 L	1871 L SCHL	1871 L TYCO	1871 L WAS5	1871 L WAS7
				RIGHT	1871 P	1871 P SCHL	1871 P TYCO	1871 P WAS5	1871 P WAS7
			wariant 2 / variant 2	LEFT	1872 L	1872 L SCHL	1872 L TYCO	1872 L WAS5	1872 L WAS7
				RIGHT	1872 P	1872 P SCHL	1872 P TYCO	1872 P WAS5	1872 P WAS7

lampa zespolona tylna
multifunctional rear lamp
IP6K9K

W25ODD+SM1

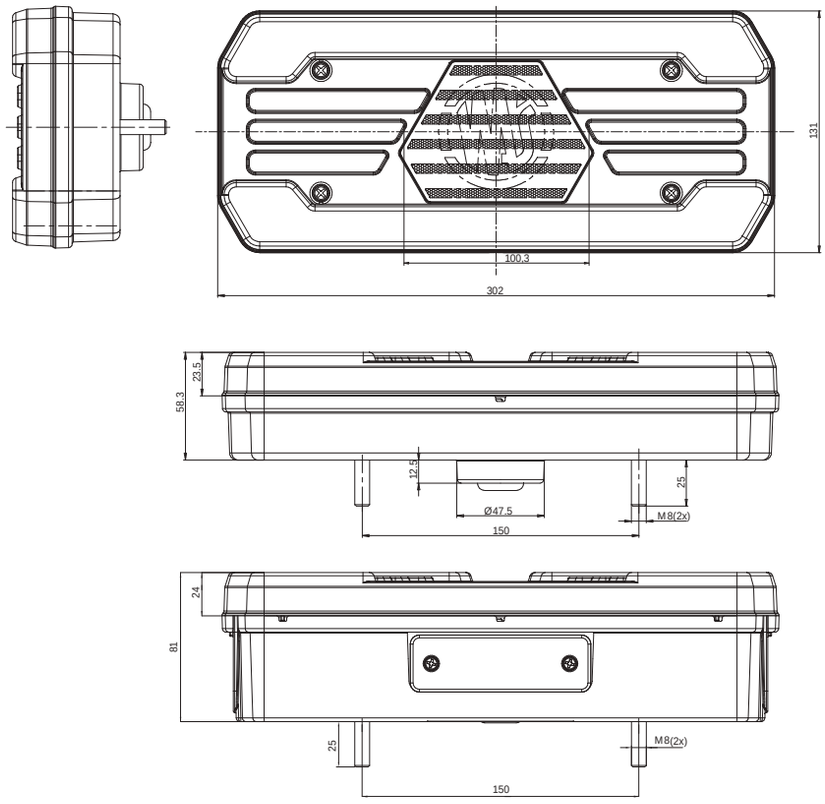

funkcje / functions	opcjonalne oświetlenie - - tablica rejestracyjna / optional lighting - - license plate	dodatkowe światło obrysowe boczne / additional side position light	światło stop / stop light	strona montażu / assembly side	W25ODD				
					przewód / cable	Schlemmer	TYCO	WAS5	WAS7
5 T/S/I/F/R	brak / without	SM1		LEFT	1893 DD L	1893 DD L SCHL	1893 DD L TYCO	x	1893 DD L WAS7
				RIGHT	1893 DD P	1893 DD P SCHL	1893 DD P TYCO	x	1893 DD P WAS7
	LPD	SM1		LEFT	1898 DD L	1898 DD L SCHL	1898 DD L TYCO	x	1898 DD L WAS7
				RIGHT	1898 DD P	1898 DD P SCHL	1898 DD P TYCO	x	1898 DD P WAS7
4 T/S/I/F	brak / without	SM1		LEFT	1894 DD L	1894 DD L SCHL	1894 DD L TYCO	1894 DD L WAS5	1894 DD L WAS7
				RIGHT	1894 DD P	1894 DD P SCHL	1894 DD P TYCO	1894 DD P WAS5	1894 DD P WAS7
	LPD	SM1		LEFT	1899 DD L	1899 DD L SCHL	1899 DD L TYCO	1899 DD L WAS5	1899 DD L WAS7
				RIGHT	1899 DD P	1899 DD P SCHL	1899 DD P TYCO	1899 DD P WAS5	1899 DD P WAS7
4 T/S/I/R	brak / without	SM1		LEFT	1895 DD L	1895 DD L SCHL	1895 DD L TYCO	1895 DD L WAS5	1895 DD L WAS7
				RIGHT	1895 DD P	1895 DD P SCHL	1895 DD P TYCO	1895 DD P WAS5	1895 DD P WAS7
	LPD	SM1		LEFT	1900 DD L	1900 DD L SCHL	1900 DD L TYCO	1900 DD L WAS5	1900 DD L WAS7
				RIGHT	1900 DD P	1900 DD P SCHL	1900 DD P TYCO	1900 DD P WAS5	1900 DD P WAS7
3 T/S/I	brak / without	SM1	wariant 1 / variant 1	LEFT	1896 DD L	1896 DD L SCHL	1896 DD L TYCO	1896 DD L WAS5	1896 DD L WAS7
				RIGHT	1896 DD P	1896 DD P SCHL	1896 DD P TYCO	1896 DD P WAS5	1896 DD P WAS7
			wariant 2 / variant 2	LEFT	1897 DD L	1897 DD L SCHL	1897 DD L TYCO	1897 DD L WAS5	1897 DD L WAS7
				RIGHT	1897 DD P	1897 DD P SCHL	1897 DD P TYCO	1897 DD P WAS5	1897 DD P WAS7
	LPD	SM1	wariant 1 / variant 1	LEFT	1901 DD L	1901 DD L SCHL	1901 DD L TYCO	1901 DD L WAS5	1901 DD L WAS7
				RIGHT	1901 DD P	1901 DD P SCHL	1901 DD P TYCO	1901 DD P WAS5	1901 DD P WAS7
			wariant 2 / variant 2	LEFT	1902 DD L	1902 DD L SCHL	1902 DD L TYCO	1902 DD L WAS5	1902 DD L WAS7
				RIGHT	1902 DD P	1902 DD P SCHL	1902 DD P TYCO	1902 DD P WAS5	1902 DD P WAS7

W250DD+W48

lampa zespolona tylna
multifunctional rear lamp
IP6K9K

URZĄDZENIE ODBLASKOWE TYLNE /
REAR RETRO-REFLECTOR

F
ŚWIATŁO PRZECIWMGIELNE /
FOG LIGHT

I
ŚWIATŁO KIERUNKU JAZDY /
DIRECTION INDICATOR LIGHT

R
ŚWIATŁO COFANIA /
REVERSE LIGHT

LPD
DOLNE OŚWIETLENIE TABLICY /
BOTTOM LICENSE PLATE LIGHT

STOP

E 20

S
ŚWIATŁO STOPU /
STOP LIGHT

T
ŚWIATŁO POZYCYJNE TYLNE /
TAIL POSITION LIGHT

funkcje / functions	opcjonalne oświetlenie - - tablica rejestracyjna / optional lighting - - license plate	dodatkowe światło obrysowe boczne / additional side position light	światło stop / stop light	strona montażu / assembly side	W250				
					przewód / cable	Schlemmer	TYCO	WAS5	WAS7
5 T/S/I/F/R	brak / without	W48		LEFT	1873 L	1873 L SCHL	1873 L TYCO	x	1873 L WAS7
				RIGHT	1873 P	1873 P SCHL	1873 P TYCO	x	1873 P WAS7
	LPD	W48		LEFT	1878 L	1878 L SCHL	1878 L TYCO	x	1878 L WAS7
				RIGHT	1878 P	1878 P SCHL	1878 P TYCO	x	1878 P WAS7
4 T/S/I/F	brak / without	W48		LEFT	1874 L	1874 L SCHL	1874 L TYCO	1874 L WAS5	1874 L WAS7
				RIGHT	1874 P	1874 P SCHL	1874 P TYCO	1874 P WAS5	1874 P WAS7
	LPD	W48		LEFT	1879 L	1879 L SCHL	1879 L TYCO	1879 L WAS5	1879 L WAS7
				RIGHT	1879 P	1879 P SCHL	1879 P TYCO	1879 P WAS5	1879 P WAS7
4 T/S/I/R	brak / without	W48		LEFT	1875 L	1875 L SCHL	1875 L TYCO	1875 L WAS5	1875 L WAS7
				RIGHT	1875 P	1875 P SCHL	1875 P TYCO	1875 P WAS5	1875 P WAS7
	LPD	W48		LEFT	1880 L	1880 L SCHL	1880 L TYCO	1880 L WAS5	1880 L WAS7
				RIGHT	1880 P	1880 P SCHL	1880 P TYCO	1880 P WAS5	1880 P WAS7
3 T/S/I	brak / without	W48	wariant 1 / variant 1	LEFT	1876 L	1876 L SCHL	1876 L TYCO	1876 L WAS5	1876 L WAS7
				RIGHT	1876 P	1876 P SCHL	1876 P TYCO	1876 P WAS5	1876 P WAS7
			wariant 2 / variant 2	LEFT	1877 L	1877 L SCHL	1877 L TYCO	1877 L WAS5	1877 L WAS7
				RIGHT	1877 P	1877 P SCHL	1877 P TYCO	1877 P WAS5	1877 P WAS7
	LPD	W48	wariant 1 / variant 1	LEFT	1881 L	1881 L SCHL	1881 L TYCO	1881 L WAS5	1881 L WAS7
				RIGHT	1881 P	1881 P SCHL	1881 P TYCO	1881 P WAS5	1881 P WAS7
			wariant 2 / variant 2	LEFT	1882 L	1882 L SCHL	1882 L TYCO	1882 L WAS5	1882 L WAS7
				RIGHT	1882 P	1882 P SCHL	1882 P TYCO	1882 P WAS5	1882 P WAS7

lampa zespolona tylna
multifunctional rear lamp
IP6K9K

W25ODD+W48

funkcje / functions	opcjonalne oświetlenie - - tablica rejestracyjna / optional lighting - - license plate	dodatkowe światło obrysowe boczne / additional side position light	światło stop / stop light	strona montażu / assembly side	W25ODD				
					przewód / cable	Schlemmer	TYCO	WAS5	WAS7
5 T/S/I/F/R	brak / without	W48		LEFT	1903 DD L	1903 DD L SCHL	1903 DD L TYCO	x	1903 DD L WAS7
				RIGHT	1903 DD P	1903 DD P SCHL	1903 DD P TYCO	x	1903 DD P WAS7
	LPD	W48		LEFT	1908 DD L	1908 DD L SCHL	1908 DD L TYCO	x	1908 DD L WAS7
				RIGHT	1908 DD P	1908 DD P SCHL	1908 DD P TYCO	x	1908 DD P WAS7
4 T/S/I/F	brak / without	W48		LEFT	1904 DD L	1904 DD L SCHL	1904 DD L TYCO	1904 DD L WAS5	1904 DD L WAS7
				RIGHT	1904 DD P	1904 DD P SCHL	1904 DD P TYCO	1904 DD P WAS5	1904 DD P WAS7
	LPD	W48		LEFT	1909 DD L	1909 DD L SCHL	1909 DD L TYCO	1909 DD L WAS5	1909 DD L WAS7
				RIGHT	1909 DD P	1909 DD P SCHL	1909 DD P TYCO	1909 DD P WAS5	1909 DD P WAS7
4 T/S/I/R	brak / without	W48		LEFT	1905 DD L	1905 DD L SCHL	1905 DD L TYCO	1905 DD L WAS5	1905 DD L WAS7
				RIGHT	1905 DD P	1905 DD P SCHL	1905 DD P TYCO	1905 DD P WAS5	1905 DD P WAS7
	LPD	W48		LEFT	1910 DD L	1910 DD L SCHL	1910 DD L TYCO	1910 DD L WAS5	1910 DD L WAS7
				RIGHT	1910 DD P	1910 DD P SCHL	1910 DD P TYCO	1910 DD P WAS5	1910 DD P WAS7
3 T/S/I	brak / without	W48	wariant 1 / variant 1	LEFT	1906 DD L	1906 DD L SCHL	1906 DD L TYCO	1906 DD L WAS5	1906 DD L WAS7
				RIGHT	1906 DD P	1906 DD P SCHL	1906 DD P TYCO	1906 DD P WAS5	1906 DD P WAS7
			wariant 2 / variant 2	LEFT	1907 DD L	1907 DD L SCHL	1907 DD L TYCO	1907 DD L WAS5	1907 DD L WAS7
				RIGHT	1907 DD P	1907 DD P SCHL	1907 DD P TYCO	1907 DD P WAS5	1907 DD P WAS7
	LPD	W48	wariant 1 / variant 1	LEFT	1911 DD L	1911 DD L SCHL	1911 DD L TYCO	1911 DD L WAS5	1911 DD L WAS7
				RIGHT	1911 DD P	1911 DD P SCHL	1911 DD P TYCO	1911 DD P WAS5	1911 DD P WAS7
			wariant 2 / variant 2	LEFT	1912 DD L	1912 DD L SCHL	1912 DD L TYCO	1912 DD L WAS5	1912 DD L WAS7
				RIGHT	1912 DD P	1912 DD P SCHL	1912 DD P TYCO	1912 DD P WAS5	1912 DD P WAS7

Dane techniczne / Technical Details

Homologacje / Approval E2O:	R3, R4, R6, R7, R10, R23, R38, R91, R148
Przewód / Cable:	195cm
Klasa IP / IP class:	IP6K9K

Pobór mocy	12V	24V
światło pozycyjne / position light:	max. 5,5W	
światło stopu / stop light:	max. 5W	
światło kierunku jazdy / direction indicator light:	max. 21W	
dynamiczne światło kierunku jazdy / dynamic direction indicator light:	max. 17W	
światło cofania / reverse light:	max. 6W	
światło przeciwmgielne / fog light:	max. 5W	
oświetlenie tablicy / numberplate light:	0,8W	1,7W

W251DD

lampa zespolona tylna
multifunctional rear lamp
IP6K9K

URZĄDZENIE ODBLASKOWE TYLNE /
REAR RETRO-REFLECTOR

R
ŚWIATŁO COFANIA /
REVERSE LIGHT

I
ŚWIATŁO KIERUNKU JAZDY /
DIRECTION INDICATOR LIGHT

F
ŚWIATŁO PRZECIWMGIELNE /
FOG LIGHT

LPD
DOLNE OŚWIETLENIE TABLICY /
BOTTOM LICENSE PLATE LIGHT

STOP

S
ŚWIATŁO STOPU /
STOP LIGHT

T
ŚWIATŁO POZYCYJNE TYLNE /
TAIL POSITION LIGHT

E 20

funkcje / functions	opcjonalne oświetlenie - tablica rejestracyjna / optional lighting - license plate	dodatkowe światło obrysowe boczne / additional side position light	światło stop / stop light	strona montażu / assembly side	W251 przewód / cable	Schlemmer	TYCO	WAS5	WAS7
5 T/S/I/F/R	brak / without	brak / without		LEFT	1913 L	1913 L SCHL	1913 L TYCO	x	1913 L WAS7
				RIGHT	1913 P	1913 P SCHL	1913 P TYCO	x	1913 P WAS7
	LPD	brak / without		LEFT	1918 L	1918 L SCHL	1918 L TYCO	x	1918 L WAS7
				RIGHT	1918 P	1918 P SCHL	1918 P TYCO	x	1918 P WAS7
4 T/S/I/F	brak / without	brak / without		LEFT	1914 L	1914 L SCHL	1914 L TYCO	1914 L WAS5	1914 L WAS7
				RIGHT	1914 P	1914 P SCHL	1914 P TYCO	1914 P WAS5	1914 P WAS7
	LPD	brak / without		LEFT	1919 L	1919 L SCHL	1919 L TYCO	1919 L WAS5	1919 L WAS7
				RIGHT	1919 P	1919 P SCHL	1919 P TYCO	1919 P WAS5	1919 P WAS7
4 T/S/I/R	brak / without	brak / without		LEFT	1915 L	1915 L SCHL	1915 L TYCO	1915 L WAS5	1915 L WAS7
				RIGHT	1915 P	1915 P SCHL	1915 P TYCO	1915 P WAS5	1915 P WAS7
	LPD	brak / without		LEFT	1920 L	1920 L SCHL	1920 L TYCO	1920 L WAS5	1920 L WAS7
				RIGHT	1920 P	1920 P SCHL	1920 P TYCO	1920 P WAS5	1920 P WAS7
3 T/S/I	brak / without	brak / without	wariant 1 / variant 1	UNIVERSAL	1916 L/P	1916 L/P SCHL	1916 L/P TYCO	1916 L/P WAS5	1916 L/P WAS7
			wariant 2 / variant 2	LEFT	1917 L	1917 L SCHL	1917 L TYCO	1917 L WAS5	1917 L WAS7
				RIGHT	1917 P	1917 P SCHL	1917 P TYCO	1917 P WAS5	1917 P WAS7
	LPD	brak / without	wariant 1 / variant 1	UNIVERSAL	1921 L/P	1921 L/P SCHL	1921 L/P TYCO	1921 L/P WAS5	1921 L/P WAS7
			wariant 2 / variant 2	LEFT	1922 L	1922 L SCHL	1922 L TYCO	1922 L WAS5	1922 L WAS7
				RIGHT	1922 P	1922 P SCHL	1922 P TYCO	1922 P WAS5	1922 P WAS7

lampa zespolona tylna
multifunctional rear lamp
IP6K9K

W251DD

5 lights
(T/S/I/F/R)

4 lights
(T/S/I/F)

4 lights
(T/S/I/R)

3 lights
(T/S/I) variant 1

3 lights
(T/S/I) variant 2

funkcje / functions	opcjonalne oświetlenie - - tablica rejestracyj- na / optional lighting - - license plate	dodatko- we światło obrysowe boczne / additional side position light	światło stop / stop light	strona montażu / assembly side	W251DD				
					przewód / cable	Schlemmer	TYCO	WAS5	WAS7
5 T/S/I/F/R	brak / without	brak / without		LEFT	1943 DD L	1943 DD L SCHL	1943 DD L TYCO	x	1943 DD L WAS7
				RIGHT	1943 DD P	1943 DD P SCHL	1943 DD P TYCO	x	1943 DD P WAS7
	LPD	brak / without		LEFT	1948 DD L	1948 DD L SCHL	1948 DD L TYCO	x	1948 DD L WAS7
				RIGHT	1948 DD P	1948 DD P SCHL	1948 DD P TYCO	x	1948 DD P WAS7
4 T/S/I/F	brak / without	brak / without		LEFT	1944 DD L	1944 DD L SCHL	1944 DD L TYCO	1944 DD L WAS5	1944 DD L WAS7
				RIGHT	1944 DD P	1944 DD P SCHL	1944 DD P TYCO	1944 DD P WAS5	1944 DD P WAS7
	LPD	brak / without		LEFT	1949 DD L	1949 DD L SCHL	1949 DD L TYCO	1949 DD L WAS5	1949 DD L WAS7
				RIGHT	1949 DD P	1949 DD P SCHL	1949 DD P TYCO	1949 DD P WAS5	1949 DD P WAS7
4 T/S/I/R	brak / without	brak / without		LEFT	1945 DD L	1945 DD L SCHL	1945 DD L TYCO	1945 DD L WAS5	1945 DD L WAS7
				RIGHT	1945 DD P	1945 DD P SCHL	1945 DD P TYCO	1945 DD P WAS5	1945 DD P WAS7
	LPD	brak / without		LEFT	195O DD L	195O DD L SCHL	195O DD L TYCO	195O DD L WAS5	195O DD L WAS7
				RIGHT	195O DD P	195O DD P SCHL	195O DD P TYCO	195O DD P WAS5	195O DD P WAS7
3 T/S/I	brak / without	brak / without	wariant 1 / variant 1	LEFT	1946 DD L	1946 DD L SCHL	1946 DD L TYCO	1946 DD L WAS5	1946 DD L WAS7
				RIGHT	1946 DD P	1946 DD P SCHL	1946 DD P TYCO	1946 DD P WAS5	1946 DD P WAS7
			wariant 2 / variant 2	LEFT	1947 DD L	1947 DD L SCHL	1947 DD L TYCO	1947 DD L WAS5	1947 DD L WAS7
				RIGHT	1947 DD P	1947 DD P SCHL	1947 DD P TYCO	1947 DD P WAS5	1947 DD P WAS7
	LPD	brak / without	wariant 1 / variant 1	LEFT	1951 DD L	1951 DD L SCHL	1951 DD L TYCO	1951 DD L WAS5	1951 DD L WAS7
				RIGHT	1951 DD P	1951 DD P SCHL	1951 DD P TYCO	1951 DD P WAS5	1951 DD P WAS7
			wariant 2 / variant 2	LEFT	1952 DD L	1952 DD L SCHL	1952 DD L TYCO	1952 DD L WAS5	1952 DD L WAS7
				RIGHT	1952 DD P	1952 DD P SCHL	1952 DD P TYCO	1952 DD P WAS5	1952 DD P WAS7

W251DD+SM1

lampa zespolona tylna
multifunctional rear lamp
IP6K9K

URZĄDZENIE ODBLASKOWE TYLNE /
REAR RETRO-REFLECTOR

R
ŚWIATŁO COFANIA /
REVERSE LIGHT

I
ŚWIATŁO KIERUNKU JAZDY /
DIRECTION INDICATOR LIGHT

F
ŚWIATŁO PRZECIWMGIELNE /
FOG LIGHT

E 20

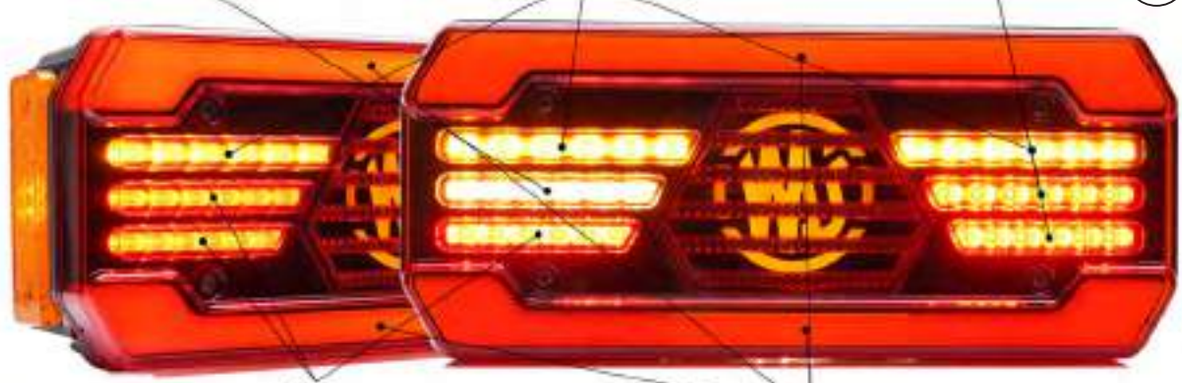

STOP

S
ŚWIATŁO STOPU /
STOP LIGHT

T
ŚWIATŁO POZYCYJNE TYLNE /
TAIL POSITION LIGHT

LPD
DOLNE OŚWIETLENIE TABLICY /
BOTTOM LICENSE PLATE LIGHT

funkcje / functions	opcjonalne oświetlenie - - tablica rejestracyjna / optional lighting - - license plate	dodatkowe światło obrysowe boczne / additional side position light	światło stop / stop light	strona montażu / assembly side	W251				
					przewód / cable	Schlemmer	TYCO	WAS5	WAS7
5 T/S/I/F/R	brak / without	SM1		LEFT	1923 L	1923 L SCHL	1923 L TYCO	x	1923 L WAS7
				RIGHT	1923 P	1923 P SCHL	1923 P TYCO	x	1923 P WAS7
	LPD	SM1		LEFT	1928 L	1928 L SCHL	1928 L TYCO	x	1928 L WAS7
				RIGHT	1928 P	1928 P SCHL	1928 P TYCO	x	1928 P WAS7
4 T/S/I/F	brak / without	SM1		LEFT	1924 L	1924 L SCHL	1924 L TYCO	1924 L WAS5	1924 L WAS7
				RIGHT	1924 P	1924 P SCHL	1924 P TYCO	1924 P WAS5	1924 P WAS7
	LPD	SM1		LEFT	1929 L	1929 L SCHL	1929 L TYCO	1929 L WAS5	1929 L WAS7
				RIGHT	1929 P	1929 P SCHL	1929 P TYCO	1929 P WAS5	1929 P WAS7
4 T/S/I/R	brak / without	SM1		LEFT	1925 L	1925 L SCHL	1925 L TYCO	1925 L WAS5	1925 L WAS7
				RIGHT	1925 P	1925 P SCHL	1925 P TYCO	1925 P WAS5	1925 P WAS7
	LPD	SM1		LEFT	1930 L	1930 L SCHL	1930 L TYCO	1930 L WAS5	1930 L WAS7
				RIGHT	1930 P	1930 P SCHL	1930 P TYCO	1930 P WAS5	1930 P WAS7
3 T/S/I	brak / without	SM1	wariant 1 / variant 1	LEFT	1926 L	1926 L SCHL	1926 L TYCO	1926 L WAS5	1926 L WAS7
				RIGHT	1926 P	1926 P SCHL	1926 P TYCO	1926 P WAS5	1926 P WAS7
			wariant 2 / variant 2	LEFT	1927 L	1927 L SCHL	1927 L TYCO	1927 L WAS5	1927 L WAS7
				RIGHT	1927 P	1927 P SCHL	1927 P TYCO	1927 P WAS5	1927 P WAS7
	LPD	SM1	wariant 1 / variant 1	LEFT	1931 L	1931 L SCHL	1931 L TYCO	1931 L WAS5	1931 L WAS7
				RIGHT	1931 P	1931 P SCHL	1931 P TYCO	1931 P WAS5	1931 P WAS7
			wariant 2 / variant 2	LEFT	1932 L	1932 L SCHL	1932 L TYCO	1932 L WAS5	1932 L WAS7
				RIGHT	1932 P	1932 P SCHL	1932 P TYCO	1932 P WAS5	1932 P WAS7

lampa zespolona tylna
multifunctional rear lamp
IP6K9K

W251DD+SM1

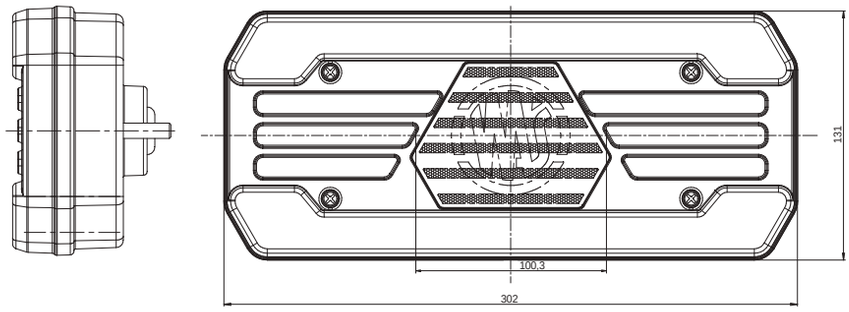

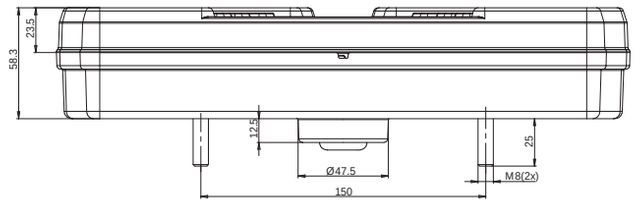

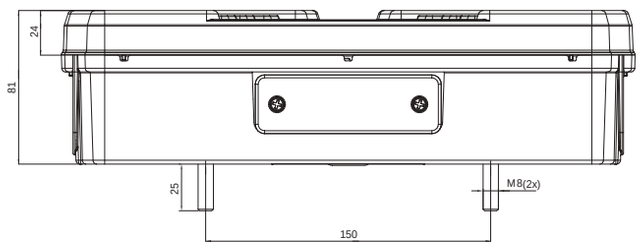

funkcje / functions	opcjonalne oświetlenie - - tablica rejestracyjna / optional lighting - - license plate	dodatkowe światło obrysowe boczne / additional side position light	światło stop / stop light	strona montażu / assembly side	W251DD				
					przewód / cable	Schlemmer	TYCO	WAS5	WAS7
5 T/S/I/F/R	brak / without	SM1		LEFT	1953 DD L	1953 DD L SCHL	1953 DD L TYCO	x	1953 DD L WAS7
				RIGHT	1953 DD P	1953 DD P SCHL	1953 DD P TYCO	x	1953 DD P WAS7
	LPD	SM1		LEFT	1958 DD L	1958 DD L SCHL	1958 DD L TYCO	x	1958 DD L WAS7
				RIGHT	1958 DD P	1958 DD P SCHL	1958 DD P TYCO	x	1958 DD P WAS7
4 T/S/I/F	brak / without	SM1		LEFT	1954 DD L	1954 DD L SCHL	1954 DD L TYCO	1954 DD L WAS5	1954 DD L WAS7
				RIGHT	1954 DD P	1954 DD P SCHL	1954 DD P TYCO	1954 DD P WAS5	1954 DD P WAS7
	LPD	SM1		LEFT	1959 DD L	1959 DD L SCHL	1959 DD L TYCO	1959 DD L WAS5	1959 DD L WAS7
				RIGHT	1959 DD P	1959 DD P SCHL	1959 DD P TYCO	1959 DD P WAS5	1959 DD P WAS7
4 T/S/I/R	brak / without	SM1		LEFT	1955 DD L	1955 DD L SCHL	1955 DD L TYCO	1955 DD L WAS5	1955 DD L WAS7
				RIGHT	1955 DD P	1955 DD P SCHL	1955 DD P TYCO	1955 DD P WAS5	1955 DD P WAS7
	LPD	SM1		LEFT	1960 DD L	1960 DD L SCHL	1960 DD L TYCO	1960 DD L WAS5	1960 DD L WAS7
				RIGHT	1960 DD P	1960 DD P SCHL	1960 DD P TYCO	1960 DD P WAS5	1960 DD P WAS7
3 T/S/I	brak / without	SM1	wariant 1 / variant 1	LEFT	1956 DD L	1956 DD L SCHL	1956 DD L TYCO	1956 DD L WAS5	1956 DD L WAS7
				RIGHT	1956 DD P	1956 DD P SCHL	1956 DD P TYCO	1956 DD P WAS5	1956 DD P WAS7
			wariant 2 / variant 2	LEFT	1957 DD L	1957 DD L SCHL	1957 DD L TYCO	1957 DD L WAS5	1957 DD L WAS7
				RIGHT	1957 DD P	1957 DD P SCHL	1957 DD P TYCO	1957 DD P WAS5	1957 DD P WAS7
	LPD	SM1	wariant 1 / variant 1	LEFT	1961 DD L	1961 DD L SCHL	1961 DD L TYCO	1961 DD L WAS5	1961 DD L WAS7
				RIGHT	1961 DD P	1961 DD P SCHL	1961 DD P TYCO	1961 DD P WAS5	1961 DD P WAS7
			wariant 2 / variant 2	LEFT	1962 DD L	1962 DD L SCHL	1962 DD L TYCO	1962 DD L WAS5	1962 DD L WAS7
				RIGHT	1962 DD P	1962 DD P SCHL	1962 DD P TYCO	1962 DD P WAS5	1962 DD P WAS7

W251DD+W48

lampa zespolona tylna
multifunctional rear lamp
IP6K9K

URZĄDZENIE ODBLASKOWE TYLNE /
REAR RETRO-REFLECTOR

F
ŚWIATŁO PRZECIWMGIELNE /
FOG LIGHT

I
ŚWIATŁO KIERUNKU JAZDY /
DIRECTION INDICATOR LIGHT

R
ŚWIATŁO COFANIA /
REVERSE LIGHT

LPD
DOLNE OŚWIETLENIE TABLICY /
BOTTOM LICENSE PLATE LIGHT

S
ŚWIATŁO STOPU /
STOP LIGHT

T
ŚWIATŁO POZYCYJNE TYLNE /
TAIL POSITION LIGHT

funkcje / functions	opcjonalne oświetlenie - - tablica rejestracyjna / optional lighting - - license plate	dodatkowe światło obrysowe boczne / additional side position light	światło stop / stop light	strona montażu / assembly side	W251				
					przewód / cable	Schlemmer	TYCO	WAS5	WAS7
5 T/S/I/F/R	brak / without	W48		LEFT	1933 L	1933 L SCHL	1933 L TYCO	x	1933 L WAS7
				RIGHT	1933 P	1933 P SCHL	1933 P TYCO	x	1933 P WAS7
	LPD	W48		LEFT	1938 L	1938 L SCHL	1938 L TYCO	x	1938 L WAS7
				RIGHT	1938 P	1938 P SCHL	1938 P TYCO	x	1938 P WAS7
4 T/S/I/F	brak / without	W48		LEFT	1934 L	1934 L SCHL	1934 L TYCO	1934 L WAS5	1934 L WAS7
				RIGHT	1934 P	1934 P SCHL	1934 P TYCO	1934 P WAS5	1934 P WAS7
	LPD	W48		LEFT	1939 L	1939 L SCHL	1939 L TYCO	1939 L WAS5	1939 L WAS7
				RIGHT	1939 P	1939 P SCHL	1939 P TYCO	1939 P WAS5	1939 P WAS7
4 T/S/I/R	brak / without	W48		LEFT	1935 L	1935 L SCHL	1935 L TYCO	1935 L WAS5	1935 L WAS7
				RIGHT	1935 P	1935 P SCHL	1935 P TYCO	1935 P WAS5	1935 P WAS7
	LPD	W48		LEFT	1940 L	1940 L SCHL	1940 L TYCO	1940 L WAS5	1940 L WAS7
				RIGHT	1940 P	1940 P SCHL	1940 P TYCO	1940 P WAS5	1940 P WAS7
3 T/S/I	brak / without	W48	wariant 1 / variant 1	LEFT	1936 L	1936 L SCHL	1936 L TYCO	1936 L WAS5	1936 L WAS7
				RIGHT	1936 P	1936 P SCHL	1936 P TYCO	1936 P WAS5	1936 P WAS7
			wariant 2 / variant 2	LEFT	1937 L	1937 L SCHL	1937 L TYCO	1937 L WAS5	1937 L WAS7
				RIGHT	1937 P	1937 P SCHL	1937 P TYCO	1937 P WAS5	1937 P WAS7
	LPD	W48	wariant 1 / variant 1	LEFT	1941 L	1941 L SCHL	1941 L TYCO	1941 L WAS5	1941 L WAS7
				RIGHT	1941 P	1941 P SCHL	1941 P TYCO	1941 P WAS5	1941 P WAS7
			wariant 2 / variant 2	LEFT	1942 L	1942 L SCHL	1942 L TYCO	1942 L WAS5	1942 L WAS7
				RIGHT	1942 P	1942 P SCHL	1942 P TYCO	1942 P WAS5	1942 P WAS7

lampa zespolona tylna
multifunctional rear lamp
IP6K9K

W251DD+W48

funkcje / functions	opcjonalne oświetlenie - - tablica rejestracyj- na / optional lighting - - license plate	dodatko- we światło obrysowe boczne / additional side position light	światło stop / stop light	strona montażu / assembly side	W251DD				
					przewód / cable	Schlemmer	TYCO	WAS5	WAS7
5 T/S/I/F/R	brak / without	W48		LEFT	1963 DD L	1963 DD L SCHL	1963 DD L TYCO	x	1963 DD L WAS7
				RIGHT	1963 DD P	1963 DD P SCHL	1963 DD P TYCO	x	1963 DD P WAS7
	LPD	W48		LEFT	1968 DD L	1968 DD L SCHL	1968 DD L TYCO	x	1968 DD L WAS7
				RIGHT	1968 DD P	1968 DD P SCHL	1968 DD P TYCO	x	1968 DD P WAS7
4 T/S/I/F	brak / without	W48		LEFT	1964 DD L	1964 DD L SCHL	1964 DD L TYCO	1964 DD L WAS5	1964 DD L WAS7
				RIGHT	1964 DD P	1964 DD P SCHL	1964 DD P TYCO	1964 DD P WAS5	1964 DD P WAS7
	LPD	W48		LEFT	1969 DD L	1969 DD L SCHL	1969 DD L TYCO	1969 DD L WAS5	1969 DD L WAS7
				RIGHT	1969 DD P	1969 DD P SCHL	1969 DD P TYCO	1969 DD P WAS5	1969 DD P WAS7
4 T/S/I/R	brak / without	W48		LEFT	1965 DD L	1965 DD L SCHL	1965 DD L TYCO	1965 DD L WAS5	1965 DD L WAS7
				RIGHT	1965 DD P	1965 DD P SCHL	1965 DD P TYCO	1965 DD P WAS5	1965 DD P WAS7
	LPD	W48		LEFT	1970 DD L	1970 DD L SCHL	1970 DD L TYCO	1970 DD L WAS5	1970 DD L WAS7
				RIGHT	1970 DD P	1970 DD P SCHL	1970 DD P TYCO	1970 DD P WAS5	1970 DD P WAS7
3 T/S/I	brak / without	W48	wariant 1 / variant 1	LEFT	1966 DD L	1966 DD L SCHL	1966 DD L TYCO	1966 DD L WAS5	1966 DD L WAS7
				RIGHT	1966 DD P	1966 DD P SCHL	1966 DD P TYCO	1966 DD P WAS5	1966 DD P WAS7
			wariant 2 / variant 2	LEFT	1967 DD L	1967 DD L SCHL	1967 DD L TYCO	1967 DD L WAS5	1967 DD L WAS7
				RIGHT	1967 DD P	1967 DD P SCHL	1967 DD P TYCO	1967 DD P WAS5	1967 DD P WAS7
	LPD	W48	wariant 1 / variant 1	LEFT	1971 DD L	1971 DD L SCHL	1971 DD L TYCO	1971 DD L WAS5	1971 DD L WAS7
				RIGHT	1971 DD P	1971 DD P SCHL	1971 DD P TYCO	1971 DD P WAS5	1971 DD P WAS7
			wariant 2 / variant 2	LEFT	1972 DD L	1972 DD L SCHL	1972 DD L TYCO	1972 DD L WAS5	1972 DD L WAS7
				RIGHT	1972 DD P	1972 DD P SCHL	1972 DD P TYCO	1972 DD P WAS5	1972 DD P WAS7

Dane techniczne / Technical Details

Homologacje / Approval E20:	R3, R4, R6, R7, R10, R23, R38, R91, R148
Przewód / Cable:	195cm
Klasa IP / IP class:	IP6K9K

Pobór mocy	12V	24V
światło pozycyjne / position light:	max. 5,5W	
światło stopu / stop light:	max. 5W	
światło kierunku jazdy / direction indicator light:	max. 21W	
dynamiczne światło kierunku jazdy / dynamic direction indicator light:	max. 21W	
światło cofania / reverse light:	max. 6W	
światło przeciwmgielne / fog light:	max. 5W	
oświetlenie tablicy / numberplate light:	0,8W	1,7W

W252DD

lampa zespolona tylna
multifunctional rear lamp
IP6K9K

URZĄDZENIE ODBLASKOWE TYLNE /
REAR RETRO-REFLECTOR

F
ŚWIATŁO PRZECIWMGIELNE /
FOG LIGHT

I
ŚWIATŁO KIERUNKU JAZDY /
DIRECTION INDICATOR LIGHT

R
ŚWIATŁO COFANIA /
REVERSE LIGHT

E 20

LPD
DOLNE OŚWIETLENIE TABLICY /
BOTTOM LICENSE PLATE LIGHT

STOP

S
ŚWIATŁO STOPU /
STOP LIGHT

T
ŚWIATŁO POZYCYJNE TYLNE /
TAIL POSITION LIGHT

funkcje / functions	opcjonalne oświetlenie - - tablica rejestracyjna / optional lighting - - license plate	dodatkowe światło obrysowe boczne / additional side position light	światło stop / stop light	strona montażu / assembly side	W252				
					przewód / cable	Schlemmer	TYCO	WAS5	WAS7
5 T/S/I/F/R	brak / without	brak / without		LEFT	1973 L	1973 L SCHL	1973 L TYCO	x	1973 L WAS7
				RIGHT	1973 P	1973 P SCHL	1973 P TYCO	x	1973 P WAS7
	LPD	brak / without		LEFT	1978 L	1978 L SCHL	1978 L TYCO	x	1978 L WAS7
				RIGHT	1978 P	1978 P SCHL	1978 P TYCO	x	1978 P WAS7
4 T/S/I/F	brak / without	brak / without		LEFT	1974 L	1974 L SCHL	1974 L TYCO	1974 L WAS5	1974 L WAS7
				RIGHT	1974 P	1974 P SCHL	1974 P TYCO	1974 P WAS5	1974 P WAS7
	LPD	brak / without		LEFT	1979 L	1979 L SCHL	1979 L TYCO	1979 L WAS5	1979 L WAS7
				RIGHT	1979 P	1979 P SCHL	1979 P TYCO	1979 P WAS5	1979 P WAS7
4 T/S/I/R	brak / without	brak / without		LEFT	1975 L	1975 L SCHL	1975 L TYCO	1975 L WAS5	1975 L WAS7
				RIGHT	1975 P	1975 P SCHL	1975 P TYCO	1975 P WAS5	1975 P WAS7
	LPD	brak / without		LEFT	1980 L	1980 L SCHL	1980 L TYCO	1980 L WAS5	1980 L WAS7
				RIGHT	1980 P	1980 P SCHL	1980 P TYCO	1980 P WAS5	1980 P WAS7
3 T/S/I	brak / without	brak / without	wariant 1 / variant 1	UNIVERSAL	1976 L/P	1976 L/P SCHL	1976 L/P TYCO	1976 L/P WAS5	1976 L/P WAS7
			wariant 2 / variant 2	LEFT	1977 L	1977 L SCHL	1977 L TYCO	1977 L WAS5	1977 L WAS7
				RIGHT	1977 P	1977 P SCHL	1977 P TYCO	1977 P WAS5	1977 P WAS7
	LPD	brak / without	wariant 1 / variant 1	UNIVERSAL	1981 L/P	1981 L/P SCHL	1981 L/P TYCO	1981 L/P WAS5	1981 L/P WAS7
			wariant 2 / variant 2	LEFT	1982 L	1982 L SCHL	1982 L TYCO	1982 L WAS5	1982 L WAS7
				RIGHT	1982 P	1982 P SCHL	1982 P TYCO	1982 P WAS5	1982 P WAS7

lampa zespolona tylna
multifunctional rear lamp
IP6K9K

W252DD

5 światłowa
(T/S/I/F/R)

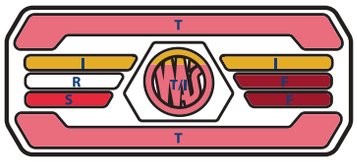

4 światłowa
(T/S/I/F)

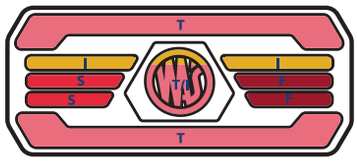

4 światłowa
(T/S/I/R)

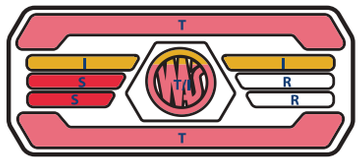

3 światłowa
(T/S/I) wariant 1

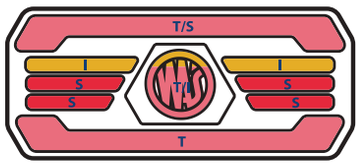

3 światłowa
(T/S/I) wariant 2

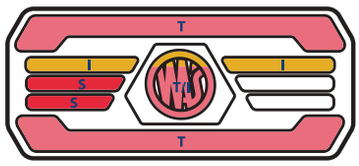

funkcje / functions	opcjonalne oświetlenie - - tablica rejestracyjna / optional lighting - - license plate	dodatkowe światło obrysowe boczne / additional side position light	światło stop / stop light	strona montażu / assembly side	W252DD				
					przewód / cable	Schlemmer	TYCO	WAS5	WAS7
5 T/S/I/F/R	brak / without	brak / without		LEFT	2003 DD L	2003 DD L SCHL	2003 DD L TYCO	x	2003 DD L WAS7
				RIGHT	2003 DD P	2003 DD P SCHL	2003 DD P TYCO	x	2003 DD P WAS7
	LPD	brak / without		LEFT	2008 DD L	2008 DD L SCHL	2008 DD L TYCO	x	2008 DD L WAS7
				RIGHT	2008 DD P	2008 DD P SCHL	2008 DD P TYCO	x	2008 DD P WAS7
4 T/S/I/F	brak / without	brak / without		LEFT	2004 DD L	2004 DD L SCHL	2004 DD L TYCO	2004 DD L WAS5	2004 DD L WAS7
				RIGHT	2004 DD P	2004 DD P SCHL	2004 DD P TYCO	2004 DD P WAS5	2004 DD P WAS7
	LPD	brak / without		LEFT	2009 DD L	2009 DD L SCHL	2009 DD L TYCO	2009 DD L WAS5	2009 DD L WAS7
				RIGHT	2009 DD P	2009 DD P SCHL	2009 DD P TYCO	2009 DD P WAS5	2009 DD P WAS7
4 T/S/I/R	brak / without	brak / without		LEFT	2005 DD L	2005 DD L SCHL	2005 DD L TYCO	2005 DD L WAS5	2005 DD L WAS7
				RIGHT	2005 DD P	2005 DD P SCHL	2005 DD P TYCO	2005 DD P WAS5	2005 DD P WAS7
	LPD	brak / without		LEFT	2010 DD L	2010 DD L SCHL	2010 DD L TYCO	2010 DD L WAS5	2010 DD L WAS7
				RIGHT	2010 DD P	2010 DD P SCHL	2010 DD P TYCO	2010 DD P WAS5	2010 DD P WAS7
3 T/S/I	brak / without	brak / without	wariant 1 / variant 1	LEFT	2006 DD L	2006 DD L SCHL	2006 DD L TYCO	2006 DD L WAS5	2006 DD L WAS7
				RIGHT	2006 DD P	2006 DD P SCHL	2006 DD P TYCO	2006 DD P WAS5	2006 DD P WAS7
			wariant 2 / variant 2	LEFT	2007 DD L	2007 DD L SCHL	2007 DD L TYCO	2007 DD L WAS5	2007 DD L WAS7
				RIGHT	2007 DD P	2007 DD P SCHL	2007 DD P TYCO	2007 DD P WAS5	2007 DD P WAS7
	LPD	brak / without	wariant 1 / variant 1	LEFT	2011 DD L	2011 DD L SCHL	2011 DD L TYCO	2011 DD L WAS5	2011 DD L WAS7
				RIGHT	2011 DD P	2011 DD P SCHL	2011 DD P TYCO	2011 DD P WAS5	2011 DD P WAS7
			wariant 2 / variant 2	LEFT	2012 DD L	2012 DD L SCHL	2012 DD L TYCO	2012 DD L WAS5	2012 DD L WAS7
				RIGHT	2012 DD P	2012 DD P SCHL	2012 DD P TYCO	2012 DD P WAS5	2012 DD P WAS7

W252DD+SM1

lampa zespolona tylna
multifunctional rear lamp
IP6K9K

URZĄDZENIE ODBLASKOWE TYLNE /
REAR RETRO-REFLECTOR

F
ŚWIATŁO PRZECIWMGIELNE /
FOG LIGHT

I
ŚWIATŁO KIERUNKU JAZDY /
DIRECTION INDICATOR LIGHT

R
ŚWIATŁO COFANIA /
REVERSE LIGHT

E 20

LPD
DOLNE OŚWIETLENIE TABLICY /
BOTTOM LICENSE PLATE LIGHT

STOP

S
ŚWIATŁO STOPU /
STOP LIGHT

T
ŚWIATŁO POZYCYJNE TYLNE /
TAIL POSITION LIGHT

funkcje / functions	opcjonalne oświetlenie - - tablica rejestracyjna / optional lighting - - license plate	dodatkowe światło obrysowe boczne / additional side position light	światło stop / stop light	strona montażu / assembly side	W252				
					przewód / cable	Schlemmer	TYCO	WAS5	WAS7
5 T/S/I/F/R	brak / without	SM1		LEFT	1983 L	1983 L SCHL	1983 L TYCO	x	1983 L WAS7
				RIGHT	1983 P	1983 P SCHL	1983 P TYCO	x	1983 P WAS7
	LPD	SM1		LEFT	1988 L	1988 L SCHL	1988 L TYCO	x	1988 L WAS7
				RIGHT	1988 P	1988 P SCHL	1988 P TYCO	x	1988 P WAS7
4 T/S/I/F	brak / without	SM1		LEFT	1984 L	1984 L SCHL	1984 L TYCO	1984 L WAS5	1984 L WAS7
				RIGHT	1984 P	1984 P SCHL	1984 P TYCO	1984 P WAS5	1984 P WAS7
	LPD	SM1		LEFT	1989 L	1989 L SCHL	1989 L TYCO	1989 L WAS5	1989 L WAS7
				RIGHT	1989 P	1989 P SCHL	1989 P TYCO	1989 P WAS5	1989 P WAS7
4 T/S/I/R	brak / without	SM1		LEFT	1985 L	1985 L SCHL	1985 L TYCO	1985 L WAS5	1985 L WAS7
				RIGHT	1985 P	1985 P SCHL	1985 P TYCO	1985 P WAS5	1985 P WAS7
	LPD	SM1		LEFT	1990 L	1990 L SCHL	1990 L TYCO	1990 L WAS5	1990 L WAS7
				RIGHT	1990 P	1990 P SCHL	1990 P TYCO	1990 P WAS5	1990 P WAS7
3 T/S/I	brak / without	SM1	wariant 1 / variant 1	LEFT	1986 L	1986 L SCHL	1986 L TYCO	1986 L WAS5	1986 L WAS7
				RIGHT	1986 P	1986 P SCHL	1986 P TYCO	1986 P WAS5	1986 P WAS7
			wariant 2 / variant 2	LEFT	1987 L	1987 L SCHL	1987 L TYCO	1987 L WAS5	1987 L WAS7
				RIGHT	1987 P	1987 P SCHL	1987 P TYCO	1987 P WAS5	1987 P WAS7
	LPD	SM1	wariant 1 / variant 1	LEFT	1991 L	1991 L SCHL	1991 L TYCO	1991 L WAS5	1991 L WAS7
				RIGHT	1991 P	1991 P SCHL	1991 P TYCO	1991 P WAS5	1991 P WAS7
			wariant 2 / variant 2	LEFT	1992 L	1992 L SCHL	1992 L TYCO	1992 L WAS5	1992 L WAS7
				RIGHT	1992 P	1992 P SCHL	1992 P TYCO	1992 P WAS5	1992 P WAS7

lampa zespolona tylna
multifunctional rear lamp
IP6K9K

W252DD+SM1

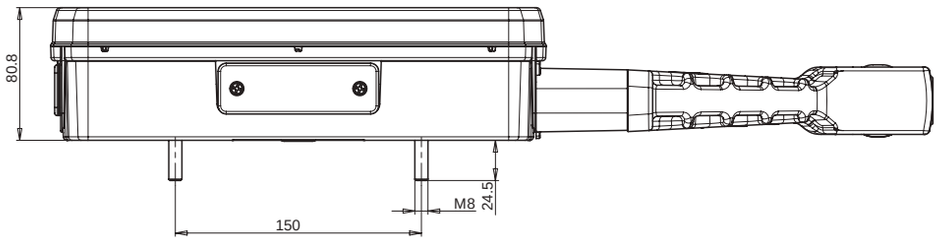

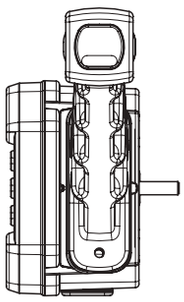

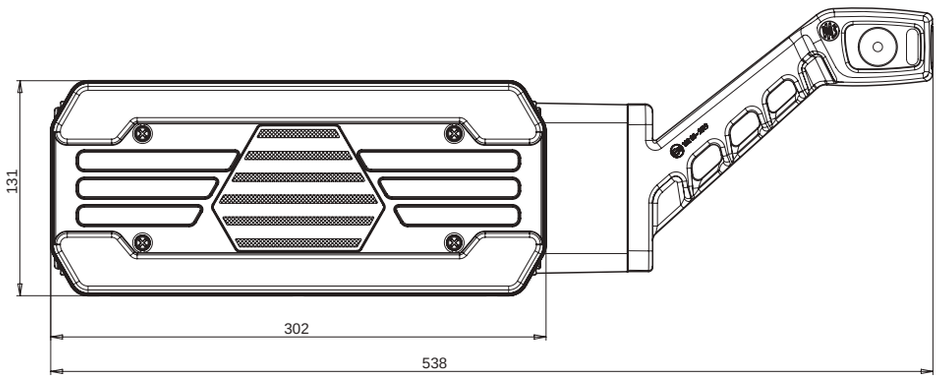

funkcje / functions	opcjonalne oświetlenie - - tablica rejestracyjna / optional lighting - - license plate	dodatkowe światło obrysowe boczne / additional side position light	światło stop / stop light	strona montażu / assembly side	W252DD				
					przewód / cable	Schlemmer	TYCO	WAS5	WAS7
5 T/S/I/F/R	brak / without	SM1		LEFT	2013 DD L	2013 DD L SCHL	2013 DD L TYCO	x	2013 DD L WAS7
				RIGHT	2013 DD P	2013 DD P SCHL	2013 DD P TYCO	x	2013 DD P WAS7
	LPD	SM1		LEFT	2018 DD L	2018 DD L SCHL	2018 DD L TYCO	x	2018 DD L WAS7
				RIGHT	2018 DD P	2018 DD P SCHL	2018 DD P TYCO	x	2018 DD P WAS7
4 T/S/I/F	brak / without	SM1		LEFT	2014 DD L	2014 DD L SCHL	2014 DD L TYCO	2014 DD L WAS5	2014 DD L WAS7
				RIGHT	2014 DD P	2014 DD P SCHL	2014 DD P TYCO	2014 DD P WAS5	2014 DD P WAS7
	LPD	SM1		LEFT	2019 DD L	2019 DD L SCHL	2019 DD L TYCO	2019 DD L WAS5	2019 DD L WAS7
				RIGHT	2019 DD P	2019 DD P SCHL	2019 DD P TYCO	2019 DD P WAS5	2019 DD P WAS7
4 T/S/I/R	brak / without	SM1		LEFT	2015 DD L	2015 DD L SCHL	2015 DD L TYCO	2015 DD L WAS5	2015 DD L WAS7
				RIGHT	2015 DD P	2015 DD P SCHL	2015 DD P TYCO	2015 DD P WAS5	2015 DD P WAS7
	LPD	SM1		LEFT	2020 DD L	2020 DD L SCHL	2020 DD L TYCO	2020 DD L WAS5	2020 DD L WAS7
				RIGHT	2020 DD P	2020 DD P SCHL	2020 DD P TYCO	2020 DD P WAS5	2020 DD P WAS7
3 T/S/I	brak / without	SM1	wariant 1 / variant 1	LEFT	2016 DD L	2016 DD L SCHL	2016 DD L TYCO	2016 DD L WAS5	2016 DD L WAS7
				RIGHT	2016 DD P	2016 DD P SCHL	2016 DD P TYCO	2016 DD P WAS5	2016 DD P WAS7
			wariant 2 / variant 2	LEFT	2017 DD L	2017 DD L SCHL	2017 DD L TYCO	2017 DD L WAS5	2017 DD L WAS7
				RIGHT	2017 DD P	2017 DD P SCHL	2017 DD P TYCO	2017 DD P WAS5	2017 DD P WAS7
	LPD	SM1	wariant 1 / variant 1	LEFT	2021 DD L	2021 DD L SCHL	2021 DD L TYCO	2021 DD L WAS5	2021 DD L WAS7
				RIGHT	2021 DD P	2021 DD P SCHL	2021 DD P TYCO	2021 DD P WAS5	2021 DD P WAS7
			wariant 2 / variant 2	LEFT	2022 DD L	2022 DD L SCHL	2022 DD L TYCO	2022 DD L WAS5	2022 DD L WAS7
				RIGHT	2022 DD P	2022 DD P SCHL	2022 DD P TYCO	2022 DD P WAS5	2022 DD P WAS7

W252DD+W48

lampa zespolona tylna
multifunctional rear lamp
IP6K9K

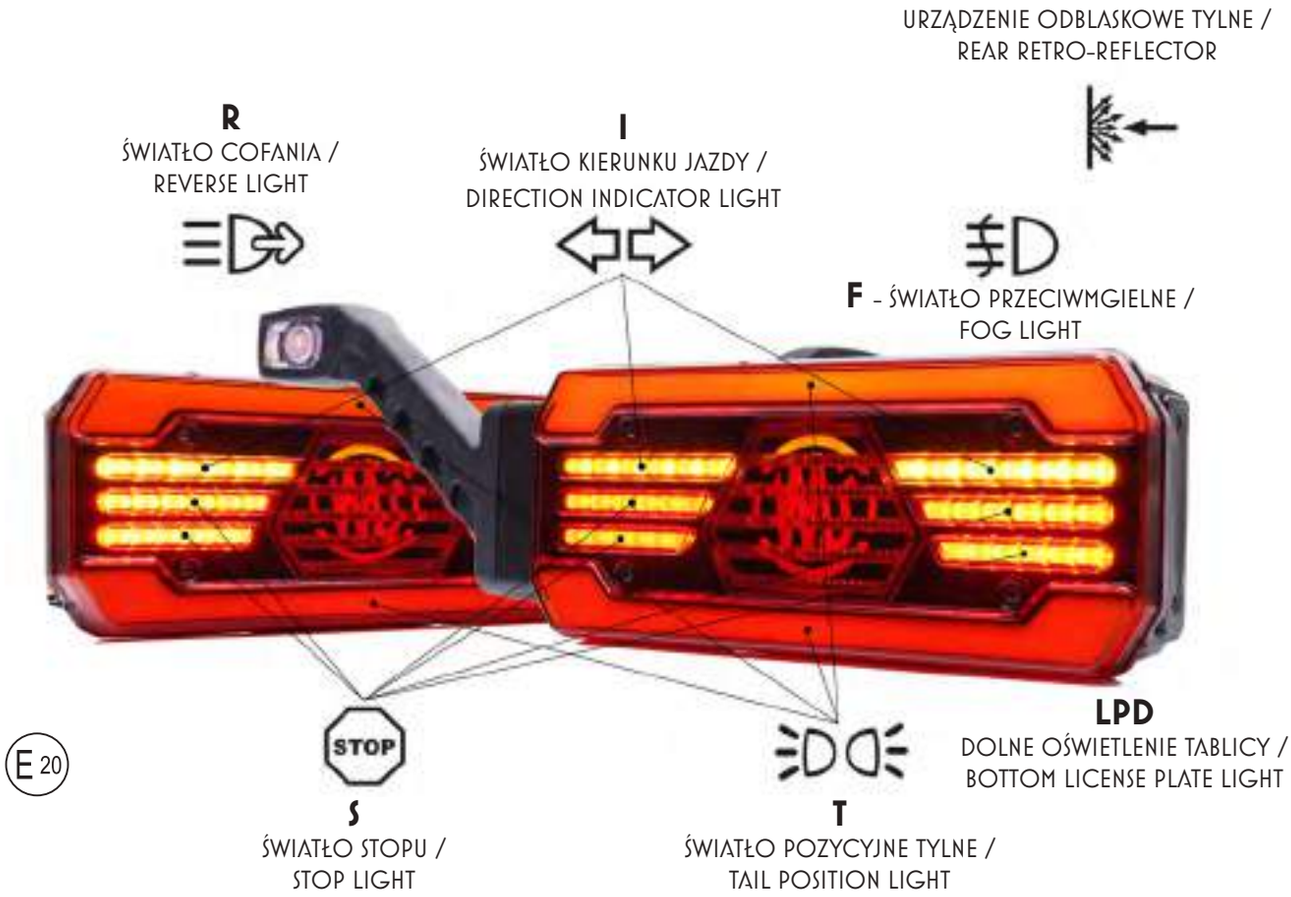

funkcje / functions	opcjonalne oświetlenie - - tablica rejestracyjna / optional lighting - - license plate	dodatkowe światło obrysowe boczne / additional side position light	światło stop / stop light	strona montażu / assembly side	W252				
					przewód / cable	Schlemmer	TYCO	WAS5	WAS7
5 T/S/I/F/R	brak / without	W48		LEFT	1993 L	1993 L SCHL	1993 L TYCO	x	1993 L WAS7
				RIGHT	1993 P	1993 P SCHL	1993 P TYCO	x	1993 P WAS7
	LPD	W48		LEFT	1998 L	1998 L SCHL	1998 L TYCO	x	1998 L WAS7
				RIGHT	1998 P	1998 P SCHL	1998 P TYCO	x	1998 P WAS7
4 T/S/I/F	brak / without	W48		LEFT	1994 L	1994 L SCHL	1994 L TYCO	1994 L WAS5	1994 L WAS7
				RIGHT	1994 P	1994 P SCHL	1994 P TYCO	1994 P WAS5	1994 P WAS7
	LPD	W48		LEFT	1999 L	1999 L SCHL	1999 L TYCO	1999 L WAS5	1999 L WAS7
				RIGHT	1999 P	1999 P SCHL	1999 P TYCO	1999 P WAS5	1999 P WAS7
4 T/S/I/R	brak / without	W48		LEFT	1995 L	1995 L SCHL	1995 L TYCO	1995 L WAS5	1995 L WAS7
				RIGHT	1995 P	1995 P SCHL	1995 P TYCO	1995 P WAS5	1995 P WAS7
	LPD	W48		LEFT	2000 L	2000 L SCHL	2000 L TYCO	2000 L WAS5	2000 L WAS7
				RIGHT	2000 P	2000 P SCHL	2000 P TYCO	2000 P WAS5	2000 P WAS7
3 T/S/I	brak / without	W48	wariant 1 / variant 1	LEFT	1996 L	1996 L SCHL	1996 L TYCO	1996 L WAS5	1996 L WAS7
				RIGHT	1996 P	1996 P SCHL	1996 P TYCO	1996 P WAS5	1996 P WAS7
			wariant 2 / variant 2	LEFT	1997 L	1997 L SCHL	1997 L TYCO	1997 L WAS5	1997 L WAS7
				RIGHT	1997 P	1997 P SCHL	1997 P TYCO	1997 P WAS5	1997 P WAS7
	LPD	W48	wariant 1 / variant 1	LEFT	2001 L	2001 L SCHL	2001 L TYCO	2001 L WAS5	2001 L WAS7
				RIGHT	2001 P	2001 P SCHL	2001 P TYCO	2001 P WAS5	2001 P WAS7
			wariant 2 / variant 2	LEFT	2002 L	2002 L SCHL	2002 L TYCO	2002 L WAS5	2002 L WAS7
				RIGHT	2002 P	2002 P SCHL	2002 P TYCO	2002 P WAS5	2002 P WAS7

lampa zespolona tylna
multifunctional rear lamp
IP6K9K

W252DD+W48

funkcje / functions	opcjonalne oświetlenie - - tablica rejestracyj-na / optional lighting - - license plate	dodatko-we światło obrysowe boczne / additional side position light	światło stop / stop light	strona montażu / assem-bly side	W252DD				
					przewód / cable	Schlemmer	TYCO	WAS5	WAS7
5 T/S/I/F/R	brak / without	W48		LEFT	2023 DD L	2023 DD L SCHL	2023 DD L TYCO	x	2023 DD L WAS7
				RIGHT	2023 DD P	2023 DD P SCHL	2023 DD P TYCO	x	2023 DD P WAS7
	LPD	W48		LEFT	2028 DD L	2028 DD L SCHL	2028 DD L TYCO	x	2028 DD L WAS7
				RIGHT	2028 DD P	2028 DD P SCHL	2028 DD P TYCO	x	2028 DD P WAS7
4 T/S/I/F	brak / without	W48		LEFT	2024 DD L	2024 DD L SCHL	2024 DD L TYCO	2024 DD L WAS5	2024 DD L WAS7
				RIGHT	2024 DD P	2024 DD P SCHL	2024 DD P TYCO	2024 DD P WAS5	2024 DD P WAS7
	LPD	W48		LEFT	2029 DD L	2029 DD L SCHL	2029 DD L TYCO	2029 DD L WAS5	2029 DD L WAS7
				RIGHT	2029 DD P	2029 DD P SCHL	2029 DD P TYCO	2029 DD P WAS5	2029 DD P WAS7
4 T/S/I/R	brak / without	W48		LEFT	2025 DD L	2025 DD L SCHL	2025 DD L TYCO	2025 DD L WAS5	2025 DD L WAS7
				RIGHT	2025 DD P	2025 DD P SCHL	2025 DD P TYCO	2025 DD P WAS5	2025 DD P WAS7
	LPD	W48		LEFT	2030 DD L	2030 DD L SCHL	2030 DD L TYCO	2030 DD L WAS5	2030 DD L WAS7
				RIGHT	2030 DD P	2030 DD P SCHL	2030 DD P TYCO	2030 DD P WAS5	2030 DD P WAS7
3 T/S/I	brak / without	W48	wariant 1 / variant 1	LEFT	2026 DD L	2026 DD L SCHL	2026 DD L TYCO	2026 DD L WAS5	2026 DD L WAS7
				RIGHT	2026 DD P	2026 DD P SCHL	2026 DD P TYCO	2026 DD P WAS5	2026 DD P WAS7
			wariant 2 / variant 2	LEFT	2027 DD L	2027 DD L SCHL	2027 DD L TYCO	2027 DD L WAS5	2027 DD L WAS7
				RIGHT	2027 DD P	2027 DD P SCHL	2027 DD P TYCO	2027 DD P WAS5	2027 DD P WAS7
	LPD	W48	wariant 1 / variant 1	LEFT	2031 DD L	2031 DD L SCHL	2031 DD L TYCO	2031 DD L WAS5	2031 DD L WAS7
				RIGHT	2031 DD P	2031 DD P SCHL	2031 DD P TYCO	2031 DD P WAS5	2031 DD P WAS7
			wariant 2 / variant 2	LEFT	2032 DD L	2032 DD L SCHL	2032 DD L TYCO	2032 DD L WAS5	2032 DD L WAS7
				RIGHT	2032 DD P	2032 DD P SCHL	2032 DD P TYCO	2032 DD P WAS5	2032 DD P WAS7

Dane techniczne / Technical Details

Homologacje / Approval E20:	R3, R4, R6, R7, R10, R23, R38, R91, R148
Przewód / Cable:	195cm
Klasa IP / IP class:	IP6K9K

Pobór mocy	12V	24V
światło pozycyjne / position light:	max. 5,5W	
światło stopu / stop light:	max. 5W	
światło kierunku jazdy / direction indicator light:	max. 21W	
dynamiczne światło kierunku jazdy / dynamic direction indicator light:	max. 21W	
światło cofania / reverse light:	max. 6W	
światło przeciwmgielne / fog light:	max. 5W	
oświetlenie tablicy / numberplate light:	0,8W	1,7W

W247-W252

lampa zespolona tylna
multifunctional rear lamp
IP6K9K

Korpus SLIM
lampa bez podświetlenia tablicy rejestracyjnej
SLIM body
lamp without license plate light

Korpus z SM1
lampa ze światłem pozycyjnym bocznym
body with SM1
lamp with side position light

Korpus z W48
lampa z bocznym światłem pozycyjnym
Body with W48
lamp with side position lamp

Korpus standardowy
lampa z oświetleniem tablicy rejestracyjnej
lub ze złączem
Standard body
lamp with license plate light or with connector

LPD dolne oświetlenie tablicy rejestracyjnej /
LPD license plate light on the bottom

przewód zwykły / standard cable

złącze / connector Schlemmer

złącze / connector TYCO

złącze / connector WAŚ 5-pin

złącze / connector WAŚ 7-pin

W253

lampa zespolona tylna
multifunctional rear lamp
IP6K9K

numer katalogowy catalogue number	zdjęcie photo	przewód cable / wires	źródło światła light source	strona montażu assembly side	napięcie pracy voltage	światło stopu stop light	światło cofania reversing light	odblask reflecting device	światło przeciwmgielne fog light	oświetlenie tablicy license plate light	światło błyskowe warning light	światło żółte amber light	światło niebieskie blue light	szt. pcs
2101		200cm YLY-S	LED	UNIVERSAL	12V|24V	●	●			●				8
2102		200cm YLY-S	LED	UNIVERSAL	12V|24V	●	●	●		●				8
2109		200cm YLY-S	LED	UNIVERSAL	12V|24V	●	●			●	●	●		8
2110		200cm YLY-S	LED	UNIVERSAL	12V|24V	●	●			●	●		●	8
2111		200cm YLY-S	LED	UNIVERSAL	12V|24V	●		●		●	●	●		8
2112		200cm YLY-S	LED	UNIVERSAL	12V|24V	●		●		●	●		●	8
2118		200cm YLY-S	LED	UNIVERSAL	12V|24V			●		●				8
2122		200cm YLY-S	LED	UNIVERSAL	12V|24V	●	●			●	●	●		8
2123		200cm YLY-S	LED	UNIVERSAL	12V|24V	●	●			●	●		●	8
2188		200cm YLY-S	LED	UNIVERSAL	12V|24V		●	●		●	●	●		8
2189		200cm YLY-S	LED	UNIVERSAL	12V|24V		●	●		●	●		●	8
2190		200cm YLY-S	LED	UNIVERSAL	12V|24V			●		●	●	●		8
2191		200cm YLY-S	LED	UNIVERSAL	12V|24V			●		●	●		●	8
2192		200cm YLY-S	LED	UNIVERSAL	12V|24V		●	●		●	●	●		8

W253

lampa zespolona tylna
multifunctional rear lamp
IP6K9K

numer katalogowy catalogue number	zdjęcie photo	przewód cable / wires	źródło światła light source	strona montażu assembly side	napięcie pracy voltage	światło stopu stop light	światło cofania reversing light	odblask reflecting device	światło przeciwmgielne fog light	oświetlenie tablicy license plate light	światło błyskowe warning light	światło żółte amber light	światło niebieskie blue light	szt. pcs
2193		200cm YLY-S	LED	UNIVERSAL	12V|24V		●	●		●	●		●	8
2194		200cm YLY-S	LED	UNIVERSAL	12V|24V			●		●	●	●		8
2195		200cm YLY-S	LED	UNIVERSAL	12V|24V			●		●	●		●	8
2196		200cm YLY-S	LED	UNIVERSAL	12V|24V			●		●	●	●		8
2197		200cm YLY-S	LED	UNIVERSAL	12V|24V			●		●	●		●	8
2198		200cm YLY-S	LED	UNIVERSAL	12V|24V					●	●	●		8
2199		200cm YLY-S	LED	UNIVERSAL	12V|24V					●	●		●	8
2200		200cm YLY-S	LED	UNIVERSAL	12V|24V					●	●	●		8
2201		200cm YLY-S	LED	UNIVERSAL	12V|24V					●	●		●	8
2202		200cm YLY-S	LED	UNIVERSAL	12V|24V			●		●	●	●		8
2203		200cm YLY-S	LED	UNIVERSAL	12V|24V			●		●	●		●	8
2216		200cm YLY-S	LED	UNIVERSAL	12V|24V		●		●	●	●	●		8
2217		200cm YLY-S	LED	UNIVERSAL	12V|24V		●		●	●				8
2218		200cm YLY-S	LED	UNIVERSAL	12V|24V		●	●	●	●				8

więcej na: **www.was.eu**

lampa zespolona tylna
multifunctional rear lamp
IP6K9K

W260

E 20

numer katalogowy catalogue number	zdjęcie photo	przewód cable / wires	źródło światła light source	strona montażu assembly side	napięcie pracy voltage	światło stopu stop light	światło pozycyjne position light	odblask reflecting device	kierunkowskaz indicator	kierunkowskaz dynamiczny dynamic indicator	szt. pcs
2076		200cm YLY-S	LED	UNIVERSAL	12V-24V	●	●		●		35
2076 DD		200cm YLY-S	LED	UNIVERSAL	12V-24V	●	●		●	●	35
2078		200cm YLY-S	LED	UNIVERSAL	12V-24V		●		●		35
2078 DD L		200cm YLY-S	LED	UNIVERSAL	12V-24V		●		●	●	35
2078 DD P		200cm YLY-S	LED	UNIVERSAL	12V-24V		●		●	●	35
2346		200cm YLY-S	LED	UNIVERSAL	12V-24V			●	●		35
2347		200cm YLY-S	LED	UNIVERSAL	12V-24V	●			●		35
2348		200cm YLY-S	LED	UNIVERSAL	12V-24V		●		●		35

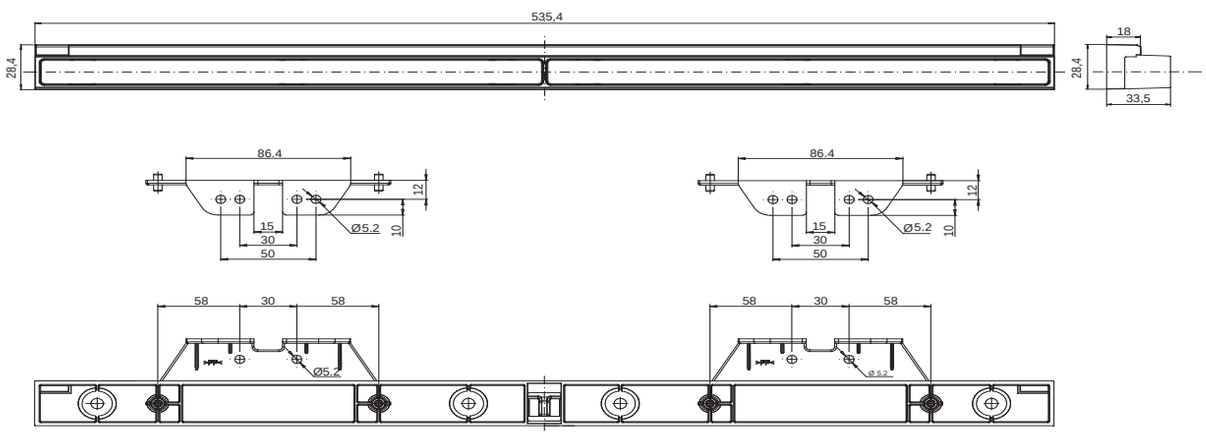

W137 LOGO

lampa zespolona tylna
multifunctional rear lamp

IP56

E 20

numer katalogowy catalogue number	zdjęcie photo	przewód cable / wires	źródło światła light source	strona montażu assembly side	napięcie pracy voltage	światło stopu stop light	światło pozycyjne przednie front position light	światło pozycyjne boczne side position light	światło pozycyjne tylne rear position light	światło cofania reversing light	odblask reflecting device	światło przeciwmgielne fog light	kierunkowskaz indicator	lampa pozycyjna W44 position lamp W44	lampa pozycyjna W256 position lamp W256	szt. pcs
2265		200cm YLY-5	BULB	LEFT	12V|24V	●			●	●	●	●	●			4
2266		200cm YLY-5	BULB	LEFT	12V|24V	●		●	●	●	●	●	●	●		4
2267		200cm YLY-5	BULB	LEFT	12V|24V	●	●	●	●	●	●	●	●		●	4
2268		200cm YLY-5	BULB	RIGHT	12V|24V	●			●	●	●	●	●			4
2269		200cm YLY-5	BULB	RIGHT	12V|24V	●		●	●	●	●	●	●	●		4
2270		200cm YLY-5	BULB	RIGHT	12V|24V	●	●	●	●	●	●	●	●		●	4

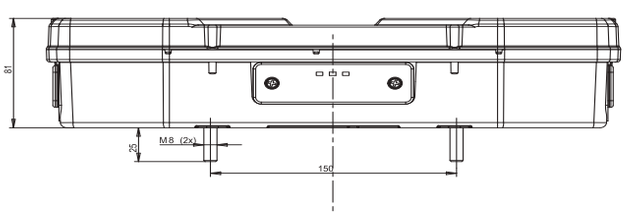

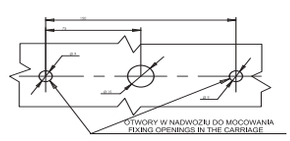

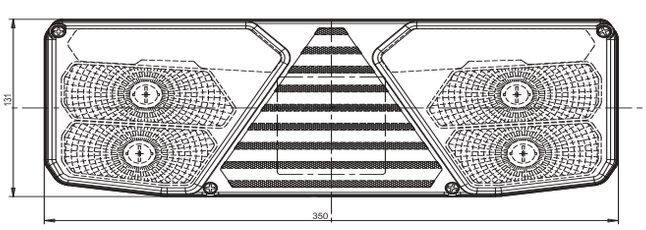

OŚWIETLENIE TYLNEJ TABLICY REJESTRACYJNEJ
ILLUMINATION OF THE REAR REGISTRATION PLATE

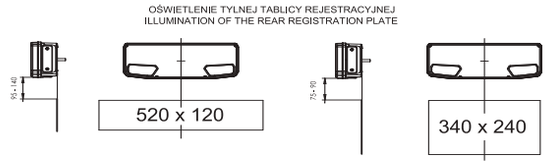

W137dż LOGO

lampa zespolona tylne

multifunctional rear lamp

IP56

E 20

numer katalogowy catalogue number	zdjęcie photo	przewód cable / wires	źródło światła light source	strona montażu assembly side	napięcie pracy voltage	światło stopu stop light	światło pozycyjne przednie front position light	światło pozycyjne boczne side position light	światło pozycyjne tylne rear position light	światło cofania reversing light	odblask reflecting device	światło przeciwmgielne fog light	kierunkowskaz indicator	lampa pozycyjna W44 position lamp W44	lampa pozycyjna W256 position lamp W256	szt. pcs
2271		200cm YLY-S	LED BULB	LEFT	12V|24V	●			●	●	●	●	●			4
2272		200cm YLY-S	LED BULB	LEFT	12V|24V	●		●	●	●	●	●	●	●		4
2273		200cm YLY-S	LED BULB	LEFT	12V|24V	●	●	●	●	●	●	●	●		●	4
2274		200cm YLY-S	LED BULB	RIGHT	12V|24V	●			●	●	●	●	●			4
2275		200cm YLY-S	LED BULB	RIGHT	12V|24V	●		●	●	●	●	●	●	●		4
2276		200cm YLY-S	LED BULB	RIGHT	12V|24V	●	●	●	●	●	●	●	●		●	4

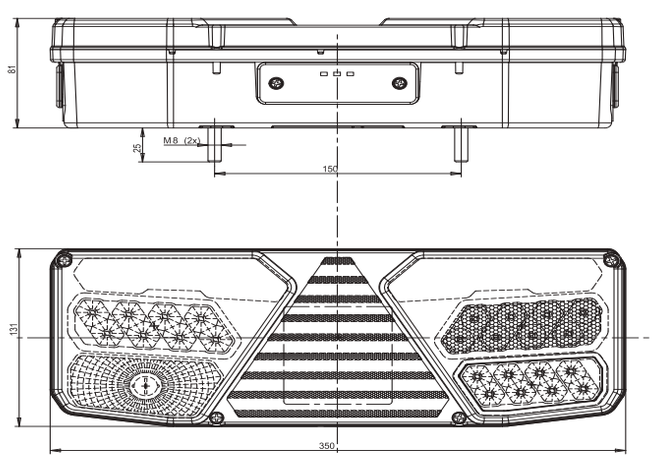

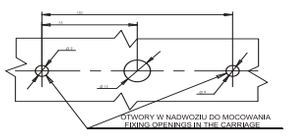

OŚWIETLENIE TYLNEJ TABLICY REJESTRACYJNEJ
ILLUMINATION OF THE REAR REGISTRATION PLATE

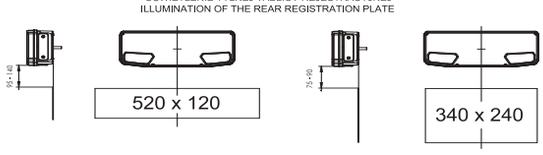

W137d LOGO

lampa zespolona tylna

multifunctional rear lamp

IP6K9K

E 20

numer katalogowy catalogue number	zdjęcie photo	przewód cable / wires	źródło światła light source	strona montażu assembly side	napięcie pracy voltage	światło stopu stop light	światło pozycyjne przednie front position light	światło pozycyjne boczne side position light	światło pozycyjne tylne rear position light	światło cofania reversing light	odblask reflecting device	światło przeciwmgielne fog light	kierunkowskaz indicator	lampa pozycyjna W44 position lamp W44	lampa pozycyjna W256 position lamp W256	szt. pcs
2277		200cm YLY-S	LED	LEFT	12V|24V	●			●	●	●	●	●			4
2278		200cm YLY-S	LED	LEFT	12V|24V	●		●	●	●	●	●	●	●		4
2279		200cm YLY-S	LED	LEFT	12V|24V	●	●	●	●	●	●	●	●		●	4
2280		200cm YLY-S	LED	RIGHT	12V|24V	●			●	●	●	●	●			4
2281		200cm YLY-S	LED	RIGHT	12V|24V	●		●	●	●	●	●	●	●		4
2282		200cm YLY-S	LED	RIGHT	12V|24V	●	●	●	●	●	●	●	●		●	4

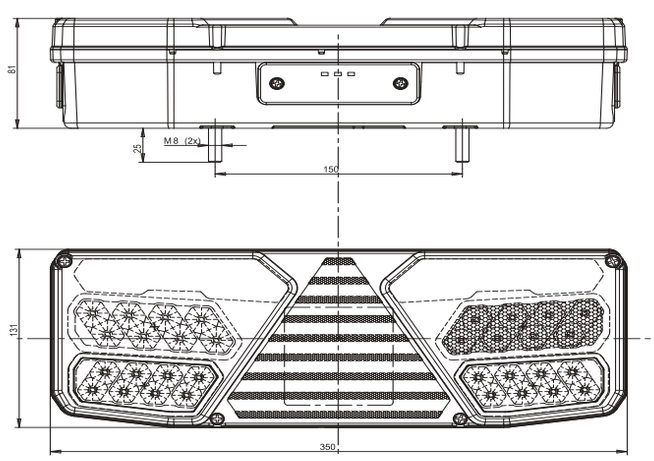

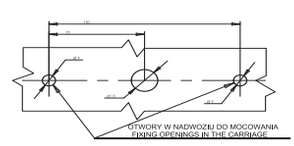

OŚWIETLENIE TYLNEJ TABLICY REJESTRACYJNEJ
ILLUMINATION OF THE REAR REGISTRATION PLATE

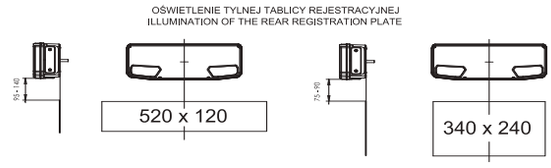

W137ST LOGO

lampa zespolona tylna

multifunctional rear lamp

IP6K9K

numer katalogowy catalogue number	zdjęcie photo	przewód cable / wires	źródło światła light source	strona montażu assembly side	napięcie pracy voltage	światło stopu stop light	światło pozycyjne przednie front position light	światło pozycyjne boczne side position light	światło pozycyjne tylne rear position light	światło cofania reversing light	odblask reflecting device	światło przeciwmgielne fog light	kierunkowskaz indicator	lampa pozycyjna W44 position lamp W44	lampa pozycyjna W256 position lamp W256	szt. pcs
2283		200cm YLY-5	LED	LEFT	12V|24V	●			●	●	●	●	●			4
2284		200cm YLY-5	LED	LEFT	12V|24V	●		●	●	●	●	●	●	●		4
2285		200cm YLY-5	LED	LEFT	12V|24V	●	●	●	●	●	●	●	●		●	4
2286		200cm YLY-5	LED	RIGHT	12V|24V	●			●	●	●	●	●			4
2287		200cm YLY-5	LED	RIGHT	12V|24V	●		●	●	●	●	●	●	●		4
2288		200cm YLY-5	LED	RIGHT	12V|24V	●	●	●	●	●	●	●	●		●	4

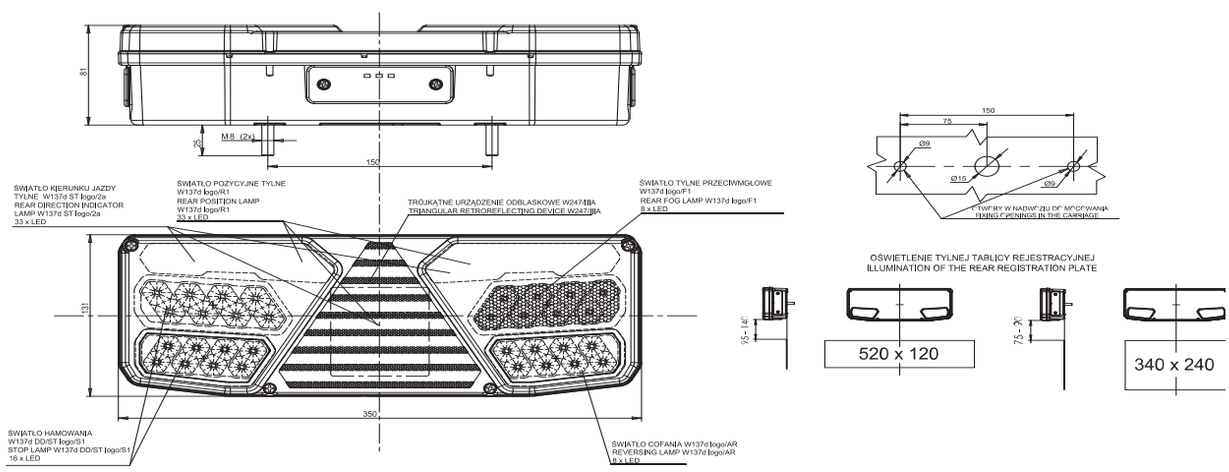

W137DD LOGO

lampa zespolona tylna

multifunctional rear lamp

IP56

E 20

numer katalogowy catalogue number	zdjęcie photo	przewód cable / wires	źródło światła light source	strona montażu assembly side	napięcie pracy voltage	światło stopu stop light	światło pozycyjne przednie front position light	światło pozycyjne boczne side position light	światło pozycyjne tylne rear position light	światło cofania reversing light	odblask reflecting device	światło przeciwmgielne fog light	kierunkowskaz dynamiczny dynamic indicator	lampa pozycyjna W44 position lamp W44	lampa pozycyjna W256 position lamp W256	szt. pcs
2289		200cm YLY-S	LED	LEFT	12V|24V	●			●	●	●	●	●			4
2290		200cm YLY-S	LED	LEFT	12V|24V	●		●	●	●	●	●	●	●		4
2291		200cm YLY-S	LED	LEFT	12V|24V	●	●	●	●	●	●	●	●		●	4
2292		200cm YLY-S	LED	RIGHT	12V|24V	●			●	●	●	●	●			4
2293		200cm YLY-S	LED	RIGHT	12V|24V	●		●	●	●	●	●	●	●		4
2294		200cm YLY-S	LED	RIGHT	12V|24V	●	●	●	●	●	●	●	●		●	4

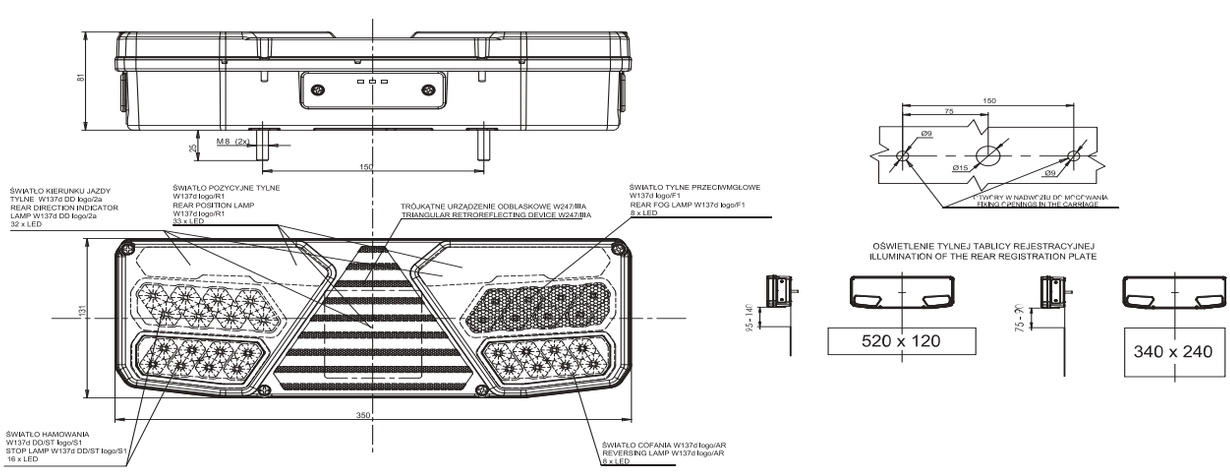

Notatki
Notes

Lampy zespolone przednie
Multifunctional front lamps

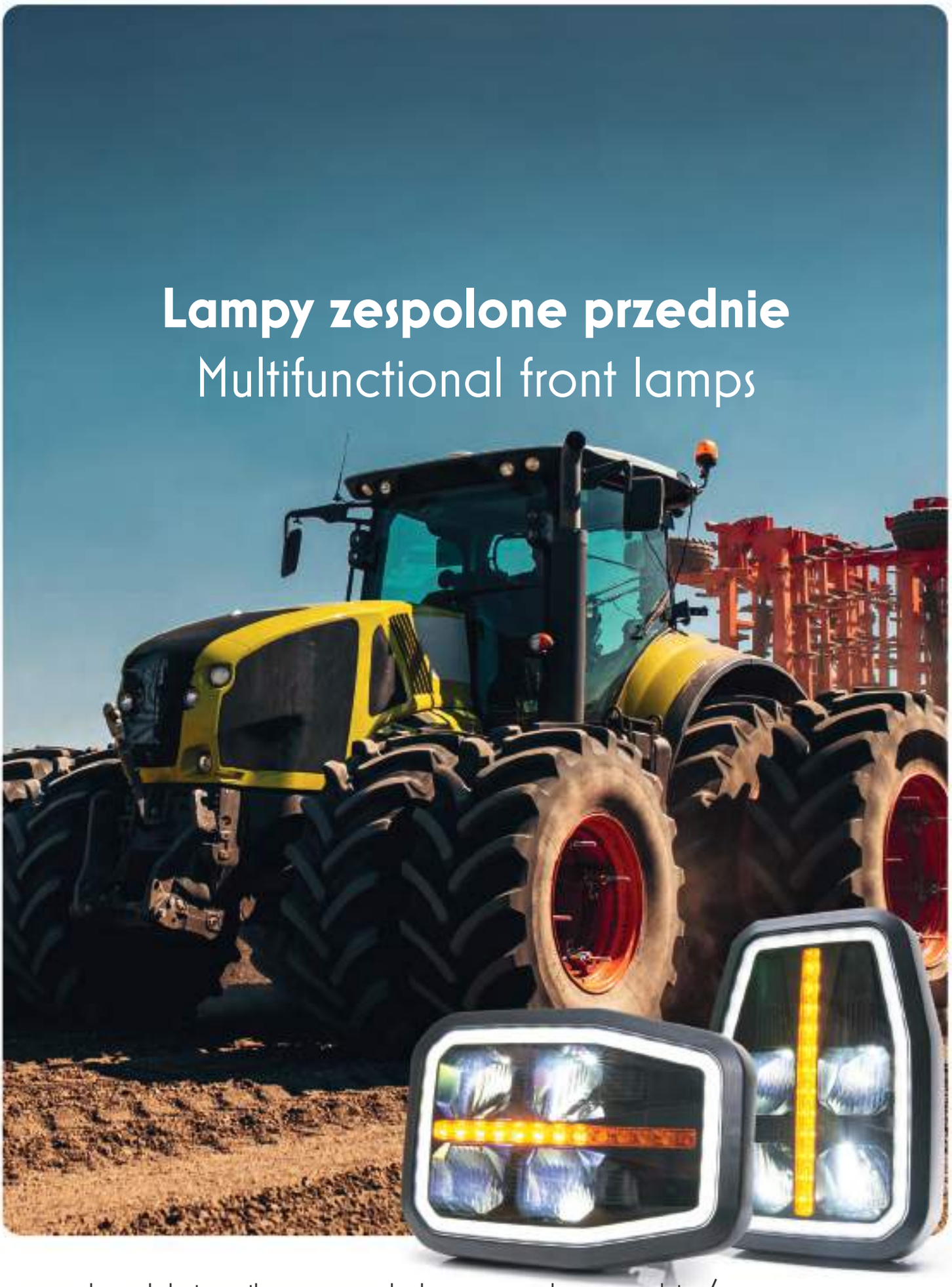

prawdopodobnie najlepsze na rynku lampy zespolone przednie /
probably the best headlights in the market **W188**

18 serii lamp/lamp series
87 lamp/lamps

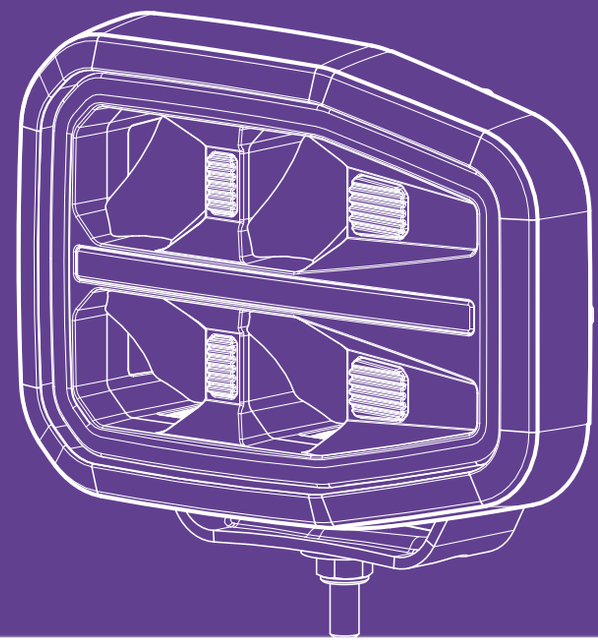

WO6L, WO7P

strona/page **1**

W43

2

WO6DL, WO7DP

3

WO6DŻL, WO7DŻP

4

W9O

5

W169

6

W188DD

7

W2O4DD, W2O6DD

9

W212, W213

11

W234

12

W235

13

W236, W237, W238

14

W253

15

W26O

16

WO6L, WO7P

lampa zespolona przednia
multifunctional front lamp
IP54

E 20

numer katalogowy catalogue number	indeks index	zdjęcie photo	przewód cable / wires	źródło światła light source	strona montażu assembly side	napięcie pracy voltage	pozycja position light	kierunkowskaz przód front indicator	kierunkowskaz bok side indicator indicator	klosz lampy lens	szt. pcs
42	WO6L			BULB	LEFT	12V or 24V	●	●	●		40
43	WO7P			BULB	RIGHT	12V or 24V	●	●	●		40
44	WO6L WO7P				UNIVERSAL					●	150

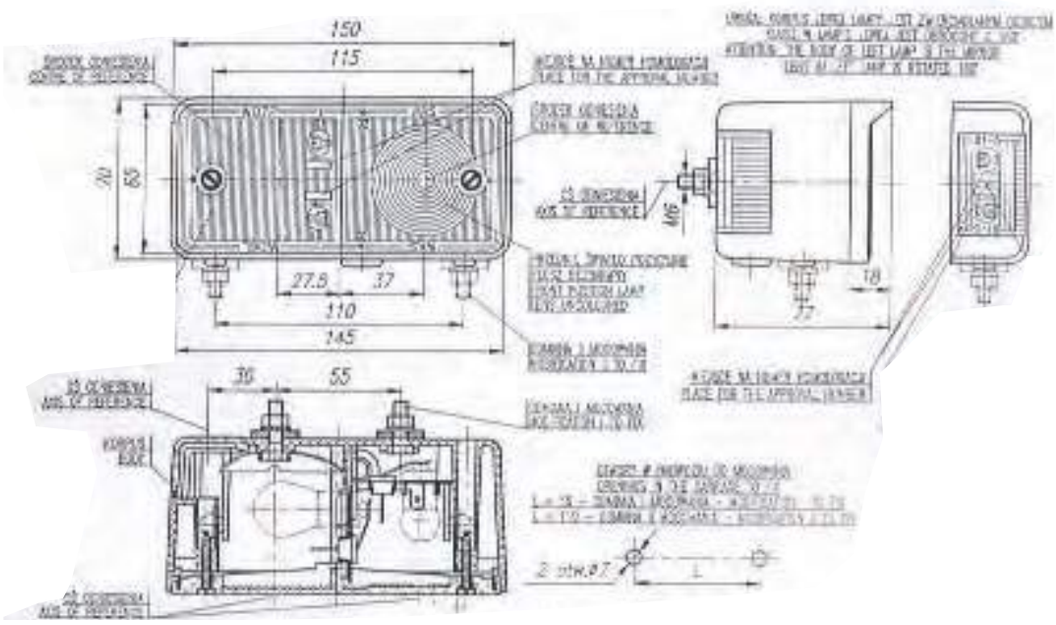

lampa zespolona przednia
multifunctional front lamp

IP66/68

W43

E 20

	numer katalogowy catalogue number	zdjęcie photo	przewód cable / wires	źródło światła light source	strona montażu assembly side	napięcie pracy voltage	pozycja position light	kierunkowskaz indicator	szt. pcs
	215		38cm LgY-S	LED	UNIVERSAL	12V	●	●	24
*	**216**		38cm LgY-S	LED	UNIVERSAL	24V	●	●	24

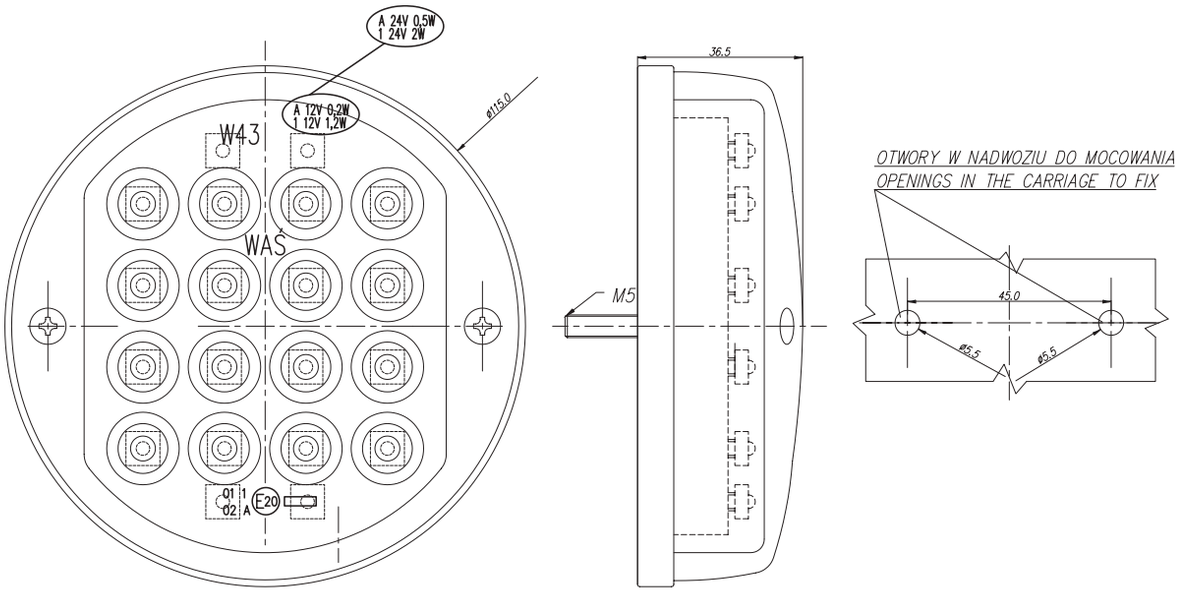

WO6DL, WO7DP

lampa zespolona przednia
multifunctional front lamp

IP66/68

E 20

numer katalogowy catalogue number	indeks index	zdjęcie photo	przewód cable / wires	źródło światła light source	strona montażu assembly side	napięcie pracy voltage	pozycja position light	kierunkowskaz przód front indicator	kierunkowskaz bok side indicator indicator	szt. pcs
489	WO6DL		185cm YLY-S	LED	LEFT	12V-24V	●	●	●	40
491	WO7DP		185cm YLY-S	LED	RIGHT	12V-24V	●	●	●	40

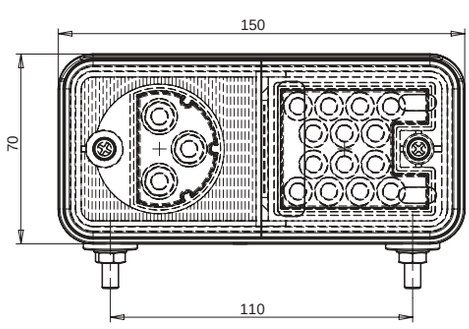

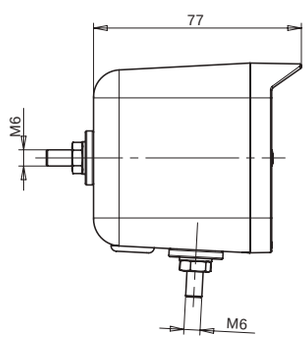

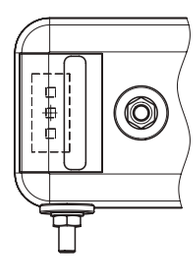

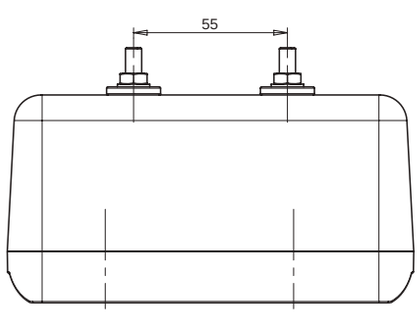

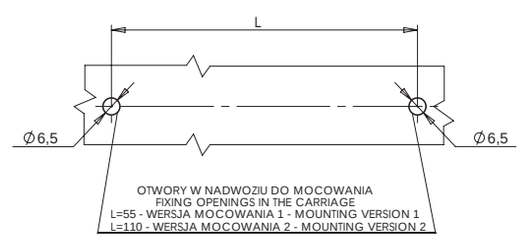

WO6DŻL, WO7DŻP

lampa zespolona przednia
multifunctional front lamp
IP66/68

E 20

numer katalogowy catalogue number	indeks index	zdjęcie photo	przewód cable / wires	źródło światła light source	strona montażu assembly side	napięcie pracy voltage	pozycja position light	kierunkowskaz przód front indicator	kierunkowskaz bok side indicator indicator	szt. pcs
490	WO6DŻL		185cm YLY-S	BULB LED	LEFT	12V or 24V	●	●	●	40
492	WO7DŻP		185cm YLY-S	BULB LED	RIGHT	12V or 24V	●	●	●	40

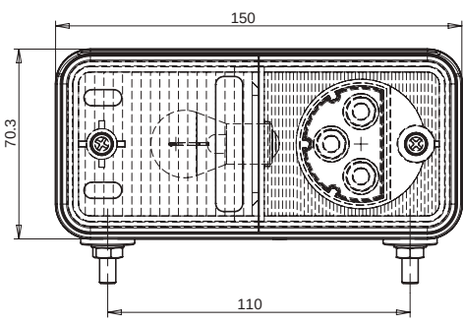

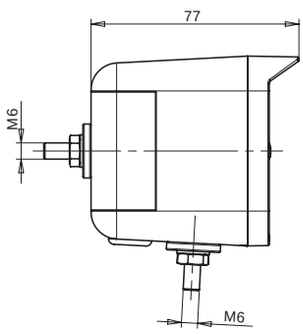

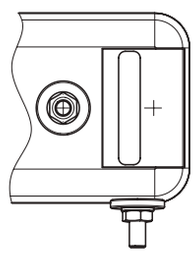

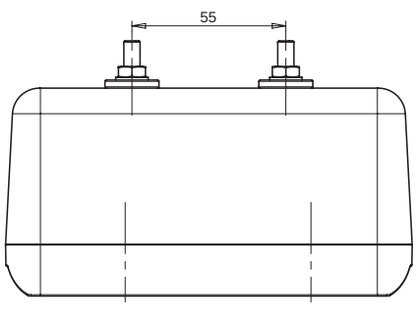

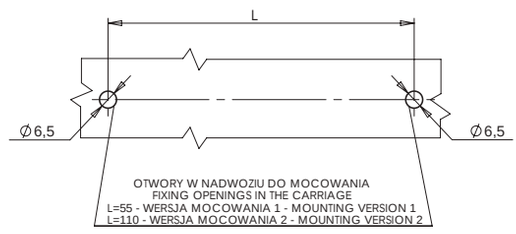

W90

lampa zespolona przednia
multifunctional front lamp

IP6K9K

E 20

numer katalogowy catalogue number	zdjęcie photo	przewód cable / wires	źródło światła light source	strona montażu assembly side	napięcie pracy voltage	pozycja position light	kierunkowskaz przód front indicator	szt. pcs
707		200cm YLY-S	LED	LEFT	12V-24V	●	●	20

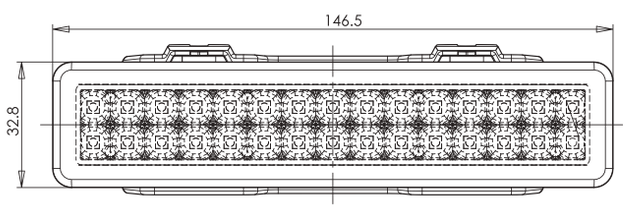

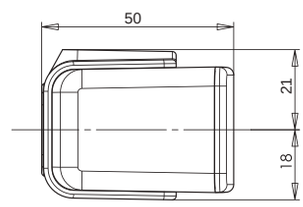

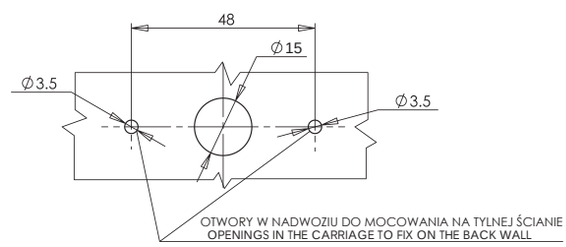

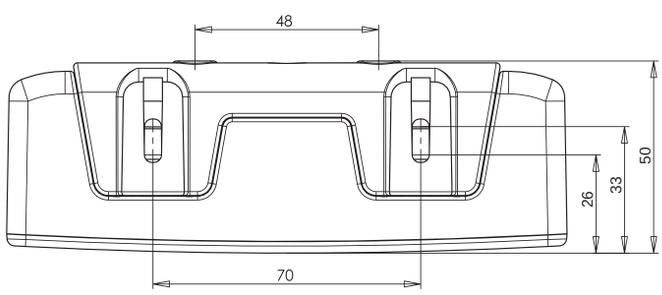

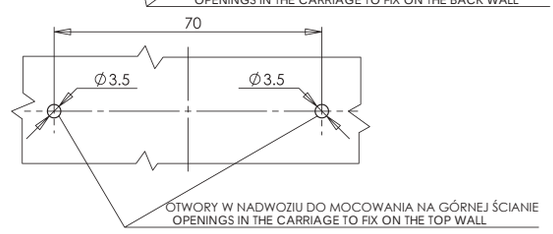

lampa zespolona przednia
multifunctional front lamp

IP66/68

W169

E 20

numer katalogowy catalogue number	zdjęcie photo	przewód cable / wires	źródło światła light source	strona montażu assembly side	napięcie pracy voltage	pozycja position light	kierunkowskaz przód front indicator	szt. pcs
1177		200cm YLY-5	LED	UNIVERSAL	12V-24V	●	●	15
1177/I		WAŚ 5-pin	LED	UNIVERSAL	12V-24V	●	●	15

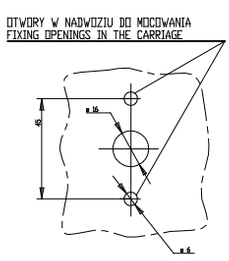

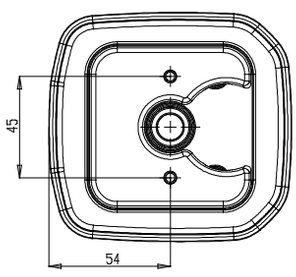

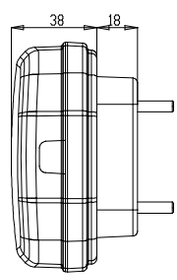

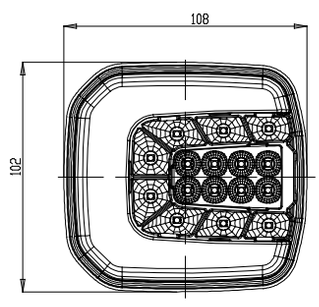

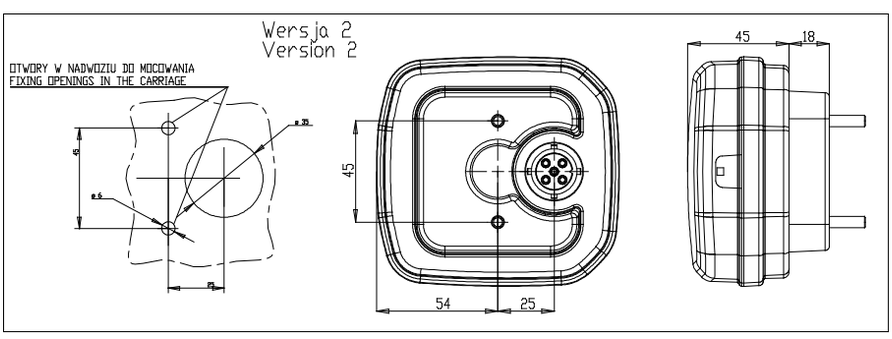

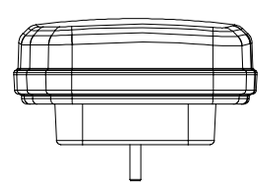

W188DD

lampa drogowa i do jazdy dziennej
road and DRL lamp

IP6K9K

E 20

numer katalogowy catalogue number	typ type	zdjęcie photo	przewód cable / wires	źródło światła light source	strona montażu assembly side	napięcie pracy voltage	światło pozycyjne position light	światło drogowe high beam	światło mijania low beam	kierunkowskaz indicator	kierunkowskaz dynamiczny dynamic indicator	światło do jazdy dziennej daytime running light	szt. pcs
1334 L A	W188		200cm YLY-S	LED	LEFT	12V-24V	●	●	●	●		●	3
1334 L B	W188		200cm YLY-S	LED	LEFT	12V-24V	●	●	●	●		●	3
1334 P A	W188		200cm YLY-S	LED	RIGHT	12V-24V	●	●	●	●		●	3
1334 P B	W188		200cm YLY-S	LED	RIGHT	12V-24V	●	●	●	●		●	3
1335 L/P VD A	W188		200cm YLY-S	LED	UNIVERSAL	12V-24V	●	●	●	●		●	3
1335 L/P VD B	W188		200cm YLY-S	LED	UNIVERSAL	12V-24V	●	●	●	●		●	3
1335 L/P VT A	W188		200cm YLY-S	LED	UNIVERSAL	12V-24V	●	●	●	●		●	3
1335 L/P VT B	W188		200cm YLY-S	LED	UNIVERSAL	12V-24V	●	●	●	●		●	3
1336 DD L A	W188DD		200cm YLY-S	LED	LEFT	12V-24V	●	●	●	●	●	●	3
1336 DD L B	W188DD		200cm YLY-S	LED	LEFT	12V-24V	●	●	●	●	●	●	3
1336 DD P A	W188DD		200cm YLY-S	LED	RIGHT	12V-24V	●	●	●	●	●	●	3
1336 DD P B	W188DD		200cm YLY-S	LED	RIGHT	12V-24V	●	●	●	●	●	●	3

	PL	EN
A	Zawias długi	Long bracket
B	Zawias krótki	Short bracket
DD	Kierunek dynamiczny	Dynamic indicator
L	Lampa lewa	Left lamp
P	Lampa prawa	Right lamp
VD	Lampa pionowa z kierunkiem bocznym na dole	Vertical lamp with side direction at the bottom
VT	Lampa pionowa z kierunkiem bocznym na górze	Vertical lamp with side direction at the top

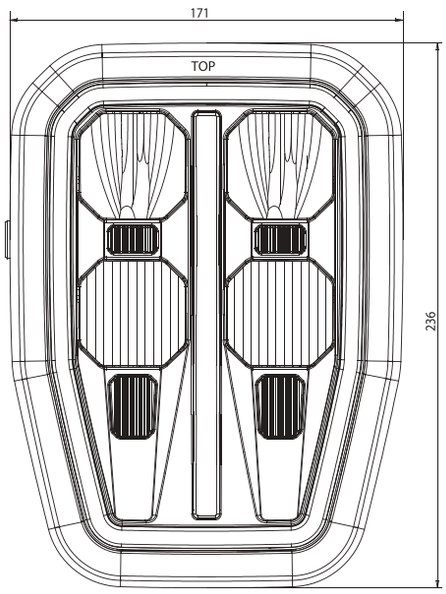

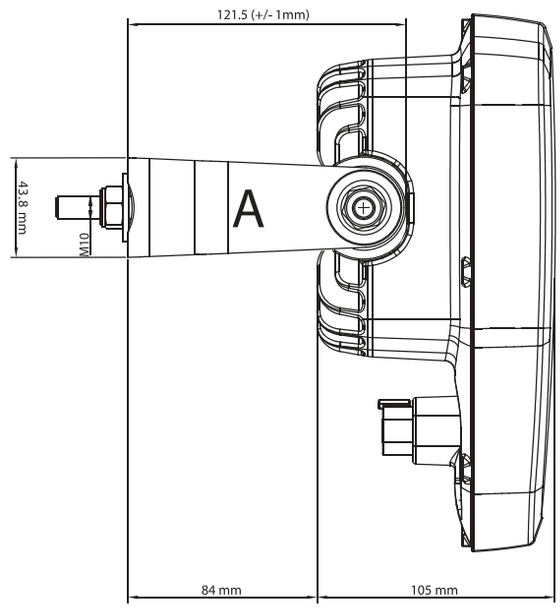

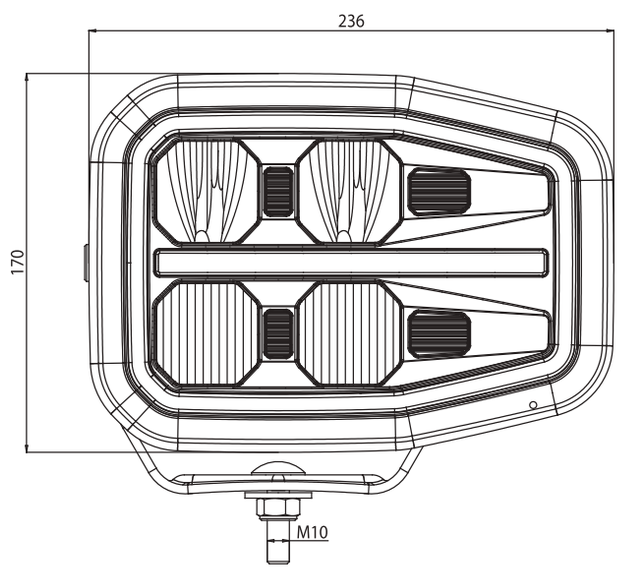

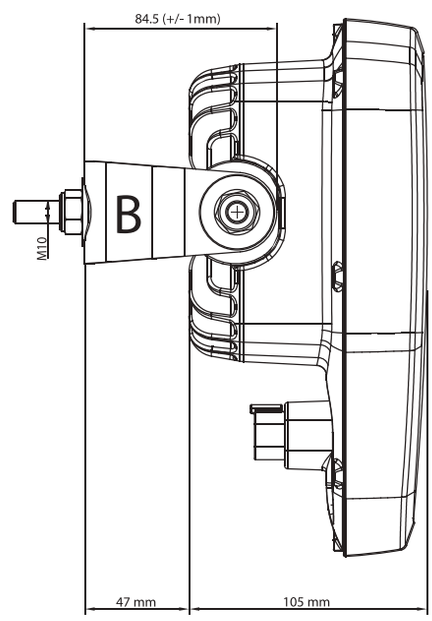

W204DD, W206DD

lampa zespolona przednia / multifunctional front lamp

IP6K9K

E 20

numer katalogowy catalogue number	typ type	zdjęcie photo	przewód cable / wires	źródło światła light source	strona montażu assembly side	napięcie pracy voltage	światło pozycyjne position light	kierunkowskaz przedni front indicator	kierunkowskaz boczny side indicator	kierunkowskaz dynamiczny dynamic indicator	światło do jazdy dziennej DRL	szt. pcs
1425 L/P	W204		200cm YLY-S	LED	UNIVERSAL	12V-24V	●	●				6
1425 L/P O12	W204		200cm YLY-S	LED	UNIVERSAL	12V	●	●				6
1425 L/P O24	W204		200cm YLY-S	LED	UNIVERSAL	24V	●	●				6
1426 L/P	W204		200cm YLY-S	LED	UNIVERSAL	12V-24V	●	●	●			6
1426 L/P O12	W204		200cm YLY-S	LED	UNIVERSAL	12V	●	●	●			6
1426 L/P O24	W204		200cm YLY-S	LED	UNIVERSAL	24V	●	●	●			6
1428 L/P	W206		200cm YLY-S	LED	UNIVERSAL	12V-24V	●	●			●	6
1428 L/P O12	W206		200cm YLY-S	LED	UNIVERSAL	12V	●	●			●	6
1428 L/P O24	W206		200cm YLY-S	LED	UNIVERSAL	24V	●	●			●	6
1429 L/P	W206		200cm YLY-S	LED	UNIVERSAL	12V-24V	●	●	●		●	6
1429 L/P O12	W206		200cm YLY-S	LED	UNIVERSAL	12V	●	●	●		●	6
1429 L/P O24	W206		200cm YLY-S	LED	UNIVERSAL	24V	●	●	●		●	6
1430 DD L/P	W204DD		200cm YLY-S	LED	UNIVERSAL	12V-24V	●	●		●		6
1430 DD L/P O12	W204DD		200cm YLY-S	LED	UNIVERSAL	12V	●	●		●		6

W204DD, W206DD

lampa zespolona przednia / multifunctional front lamp

IP6K9K

numer katalogowy catalogue number	typ type	zdjęcie photo	przewód cable / wires	źródło światła light source	strona montażu assembly side	napięcie pracy voltage	światło pozycyjne position light	kierunkowskaz przedni front indicator	kierunkowskaz boczny side indicator	kierunkowskaz dynamiczny dynamic indicator	światło do jazdy dziennej DRL	szt. pcs
1430 DD L/P O24	W204DD		200cm YLY-S	LED	UNIVERSAL	24V	●	●		●		6
1431 DD L/P	W204DD		200cm YLY-S	LED	UNIVERSAL	12V-24V	●	●	●	●		6
1431 DD L/P O12	W204DD		200cm YLY-S	LED	UNIVERSAL	12V	●	●	●	●		6
1431 DD L/P O24	W204DD		200cm YLY-S	LED	UNIVERSAL	24V	●	●	●	●		6
1433 DD L/P	W206DD		200cm YLY-S	LED	UNIVERSAL	12V-24V	●	●		●	●	6
1433 DD L/P O12	W206DD		200cm YLY-S	LED	UNIVERSAL	12V	●	●		●	●	6
1433 DD L/P O24	W206DD		200cm YLY-S	LED	UNIVERSAL	24V	●	●		●	●	6
1434 DD L/P	W206DD		200cm YLY-S	LED	UNIVERSAL	12V-24V	●	●	●	●	●	6
1434 DD L/P O12	W206DD		200cm YLY-S	LED	UNIVERSAL	12V	●	●	●	●	●	6
1434 DD L/P O24	W206DD		200cm YLY-S	LED	UNIVERSAL	24V	●	●	●	●	●	6

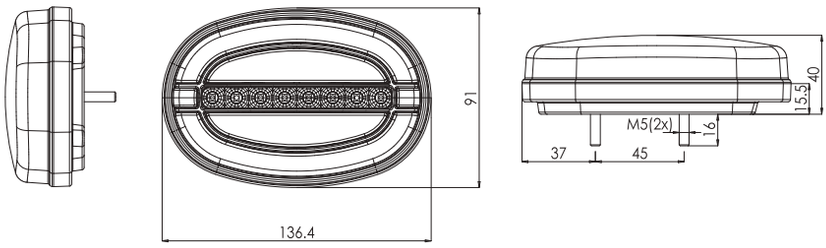

Sposoby mocowania / mounting methods

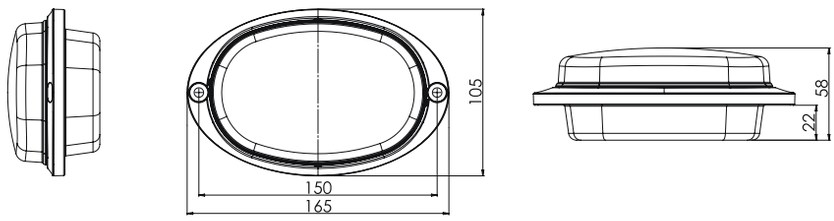

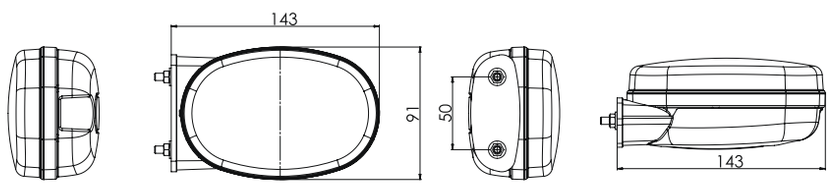

W212, W213

lampa do jazdy dziennej
daytime running light
IP66/68

E 20

numer katalogowy catalogue number	typ type	zdjęcie photo	przewód cable / wires	źródło światła light source	strona montażu assembly side	napięcie pracy voltage	światło jazdy dziennej daytime running light	światło pozycyjne position lamp	kierunkowskaz indicator	szt. pcs
1459	W212		200cm YLY-S	LED	UNIVERSAL	12V | 24V		●	●	18
1460	W213		200cm YLY-S	LED	UNIVERSAL	12V | 24V	●		●	18

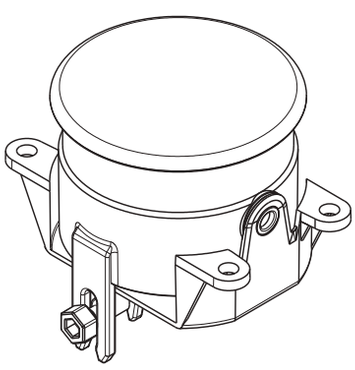

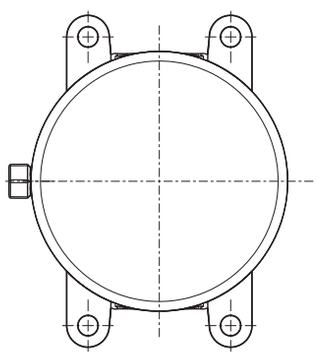

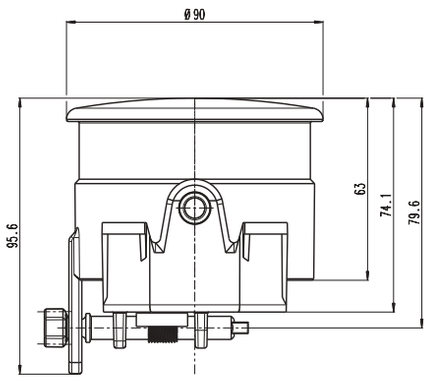

lampa zespolona przednia
multifunctional front lamp

IP6K9K

W234

E 20

numer katalogowy catalogue number	zdjęcie photo	przewód cable / wires	źródło światła light source	strona montażu assembly side	napięcie pracy voltage	światło drogowe high-beam light	światło mijania low-beam light	światło pozycyjne position light	kierunkowskaz przód front indicator	światło jazdy dziennej daytime running light	do ruchu lewostronnego for left-hand traffic	szt. pcs
1659		200cm YLY-S	LED	UNIVERSAL	12V-24V		●					18
1659 LHT		200cm YLY-S	LED	UNIVERSAL	12V-24V		●				●	18
1660		200cm YLY-S	LED	UNIVERSAL	12V-24V		●	●		●		18
1660 LHT		200cm YLY-S	LED	UNIVERSAL	12V-24V		●	●		●	●	18
1661		200cm YLY-S	LED	UNIVERSAL	12V-24V		●	●	●			18
1661 LHT		200cm YLY-S	LED	UNIVERSAL	12V-24V		●	●	●		●	18
1662		200cm YLY-S	LED	UNIVERSAL	12V-24V		●	●	●	●		18
1662 LHT		200cm YLY-S	LED	UNIVERSAL	12V-24V		●	●	●	●	●	18
1663		200cm YLY-S	LED	UNIVERSAL	12V-24V		●		●			18
1663 LHT		200cm YLY-S	LED	UNIVERSAL	12V-24V		●		●		●	18
1664		200cm YLY-S	LED	UNIVERSAL	12V-24V		●		●	●		18
1664 LHT		200cm YLY-S	LED	UNIVERSAL	12V-24V		●		●	●	●	18
1665		200cm YLY-S	LED	UNIVERSAL	12V-24V		●			●		18
1665 LHT		200cm YLY-S	LED	UNIVERSAL	12V-24V		●			●	●	18

W235 lampa zespolona przednia
multifunctional front lamp
IP6K9K

E 20

numer katalogowy catalogue number	zdjęcie photo	przewód cable / wires	źródło światła light source	strona montażu assembly side	napięcie pracy voltage	światło drogowe high-beam light	światło mijania low-beam light	światło pozycyjne position light	kierunkowskaz przód front indicator	światło jazdy dziennej daytime running light	szt. pcs
1666		200cm YLY-S	LED	UNIVERSAL	12V-24V	●					18
1667		200cm YLY-S	LED	UNIVERSAL	12V-24V	●		●		●	18
1668		200cm YLY-S	LED	UNIVERSAL	12V-24V	●		●	●		18
1669		200cm YLY-S	LED	UNIVERSAL	12V-24V	●		●	●	●	18
1670		200cm YLY-S	LED	UNIVERSAL	12V-24V	●			●		18
1671		200cm YLY-S	LED	UNIVERSAL	12V-24V	●			●	●	18
1672		200cm YLY-S	LED	UNIVERSAL	12V-24V	●				●	18

W234-W235

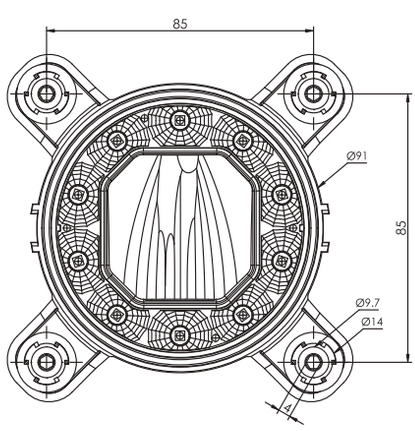

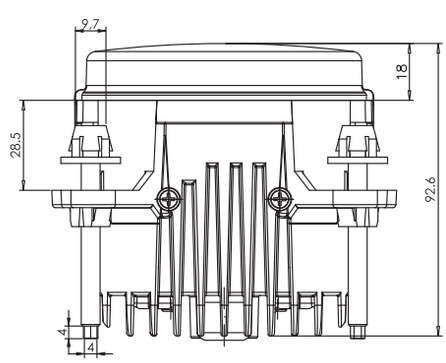

W236, W237, W238

lampa zespolona przednia / multifunctional front lamp

IP6K9K

numer katalogowy catalogue number	typ type	zdjęcie photo	przewód cable / wires	źródło światła light source	strona montażu assembly side	napięcie pracy voltage	światło pozycyjne position lamp	kierunkowskaz indicator	szt. pcs
1531 1/A	W236		25cm YLY-S	LED	UNIVERSAL	12V - 24V	●	●	100
1532 1/A	W237		25cm YLY-S	LED	UNIVERSAL	12V - 24V	●	●	100
1533 1/A	W238		25cm YLY-S	LED	UNIVERSAL	12V - 24V	●	●	100

W236

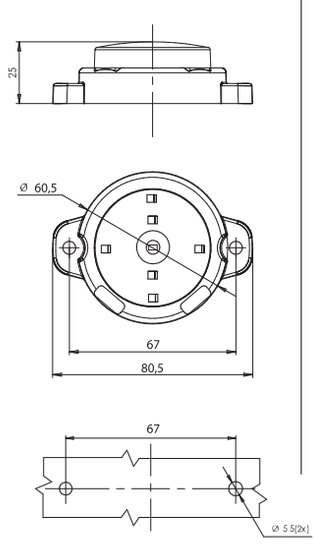

W237

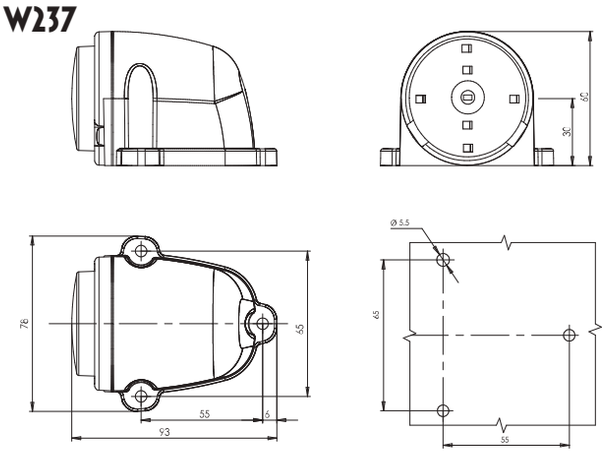

W238

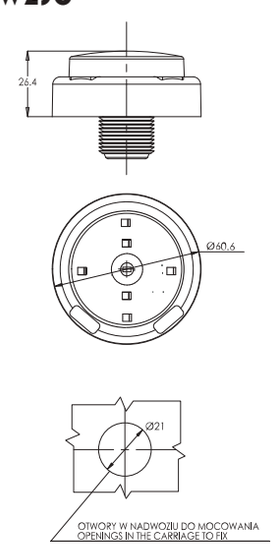

more on: **www.was.eu**

W253 lampa zespolona przednia
multifunctional front lamp
IP6K9K

E 20

numer katalogowy catalogue number	zdjęcie photo	przewód cable / wires	źródło światła light source	strona montażu assembly side	napięcie pracy voltage	odblask reflective device	światło błyskowe warning light	światło żółte amber light	światło niebieskie blue light	szt. pcs
2204		200cm YLY-S	LED	UNIVERSAL	12V-24V	●	●	●		8
2205		200cm YLY-S	LED	UNIVERSAL	12V-24V	●	●		●	8
2206		200cm YLY-S	LED	UNIVERSAL	12V-24V		●	●		8
2207		200cm YLY-S	LED	UNIVERSAL	12V-24V		●		●	8
2208		200cm YLY-S	LED	UNIVERSAL	12V-24V	●	●	●		8
2209		200cm YLY-S	LED	UNIVERSAL	12V-24V	●	●		●	8
2210		200cm YLY-S	LED	UNIVERSAL	12V-24V	●	●	●		8
2211		200cm YLY-S	LED	UNIVERSAL	12V-24V	●	●		●	8
2212		200cm YLY-S	LED	UNIVERSAL	12V-24V	●	●	●		8
2213		200cm YLY-S	LED	UNIVERSAL	12V-24V	●	●		●	8
2214		200cm YLY-S	LED	UNIVERSAL	12V-24V		●	●		8
2215		200cm YLY-S	LED	UNIVERSAL	12V-24V		●		●	8

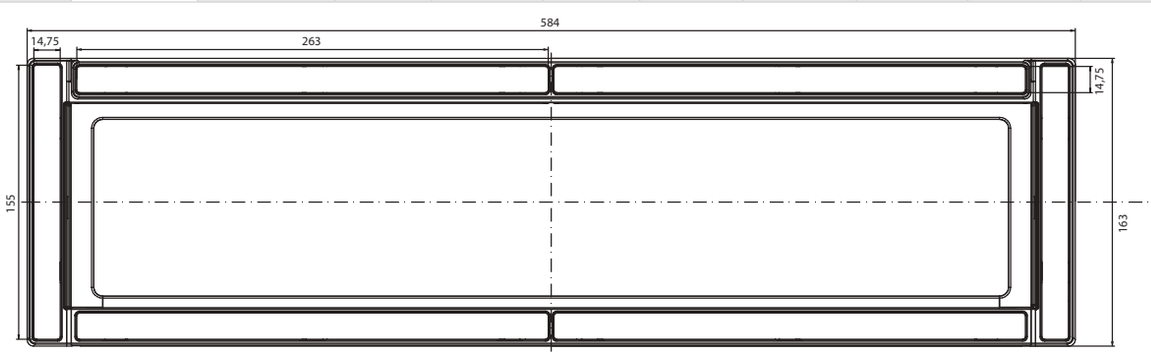

lampa zespolona przednia
multifunctional front lamp
IP6K9K

W260

numer katalogowy catalogue number	zdjęcie photo	przewód cable / wires	źródło światła light source	strona montażu assembly side	napięcie pracy voltage	światło pozycyjne position lamp	kierunkowskaz indicator	odblask reflective device	szt. pcs
2343		50cm YLY-S	LED	UNIVERSAL	12V - 24V		●	●	35
2344		2x50cm YLY-S	LED	UNIVERSAL	12V - 24V	●	●		35

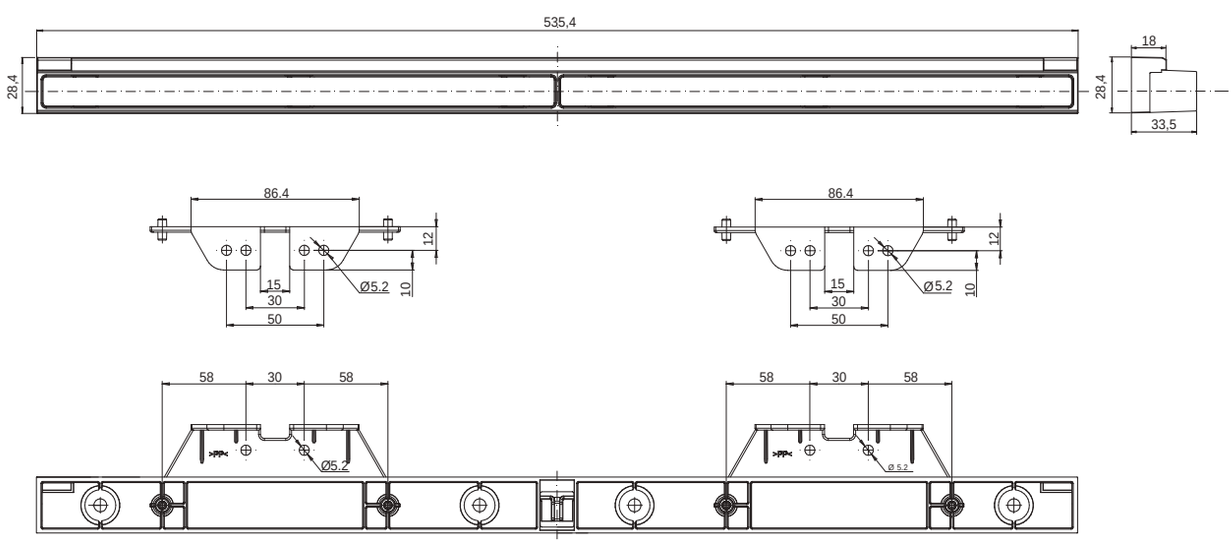

more on: www.was.eu

Lampy robocze
Work lamps

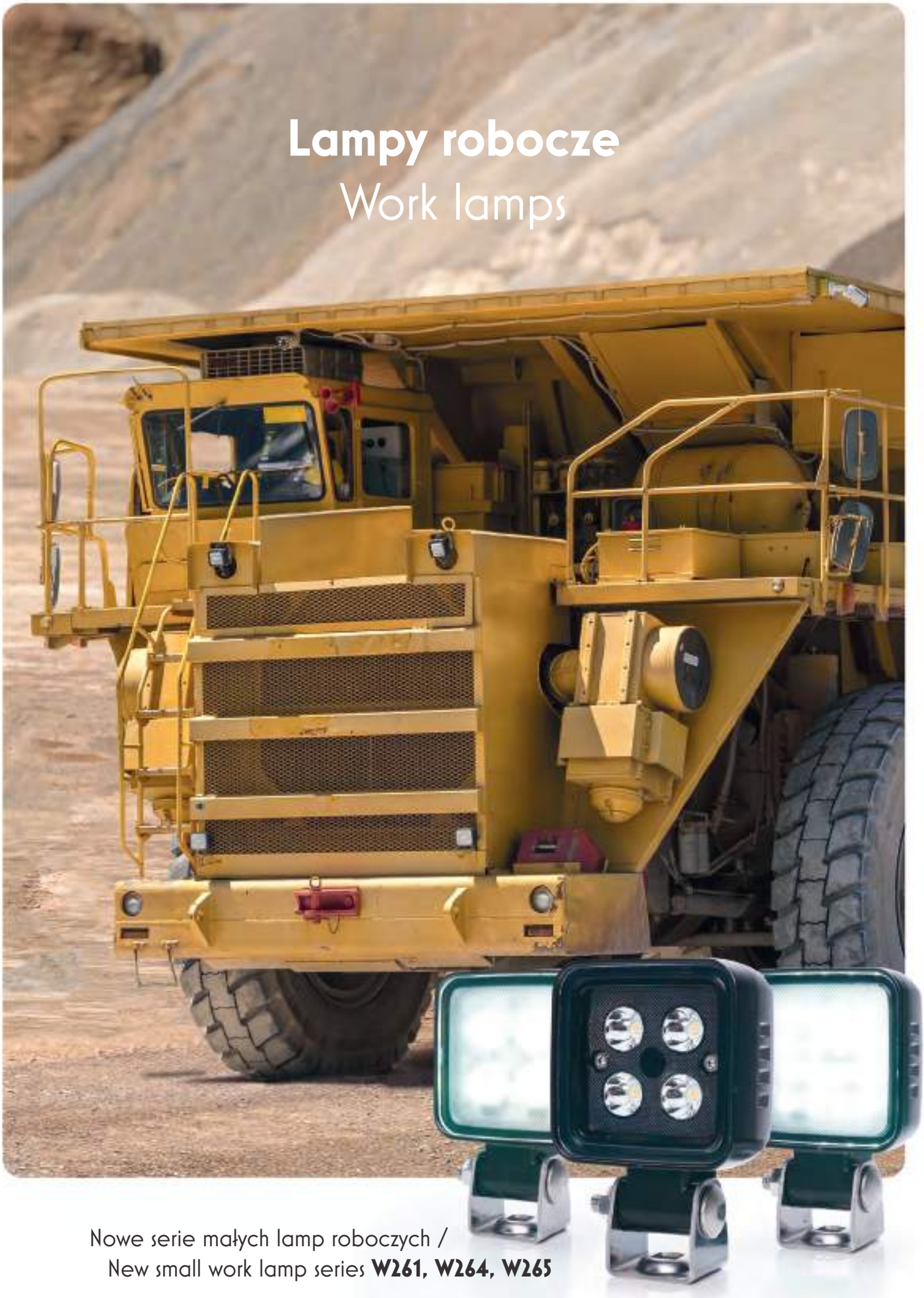

Nowe serie małych lamp roboczych /
New small work lamp series **W261, W264, W265**

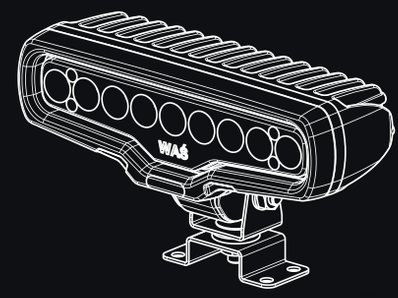

36 serii lamp/lamp series
155 lamp/lamps

W78

strona/page 1

W81

2

W81 z wyłącznikiem / with on-off stitch

3

W82

5

W82 z wyłącznikiem / with on-off stitch

6

W113

8

W123

9

W129

10

W130

11

W136

12

W162 7000

13

W163 5000

14

W164 7000

15

W165 5000

16

W166 4000

17

W167 6000

18

W143/70

19

W144/70

20

W130 7000

21

W144 6000

22

W162 5000

23

W163 4000

24

W130 8000

25

W163 2000

26

W186

27

W164 5000

28

W165 4000

29

W168.10-1-2

30

W211

31

W165 2000

32

W166 2000

33

W229

34

W253

35

W261

36

W264, W265

38-39

W78

lampa robocza
work lamp
IP66/68

E 20

	numer katalogowy catalogue number	zdjęcie photo	przewód / złącze cable / wires / connector	źródło światła light source	strona montażu assembly side	napięcie pracy voltage	światło robocze work light	światło cofania reversing light	światło rozproszone diffused light	światło skupione focused light	szt. pcs
	561		250cm YLY-S 2x0,75mm²	LED	UNIVERSAL	12V-24V	●			●	12
	562		250cm YLY-S 2x0,75mm²	LED	UNIVERSAL	12V-24V	●		●		12
*	**562AR**		250cm YLY-S 3x0,75mm²	LED	UNIVERSAL	12V-24V	●	●	●		12

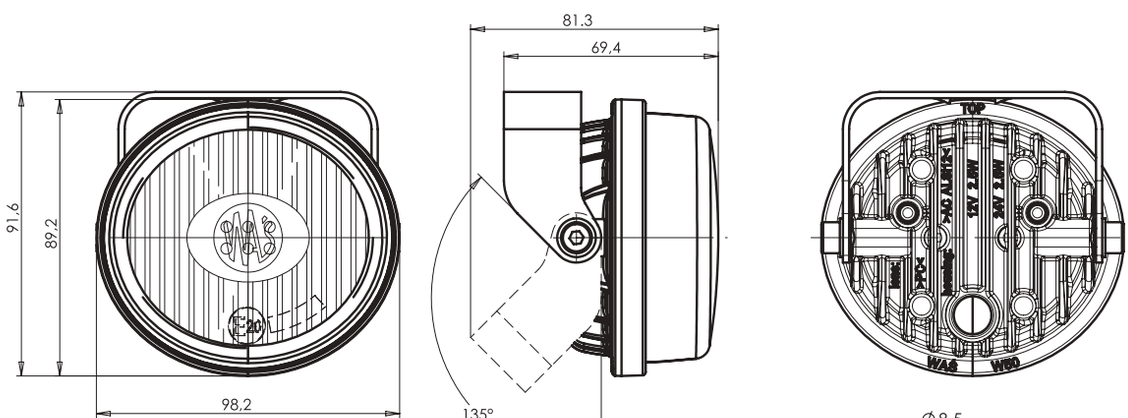

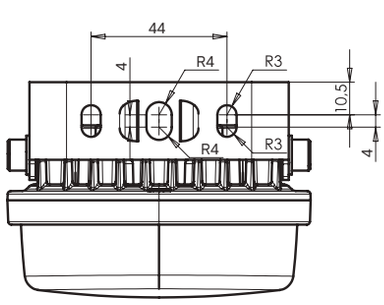

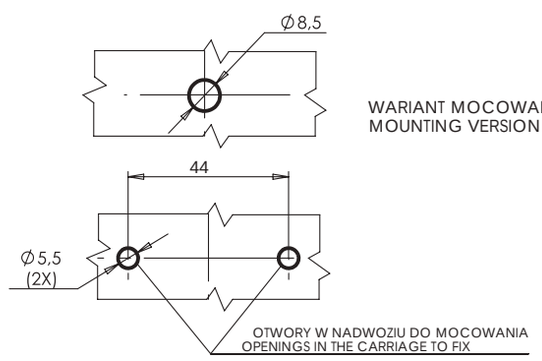

WARIANT MOCOWANIA II
MOUNTING VERSION II

OTWORY W NADWOZIU DO MOCOWANIA
OPENINGS IN THE CARRIAGE TO FIX

lampa robocza
work lamp
IP6K9K

W81

E 20

	numer katalogowy catalogue number	zdjęcie photo	przewód cable / wires	źródło światła light source	strona montażu assembly side	napięcie pracy voltage	światło robocze work light	światło cofania reversing light	przewód zwykły round cable	spirala spiral cable	magnes magnetic mount	wtyczka cigarette lighter plug	szt. pcs
	683		250cm YLY-S 2x0,75mm²	LED	UNIVERSAL	12V-24V	●		●				16
	683/HV		250cm YLY-S 2x0,75mm²	LED	UNIVERSAL	40V-60V	●		●				16
*	**683.1**		250cm YLY-S 2x0,75mm²	LED	UNIVERSAL	12V-24V	●		●		●		8
*	**683.2**		250cm YLY-S 2x0,75mm²	LED	UNIVERSAL	12V-24V	●		●		●	●	8
*	**683.3**		300cm QLY-S 2x0,75mm²	LED	UNIVERSAL	12V-24V	●			●	●	●	8
*	**683.4**		700cm QLY-S 2x0,75mm²	LED	UNIVERSAL	12V-24V	●			●	●	●	8
	685		250cm YLY-S 3x0,75mm²	LED	UNIVERSAL	12V-24V	●	●	●				16
	687		250cm YLY-S 2x0,75mm²	LED	UNIVERSAL	12V-24V	●		●				16
	687/HV		250cm YLY-S 2x0,75mm²	LED	UNIVERSAL	40V-60V	●		●				16
*	**687.1**		250cm YLY-S 2x0,75mm²	LED	UNIVERSAL	12V-24V	●		●		●		8
*	**687.2**		250cm YLY-S 2x0,75mm²	LED	UNIVERSAL	12V-24V	●		●		●	●	8
*	**687.3**		300cm QLY-S 2x0,75mm²	LED	UNIVERSAL	12V-24V	●			●	●	●	8
*	**687.4**		700cm QLY-S 2x0,75mm²	LED	UNIVERSAL	12V-24V	●			●	●	●	8
*	**689**		250cm YLY-S 3x0,75mm²	LED	UNIVERSAL	12V-24V	●	●	●				16

W81

lampa robocza
work lamp
IP6K9K

z wyłącznikiem
with on/off switch

E 20

	numer katalogowy catalogue number	zdjęcie photo	przewód cable / wires	źródło światła light source	strona montażu assembly side	napięcie pracy voltage	światło robocze work light	światło cofania reversing light	przewód zwykły round cable	spirala spiral cable	magnes magnetic mount	wtyczka cigarette lighter plug	szt. pcs
	684		250cm YLY-S 2x0,75mm²	LED	UNIVERSAL	12V-24V	●		●				11
*	**684.1**		250cm YLY-S 2x0,75mm²	LED	UNIVERSAL	12V-24V	●		●		●		8
*	**684.2**		250cm YLY-S 2x0,75mm²	LED	UNIVERSAL	12V-24V	●		●		●	●	8
	684.3		300cm YLY-S 2x0,75mm²	LED	UNIVERSAL	12V-24V	●			●	●	●	8
*	**684.4**		700cm QLY-S 2x0,75mm²	LED	UNIVERSAL	12V-24V	●			●	●	●	8
	686		250cm YLY-S 3x0,75mm²	LED	UNIVERSAL	12V-24V	●	●	●				11
*	**688**		250cm YLY-S 3x0,75mm²	LED	UNIVERSAL	12V-24V	●		●				11
*	**688.1**		250cm YLY-S 2x0,75mm²	LED	UNIVERSAL	12V-24V	●		●		●		8
*	**688.2**		250cm YLY-S 2x0,75mm²	LED	UNIVERSAL	12V-24V	●		●		●	●	8
*	**688.3**		300cm QLY-S 2x0,75mm²	LED	UNIVERSAL	12V-24V	●			●	●	●	8
*	**688.4**		700cm QLY-S 2x0,75mm²	LED	UNIVERSAL	12V-24V	●			●	●	●	8
*	**690**		250cm YLY-S 3x0,75mm²	LED	UNIVERSAL	12V-24V	●	●	●				11

lampa robocza
work lamp
IP6K9K

W81

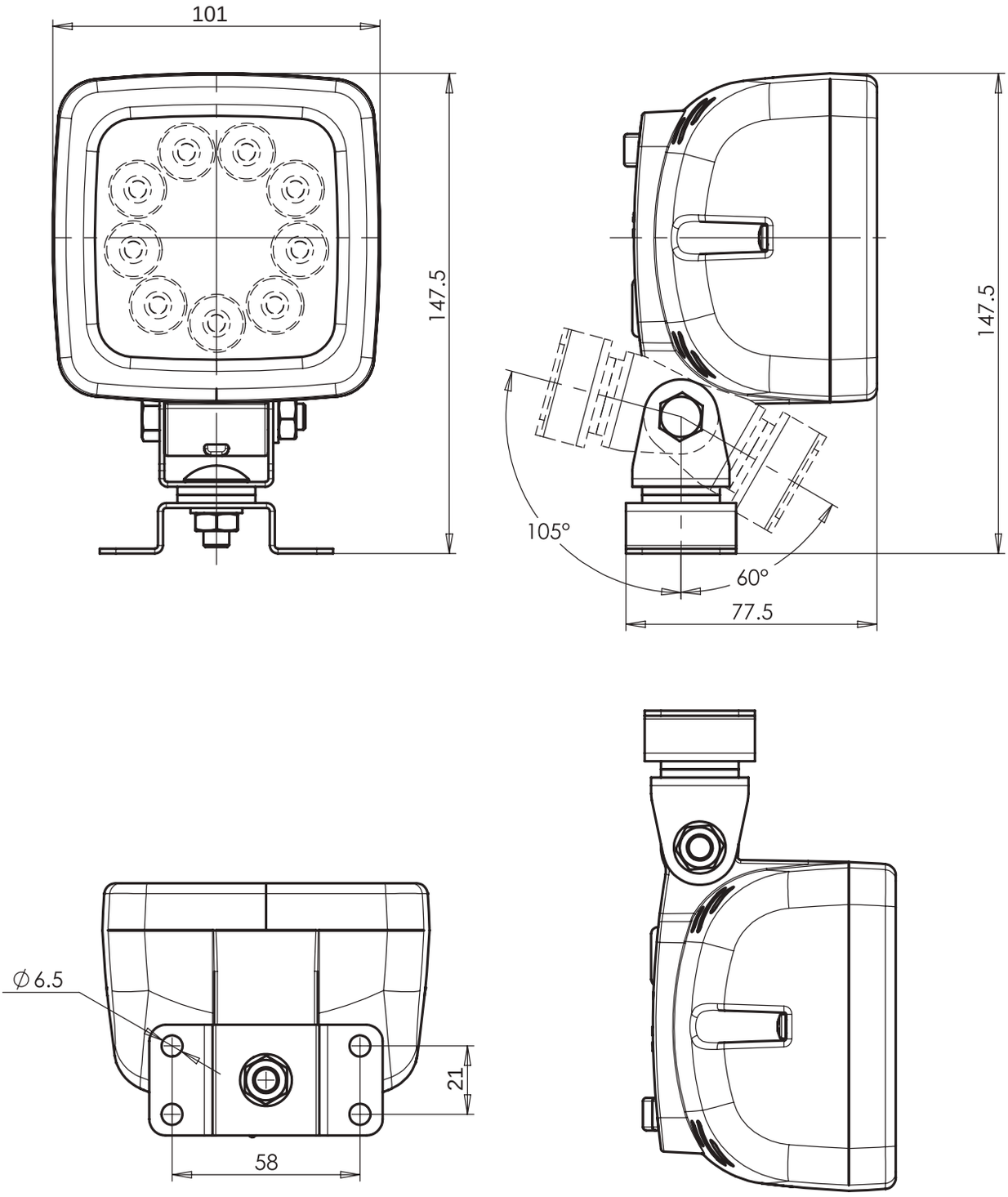

W82

lampa robocza
work lamp
IP6K9K

	numer katalogowy catalogue number	zdjęcie photo	przewód cable / wires	źródło światła light source	strona montażu assembly side	napięcie pracy voltage	światło robocze work light	światło cofania reversing light	przewód zwykły round cable	spirala spiral cable	magnes magnetic mount	wtyczka cigarette lighter plug	szt. pcs
	691		250cm YLY-S 2x0,75mm²	LED	UNIVERSAL	12V-24V	●		●				16
*	**691/HV**		250cm YLY-S 2x0,75mm²	LED	UNIVERSAL	40V-60V	●		●				16
*	**691.1**		250cm YLY-S 2x0,75mm²	LED	UNIVERSAL	12V-24V	●		●		●		8
*	**691.2**		250cm YLY-S 2x0,75mm²	LED	UNIVERSAL	12V-24V	●		●		●	●	8
	691.3		300cm QLY-S 2x0,75mm²	LED	UNIVERSAL	12V-24V	●			●	●	●	8
	691.4		700cm QLY-S 2x0,75mm²	LED	UNIVERSAL	12V-24V	●			●	●	●	8
	693		250cm YLY-S 3x0,75mm²	LED	UNIVERSAL	12V-24V	●	●	●				16
	695		250cm YLY-S 2x0,75mm²	LED	UNIVERSAL	12V-24V	●		●				16
*	**695/HV**		250cm YLY-S 2x0,75mm²	LED	UNIVERSAL	40V-60V	●		●				16
*	**695.1**		250cm YLY-S 2x0,75mm²	LED	UNIVERSAL	12V-24V	●		●		●		8
*	**695.2**		250cm YLY-S 2x0,75mm²	LED	UNIVERSAL	12V-24V	●		●		●	●	8
*	**695.3**		300cm QLY-S 2x0,75mm²	LED	UNIVERSAL	12V-24V	●			●	●	●	8
*	**695.4**		700cm QLY-S 2x0,75mm²	LED	UNIVERSAL	12V-24V	●			●	●	●	8
	697		250cm YLY-S 3x0,75mm²	LED	UNIVERSAL	12V-24V	●	●	●				16

lampa robocza
work lamp
IP6K9K

W82

z wyłącznikiem
with on/off switch

E 20

	numer katalogowy catalogue number	zdjęcie photo	przewód cable / wires	źródło światła light source	strona montażu assembly side	napięcie pracy voltage	światło robocze work light	światło cofania reversing light	przewód zwykły round cable	spirala spiral cable	magnes magnetic mount	wtyczka cigarette lighter plug	szt. pcs
	692		250cm YLY-S 2x0,75mm²	LED	UNIVERSAL	12V-24V	●		●				11
*	**692.1**		250cm YLY-S 2x0,75mm²	LED	UNIVERSAL	12V-24V	●		●		●		8
*	**692.2**		250cm YLY-S 2x0,75mm²	LED	UNIVERSAL	12V-24V	●		●		●	●	8
	692.3		300cm QLY-S 2x0,75mm²	LED	UNIVERSAL	12V-24V	●			●	●	●	8
	692.4		700cm QLY-S 2x0,75mm²	LED	UNIVERSAL	12V-24V	●			●	●	●	8
	694		250cm YLY-S 3x0,75mm²	LED	UNIVERSAL	12V-24V	●	●	●				11
*	**696**		250cm YLY-S 3x0,75mm²	LED	UNIVERSAL	12V-24V	●		●				11
*	**696.1**		250cm YLY-S 2x0,75mm²	LED	UNIVERSAL	12V-24V	●		●		●		8
*	**696.2**		250cm YLY-S 2x0,75mm²	LED	UNIVERSAL	12V-24V	●		●		●	●	8
*	**696.3**		300cm QLY-S 2x0,75mm²	LED	UNIVERSAL	12V-24V	●			●	●	●	8
*	**696.4**		700cm QLY-S 2x0,75mm²	LED	UNIVERSAL	12V-24V	●			●	●	●	8
*	**698**		250cm YLY-S 3x0,75mm²	LED	UNIVERSAL	12V-24V	●	●	●				11

W82

lampa robocza
work lamp
IP6K9K

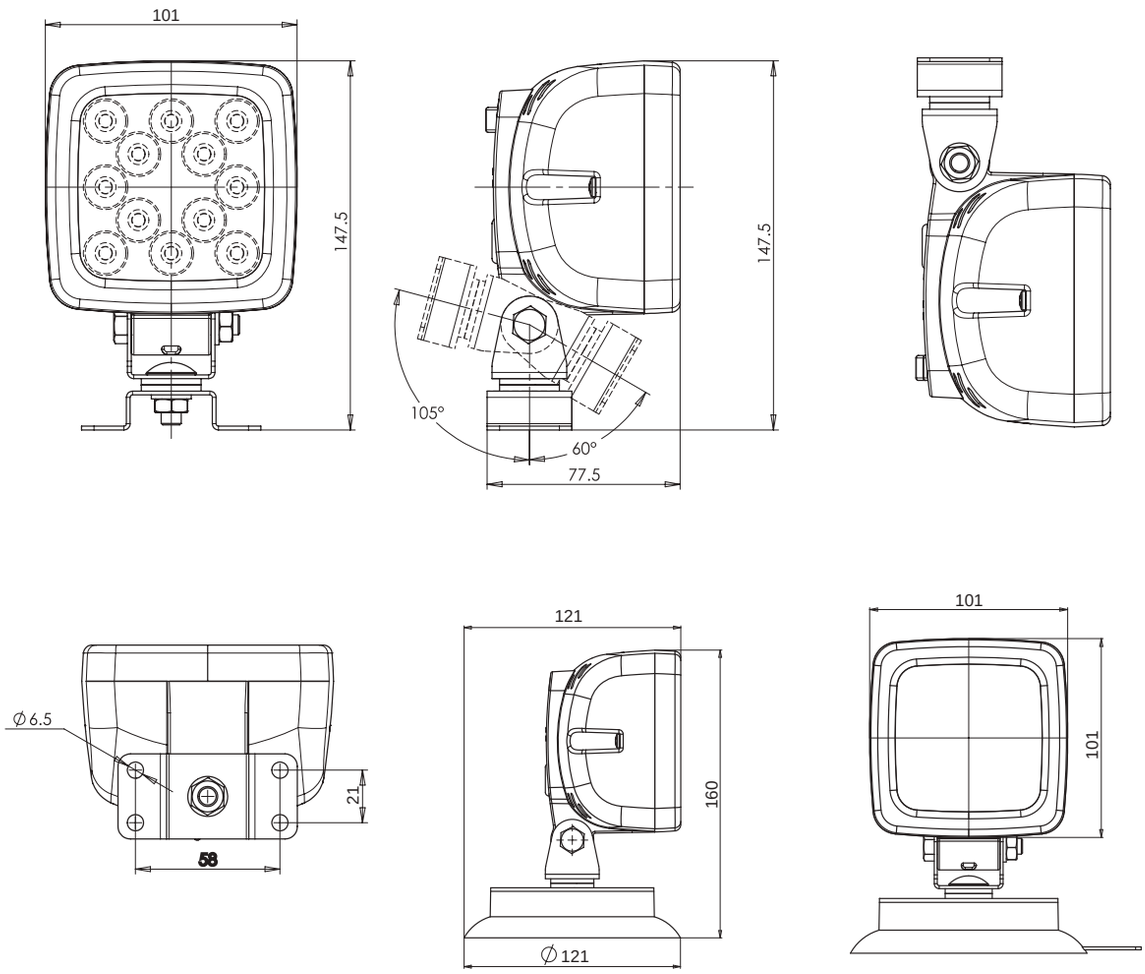

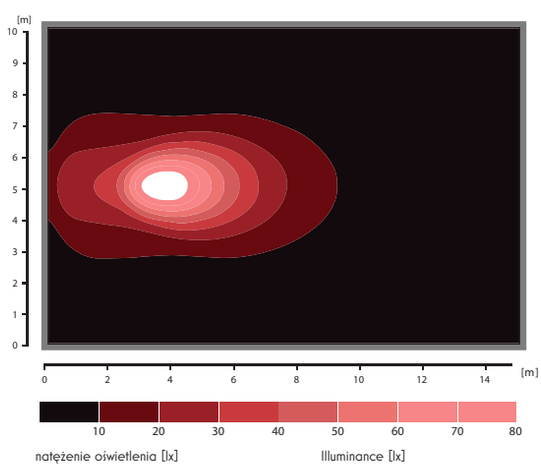

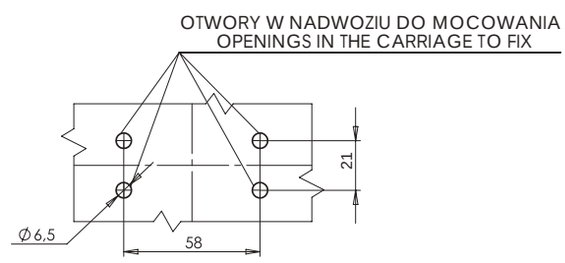

lampa robocza
work lamp
IP6K9K

W113

luminous flux
600 lm
full LED

E 20

numer katalogowy catalogue number	zdjęcie photo	przewód cable / wires	źródło światła light source	strona montażu assembly side	napięcie pracy voltage	światło robocze work light	szt. pcs
807		250cm YLY-S 2x0,75mm²	LED	UNIVERSAL	12V-24V	●	16

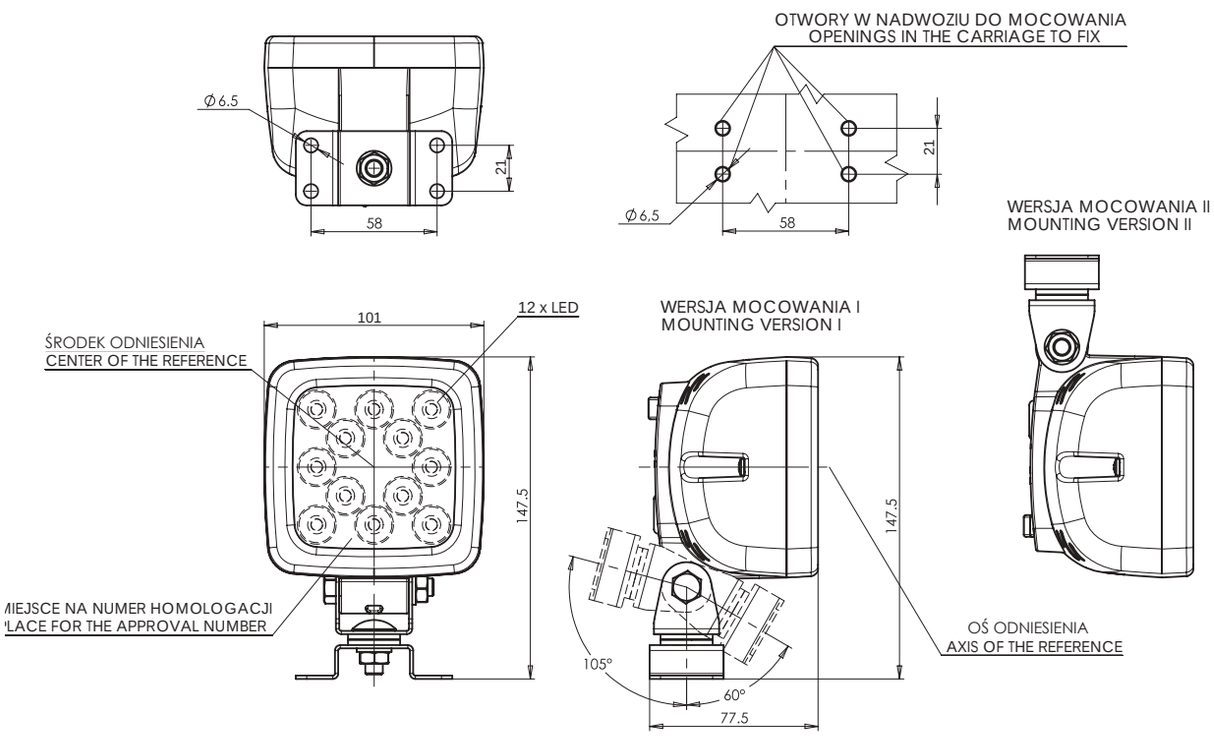

W123

lampa robocza
work lamp
IP66/68

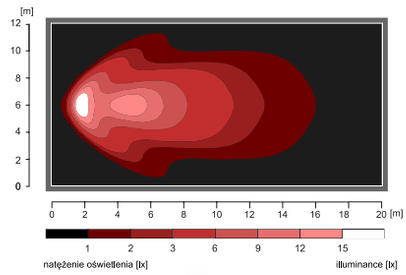

E 20

numer katalogowy catalogue number	zdjęcie photo	przewód / złącze cable / wires / connector	źródło światła light source	strona montażu assembly side	napięcie pracy voltage	światło robocze work light	szt. pcs
865		245cm YLY-S 2xO.75mm²	LED	UNIVERSAL	12V-24V	●	13

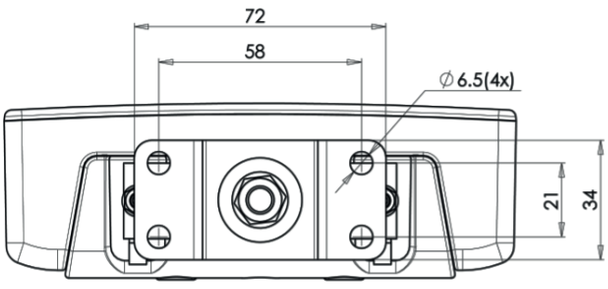

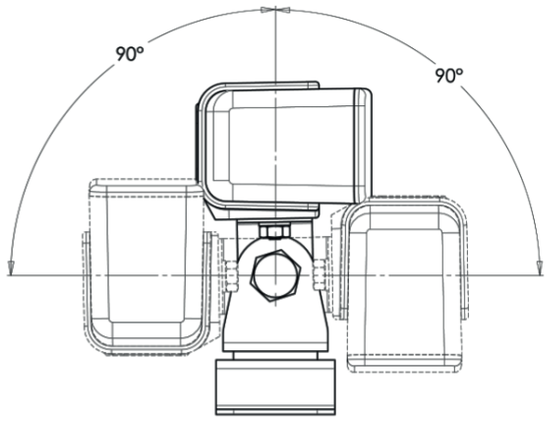

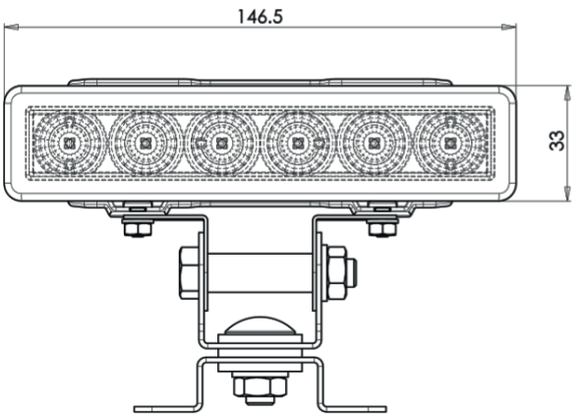

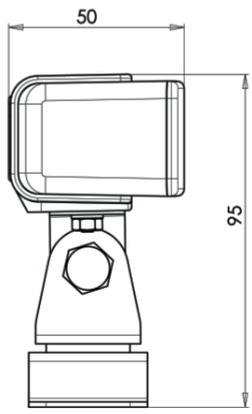

lampa robocza
work lamp
IP6K9K

W129

E 20

	numer katalogowy catalogue number	zdjęcie photo	przewód cable / wires	źródło światła light source	strona montażu assembly side	napięcie pracy voltage	światło skupione focused light	światło rozproszone diffused light	zwykły przewód round cable	ze złączem Superseal with connector Superseal	ze złączem Deutsch with connector Deutsch	szt. pcs
*	**976**		250cm YLY-S 2x1,5mm²	LED	UNIVERSAL	12V-24V		●	●			9
*	**976/I**		Superseal + 250cm 2x1,5mm²	LED	UNIVERSAL	12V-24V		●		●		9
*	**976/II**		Deutsch + 250cm 2x1,5mm²	LED	UNIVERSAL	12V-24V		●			●	9
*	**977**		250cm YLY-S 2x1,5mm²	LED	UNIVERSAL	12V-24V	●		●			9
*	**977/I**		Superseal + 250cm 2x1,5mm²	LED	UNIVERSAL	12V-24V	●			●		9
*	**977/II**		Deutsch + 250cm 2x1,5mm²	LED	UNIVERSAL	12V-24V	●				●	9

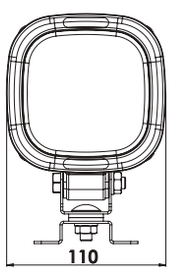

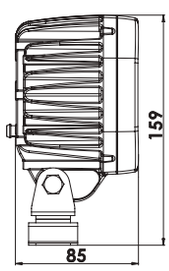

światło rozproszone / diffused light

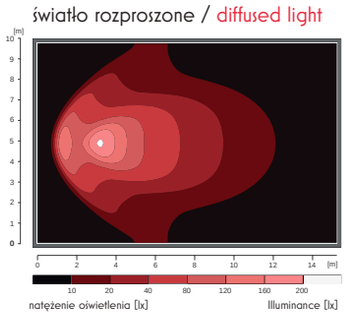

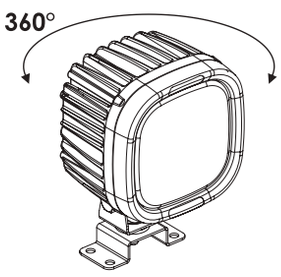

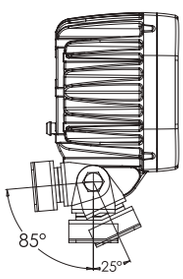

światło skupione / focused light

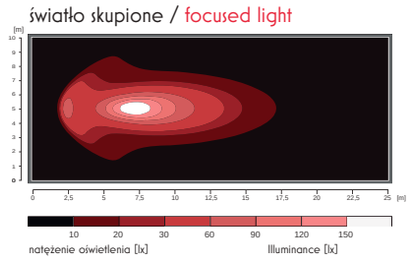

W130

lampa robocza
work lamp
IP6K9K

ZŁOTY MEDAL 2016

E 20

numer katalogowy catalogue number	zdjęcie photo	przewód cable / wires	źródło światła light source	strona montażu assembly side	napięcie pracy voltage	światło skupione focused light	światło rozproszone diffused light	zwykły przewód round cable	ze złączem Superseal with connector Superseal	ze złączem Deutsch with connector Deutsch	szt. pcs
978		250cm YLY-S 2x1,5mm²	LED	UNIVERSAL	12V-24V		●	●			9
978/I		Superseal + 250cm 2x1,5mm²	LED	UNIVERSAL	12V-24V		●		●		9
978/II		Deutsch + 250cm 2x1,5mm²	LED	UNIVERSAL	12V-24V		●			●	9
* **979**		250cm YLY-S 2x1,5mm²	LED	UNIVERSAL	12V-24V	●		●			9
979/I		Superseal + 250cm 2x1,5mm²	LED	UNIVERSAL	12V-24V	●			●		9
979/II		Deutsch + 250cm 2x1,5mm²	LED	UNIVERSAL	12V-24V	●				●	9

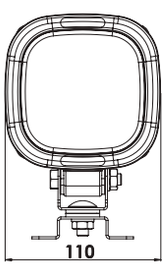

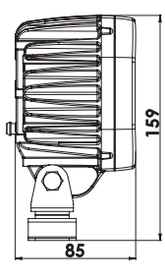

światło rozproszone / diffused light

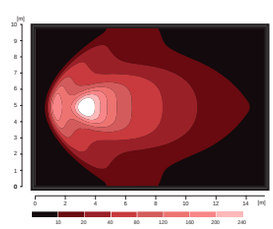

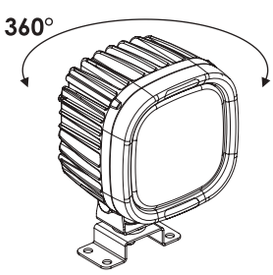

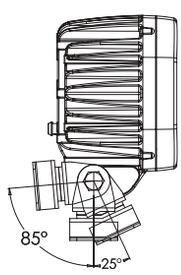

światło skupione / focused light

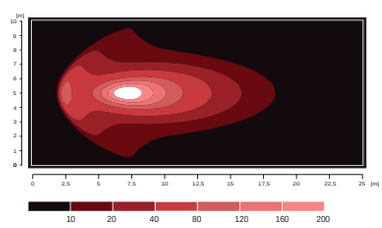

lampa robocza
work lamp
IP66/68

W136

E 20

numer katalogowy catalogue number	zdjęcie photo	przewód cable / wires	źródło światła light source	strona montażu assembly side	napięcie pracy voltage	światło skupione focused light	światło rozproszone diffused light	zwykły przewód round cable	ze złączem Superseal with connector Superseal	szt. pcs
1078		250cm YLY-S 2x1,5mm²	LED	UNIVERSAL	12V-24V		●	●		10
1078/I		250cm YLY-S 2x1,5mm²	LED	UNIVERSAL	12V-24V		●		●	10
1079		250cm YLY-S 2x1,5mm²	LED	UNIVERSAL	12V-24V	●		●		10
* **1079/I**		250cm YLY-S 2x1,5mm²	LED	UNIVERSAL	12V-24V	●			●	10

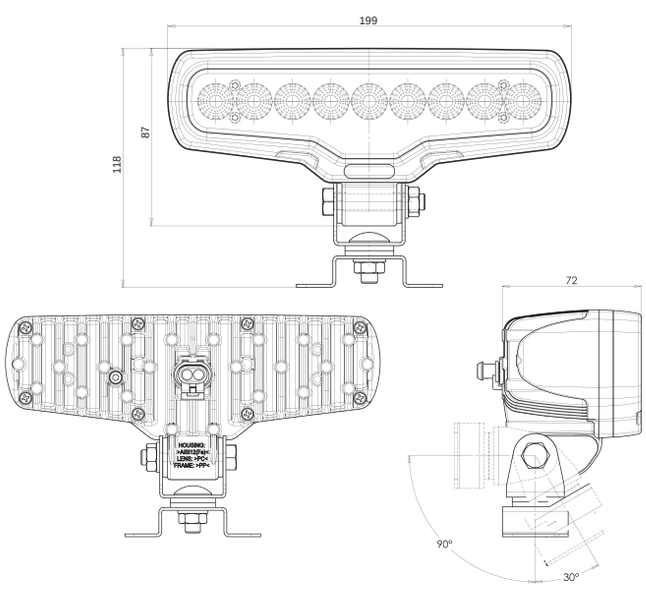

światło rozproszone / diffused light

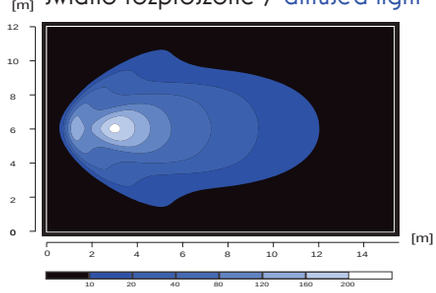

światło skupione / focused light

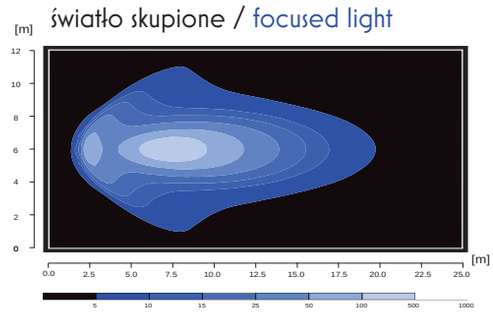

W162 7000

lampa robocza
work lamp
IP66/68

E 20

	numer katalogowy catalogue number	zdjęcie photo	przewód / złącze cable / wires / connector	źródło światła light source	strona montażu assembly side	napięcie pracy voltage	światło robocze work light	światło rozproszone diffused light	światło skupione focused light	szt. pcs
	1153		25Ocm FLRYY 2x1,5mm² z ADR	LED	UNIVERSAL	12V-7OV	●	●		9
*	**1153/I**		Superseal + 25Ocm FLRYY 2x1,5mm² z ADR	LED	UNIVERSAL	12V-7OV	●	●		9
*	**1153/II**		Deutsch + 25Ocm FLRYY 2x1,5mm² z ADR	LED	UNIVERSAL	12V-7OV	●	●		9
*	**1154**		25Ocm FLRYY 2x1,5mm² z ADR	LED	UNIVERSAL	12V-7OV	●		●	9
*	**1154/I**		Superseal + 25Ocm FLRYY 2x1,5mm² z ADR	LED	UNIVERSAL	12V-7OV	●		●	9
*	**1154/II**		Deutsch + 25Ocm FLRYY 2x1,5mm² z ADR	LED	UNIVERSAL	12V-7OV	●		●	9

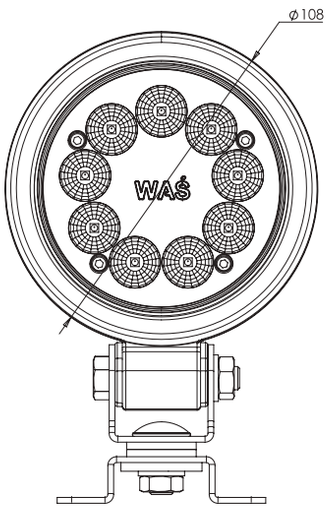

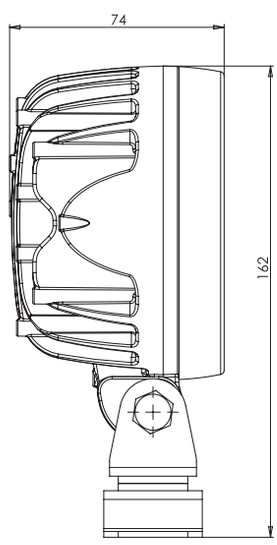

światło rozproszone / diffused light

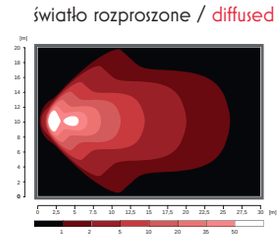

światło skupione / focused light

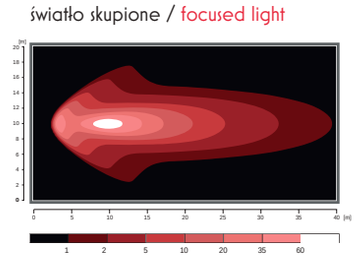

więcej na: **www.was.eu**

lampa robocza
work lamp
IP66/68

W163 5000

E 20

	numer katalogowy catalogue number	zdjęcie photo	przewód cable / wires	źródło światła light source	strona montażu assembly side	napięcie pracy voltage	światło robocze work light	światło rozproszone diffused light	światło skupione focused light	szt. pcs
*	**1155**		250cm FLRYY 2x1,5mm² z ADR	LED	UNIVERSAL	12V-70V	●	●		15
*	**1156**		250cm FLRYY 2x1,5mm² z ADR	LED	UNIVERSAL	12V-70V	●		●	15

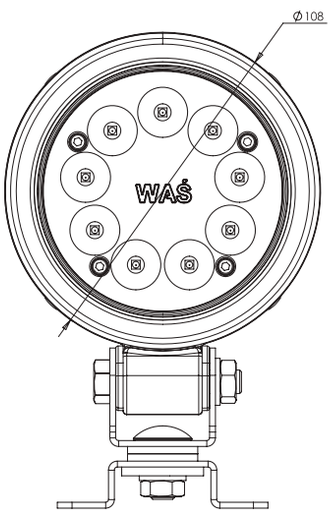

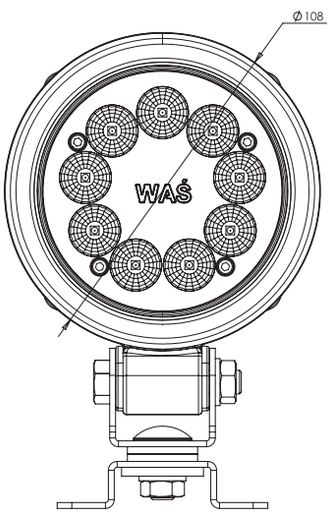

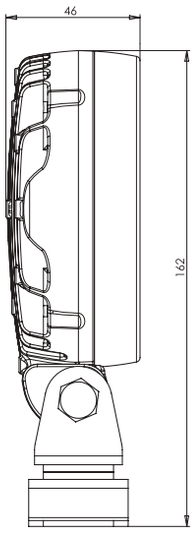

światło rozproszone / diffused light

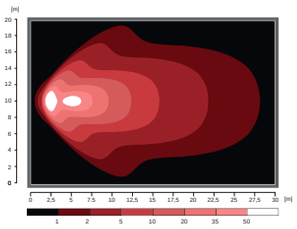

światło skupione / focused light

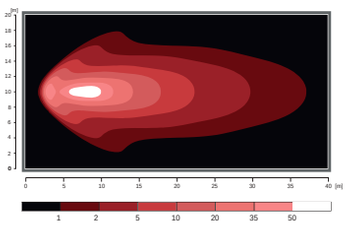

W164 7000

lampa robocza
work lamp
IP66/68

numer katalogowy catalogue number	zdjęcie photo	przewód / złącze cable / wires / connector	źródło światła light source	strona montażu assembly side	napięcie pracy voltage	światło robocze work light	światło rozproszone diffused light	światło skupione focused light	szt. pcs
1157		250cm FLRYY 2x1,5mm² z ADR	LED	UNIVERSAL	12V-70V	●	●		8
1157/I		Superseal + 250cm FLRYY 2x1,5mm² z ADR	LED	UNIVERSAL	12V-70V	●	●		8
1157/II		Deutsch + 250cm FLRYY 2x1,5mm² z ADR	LED	UNIVERSAL	12V-70V	●	●		8
1158		250cm FLRYY 2x1,5mm² z ADR	LED	UNIVERSAL	12V-70V	●		●	8
1158/I		Superseal + 250cm FLRYY 2x1,5mm² z ADR	LED	UNIVERSAL	12V-70V	●		●	8
1158/II		Deutsch + 250cm FLRYY 2x1,5mm² z ADR	LED	UNIVERSAL	12V-70V	●		●	8

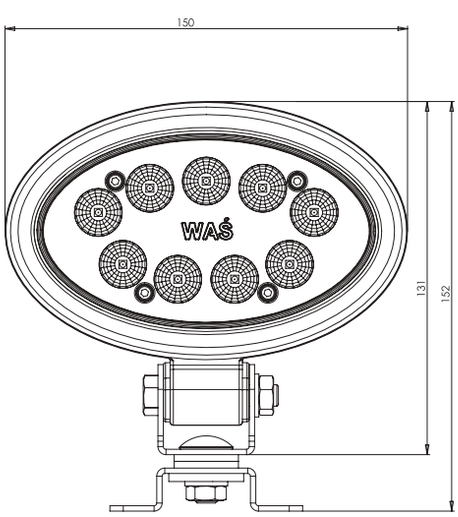

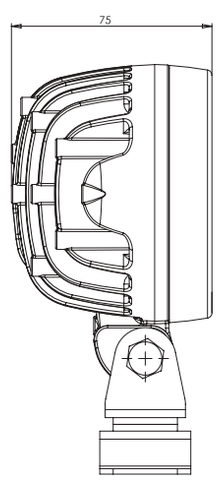

światło rozproszone / diffused light

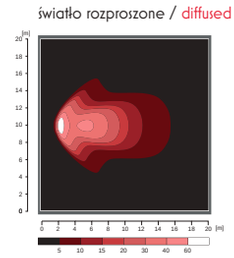

światło skupione / focused light

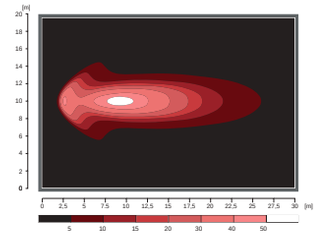

więcej na: **www.was.eu**

lampa robocza
work lamp
IP66/68

W165 5000

numer katalogowy catalogue number	zdjęcie photo	przewód cable / wires	źródło światła light source	strona montażu assembly side	napięcie pracy voltage	światło robocze work light	światło rozproszone diffused light	światło skupione focused light	szt. pcs
1159		250cm FLRYY 2x1,5mm² z ADR	LED	UNIVERSAL	12V-70V	●	●		10
1160		250cm FLRYY 2x1,5mm² z ADR	LED	UNIVERSAL	12V-70V	●		●	10

światło rozproszone / diffused light

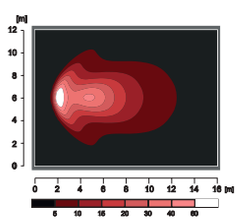

światło skupione / focused light

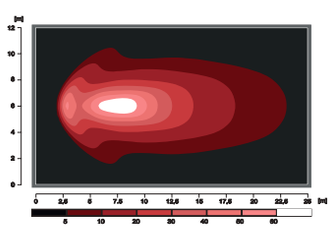

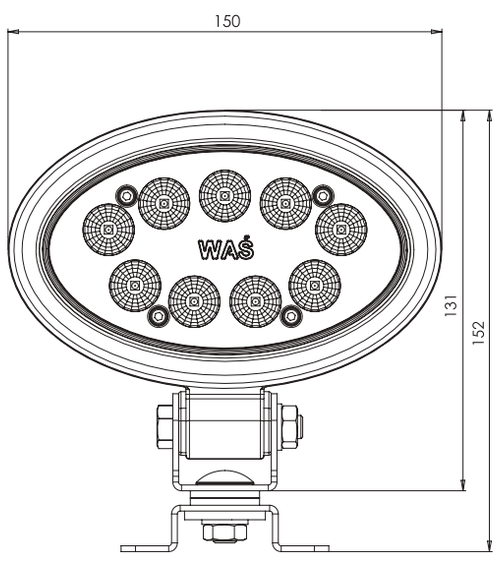

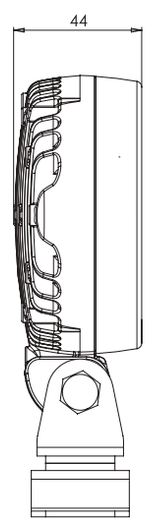

more on: **www.was.eu**

W166 4000

lampa robocza
work lamp
IP6K9K

numer katalogowy catalogue number	zdjęcie photo	przewód / złącze cable / wires	źródło światła light source	strona montażu assembly side	napięcie pracy voltage	światło robocze work light	światło rozproszone diffused light	światło skupione focused light	szt. pcs
1161		250cm FLRYY 2x1,5mm² z ADR	LED	UNIVERSAL	12V-70V	●	●		15
1162		250cm FLRYY 2x1,5mm² z ADR	LED	UNIVERSAL	12V-70V	●		●	15

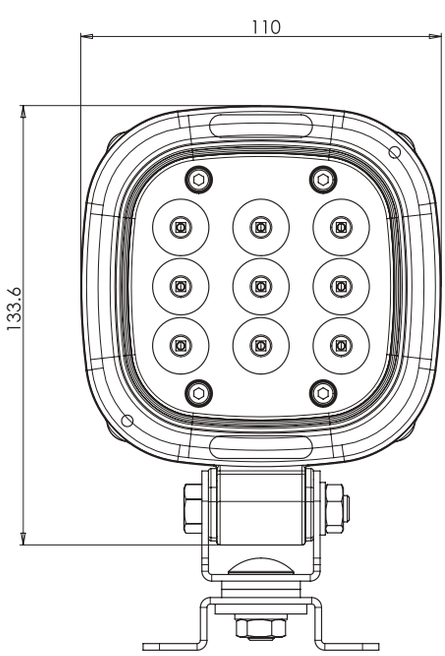

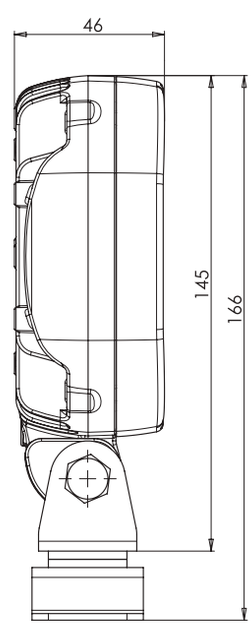

światło rozproszone / diffused light

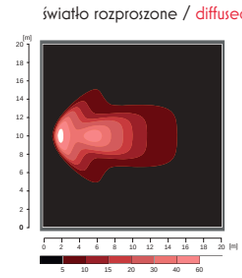

światło skupione / focused light

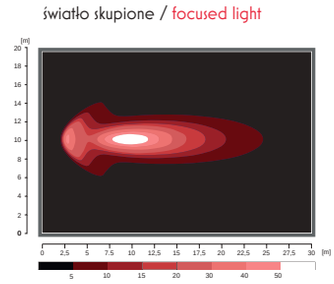

więcej na: **www.was.eu**

lampa robocza
work lamp
IP6K9K

W167 6000

numer katalogowy catalogue number	zdjęcie photo	przewód cable / wires	źródło światła light source	strona montażu assembly side	napięcie pracy voltage	światło robocze work light	światło rozproszone diffused light	światło skupione focused light	szt. pcs
1163		250cm FLRYY 2x1,5mm² z ADR	LED	UNIVERSAL	12V-70V	●	●		15
1164		250cm FLRYY 2x1,5mm² z ADR	LED	UNIVERSAL	12V-70V	●		●	15

światło rozproszone / diffused light

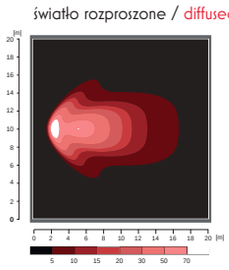

światło skupione / focused light

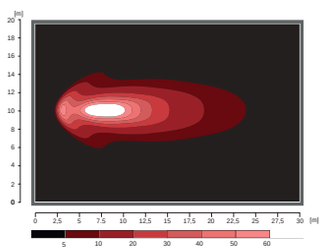

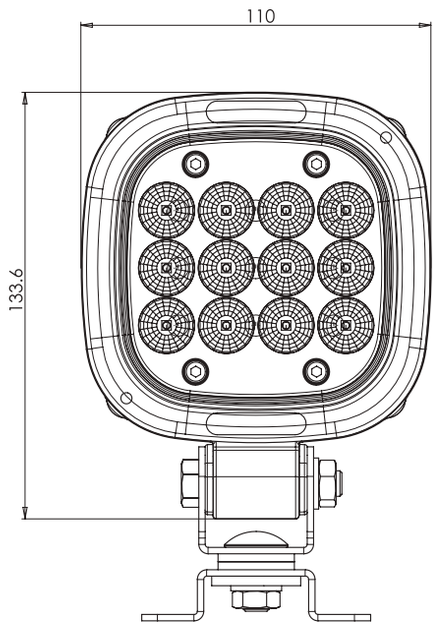

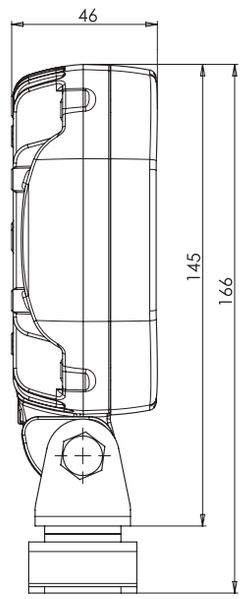

more on: **www.was.eu**

W143/70

lampa robocza
work lamp
IP66/68

numer katalogowy catalogue number	zdjęcie photo	przewód / złącze cable / wires	źródło światła light source	strona montażu assembly side	napięcie pracy voltage	światło robocze work light	szt. pcs
1205		250cm YLY-S 2x0,75mm²	LED	UNIVERSAL	12V-70V	●	9
1205/1		Superseal + 250cm YLY-S 2x0,75mm²	LED	UNIVERSAL	12V-70V	●	9
1205/11		Deutsch + 250cm YLY-S 2x0,75mm²	LED	UNIVERSAL	12V-70V	●	9

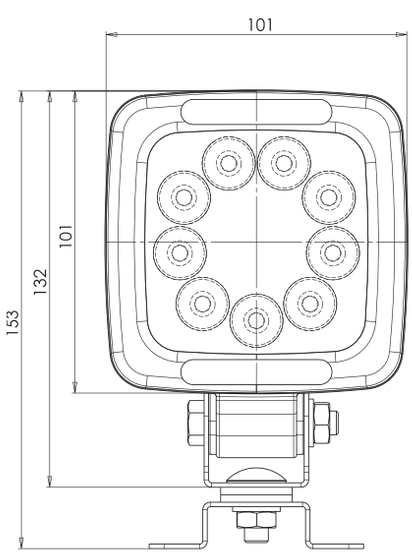

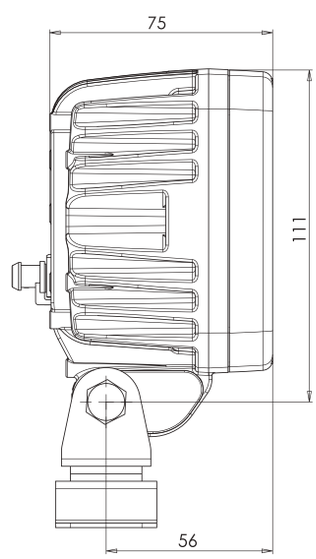

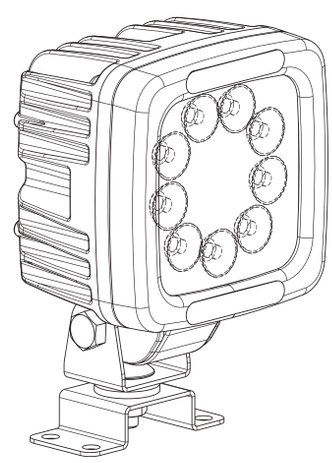

lampa robocza
work lamp
IP66/68

W144/70

numer katalogowy catalogue number	zdjęcie photo	przewód / złącze cable / wires	źródło światła light source	strona montażu assembly side	napięcie pracy voltage	światło robocze work light	szt. pcs
1206		250cm YLY-S 2x0,75mm²	LED	UNIVERSAL	12V-70V	●	9
1206/I		Superseal + 250cm YLY-S 2x0,75mm²	LED	UNIVERSAL	12V-70V	●	9
1206/II		Deutsch + 250cm YLY-S 2x0,75mm²	LED	UNIVERSAL	12V-70V	●	9

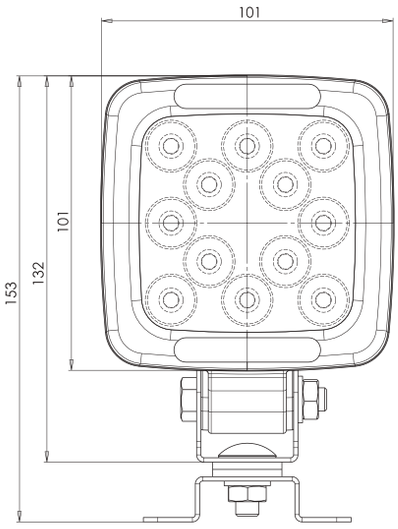

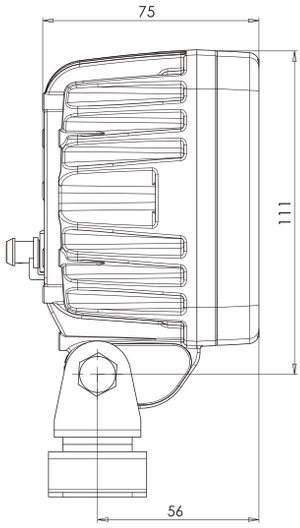

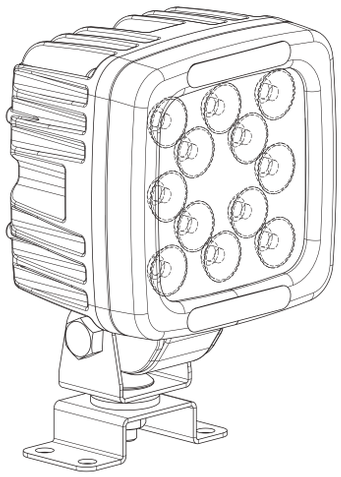

W130 7000

lampa robocza
work lamp
IP66/68

E 20

	numer katalogowy catalogue number	zdjęcie photo	przewód / złącze cable / wires / connector	źródło światła light source	strona montażu assembly side	napięcie pracy voltage	światło robocze work light	światło rozproszone diffused light	światło skupione focused light	szt. pcs
	1207		250cm FLRYY 2x1,5mm² z ADR	LED	UNIVERSAL	12V-24V	●	●		9
*	**1207/I**		Superseal + 250cm FLRYY 2x1,5mm² z ADR	LED	UNIVERSAL	12V-24V	●	●		9
*	**1207/II**		Deutsch + 250cm FLRYY 2x1,5mm² z ADR	LED	UNIVERSAL	12V-24V	●	●		9
	1208		250cm FLRYY 2x1,5mm² z ADR	LED	UNIVERSAL	12V-24V	●		●	9
*	**1208/I**		Superseal + 250cm FLRYY 2x1,5mm² z ADR	LED	UNIVERSAL	12V-24V	●		●	9
*	**1208/II**		Deutsch + 250cm FLRYY 2x1,5mm² z ADR	LED	UNIVERSAL	12V-24V	●		●	9

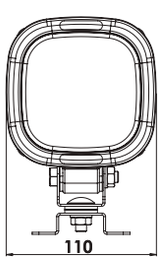

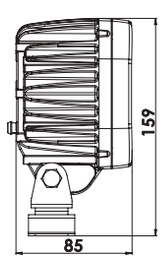

światło rozproszone / diffused light

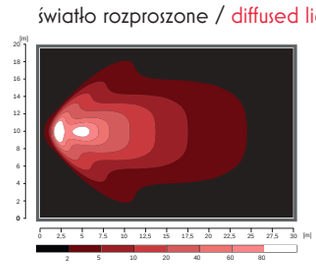

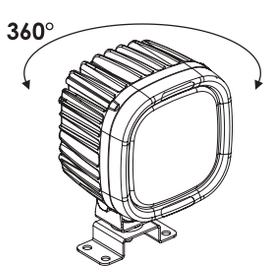

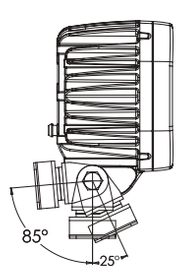

światło skupione / focused light

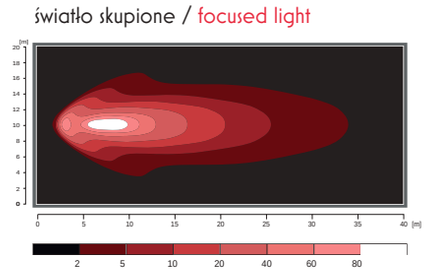

lampa robocza
work lamp
IP66/68

W144 6000

E 20

	numer katalogowy catalogue number	zdjęcie photo	przewód cable / wires	źródło światła light source	strona montażu assembly side	napięcie pracy voltage	światło robocze work light	szt. pcs
	1209		250cm FLRYY 2x1,5mm² z ADR	LED	UNIVERSAL	12V-70V	●	9
*	**1209/I**		Superseal + 250cm FLRYY 2x1,5mm² z ADR	LED	UNIVERSAL	12V-70V	●	9
	1209/II		Deutsch + 250cm FLRYY 2x1,5mm² z ADR	LED	UNIVERSAL	12V-70V	●	9

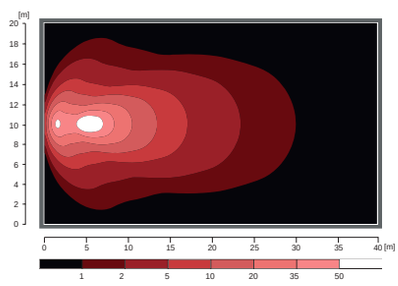

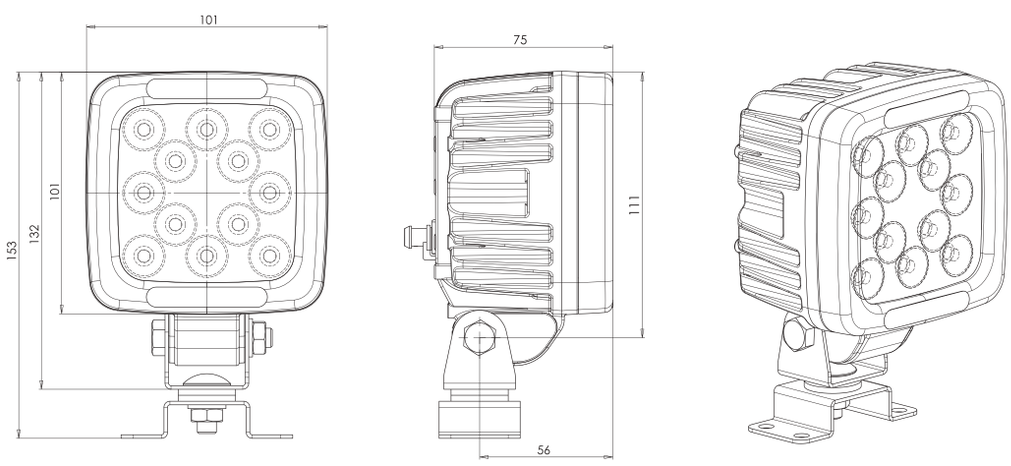

W162 5000

lampa robocza
work lamp
IP66/68

E 20

	numer katalogowy catalogue number	zdjęcie photo	przewód / złącze cable / wires / connector	źródło światła light source	strona montażu assembly side	napięcie pracy voltage	światło robocze work light	światło rozproszone diffused light	światło skupione focused light	szt. pcs
	1210		250cm FLRYY 2x1,5mm² z ADR	LED	UNIVERSAL	12V-70V	●	●		9
*	**1210/I**		Superseal + 250cm FLRYY 2x1,5mm² z ADR	LED	UNIVERSAL	12V-70V	●	●		9
*	**1210/II**		Deutsch + 250cm FLRYY 2x1,5mm² z ADR	LED	UNIVERSAL	12V-70V	●	●		9
*	**1211**		250cm FLRYY 2x1,5mm² z ADR	LED	UNIVERSAL	12V-70V	●		●	9
*	**1211/I**		Superseal + 250cm FLRYY 2x1,5mm² z ADR	LED	UNIVERSAL	12V-70V	●		●	9
*	**1211/II**		Deutsch + 250cm FLRYY 2x1,5mm² z ADR	LED	UNIVERSAL	12V-70V	●		●	9

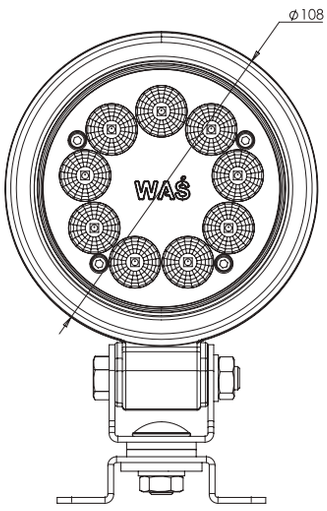

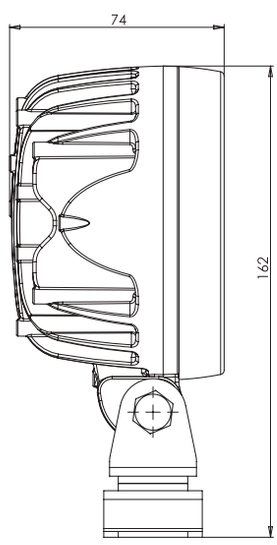

światło rozproszone / diffused light

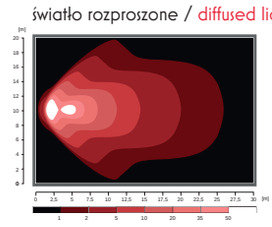

światło skupione / focused light

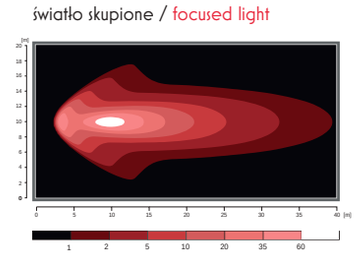

lampa robocza
work lamp
IP66/68

W163 4000

E 20

	numer katalogowy catalogue number	zdjęcie photo	przewód cable / wires	źródło światła light source	strona montażu assembly side	napięcie pracy voltage	światło robocze work light	światło rozproszone diffused light	światło skupione focused light	szt. pcs
*	**1212**		250cm FLRYY 2x1,5mm² z ADR	LED	UNIVERSAL	12V-70V	●	●		15
*	**1213**		250cm FLRYY 2x1,5mm² z ADR	LED	UNIVERSAL	12V-70V	●		●	15

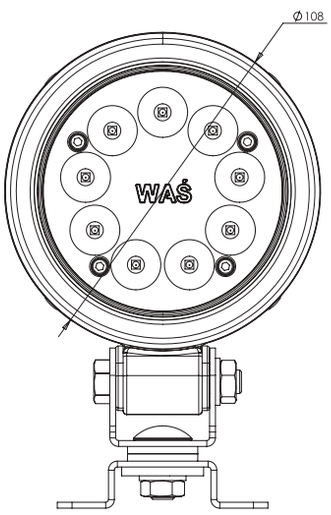

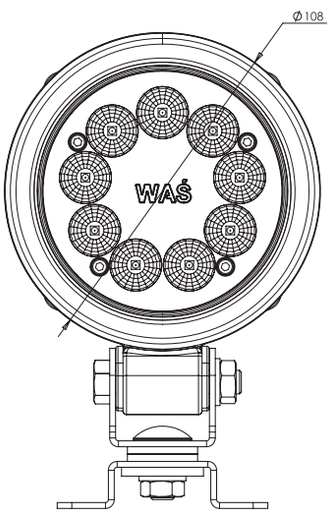

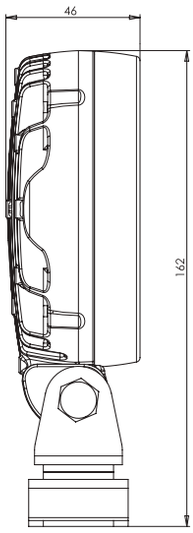

światło rozproszone / diffused light

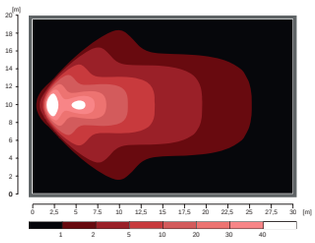

światło skupione / focused light

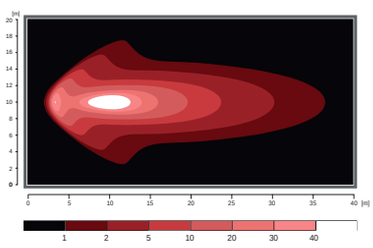

W130 8000

lampa robocza
work lamp
IP66/68

E 20

	numer katalogowy catalogue number	zdjęcie photo	przewód cable / wires	źródło światła light source	strona montażu assembly side	napięcie pracy voltage	światło robocze work light	światło rozproszone diffused light	światło skupione focused light	szt. pcs
	1214		250cm FLRYY 2x1,5mm² z ADR	LED	UNIVERSAL	12V-70V	●	●		9
	1214/I		Superseal + 250cm FLRYY 2x1,5mm² z ADR	LED	UNIVERSAL	12V-70V	●	●		9
	1214/II		Deutsch + 250cm FLRYY 2x1,5mm² z ADR	LED	UNIVERSAL	12V-70V	●	●		9
*	**1215**		250cm FLRYY 2x1,5mm² z ADR	LED	UNIVERSAL	12V-70V	●		●	9
*	**1215/I**		Superseal + 250cm FLRYY 2x1,5mm² z ADR	LED	UNIVERSAL	12V-70V	●		●	9
*	**1215/II**		Deutsch + 250cm FLRYY 2x1,5mm² z ADR	LED	UNIVERSAL	12V-70V	●		●	9

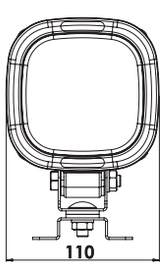

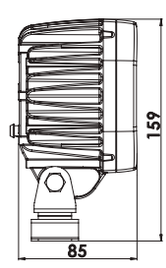

światło rozproszone / diffused light

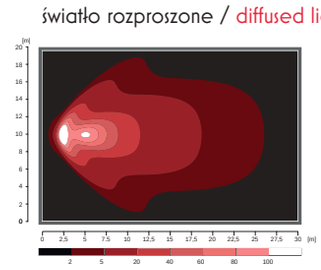

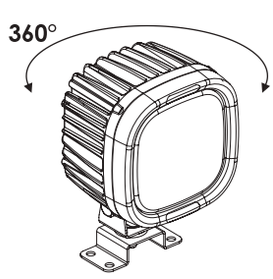

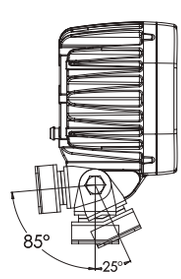

światło skupione / focused light

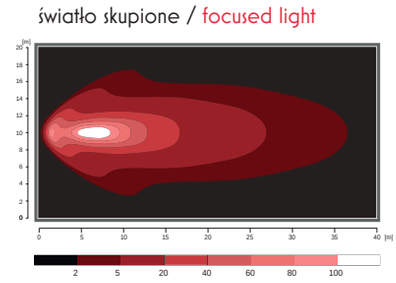

lampa robocza
work lamp
IP66/68

W163 2000

E 20

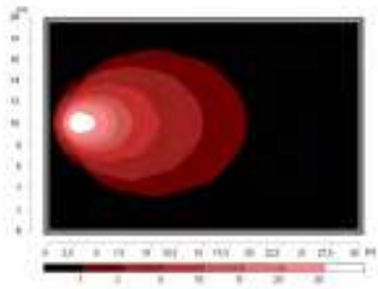

numer katalogowy catalogue number	zdjęcie photo	przewód / złącze cable / wires / connector	źródło światła light source	strona montażu assembly side	napięcie pracy voltage	światło robocze work light	światło rozproszone diffused light	szt. pcs
1216		250cm FLRYY 2x0,75mm²	LED	UNIVERSAL	12V-24V	●	●	15

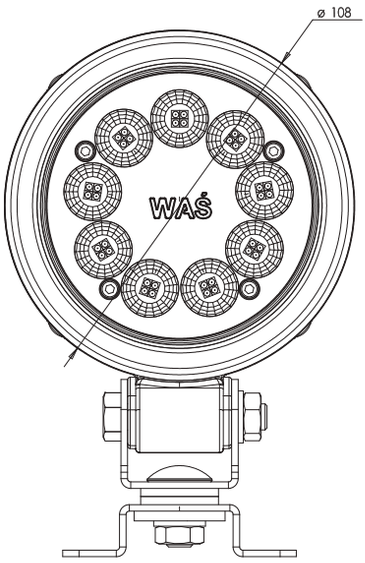

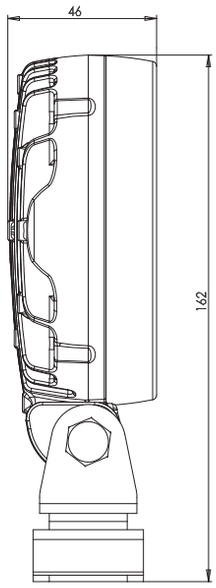

more on: **www.was.eu**

W186

lampa robocza
work lamp
IP66/68

E 20

numer katalogowy catalogue number	zdjęcie photo	przewód cable / wires	źródło światła light source	strona montażu assembly side	napięcie pracy voltage	światło robocze work light	szt. pcs
1264		250cm YLY-S 2x0,75mm²	LED	UNIVERSAL	12V-24V	●	15
1265		250cm YLY-S 2x0,75mm²	LED	UNIVERSAL	12V-24V	●	15

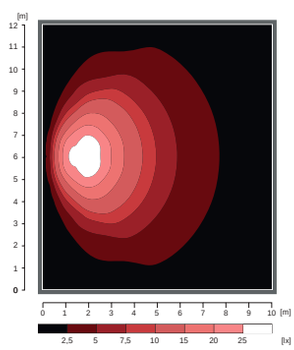

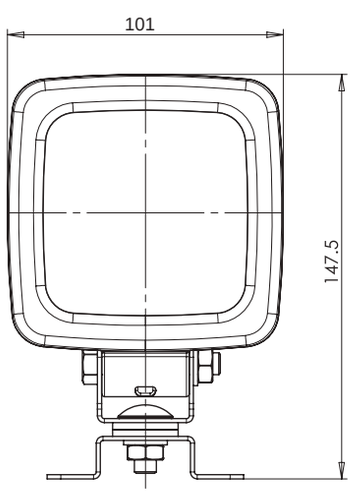

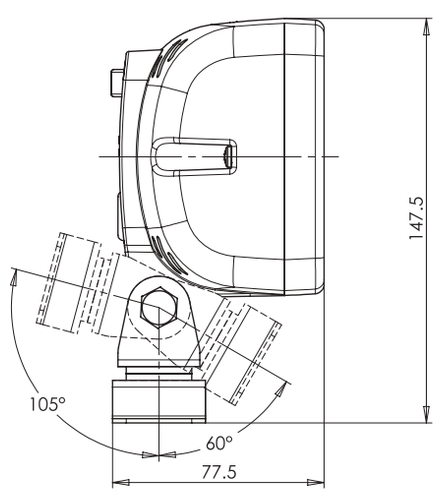

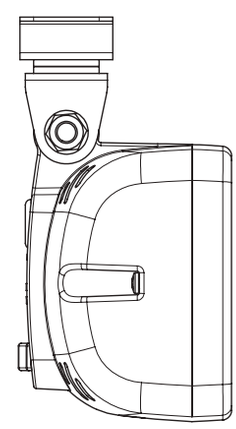

lampa robocza
work lamp
IP66/68

W164 5000

numer katalogowy catalogue number	zdjęcie photo	przewód / złącze cable / wires / connector	źródło światła light source	strona montażu assembly side	napięcie pracy voltage	światło robocze work light	światło rozproszone diffused light	światło skupione focused light	szt. pcs
1306		25Ocm FLRYY 2x1,5mm² z ADR	LED	UNIVERSAL	12V-7OV	●	●		8
1306/I		Superseal + 25Ocm FLRYY 2x1,5mm² z ADR	LED	UNIVERSAL	12V-7OV	●	●		8
1306/II		Deutsch + 25Ocm FLRYY 2x1,5mm² z ADR	LED	UNIVERSAL	12V-7OV	●	●		8
1307		25Ocm FLRYY 2x1,5mm² z ADR	LED	UNIVERSAL	12V-7OV	●		●	8
1307/I		Superseal + 25Ocm FLRYY 2x1,5mm² z ADR	LED	UNIVERSAL	12V-7OV	●		●	8
1307/II		Deutsch + 25Ocm FLRYY 2x1,5mm² z ADR	LED	UNIVERSAL	12V-7OV	●		●	8

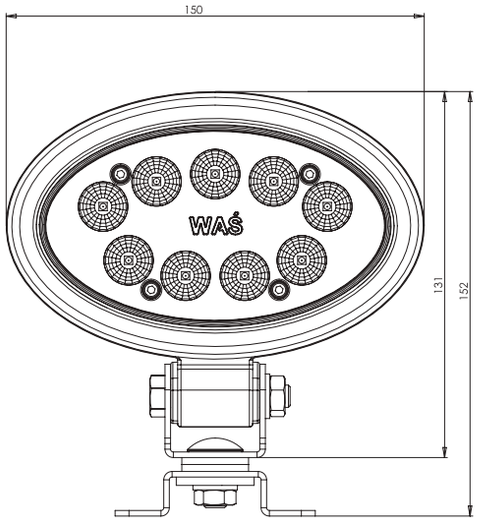

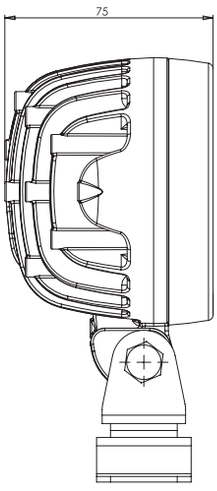

światło rozproszone / diffused light

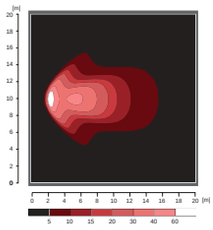

światło skupione / focused light

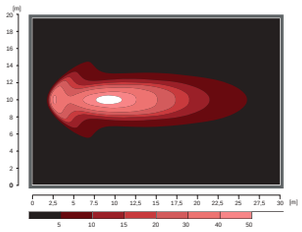

more on: **www.was.eu**

W165 4000

lampa robocza
work lamp
IP66/68

E 20

numer katalogowy catalogue number	zdjęcie photo	przewód cable / wires	źródło światła light source	strona montażu assembly side	napięcie pracy voltage	światło robocze work light	światło rozproszone diffused light	światło skupione focused light	szt. pcs
1308		250cm FLRYY 2x1,5mm² z ADR	LED	UNIVERSAL	12V-70V	●	●		10
1309		250cm FLRYY 2x1,5mm² z ADR	LED	UNIVERSAL	12V-70V	●		●	10

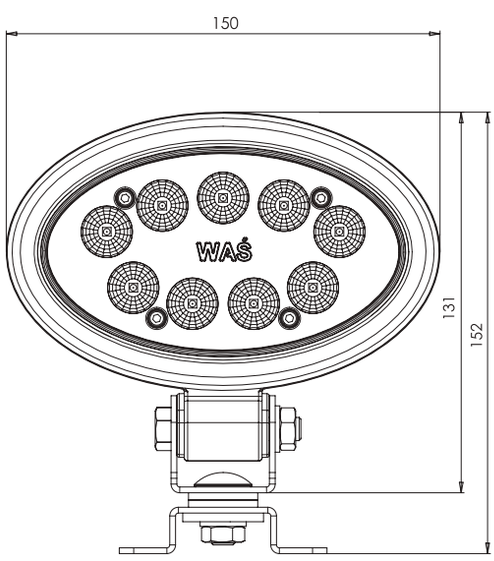

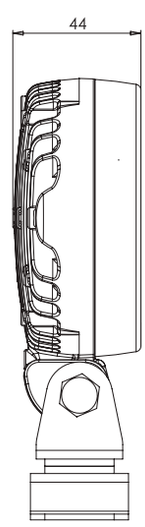

światło rozproszone / diffused light

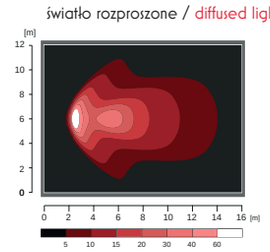

światło skupione / focused light

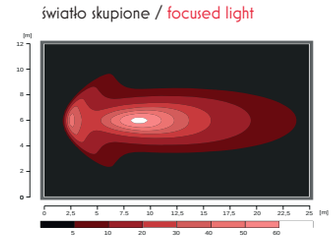

więcej na: **www.was.eu**

lampa robocza
work lamp
IP6K9K

W168.10.1-2

numer katalogowy catalogue number	indeks produktu product index	zdjęcie photo	przewód / złącze cable / wires / connector	źródło światła light source	strona montażu assembly side	napięcie pracy voltage	światło robocze przednie front work light	światło robocze boczne side work light	światło robocze tylne rear work light	szt. pcs
1444 L/P	W168.10.1		200cm YLY-S 2x0,75mm²	LED	UNIVERSAL	12V-24V	●	●	●	1
1445L	W168.10.2		200cm YLY-S 2x0,75mm²	LED	LEFT	12V-24V		●	●	1
1445P	W168.10.2		200cm YLY-S 2x0,75mm²	LED	RIGHT	12V-24V		●	●	1

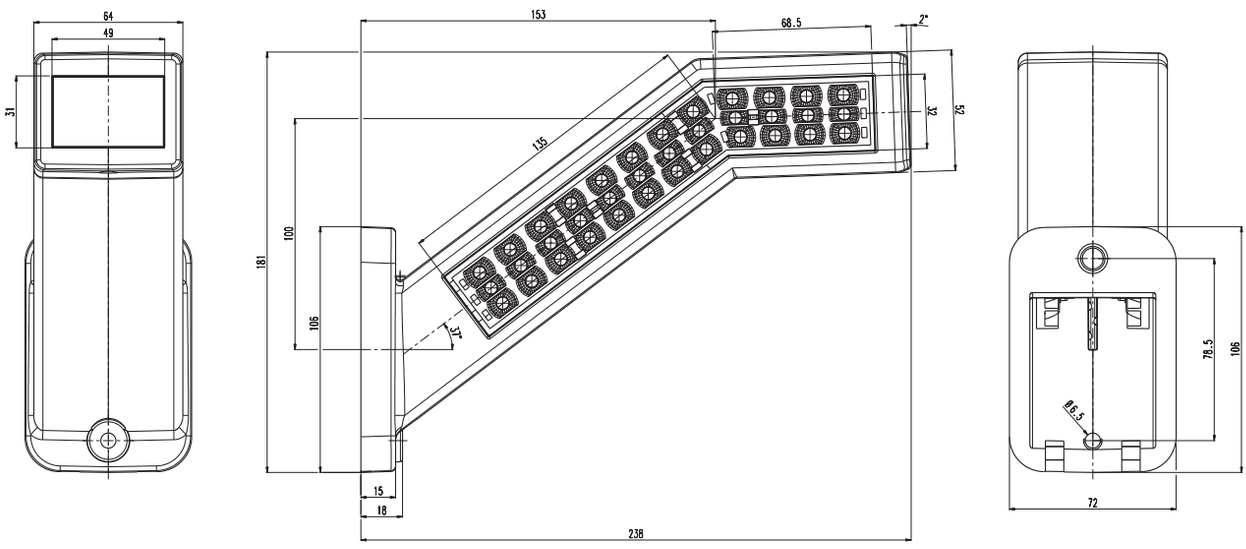

W211

lampa robocza
work lamp
IP6K9K

E 20

numer katalogowy catalogue number	zdjęcie photo	przewód cable / wires	źródło światła light source	strona montażu assembly side	napięcie pracy voltage	światło robocze work light	szt. pcs
1458		250cm YLY-S 2x0,75mm²	LED	UNIVERSAL	12V-24V	●	6

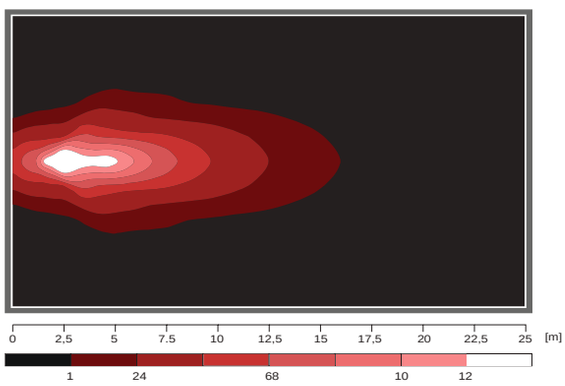

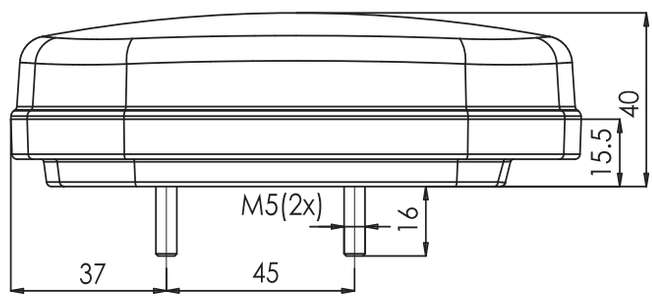

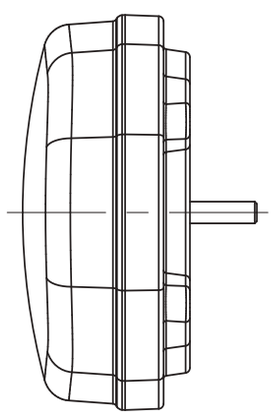

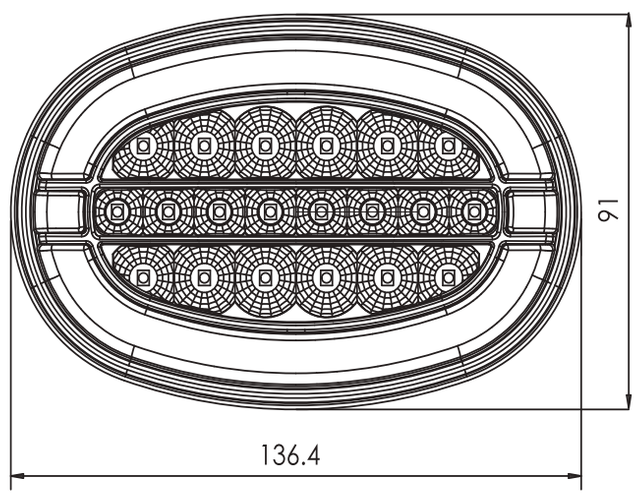

więcej na: **www.was.eu**

lampa robocza
work lamp
IP66/68

W165 2000

numer katalogowy catalogue number	zdjęcie photo	przewód / złącze cable / wires / connector	źródło światła light source	strona montażu assembly side	napięcie pracy voltage	światło robocze work light	szt. pcs
1463		250cm YLY-S 2x0,75mm²	LED	UNIVERSAL	12V-24V	●	10

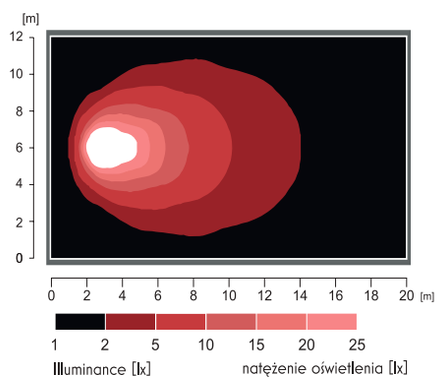

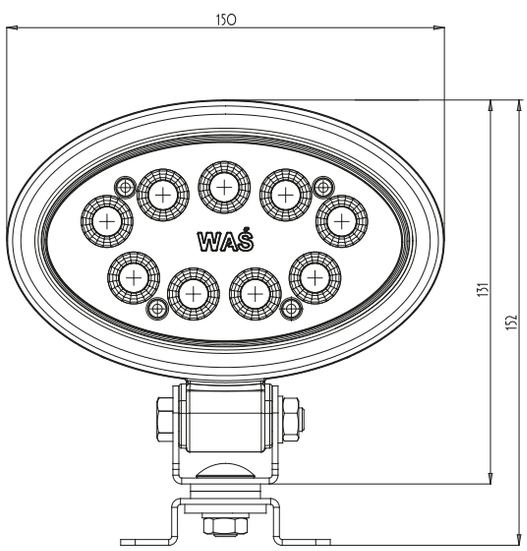

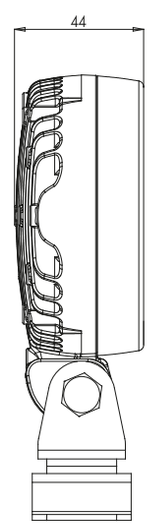

more on: **www.was.eu**

W166 2000

lampa robocza
work lamp
IP6K9K

E 20

numer katalogowy catalogue number	zdjęcie photo	przewód cable / wires	źródło światła light source	strona montażu assembly side	napięcie pracy voltage	światło robocze work light	szt. pcs
1464		250cm YLY-S 2x0,75mm²	LED	UNIVERSAL	12V-24V	●	15

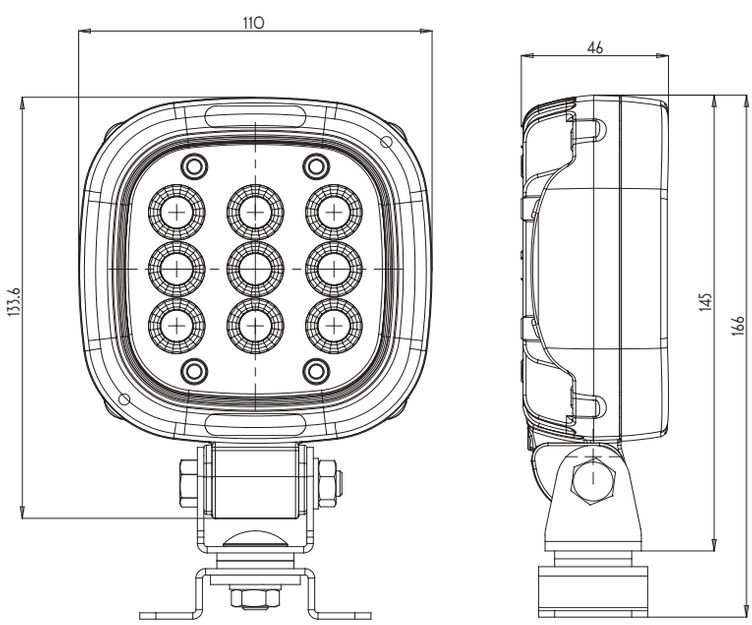

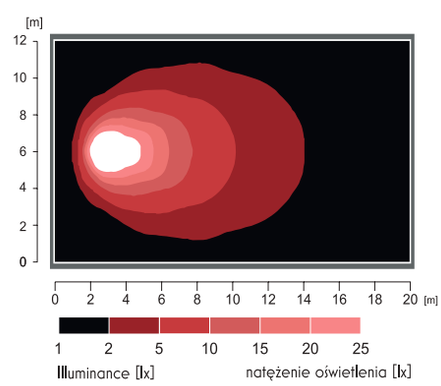

więcej na: **www.was.eu**

lampa robocza
work lamp
IP6K9K

W229

E 20

numer katalogowy catalogue number	zdjęcie photo	przewód / złącze cable / wires / connector	źródło światła light source	strona montażu assembly side	napięcie pracy voltage	światło robocze work light	klosz bezbarwny transparent lens	klosz neonowy neon lens	szt. pcs
1501		250cm YLY-S 2x0,5mm²	LED	UNIVERSAL	12V-24V	●	●		18
1501 N		250cm YLY-S 2x0,5mm²	LED	UNIVERSAL	12V-24V	●		●	18

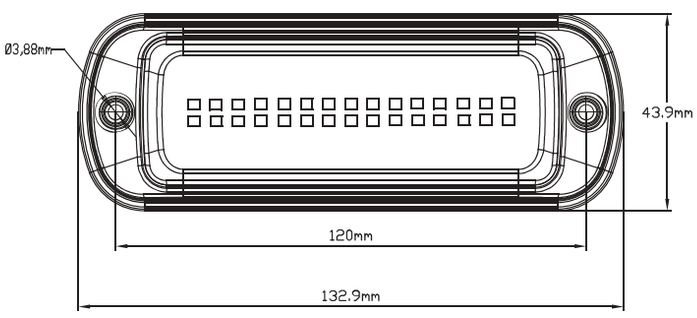

1501

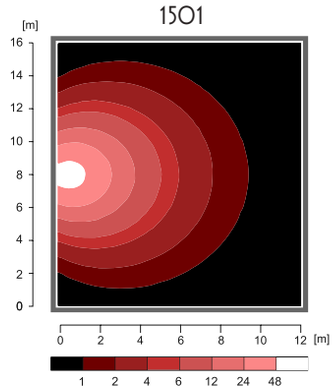

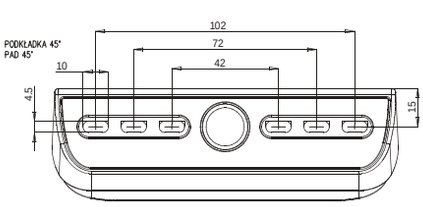

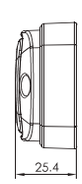

Lampa z podkładką
Lamp with pad

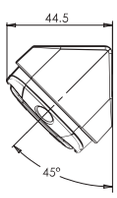

Lampa z podkładką kątową
Lamp with angle pad

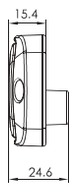

Lampa bez podkładki
Lamp without pad

1501N

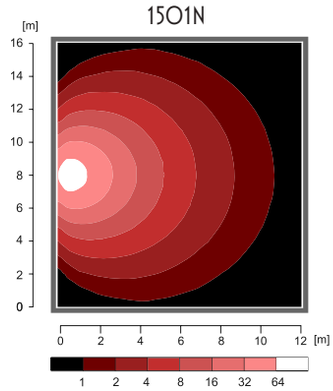

W253

lampa robocza
work lamp
IP6K9K

luminous flux 1800 lm
full LED

E 20

numer katalogowy catalogue number	zdjęcie photo	przewód cable / wires	źródło światła light source	strona montażu assembly side	napięcie pracy voltage	światło robocze work light	oświetlenie tablicy license plate light	szt. pcs
2121		200cm YLY-S	LED	UNIVERSAL	12V|24V	●	●	8

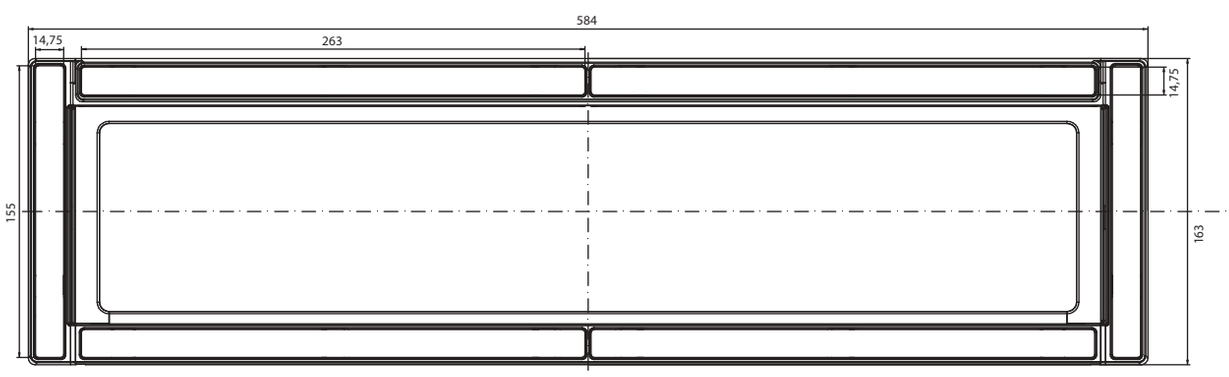

lampa robocza
work lamp
IP6K9K

W261

luminous flux 2000 lm full LED
index: 2164, 2165, 2166, 2167

luminous flux 2700 lm full LED
index: 2168, 2169, 2170, 2171

E 20

numer katalogowy catalogue number	zdjęcie photo	przewód cable / wires	źródło światła light source	strona montażu assembly side	napięcie pracy voltage	światło robocze work light	światło rozproszone diffused light	światło skupione focused light	światło niebieskie blue light	szt. pcs
2164		250cm YLY-S	LED	UNIVERSAL	12V-70V	●		●		26
2164 BLUE		250cm YLY-S	LED	UNIVERSAL	12V-70V	●		●	●	26
2165		250cm YLY-S	LED	UNIVERSAL	12V-70V	●		●		26
2165 BLUE		250cm YLY-S	LED	UNIVERSAL	12V-70V	●		●	●	26
2166		250cm YLY-S	LED	UNIVERSAL	12V-70V	●	●			26
2166 BLUE		250cm YLY-S	LED	UNIVERSAL	12V-70V	●	●		●	26
2167		250cm YLY-S	LED	UNIVERSAL	12V-70V	●	●			26
2167 BLUE		250cm YLY-S	LED	UNIVERSAL	12V-70V	●	●		●	26
2168		250cm YLY-S	LED	UNIVERSAL	12V-70V	●		●		26
2169		250cm YLY-S	LED	UNIVERSAL	12V-70V	●		●		26
2170		250cm YLY-S	LED	UNIVERSAL	12V-70V	●	●			26
2171		250cm YLY-S	LED	UNIVERSAL	12V-70V	●	●			26

W261

lampa robocza
work lamp
IP6K9K

During measuring, the lamps are positioned at the height of 2,5 m - an inclination of 10 degrees /
Lampy podczas pomiaru ustawione na wysokości 2,5m i pochylone pod kątem 10 stopni

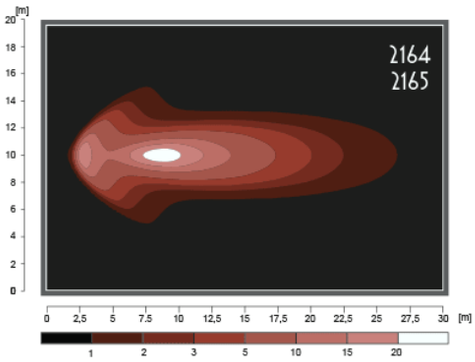

light intensity / natężenie oświetlenia [lx]

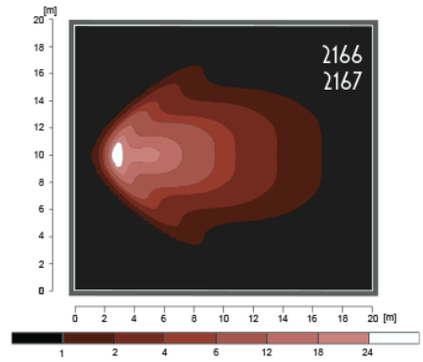

light intensity / natężenie oświetlenia [lx]

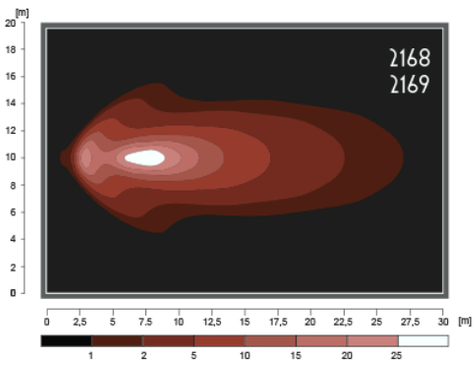

light intensity / natężenie oświetlenia [lx]

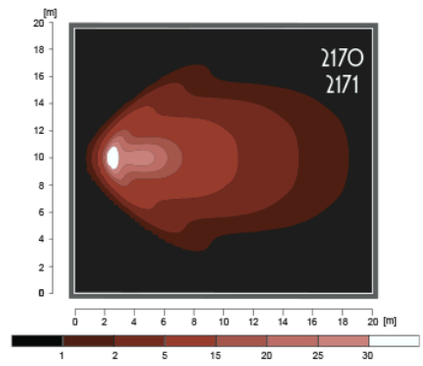

light intensity / natężenie oświetlenia [lx]

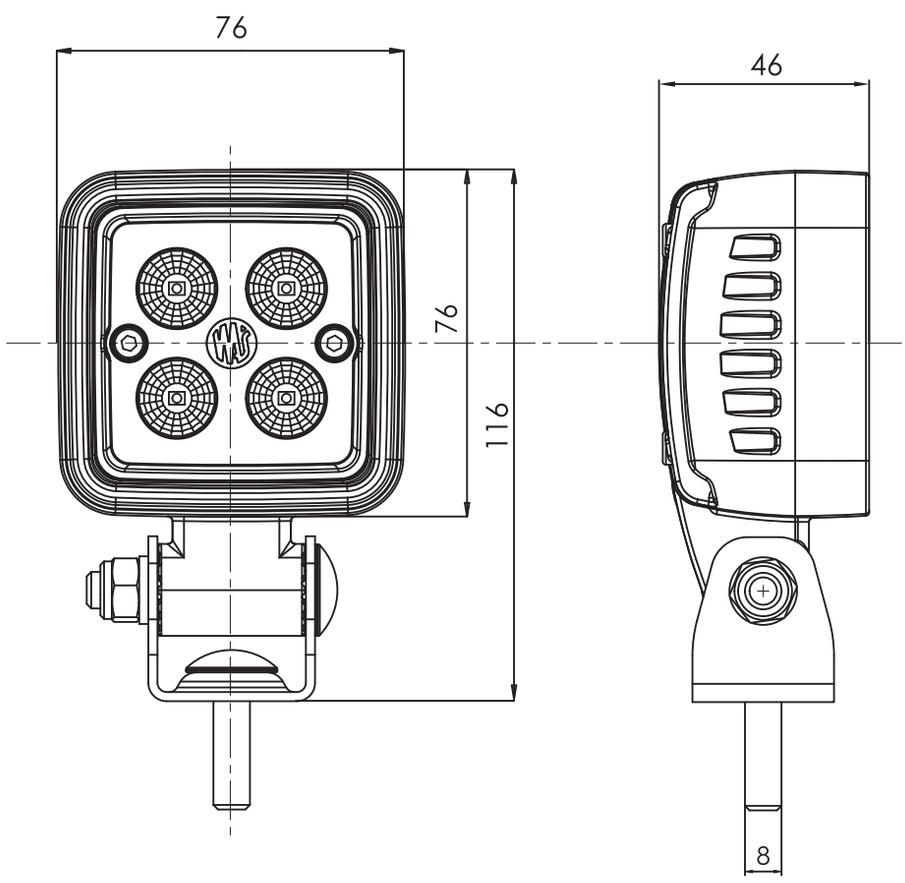

lampa robocza
work lamp
IP6K9K

W264

E 20

numer katalogowy catalogue number	zdjęcie photo	przewód cable / wires	źródło światła light source	strona montażu assembly side	napięcie pracy voltage	światło robocze work light	szt. pcs
2236		250cm YLY-S	LED	UNIVERSAL	12V-70V	●	26
2237		250cm YLY-S	LED	UNIVERSAL	12V-70V	●	26

During measuring, the lamps are positioned at the height of 2,5 m - an inclination of 10 degrees /
Lampy podczas pomiaru ustawione na wysokości 2,5m i pochylone pod kątem 10 stopni

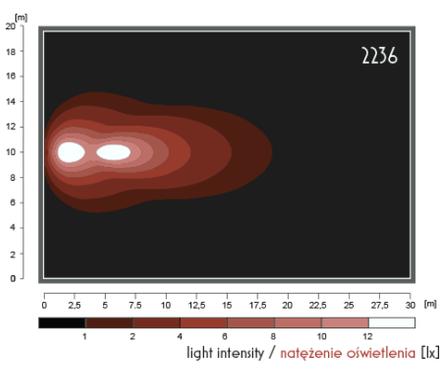

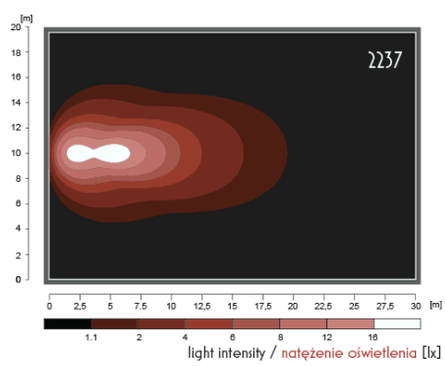

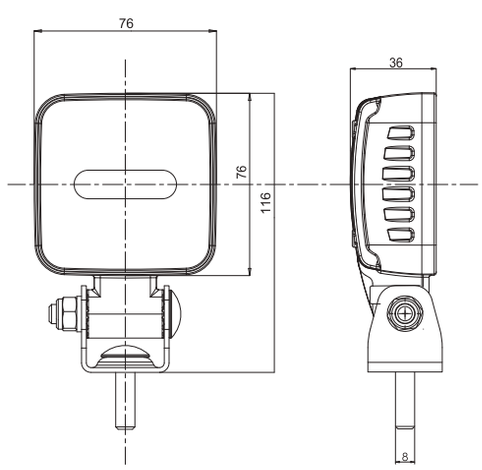

more on: **www.was.eu**

W265 lampa robocza
work lamp
IP6K9K

numer katalogowy catalogue number	zdjęcie photo	przewód cable / wires	źródło światła light source	strona montażu assembly side	napięcie pracy voltage	światło robocze work light	szt. pcs
2238		250cm YLY-S	LED	UNIVERSAL	12V-70V	●	26
2239		250cm YLY-S	LED	UNIVERSAL	12V-70V	●	26
2240		250cm YLY-S	LED	UNIVERSAL	12V-70V	●	26

During measuring, the lamps are positioned at the height of 2,5 m - an inclination of 10 degrees /
Lampy podczas pomiaru ustawione na wysokości 2,5m i pochylone pod kątem 10 stopni

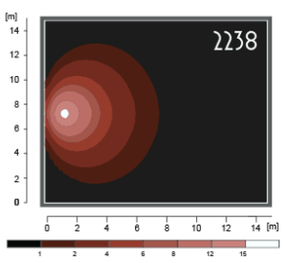

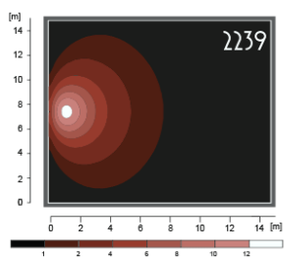

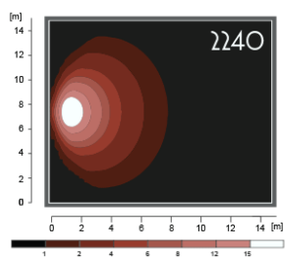

light intensity [lx]

natężenie oświetlenia [lx]

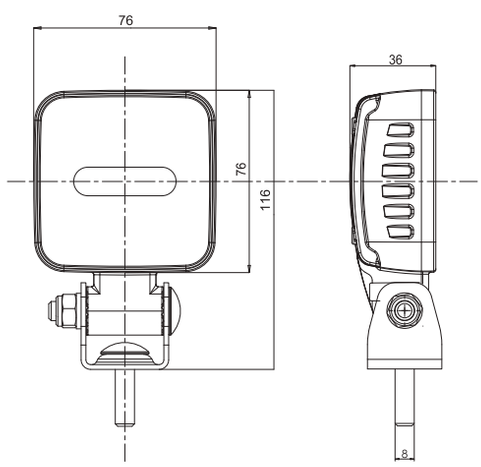

więcej na: **www.was.eu**

Notatki
Notes

Gotowe systemy kablowe i inne akcesoria

Cable harnesses and other accessories

LED moduł - obciążenie świateł /
LED module - load for lights

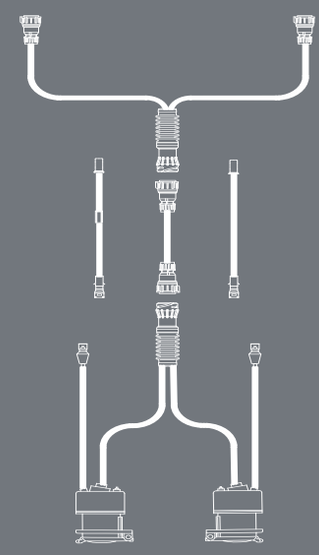

64 inne akcesoria/other accessories
29 systemów kablowych/cable harnesses

01

strona/page **1**

02

2

trzpień
pin

3

podstawa
spacer

3

pierścienie ozdobne
decorative rings

4

zawiasy uniwersalne
universal bracket

5

uchwyty lampy
lamp brackets

6

osłony lamp
lamp covers

7

SM1 flasher
1 or 2 channels

9

LM2 - LED module
obciążenie świateł /
load for lights

13

LM7 - LED module
obciążenie świateł /
load for lights

14

LMO - LED module
obciążenie świateł /
load for lights

15

Systemy do naczep i przyczep /
Systems for semi-trailers and trailers

16

Systemy Agro /
Agro systems

18

Systemy do przyczepek /
Systems for small trailers

21

01 obciążenie światła kierunku jazdy
light load direction

numer katalogowy catalogue number	zdjęcie photo	przewód cable / wires	strona montażu assembly side	napięcie pracy voltage	opis specification	szt. pcs
493		100cm YLY-S 2x0,75mm²	UNIVERSAL	12V-24V	jednokanałowe / single channel	20

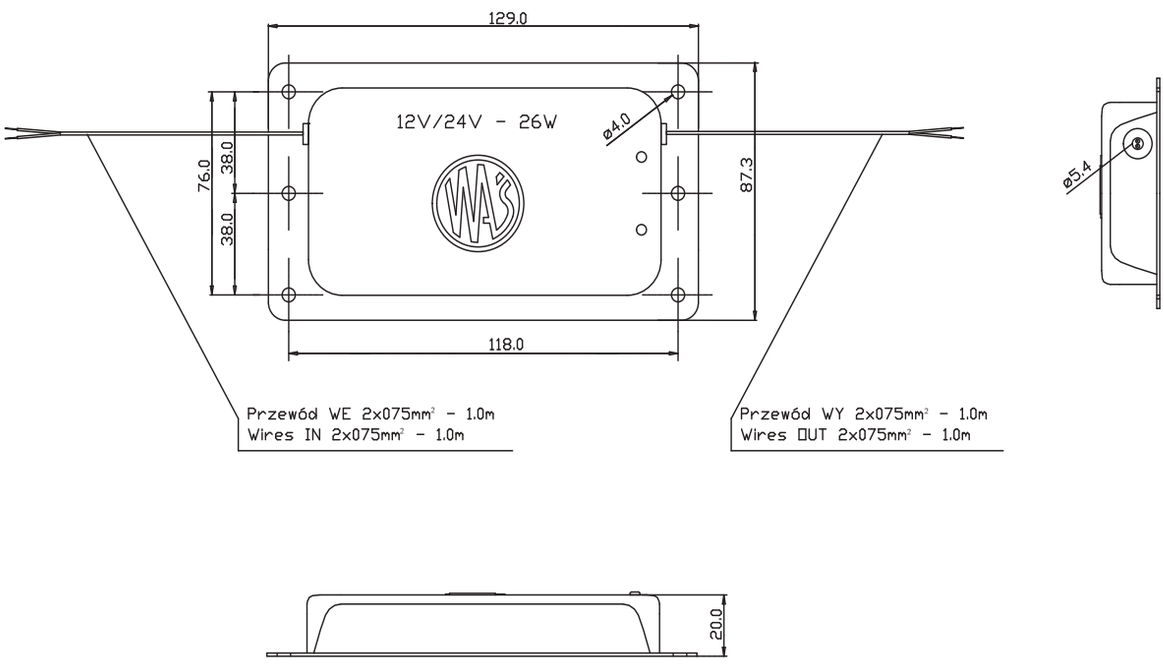

obciążenie światła kierunku jazdy
light load direction

02

numer katalogowy catalogue number	zdjęcie photo	przewód cable / wires	strona montażu assembly side	napięcie pracy voltage	opis specification	szt. pcs
494		200cm YLY-S 2x0,75mm²	UNIVERSAL	12V-24V	dwukanałowe / dual channel	20

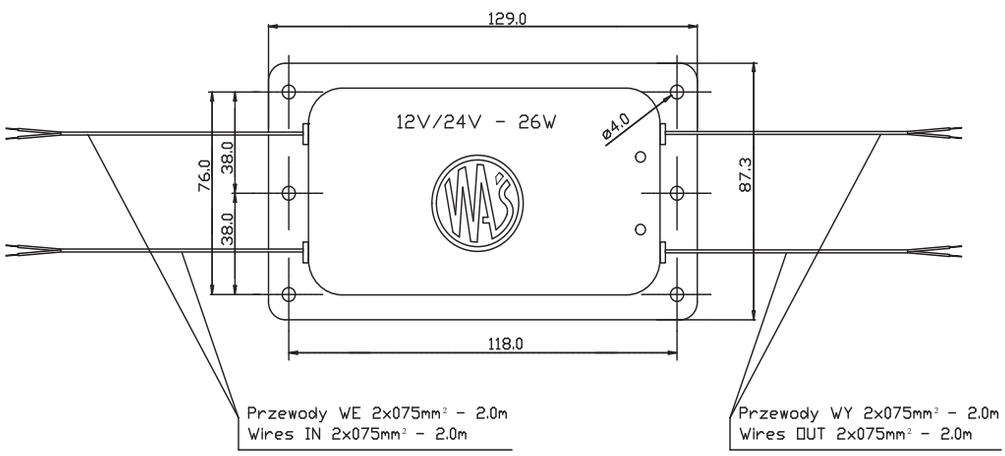

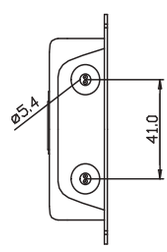

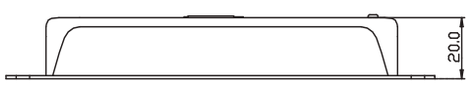

trzpień
pin

numer katalogowy catalogue number	zdjęcie photo	przewód cable / wires	strona montażu assembly side	opis specification	szt. pcs
852 trzpień			UNIVERSAL		1

podstawa montażowa
spacer - mounting base

numer katalogowy catalogue number	zdjęcie photo	przewód cable / wires	strona montażu assembly side	opis specification	szt. pcs
852 spacer			UNIVERSAL	dystans - podstawa montażowa do lamp serii W112 i W126 spacer - mounting base for lamp series W112 and W126	1

pierścienie ozdobne do lamp zespolonych W19, W59, W91-95
decorative rings for lamps W19, W59, W91-95

numer katalogowy catalogue number	zdjęcie photo	przewód cable / wires	strona montażu assembly side	opis specification	szt. pcs
745			UNIVERSAL	pierścień do lamp W19 lub W59 ring for lamps W19 or W59	40
746			UNIVERSAL	pierścień do lamp W91-95 ring for lamps W91-95	40

pierścienie ozdobne do lamp typu „plaster miodu"
decorative rings for lamps „honeycomb" kind

numer katalogowy catalogue number	zdjęcie photo	przewód cable / wires	strona montażu assembly side	opis specification	szt. pcs
981 RING			UNIVERSAL	Pierścień do lamp LW12, LW12DS, W131, W132, W141, W142, W156, W156N, W147, W155 ring for lamps LW12, LW12DS, W131, W132, W141, W142, W156, W156N, W147, W155	40

zawias uniwersalny do lamp obrysowych
universal mounting bracket for clearance lamps

numer katalogowy catalogue number	zdjęcie photo	przewód cable / wires	strona montażu assembly side	opis specification	szt. pcs
703			UNIVERSAL		100

wspornik kątowy
metal supporting bracket

numer katalogowy catalogue number	zdjęcie photo	przewód cable / wires	strona montażu assembly side	opis specification	szt. pcs
1440 SUPPORT			UNIVERSAL	uniwesalny wspornik pomocny do montażu lamp universal bracket useful for lamps mounting	1

uchwyty lampy W188
brackets for lamp W188

numer katalogowy catalogue number	zdjęcie photo	przewód cable / wires	strona montażu assembly side	opis specification	szt. pcs
1334 BRACKET A			UNIVERSAL	długi uchwyt do lamp W188 wersja A long bracket for lamp W188 version A	1
1334 BRACKET B			UNIVERSAL	krótki uchwyt do lamp W188 wersja B short bracket for lamp W188 version B	1

uchwyty lampy W221 i W222
brackets for lamps W221 and W222

numer katalogowy catalogue number	zdjęcie photo	przewód cable / wires	strona montażu assembly side	opis specification	szt. pcs
1540 BRACKET			UNIVERSAL	długi uchwyt do lamp W221 long bracket for lamp W221	1
1562 BRACKET			UNIVERSAL	długi uchwyt do lamp W222 long bracket for lamp W222	1

osłony ochronne lamp
protection covers for lamp

numer katalogowy catalogue number	zdjęcie photo	pasuje do lampy for lamp	strona montażu assembly side	opis specification	szt. pcs
869 cover yellow		W116	UNIVERSAL	żółta osłona ochronna lampy W116 yellow protection cover for lamp W116	1
869 cover		W116	UNIVERSAL	biała osłona ochronna lampy W116 white protection cover for lamp W116	1
2176 COVER BLACK-RED		W257	UNIVERSAL	czarna osłona ochronna lampy W257 black protection cover for lamp W257	1
2176 COVER BLACK-WHITE		W257	UNIVERSAL	czarna osłona ochronna lampy W257 black protection cover for lamp W257	1
2176 COVER NEON RED-BLACK		W257	UNIVERSAL	czerwona osłona ochronna lampy W257 red protection cover for lamp W257	1
2176 COVER NEON RED-WHITE		W257	UNIVERSAL	czerwona osłona ochronna lampy W257 red protection cover for lamp W257	1
2176 COVER NEON WHITE-RED		W257	UNIVERSAL	biała osłona ochronna lampy W257 white protection cover for lamp W257	1
2176 COVER NEON YELLOW-BLACK		W257	UNIVERSAL	żółta osłona ochronna lampy W257 yellow protection cover for lamp W257	1
2176 COVER WHITE-RED		W257	UNIVERSAL	biała osłona ochronna lampy W257 white protection cover for lamp W257	1

osłona lampy zespolonej
multifunctional lamp cover

numer katalogowy catalogue number	zdjęcie photo	przewód cable / wires	strona montażu assembly side	opis specification	szt. pcs
2124			UNIVERSAL	duża osłona lampy zespolonej 350mm Large multifunctional lamp cover, 350mm	1
2125			UNIVERSAL	mała osłona lampy zespolonej 242mm small multifunctional lamp cover, 242mm	1

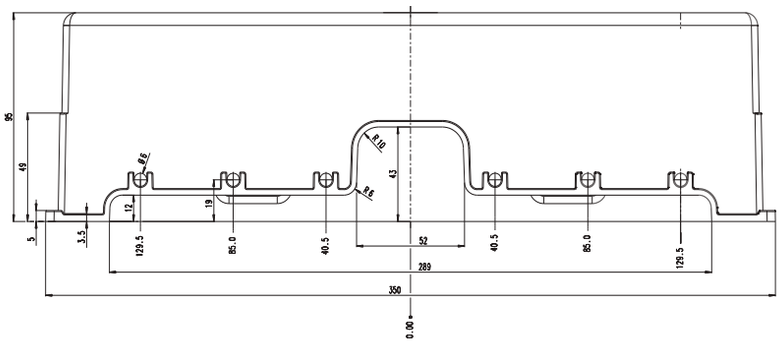

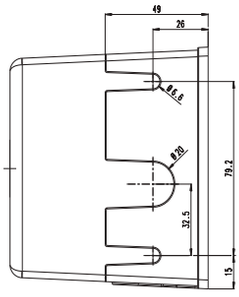

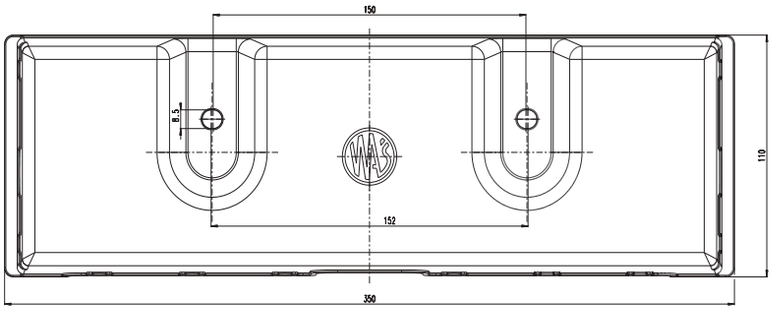

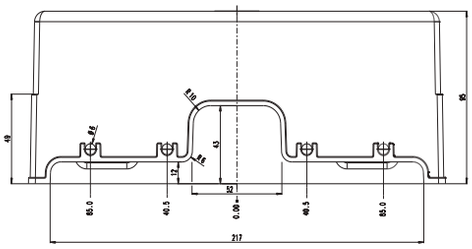

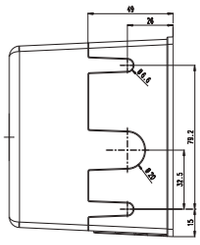

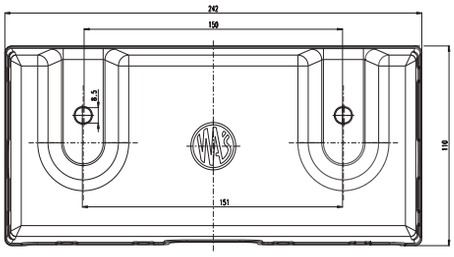

SM1 flasher

sterownik lamp pozycyjnych bocznych - 1 kanałowy
side position lamp driver - 1 channel

numer katalogowy catalogue number	zdjęcie photo	napięcie pracy voltage	przewód wejściowy „IN" - kanał 1 YLY-S 3x0,75mm² input cable „IN„ - channel 1 YLY-S 3x0,75mm²	przewód wejściowy „IN" - kanał 1 YLY-S 6x0,75mm² + złącze Tyco (F) input cable „IN„ - channel 1 YLY-S 6x0,75mm² + connector Tyco (F)	przewód wejściowy „IN" - kanał 1 YLY-S 6x0,75mm² + złącze Schlemmer (F) input cable „IN„ - channel 1 YLY-S 6x0,75mm² + connector Schlemmer (F)	przewód wyjściowy „OUT" YLY-S 6x0,75mm² + złącze Tyco (M) output cable „OUT" YLY-S 6x0,75mm² + connector Tyco (M)	przewód wyjściowy „OUT" YLY-S 6x0,75mm² + złącze Schlemmer (M) output cable „OUT" YLY-S 6x0,75mm² + connector Schlemmer (M)	przewód sterowania - kanał 1 YLY-S 2x0,75mm² control cable - channel 1 YLY-S 2x0,75mm²	przewód sterowania - kanał 1 YLY-Sp 2x1,5mm² + złącze DC Jeager control cable - channel 1 YLY-Sp 2x1,5mm² + connector DC Jeager	przewód sterowania - kanał 1 YLY-S 2x0,75mm² + AMP control cable - channel 1 YLY-S 2x0,75mm² + AMP	przewód „NO FLASH" - kanał 1 YLY-S 2x0,75mm² cable „NO FLASH"- channel 1 YLY-S 2x0,75mm²	przewód „NO FLASH" - kanał 1 YLY-Sp 2x1,5mm² + złącze DC Jeager cable „NO FLASH" - channel 1 YLY-Sp 2x1,5mm² + connector DC Jeager	przewód „NO FLASH" - kanał 1 YLY-S 2x0,75mm² + AMP cable „NO FLASH" - channel 1 YLY-S 2x0,75mm² + AMP	przewód na światło cofania YLY-S 2x0,75mm² + AMP cable for reversing light YLY-S 2x0,75mm² + AMP	szt. pcs
1141.1		12V-24V	●					●							1
1141.1 NF		12V-24V	●					●			●				1
1141.2		12V-24V	●						●						1
1141.2 NF		12V-24V	●						●			●			1
1141.3		12V-24V		●		●			●		●				1
1141.3 NF		12V-24V		●		●			●		●	●			1
1141.4		12V-24V			●		●		●		●				1

SM1 flasher

sterownik lamp pozycyjnych bocznych - 1 kanałowy
side position lamp driver - 1 channel

numer katalogowy catalogue number	zdjęcie photo	napięcie pracy voltage	przewód wejściowy „IN" - kanał 1 YLY-S 3x0,75mm² input cable „IN„ - channel 1 YLY-S 3x0,75mm²	przewód wejściowy „IN" - kanał 1 YLY-S 6x0,75mm² + złącze Tyco (F) input cable „IN„ - channel 1 YLY-S 6x0,75mm² + connector Tyco (F)	przewód wejściowy „IN" - kanał 1 YLY-S 6x0,75mm² + złącze Schlemmer (F) input cable „IN„ - channel 1 YLY-S 6x0,75mm² + connector Schlemmer (F)	przewód wyjściowy „OUT" YLY-S 6x0,75mm² + złącze Tyco (M) output cable „OUT" YLY-S 6x0,75mm² + connector Tyco (M)	przewód wyjściowy „OUT" YLY-S 6x0,75mm² + złącze Schlemmer (M) output cable „OUT" YLY-S 6x0,75mm² + connector Schlemmer (M)	przewód sterowania - kanał 1 YLY-S 2x0,75mm² control cable - channel 1 YLY-S 2x0,75mm²	przewód sterowania - kanał 1 YLY-Sp 2x1,5mm² + złącze DC Jeager control cable - channel 1 YLY-Sp 2x1,5mm² + connector DC Jeager	przewód sterowania - kanał 1 YLY-S 2x0,75mm² + AMP control cable - channel 1 YLY-S 2x0,75mm² + AMP	przewód „NO FLASH" - kanał 1 YLY-S 2x0,75mm² cable „NO FLASH"- channel 1 YLY-S 2x0,75mm²	przewód „NO FLASH" - kanał 1 YLY-Sp 2x1,5mm² + złącze DC Jeager cable „NO FLASH" - channel 1 YLY-Sp 2x1,5mm² + connector DC Jeager	przewód „NO FLASH" - kanał 1 YLY-S 2x0,75mm² + AMP cable „NO FLASH" - channel 1 YLY-S 2x0,75mm² + AMP	przewód na światło cofania YLY-S 2x0,75mm² + AMP cable for reversing light YLY-S 2x0,75mm² + AMP	szt. pcs
1141.4 NF		12V-24V			●		●		●		●	●			1
1141.5		12V-24V		●		●				●					1
1141.5 NF		12V-24V		●		●				●			●		1
1141.6		12V-24V			●		●			●					1
1141.6 AR		12V-24V			●		●			●				●	1
1141.6 NF		12V-24V			●		●			●			●		1

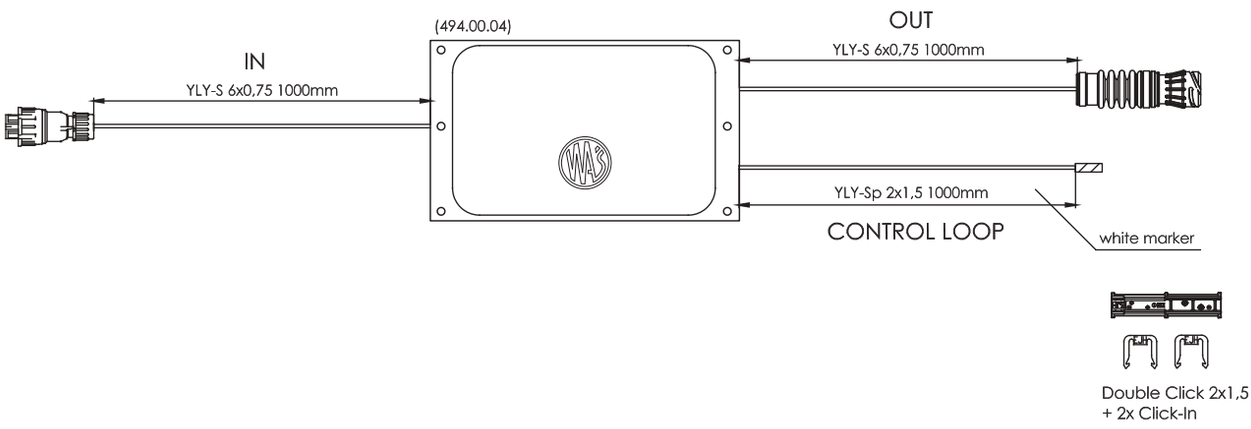

SM1 flasher

sterownik lamp pozycyjnych bocznych - 2 kanałowy
side position lamp driver - 2 channels

numer katalogowy catalogue number	zdjęcie photo	napięcie pracy voltage	przewód wejściowy „IN" - kanał 1 YLY-S 3x0,75mm² input cable „IN„ - channel 1 YLY-S 3x0,75mm²	przewód wejściowy „IN" - kanał 2 YLY-S 3x0,75mm² input cable „IN„ - channel 2 YLY-S 3x0,75mm²	przewód sterowania - kanał 1 YLY-S 2x0,75mm² control cable - channel 1 YLY-S 2x0,75mm²	przewód sterowania - kanał 1 YLY-Sp 2x1,5mm² + złącze DC Jeager control cable - channel 1 YLY-Sp 2x1,5mm² + connector DC Jeager	przewód sterowania - kanał 2 YLY-S 2x0,75mm² control cable - channel 2 YLY-S 2x0,75mm²	przewód sterowania - kanał 2 YLY-Sp 2x1,5mm² + złącze DC Jeager control cable - channel 2 YLY-Sp 2x1,5mm² + connector DC Jeager	przewód „NO FLASH" - kanał 1 YLY-S 2x0,75mm² cable „NO FLASH"- channel 1 YLY-S 2x0,75mm²	przewód „NO FLASH" - kanał 1 YLY-Sp 2x1,5mm² + złącze DC Jeager cable „NO FLASH" - channel 1 YLY-Sp 2x1,5mm² + connector DC Jeager	przewód „NO FLASH" - kanał 2 YLY-S 2x0,75mm² cable „NO FLASH"- channel 2 YLY-S 2x0,75mm²	przewód „NO FLASH" - kanał 2 YLY-Sp 2x1,5mm² + złącze DC Jeager cable „NO FLASH" - channel 2 YLY-Sp 2x1,5mm² + connector DC Jeager	przewód na światło cofania YLY-S 2x0,75mm² + AMP cable for reversing light YLY-S 2x0,75mm² + AMP	szt. pcs
1141.1 **DOUBLE**		12V-24V	●	●	●		●							1
1141.1 **DOUBLE NF**		12V-24V	●	●	●		●		●		●			1
1141.2 **DOUBLE**		12V-24V	●	●		●		●						1
1141.2 **DOUBLE NF**		12V-24V	●	●		●		●		●		●		1

SM1 flasher

sterownik lamp pozycyjnych bocznych - 2 kanałowy
side position lamp driver - 2 channels

numer katalogowy catalogue number	zdjęcie photo	napięcie pracy voltage	przewód wejściowy „IN" - kanał 1 i 2 YLY-S 7x0,75mm² + 1x1mm² + złącze Schlemmer (F) input cable „IN„ - channel 1 and 2 YLY-S 7x0,75mm² + 1x1mm² + connector Schlemmer (F)	przewód wyjściowy „OUT" YLY-S 7x0,75mm² + 1x1mm² + złącze Schlemmer (M) output cable „OUT" YLY-S 7x0,75mm² + 1x1mm² + connector Schlemmer (M)	przewód sterowania - kanał 1 YLY-Sp 2x1,5mm² + złącze DC Jeager control cable - channel 1 YLY-Sp 2x1,5mm² + connector DC Jeager	przewód sterowania - kanał 1 YLY-S 2x0,75mm² + AMP control cable - channel 1 YLY-S 2x0,75mm² + AMP	przewód sterowania - kanał 2 YLY-Sp 2x1,5mm² + złącze DC Jeager control cable - channel 2 YLY-Sp 2x1,5mm² + connector DC Jeager	przewód sterowania - kanał 2 YLY-S 2x0,75mm² + AMP control cable - channel 2 YLY-S 2x0,75mm² + AMP	przewód „NO FLASH" - kanał 1 YLY-Sp 2x1,5mm² + złącze DC Jeager cable „NO FLASH" - channel 1 YLY-Sp 2x1,5mm² + connector DC Jeager	przewód „NO FLASH" - kanał 1 YLY-S 2x0,75mm² + AMP cable „NO FLASH" - channel 1 YLY-S 2x0,75mm² + AMP	przewód „NO FLASH" - kanał 2 YLY-Sp 2x1,5mm² + złącze DC Jeager cable „NO FLASH" - channel 2 YLY-Sp 2x1,5mm² + connector DC Jeager	przewód „NO FLASH" - kanał 2 YLY-S 2x0,75mm² + AMP cable „NO FLASH" - channel 2 YLY-S 2x0,75mm² + AMP	przewód na światło cofania YLY-S 2x0,75mm² + AMP cable for reversing light YLY-S 2x0,75mm² + AMP	szt. pcs
1141.4 **DOUBLE**		12V-24V	●	●	●		●							1
1141.4 **DOUBLE NF**		12V-24V	●	●	●		●		●		●			1
1141.6 **DOUBLE**		12V-24V	●	●		●		●						1
1141.6 **DOUBLE AR**		12V-24V	●	●		●		●		●		●	●	1
1141.6 **DOUBLE NF**		12V-24V	●	●		●		●		●		●		1

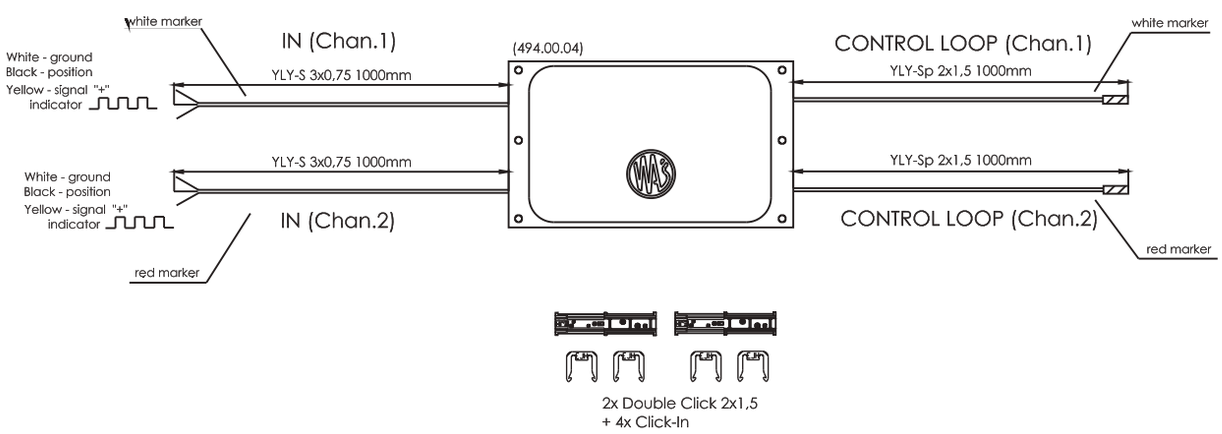

Gotowe systemy kablowe i inne akcesoria
Cable harnesses and other accessories

more on: **www.was.eu**

LM2

LED moduł - obciążenie świateł
LED module - load for lights

	numer katalogowy catalogue number	zdjęcie photo	napięcie pracy voltage	wersja 5 światłowa 5 lights version	wersja 4 światłowa 4 lights version	2,5m przewód z wtykiem 2,5m cable with plug	1m przewód z wtykiem 1m cable with plug	0,5m przewód z gniazdem 0,5m cable with socket	1m przewód z gniazdem 1m cable with socket	13pin wtyk-gniazdo 13-pin plug-socket	15pin wtyk-gniazdo 15-pin plug-socket	7pin wtyk-gniazdo 7-pin plug-socket	2,5m przewód wejściowy 2,5m open cable in	1m przewód wejściowy 1m open cable in	0,5m przewód wyjściowy 0,5m open cable out	1m przewód wyjściowy 1m open cable out	szt. pcs
*	**1239-12V**		12V	●		●		●		●							3
*	**1239-24V**		24V	●			●		●		●						3
*	**1240.13-12V**		12V		●	●		●		●							3
*	**1240.7-12V**		12V		●	●		●				●					3
*	**1240-24V**		24V		●		●		●		●						3
	1418-12V		12V	●									●		●		3
	1418-24V		24V	●										●		●	3

„LM2" – kontrola dociążenia świateł kierunku (dociąża wszystkie funkcje, kontroluje tylko kierunki). Led moduł dostępny jest dla klientów w wersjach podstawowych.

„LM2" - Indicator lights load control (it loads all functions, controls only indicators)
Led module in the basic versions will be available for customers.

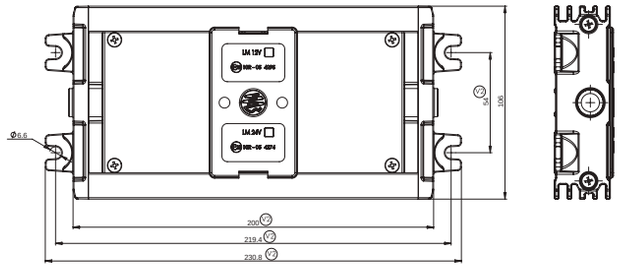

LED moduł - obciążenie świateł
LED module - load for lights

LM7

	numer katalogowy catalogue number	zdjęcie photo	napięcie pracy voltage	wersja 5 światłowa 5 lights version	wersja 4 światłowa (bez światła cofania) 4 lights version (without reversing light)	2,5m przewód z wtykiem 2,5m cable with plug	1m przewód z wtykiem 1m cable with plug	0,5m przewód z gniazdem 0,5m cable with socket	1m przewód z gniazdem 1m cable with socket	13pin wtyk-gniazdo 13-pin plug-socket	15pin wtyk-gniazdo 15-pin plug-socket	7pin wtyk-gniazdo 7-pin plug-socket	2,5m przewód wejściowy 2.5m open cable in	1m przewód wejściowy 1m open cable in	0,5m przewód wyjściowy 0,5m open cable out	1m przewód wyjściowy 1m open cable out	szt. pcs
*	**1241-12V**		12V	●		●		●		●							3
*	**1241-24V**		24V	●			●		●		●						3
*	**1242.13-12V**		12V		●	●		●		●							3
*	**1242.7-12V**		12V		●	●		●				●					3
*	**1242-24V**		24V		●		●		●		●						3
	1419-12V		12V	●									●		●		3
	1419-24V		24V	●										●		●	3

„LM7" – kontrola dociążenia wszystkich funkcji świetlnych (dociąża i kontroluje wszystkie funkcje). Led moduł dostępny jest dla klientów w wersjach podstawowych.

„LM7" - All light functions load control (it loads and controls all light functions)
Led module in the basic versions will be available for customers.

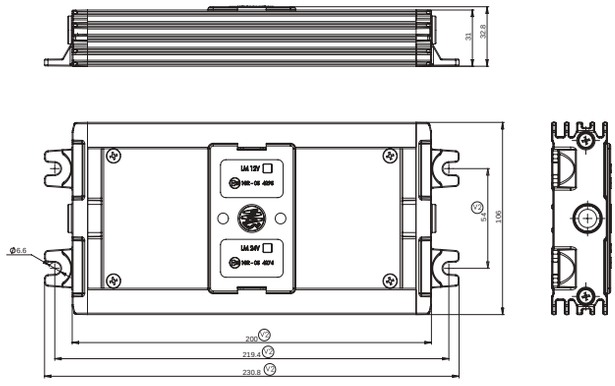

LMO

LED moduł - obciążenie świateł
LED module - load for lights

	numer katalogowy catalogue number	zdjęcie photo	napięcie pracy voltage	wersja 5 światłowa 5 lights version	wersja 4 światłowa 4 lights version	wersja 3 światłowa 3 lights version	2,5m przewód z wtykiem 2,5m cable with plug	1m przewód z wtykiem 1m cable with plug	0,5m przewód z gniazdem 0,5m cable with socket	1m przewód z gniazdem 1m cable with socket	13pin wtyk-gniazdo 13-pin plug-socket	15pin wtyk-gniazdo 15-pin plug-socket	szt. pcs
*	**1243-12V**		12V	●			●		●		●		3
*	**1243-24V**		24V	●				●		●		●	3
*	**1244-12V**		12V		●		●		●		●		3
*	**1244-24V**		24V		●			●		●		●	3
*	**1245-12V**		12V			●	●		●		●		3
*	**1245-24V**		24V			●		●		●		●	3

„LMO" dedykowany jest szczególnie do lamp z serii „DD" z dynamicznym kierunkowskazem.
„LMO" – brak kontroli dociążenia świateł (dociąża wszystkie funkcji, ale ich nie kontroluje). „LMO" będzie dostępny na specjalne zamówienia pod konkretne lampy - aby praca urządzenia była prawidłowa trzeba wykonać lampę w specjalny sposób (zmienia się układ elektroniczny oraz przewód lampy). Przy składaniu zamówienia klient musi określić z jakimi lampami będzie pracował LED Moduł.

„LMO" is dedicated especially to lamps from the „DD" series with dynamic indicator.
„LMO" - no light load control (it loads all light functions but does not control them). „LMO" will be available on special orders for specific lamps - for the device to work properly, it is necessary to make the lamp in a special way (the electronic circuit and the lamp's cable are changed). When placing an order, the customer must specify which lamps the LED Module will work with.

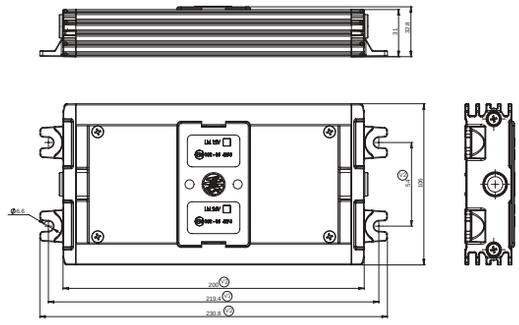

Gotowe systemy kablowe
Ready cable systems

Dla naszych klientów przygotowaliśmy kompletne systemy oświetleniowe. Systemy podzielone zostały na trzy grupy w zależności od ich docelowego przeznaczenia. Natomiast w każdej grupie mamy do wyboru spośród kilku różnych gotowych konfiguracji gdzie każdy znajdzie odpowiedni system dla siebie. Aby zadowolić nawet najbardziej wymagających Klientów nie określamy konkretnych lamp wchodzących w skład systemu. Z całej naszej bogatej oferty można wybrać dowolne lampy, które uzupełnia kompletny system stanowiąc idealnie dopasowaną do potrzeb Klienta całość.

We have prepared complete lighting systems for our customers. The systems are divided into three groups according to their final destination. However, in each group, one can choose among several different ready-made configurations, where everyone can find the right system for oneself. To satisfy the most demanding customers we do not define the specific lamps coming into the system. With all our rich offer, you can select any of the lamps, which is complemented by a complete system, constituting an entirety perfectly tailored to your needs.

Systemy do naczep i przyczep / Systems for semi-trailers and trailers

1. System PT z puszką z tyłu / PT system with rear box

	system 15 pin		system 2x7 pin	
System	1.1	1.2	1.3	1.4
Puszka rozdzielacza / Distribution box	●	●	●	●
Gniazdo 15 pin / Socket 15 pin	●	●		
Gniazdo N / Socket N			●	●
Gniazdo S / Socket S			●	●
Przewód główny / Main wire	15 pin 10m/12m	15 pin 17m	2x7 pin 10m/12m	2x7 pin 17m
Przewód boczny prawy (P) / Right side wire (P)	12m	17m	12m	17m
Przewód boczny lewy (L) / Left side wire (L)	12m	17m	12m	17m
Przewód zasilający prawy (P) / Right power cord (P)	●	●	●	●
Przewód zasilający lewy (L) / Left power cord (L)	●	●	●	●

UWAGA!!! Możliwość doboru długości przewodów według potrzeb Klienta.
WARNING!!! The possibility of choosing the length of cable according to customer needs.

II. System SET 3 / SET 3 system

	z puszką rozdzielacza z przodu / w/ front distribution box			z adapterem z przodu 2x7P/24V / w/ front adapter 2x7P/24V			z adapterem z przodu 15P/24V / w/ front adapter 15P/24V		
System	II.1	II.2	II.3	II.4	II.5	II.6	II.7	II.8	II.9
Puszka rozdzielacza z przodu / Front distributing box	●	●	●						
Adapter z przodu 2x7 P/24V / Front adapter 2x7 P/24V				●	●	●			
Adapter z przodu 15P/24V / Front adapter 15P/24V							●	●	●
Przewód zasilający Y / Power cord Y	●	●	●	●	●	●	●	●	●
Przewód główny 3 SET / Main wire 3 SET	17m	14,5m	9m	17m	14,5m	9m	17m	14,5m	9m
Przewód boczny x2szt. / Side wire 2x pcs.	17m	11m	9m	17m	11m	9m	17m	11m	9m

UWAGA!!! Możliwość doboru długości przewodów według potrzeb Klienta.
WARNING!!! The possibility of choosing the length of cable according to customer needs.

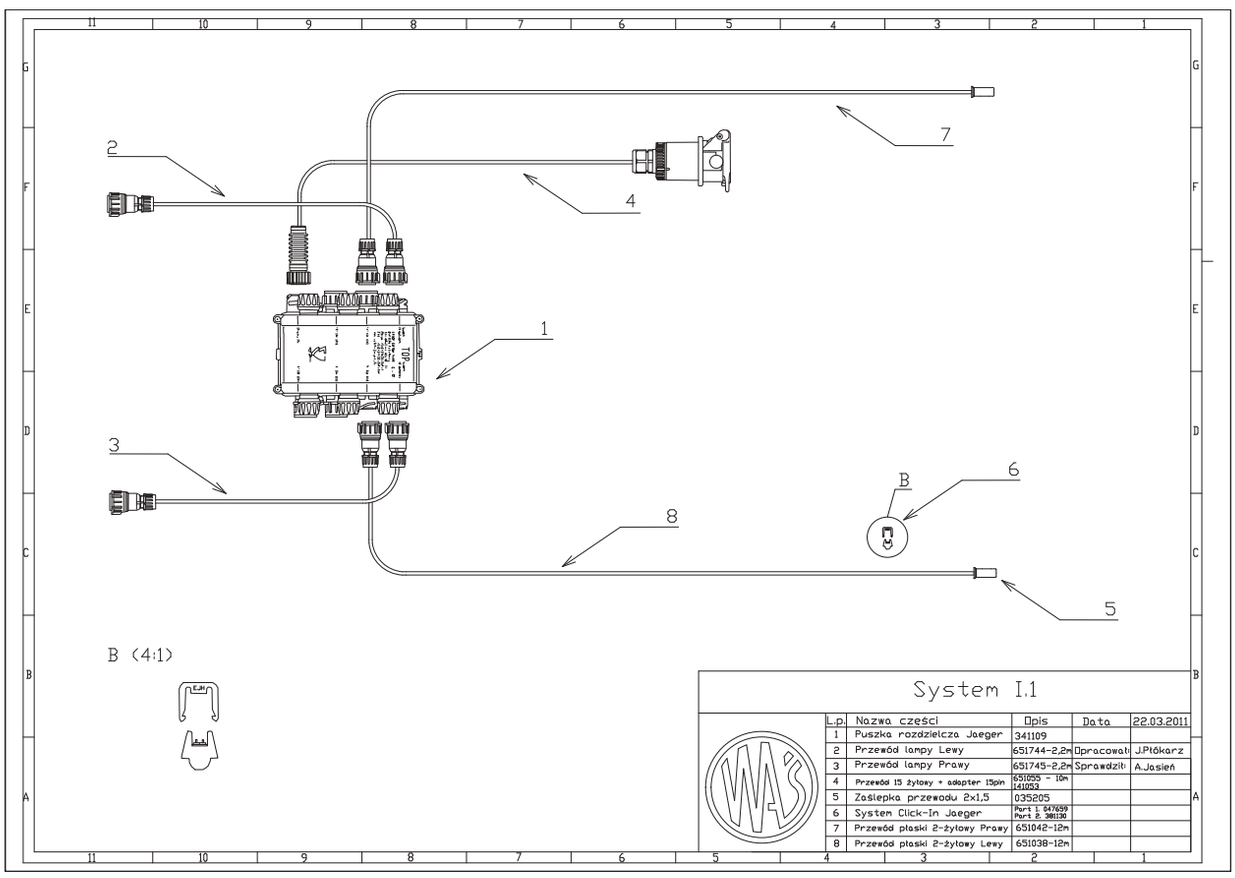

Wszystkie schematy teczniczne dostępne w postaci plików PDF na stronie **www.was.eu**
All technical diagrams are available in PDF files on the website **www.was.eu**

Systemy Agro / Agro systems

III. System prosty 12V / 12 V simple system

	bez przewodu obrysowego w/o clearance lights wire	z jednym przewodem obrysowym w/ one clearance lights wire	z dwoma przewodami obrysowymi w/ two clearance lights wires
System	III.1	III.2	III.3
Wtyczka Dunaj 7-pin/12V / Dunaj Plug 7-pin/12V	●	●	●
Przewód YLY-S 4x0,75mm2 / Wire YLY-S 4x0,75mm2	1m	1m	1m
Przewód YLY-S 5x0,75mm2 / Wire YLY-S 5x0,75mm2	1m	1m	1m
Przewód płaski YLY-S 2x1,5mm2 obrysowy / Flat cord YLY-S 2x1, 5 mm2, clearance light wire	-	1x1m	2x1m
Lampa zespolona tylna W70L / W70L rear light cluster w/o clearance lights wire	●	●	●
Lampa zespolona tylna W70P / W70P rear light cluster w/o clearance lights wire	●	●	●

	bez przewodu obrysowego w/o clearance lights wire	z jednym przewodem obrysowym w/ one clearance lights wire	z dwoma przewodami obrysowymi w/ two clearance lights wires
System	III.4	III.5	III.6
Gniazdo 7-pin/12V / Socket 7-pin/12V	●	●	●
Przewód YLY-S 4x0,75mm2 / Wire YLY-S 4x0,75mm2	1m	1m	1m
Przewód YLY-S 5x0,75mm2 / Wire YLY-S 5x0,75mm2	1m	1m	1m
Przewód płaski YLY-S 2x1,5mm2 obrysowy / Flat cord YLY-S 2x1, 5 mm2, clearance light wire	-	1x1m	2x1m
Lampa zespolona tylna W70L / W70L rear light cluster w/o clearance lights wire	●	●	●
Lampa zespolona tylna W70P / W70P rear light cluster w/o clearance lights wire	●	●	●

UWAGA!!! Możliwość doboru długości przewodów według potrzeb Klienta.
WARNING!!! The possibility of choosing the length of cable according to customer needs.

IV. System AGRO 12V z rolniczą skrzynką rozdzielczą / System with agro distribution box

	z czterema przewodami obrysowymi w/ four clearance lights wires	z dwoma przewodami obrysowymi w/ two clearance lights wires
System	IV.1	IV.1
Rolnicza skrzynka rozdzielcza / Agro distribution box	●	●
Przewód z 2P/3P 2,24m / Wire w/ 2P/3P 2,24m	2 szt.	2 szt.
Przewód 4P 2,3m / Wire 4P 2,3m	2 szt.	2 szt.
Rozgałęźnik kablowy / Cable branch	2 szt.	4 szt.
Przewód z 2P/3P 1,68m / Wire w/ 2P/3P 1,68m	6 szt.	2 szt.
Przewód obrysowy SM1 / Clearance light wire SM1	4 szt.	-
Przewód z 2P/3P 6,94m / Wire w/ 2P/3P 6,94m	-	2 szt.
7P/12V gniazdo + kabel 2m / 7P/12V socket + wire 2m	●	●
7P/12V wtyczka / 7P/12V plug	●	●

UWAGA!!! Możliwość doboru długości przewodów według potrzeb Klienta.
WARNING!!! The possibility of choosing the length of cable according to customer needs.

V. System bez puszki z aluminiowym gniazdem 7p/12V / System w/o box with aluminium socket 7p/12V

	z dwoma przewodami obrysowymi w/ two clearance lights wires	bez przewodu obrysowego w/o clearance lights wire	z jednym przewodem obrysowym w/ one clearance lights wire
System	V.1	V.2	V.3
Gniazdo aluminiowe / Aluminium socket	●	●	●
Przewód płaski 2-żyłowy / 2-wire flat cord	2x7m	-	7m
Przewód główny 8-żyłowy / Main 8-wire	9m	9m	9m
Przewód zasilający lamp tylnych / Rear lamp power cord	0,71m	0,71m	0,71m
Złącze + przeciwzłącze Power Seal / Connector + Power Seal counter-connector	●		●
Złącze + przeciwzłącze Schlemmer / Connector + Schlemmer counter-connector	●	●	●
Złącze TYCO / Connector TYCO	●	●	●
Przewód zasilający lamp tylnych / Rear lamp power cord	1,77m	1,77m	1,77m

UWAGA!!! Możliwość doboru długości przewodów według potrzeb Klienta.
WARNING!!! The possibility of choosing the length of cable according to customer needs.

IV. System 12V ze złączem Schlemmer i plastikową wtyczką 12V / System with Schlemmer connector and plastic plug 12V

	system 4 metrowy 4 meter system	system 5 metrowy 5 meter system	system 7 metrowy 7 meter system
System	VI.1 A	VI.1 B	VI.1 C
Wtyczka 7p/12V / Wtyczka 7p/12V	●	●	●
Przewód główny P 4x0,75mm / Main wire P 4x0,75mm	4m	5m	7m
Przewód główny L 5x0,75mm / Main wire L 5x0,75mm	4m	5m	7m
Przewód obrysowy 2 szt. / Clearance light wire 2 szt.	3,5m	4,5m	6,5m
Złącza + przeciwzłącza Schlemmer 4p i 5p / Connector + Schlemmer counter-connector 4p i 5p	●	●	●

UWAGA!!! Możliwość doboru długości przewodów według potrzeb Klienta.
WARNING!!! The possibility of choosing the length of cable according to customer needs.

VII. System 12V ze złączem TYCO / 12V system w/ TYCO connector

	z gniazdem plastikowym 7pin/12V w/ plastic socket 7-pin/12V	z wtyczką plastikową 7pin/12V w/ 7-pin/12V plastic plug
System	VII.1	VII.2
Gniazdo 7-pin Jaeger / Socket 7-pin Jaeger	●	
Wtyczka 7-pin Jaeger / Plug 7-pin Jaeger		●
Przewód YLY-S 5x0,75mm2 / Wire YLY-S 5x0,75mm2	długość wg zamówienia / length as per order	długość wg zamówienia / length as per order
Przewód YLY-S 4x0,75mm2 / Wire YLY-S 4x0,75mm2	długość wg zamówienia / length as per order	długość wg zamówienia / length as per order
Przewód płaski YLY-S 2x1,5mm2 obrysowy / Flat cord YLY-S 2x1, 5 mm2, clearance light wire	długość wg zamówienia / length as per order	długość wg zamówienia / length as per order

UWAGA!!! Możliwość doboru długości przewodów według potrzeb Klienta.
WARNING!!! The possibility of choosing the length of cable according to customer needs.

Wszystkie schematy tecznicze dostępne w postaci plików PDF na stronie **www.was.eu**
All technical diagrams are available in PDF files on the website **www.was.eu**

Systemy do przyczepek /
Systems for small trailers

III. System prosty 12V / 12 V simple system

	bez przewodu obrysowego w/o clearance lights wire	z jednym przewodem obrysowym w/ one clearance lights wire	z dwoma przewodami obrysowymi w/ two clearance lights wires
System	III.1	III.2	III.3
Wtyczka Dunaj 7-pin/12V / Dunaj Plug 7-pin/12V	●	●	●
Przewód YLY-S 4x0,75mm2 / Wire YLY-S 4x0,75mm2	1m	1m	1m
Przewód YLY-S 5x0,75mm2 / Wire YLY-S 5x0,75mm2	1m	1m	1m
Przewód płaski YLY-S 2x1,5mm2 obrysowy / Flat cord YLY-S 2x1, 5 mm2, clearance light wire	-	1x1m	2x1m
Lampa zespolona tylna W7OL / W7OL rear light cluster w/o clearance lights wire	●	●	●
Lampa zespolona tylna W7OP / W7OP rear light cluster w/o clearance lights wire	●	●	●

	bez przewodu obrysowego w/o clearance lights wire	z jednym przewodem obrysowym w/ one clearance lights wire	z dwoma przewodami obrysowymi w/ two clearance lights wires
System	III.4	III.5	III.6
Gniazdo 7-pin/12V / Socket 7-pin/12V	●	●	●
Przewód YLY-S 4x0,75mm2 / Wire YLY-S 4x0,75mm2	1m	1m	1m
Przewód YLY-S 5x0,75mm2 / Wire YLY-S 5x0,75mm2	1m	1m	1m
Przewód płaski YLY-S 2x1,5mm2 obrysowy / Flat cord YLY-S 2x1, 5 mm2, clearance light wire	-	1x1m	2x1m
Lampa zespolona tylna W7OL / W7OL rear light cluster w/o clearance lights wire	●	●	●
Lampa zespolona tylna W7OP / W7OP rear light cluster w/o clearance lights wire	●	●	●

UWAGA!!! Możliwość doboru długości przewodów według potrzeb Klienta.
WARNING!!! The possibility of choosing the length of cable according to customer needs.

V. System bez puszki z aluminiowym gniazdem 7p/12V / System w/o box with aluminium socket 7p/12V

	z dwoma przewodami obrysowymi w/ two clearance lights wires	bez przewodu obrysowego w/o clearance lights wire	z jednym przewodem obrysowym w/ one clearance lights wire
System	V.1	V.2	V.3
Gniazdo aluminiowe / Aluminium socket	●	●	●
Przewód płaski 2-żyłowy / 2-wire flat cord	2x7m	-	7m
Przewód główny 8-żyłowy / Main 8-wire	9m	9m	9m
Przewód zasilający lamp tylnych / Rear lamp power cord	0,71m	0,71m	0,71m
Złącze + przeciwzłącze Power Seal / Connector + Power Seal counter-connector	●		●
Złącze + przeciwzłącze Schlemmer / Connector + Schlemmer counter-connector	●	●	●
Złącze TYCO / Connector TYCO	●	●	●
Przewód zasilający lamp tylnych / Rear lamp power cord	1,77m	1,77m	1,77m

UWAGA!!! Możliwość doboru długości przewodów według potrzeb Klienta.
WARNING!!! The possibility of choosing the length of cable according to customer needs.

VII. System 12V ze złączem TYCO / 12V system w/ TYCO connector

	z gniazdem plastikowym 7pin/12V w/ plastic socket 7-pin/12V	z wtyczką plastikową 7pin/12V w/ 7-pin/12V plastic plug
System	VII.1	VII.2
Gniazdo 7-pin Jaeger / Socket 7-pin Jaeger	●	
Wtyczka 7-pin Jaeger / Plug 7-pin Jaeger		●
Przewód YLY-S 5x0,75mm2 / Wire YLY-S 5x0,75mm2	długość wg zamówienia / length as per order	długość wg zamówienia / length as per order
Przewód YLY-S 4x0,75mm2 / Wire YLY-S 4x0,75mm2	długość wg zamówienia / length as per order	długość wg zamówienia / length as per order
Przewód płaski YLY-S 2x1,5mm2 obrysowy / Flat cord YLY-S 2x1, 5 mm2, clearance light wire	długość wg zamówienia / length as per order	długość wg zamówienia / length as per order

UWAGA!!! Możliwość doboru długości przewodów według potrzeb Klienta.
WARNING!!! The possibility of choosing the length of cable according to customer needs.

Wszystkie schematy tecznicze dostępne w postaci plików PDF na stronie **www.was.eu**
All technical diagrams are available in PDF files on the website **www.was.eu**

Lampy zgodne z wymaganiami ADR / Lamps in accordance with ADR requirements

Lampy WAŚ spełniają wymogi ADR, co potwierdzają świadectwa wydane przez niezależne, renomowane laboratorium. Lampy WAŚ są wystarczająco wytrzymałe i hermetyczne, z odpowiednio zabezpieczonym i dostosowanym okablowaniem. Zatem mogą być stosowane w pojazdach przeznaczonych do przewozu materiałów i towarów niebezpiecznych. Wszystkie nasze lampy z dopiskiem ADR przy numerze indeksu spełniają wymagania ADR dla pojazdów typu AT, FL, EX / II i EX / III i mogę być stosowane poza strefami O i 1. przed montażem prosimy zapoznać się z treścią raportu z testów ADR gdyż część lamp posiada dodatkowe obostrzenia dotyczące zasad prawidłowego montażu na pojeździe.

WAŚ lamps comply with ADR requirements, which is confirmed by certificates issued by an independent, reputable laboratory. The WAŚ lamps are sufficiently strong and hermetic, with properly secured and adapted wiring. Therefore, they can be used in vehicles intended for transporting hazardous materials and goods. All of our lamps with the ADR mark next to the index number meet the ADR requirements for AT, FL, EX / II and EX / III vehicles and can be used outside of zones O and 1. Please read the ADR test report before installation as some of the lamps have additional restrictions concerning the rules of proper installation on the vehicle.

Lista naszych lamp spełniających warunki ADR, podzielona ze wzgledu na grupy produktowe:
The list of our ADR-compliant lamps, divided into product groups:

Lampy ostrzegawcze zgodne z wymaganiami ADR/
Warning lamps in accordance with ADR requirements

W112

numer katalogowy catalogue number	numer katalogowy catalogue number	numer katalogowy catalogue number
852.3 ADR	853.3 ADR	854.3 ADR
852.4 ADR	853.4 ADR	854.4 ADR
852.6 ADR	853.6 ADR	854.6 ADR
852.9 ADR	853.9 ADR	854.9 ADR
852.10 ADR	853.10 ADR	854.10 ADR
852.12 ADR	853.12 ADR	854.12 ADR

specyfikacji lamp szukaj na stronach: / for lamp specifications, see pages: 1-6

W126

numer katalogowy catalogue number	numer katalogowy catalogue number	numer katalogowy catalogue number
866.3 ADR	867.3 ADR	868.3 ADR
866.3SYNC ADR	867.3SYNC ADR	868.3SYNC ADR
866.3D ADR	867.3D ADR	868.3D ADR
866.3DSYNC ADR	867.3DSYNC ADR	868.3DSYNC ADR
866.4 ADR	867.4 ADR	868.4 ADR
866.4SYNC ADR	867.4SYNC ADR	868.4SYNC ADR
866.4D ADR	867.4D ADR	868.4D ADR
866.4DSYNC ADR	867.4DSYNC ADR	868.4DSYNC ADR
866.6 ADR	867.6 ADR	868.6 ADR
866.6SYNC ADR	867.6SYNC ADR	868.6SYNC ADR
866.6D ADR	867.6D ADR	868.6D ADR
866.6DSYNC ADR	867.6DSYNC ADR	868.6DSYNC ADR
866.9 ADR	867.9 ADR	868.9 ADR
866.9SYNC ADR	867.9SYNC ADR	868.9SYNC ADR
866.9D ADR	867.9D ADR	868.9D ADR
866.9DSYNC ADR	867.9DSYNC ADR	868.9DSYNC ADR
866.10 ADR	867.10 ADR	868.10 ADR
866.10SYNC ADR	867.10SYNC ADR	868.10SYNC ADR
866.10D ADR	867.10D ADR	868.10D ADR
866.10DSYNC ADR	867.10DSYNC ADR	868.10DSYNC ADR
866.12 ADR	867.12 ADR	868.12 ADR
866.12SYNC ADR	867.12SYNC ADR	868.12SYNC ADR
866.12D ADR	867.12D ADR	868.12D ADR
866.12DSYNC ADR	867.12DSYNC ADR	868.12DSYNC ADR

specyfikacji lamp szukaj na stronach: / for lamp specifications, see pages: 7-13

W117

numer katalogowy catalogue number	numer katalogowy catalogue number	numer katalogowy catalogue number
898.1 ADR	899.1 ADR	900.1 ADR
898.2 ADR	899.2 ADR	900.2 ADR

specyfikacji lamp szukaj na stronie: / for lamp specifications, see page: 14

W217 W218

numer katalogowy / catalogue number	typ / type	numer katalogowy / catalogue number	typ / type
1468 ECO ADR	W217	1470 ECO ADR	W218
1469 ECO ADR	W217	1471 ECO ADR	W218

specyfikacji lamp szukaj na stronie: / for lamp specifications, see page: 17

Lampy pozycyjne / obrysowe zgodne z wymaganiami ADR/ Position lamps / clearance lights in accordance with ADR requirements

W44

numer katalogowy catalogue number	numer katalogowy catalogue number	numer katalogowy catalogue number
217Z ADR	218Z ADR	219Z ADR
217P ADR	218P ADR	219P ADR

specyfikacji lamp szukaj na stronie: / for lamp specifications, see page: 22

W45

numer katalogowy catalogue number	numer katalogowy catalogue number	numer katalogowy catalogue number
220Z ADR	221Z ADR	222Z ADR
220 ADR	221 ADR	222 ADR

specyfikacji lamp szukaj na stronie: / for lamp specifications, see page: 23

W48

numer katalogowy catalogue number	numer katalogowy catalogue number
238L ADR	239L ADR
238P ADR	239P ADR

specyfikacji lamp szukaj na stronie: / for lamp specifications, see page: 26

W49

numer katalogowy catalogue number	numer katalogowy catalogue number
241L ADR	242L ADR
241P ADR	242P ADR

specyfikacji lamp szukaj na stronie: / for lamp specifications, see page: 27

W62

numer katalogowy catalogue number
286 ADR
287 ADR

specyfikacji lamp szukaj na stronie: / for lamp specifications, see page: 36

W47WW

numer katalogowy catalogue number	numer katalogowy catalogue number	numer katalogowy catalogue number
534 ADR	535 ADR	536 ADR
534Z ADR	535Z ADR	536Z ADR

specyfikacji lamp szukaj na stronie: / for lamp specifications, see page: 88

W135

numer katalogowy catalogue number
975 ADR

specyfikacji lamp szukaj na stronie: / for lamp specifications, see page: 186

W148.1-4

numer katalogowy / catalogue number	typ / type	numer katalogowy / catalogue number	typ / type
1093L ADR	W148.1	1096L ADR	W148.2
1093P ADR	W148.1	1096P ADR	W148.2
1094L ADR	W148.1	1097 ADR	W148.3
1094P ADR	W148.1	1098 ADR	W148.3
1095L ADR	W148.2	1099 ADR	W148.4
1095P ADR	W148.2	1100 ADR	W148.4

specyfikacji lamp szukaj na stronach: / for lamp specifications, see pages: 190-191

W157

numer katalogowy catalogue number	numer katalogowy catalogue number
1133 ADR	1135 ADR
1134 ADR	1136 ADR

specyfikacji lamp szukaj na stronie: / for lamp specifications, see page: 192

W158

numer katalogowy catalogue number	numer katalogowy catalogue number
1137 ADR	1139 ADR
1138 ADR	1140 ADR

specyfikacji lamp szukaj na stronie: / for lamp specifications, see page: 192

W168.1-5

numer katalogowy / catalogue number	typ / type	numer katalogowy / catalogue number	typ / type
1165L ADR	W168.1	1170 ADR	W168.3
1165P ADR	W168.1	1171L ADR	W168.4
1166L ADR	W168.1	1171P ADR	W168.4
1166P ADR	W168.1	1172L ADR	W168.4
1167L ADR	W168.2	1172P ADR	W168.4
1167P ADR	W168.2	1173P ADR	W168.5
1168L ADR	W168.2	1173L ADR	W168.5
1168P ADR	W168.2	1174P ADR	W168.5
1169 ADR	W168.3	1174L ADR	W168.5

specyfikacji lamp szukaj na stronach: / for lamp specifications, see pages: 194-196

W174

numer katalogowy catalogue number	numer katalogowy catalogue number
1218 ADR	1220 ADR
1219 ADR	1221 ADR

specyfikacji lamp szukaj na stronie: / for lamp specifications, see page: 197

W175

numer katalogowy catalogue number	numer katalogowy catalogue number
1222 ADR	1224 ADR
1223 ADR	1225 ADR

specyfikacji lamp szukaj na stronie: / for lamp specifications, see page: 197

W45N

numer katalogowy catalogue number	numer katalogowy catalogue number
1229 ADR	1231 ADR
1230 ADR	1260 ADR

specyfikacji lamp szukaj na stronie: / for lamp specifications, see page: 198

W45S

numer katalogowy catalogue number	numer katalogowy catalogue number
1232 ADR	1234 ADR
1233 ADR	

specyfikacji lamp szukaj na stronie: / for lamp specifications, see page: 199

W45NS

numer katalogowy catalogue number	numer katalogowy catalogue number
1235 ADR	1237 ADR
1236 ADR	1261 ADR

specyfikacji lamp szukaj na stronie: / for lamp specifications, see page: 200

W168.6

numer katalogowy catalogue number	numer katalogowy catalogue number	numer katalogowy catalogue number
1258L ADR	1259P ADR	1390L ADR
1258P ADR	1389L ADR	1390P ADR
1259L ADR	1389P ADR	

specyfikacji lamp szukaj na stronie: / for lamp specifications, see page: 201

W168.7-8

numer katalogowy / catalogue number	typ / type	numer katalogowy / catalogue number	typ / type
1344L ADR	W168.7	1391L ADR	W168.7
1344P ADR	W168.7	1391P ADR	W168.7
1345L ADR	W168.7DD	1392L ADR	W168.7DD
1345P ADR	W168.7DD	1392P ADR	W168.7DD
1346L ADR	W168.8	1393L ADR	W168.8
1346P ADR	W168.8	1393P ADR	W168.8
1347L ADR	W168.8DD	1394P ADR	W168.8DD
1347P ADR	W168.8DD	1394L ADR	W168.8DD

specyfikacji lamp szukaj na stronach: / for lamp specifications, see pages: 202-203

W198

numer katalogowy catalogue number	numer katalogowy catalogue number
1399 ADR	1401 ADR
1400 ADR	1420 ADR

specyfikacji lamp szukaj na stronie: / for lamp specifications, see page: 208

W199

numer katalogowy catalogue number	numer katalogowy catalogue number
1402 ADR	1404 ADR
1403 ADR	1421 ADR

specyfikacji lamp szukaj na stronie: / for lamp specifications, see page: 209

W201

numer katalogowy catalogue number	numer katalogowy catalogue number
1232 ADR	1234 ADR
1233 ADR	

specyfikacji lamp szukaj na stronie: / for lamp specifications, see page: 210

Lampy oświetlenia tablicy rejestracyjnej zgodne z wymaganiami ADR/ Licence plate lights in accordance with ADR requirements

W52

numer katalogowy catalogue number
244 ADR

specyfikacji lamp szukaj na stronie: / for lamp specifications, see page: 3

W53

numer katalogowy catalogue number
245 ADR

specyfikacji lamp szukaj na stronie: / for lamp specifications, see page: 4

W72

numer katalogowy catalogue number	numer katalogowy catalogue number
408 ADR	409 ADR

specyfikacji lamp szukaj na stronie: / for lamp specifications, see page: 10

W88

numer katalogowy catalogue number
730 ADR

specyfikacji lamp szukaj na stronie: / for lamp specifications, see page: 10

Lampy jednofunkcyjne przednie i tylne zgodne z wymaganiami ADR/ Single-functional front and rear lamps in accordance with ADR requirements

W187

numer katalogowy catalogue number
1228 ADR

specyfikacji lamp szukaj na stronie: / for lamp specifications, see page: 3

Lampy zepolone tylne zgodne z wymaganiami ADR/ Multifunctional rear lamps in accordance with ADR requirements

W66

numer katalogowy catalogue number	numer katalogowy catalogue number	numer katalogowy catalogue number
311 ADR	313 ADR	315 ADR
311KR ADR	313KR ADR	315KR ADR
312 ADR	314 ADR	
312KR ADR	314KR ADR	

specyfikacji lamp szukaj na stronie: / for lamp specifications, see page: 28

W67

numer katalogowy catalogue number	numer katalogowy catalogue number	numer katalogowy catalogue number
316 ADR	317 ADR	318 ADR
316KR ADR	317KR ADR	318KR ADR

specyfikacji lamp szukaj na stronie: / for lamp specifications, see page: 29

W91

numer katalogowy catalogue number	numer katalogowy catalogue number	numer katalogowy catalogue number
731 ADR	734 ADR	753 ADR
732 ADR	751 ADR	754 ADR
733 ADR	752 ADR	

specyfikacji lamp szukaj na stronach: / for lamp specifications, see pages: 68, 75

W92

numer katalogowy catalogue number	numer katalogowy catalogue number	numer katalogowy catalogue number
736 ADR	738 ADR	757 ADR
737 ADR	756 ADR	758 ADR

specyfikacji lamp szukaj na stronach: / for lamp specifications, see pages: 69, 76

W93

numer katalogowy catalogue number	numer katalogowy catalogue number
739 ADR	759 ADR
740 ADR	760 ADR

specyfikacji lamp szukaj na stronach: / for lamp specifications, see pages: 70, 77

W94

numer katalogowy catalogue number	numer katalogowy catalogue number
741 ADR	761 ADR
742 ADR	762 ADR

specyfikacji lamp szukaj na stronach: / for lamp specifications, see pages: 71, 78

W95

numer katalogowy catalogue number	numer katalogowy catalogue number
743 ADR	763 ADR
744 ADR	764 ADR

specyfikacji lamp szukaj na stronach: / for lamp specifications, see pages: 72, 79

W111

numer katalogowy catalogue number
821 ADR

specyfikacji lamp szukaj na stronie: / for lamp specifications, see page: 81

W137

numer katalogowy catalogue number	numer katalogowy catalogue number	numer katalogowy catalogue number
1035/IP68 ADR	1037/IP68 ADR	1039/IP68 ADR
1036/IP68 ADR	1038/IP68 ADR	1040/IP68 ADR

specyfikacji lamp szukaj na stronach: / for lamp specifications, see pages: 110-112

W138

numer katalogowy catalogue number	numer katalogowy catalogue number	numer katalogowy catalogue number
1059/IP68 ADR	1061/IP68 ADR	1063/IP68 ADR
1060/IP68 ADR	1062/IP68 ADR	1064/IP68 ADR

specyfikacji lamp szukaj na stronach: / for lamp specifications, see pages: 110-112

W145

numer katalogowy catalogue number	numer katalogowy catalogue number
1088 ADR	1089 ADR
1088/1 ADR	1089/1 ADR

specyfikacji lamp szukaj na stronie: / for lamp specifications, see page: 119

W146

numer katalogowy catalogue number	numer katalogowy catalogue number
1059/IP68 ADR	1061/IP68 ADR
1060/IP68 ADR	1062/IP68 ADR

specyfikacji lamp szukaj na stronie: / for lamp specifications, see page: 120

W150

numer katalogowy catalogue number	numer katalogowy catalogue number	numer katalogowy catalogue number
1102 L/P ADR	1107 L WAS 7 ADR	1113 L/P WAS 5 ADR
1102 L/P WAS 7 ADR	1108 P ADR	1113 L/P WAS 7 ADR
1103 L/P ADR	1108 P WAS 7 ADR	1144 L/P ADR
1103 L/P WAS 5 ADR	1109 P ADR	1144 L/P WAS 5 ADR
1103 L/P WAS 7 ADR	1109 P WAS 5 ADR	1144 L/P WAS 7 ADR
1104 L/P ADR	1109 P WAS 7 ADR	1145L ADR
1104 L/P WAS 5 ADR	1110 P ADR	1145L WAS 5 ADR
1104 L/P WAS 7 ADR	1110 P WAS 5 ADR	1145L WAS 7 ADR
1105 L ADR	1110 P WAS 7 ADR	1146 P ADR
1105 L WAS 7 ADR	1111 L/P ADR	1146 P WAS 5 ADR
1106 L ADR	1111 L/P WAS 7 ADR	1146 P WAS 7 ADR
1106 L WAS 5 ADR	1112 L/P ADR	1147 L/P ADR
1106 L WAS 7 ADR	1112 L/P WAS 5 ADR	1147 L/P WAS 5 ADR
1107 L ADR	1112 L/P WAS 7 ADR	1147 L/P WAS 7 ADR
1107 L WAS 5 ADR	1113 L/P ADR	

specyfikacji lamp szukaj na stronach: / for lamp specifications, see pages: 122-126

W150DD

numer katalogowy catalogue number	numer katalogowy catalogue number	numer katalogowy catalogue number
1114 DD L/P ADR	1119 DD L WAS 7 ADR	1125 DD L/P WAS 5 ADR
1114 DD L/P WAS 7 ADR	1120 DD P ADR	1125 DD L/P WAS 7 ADR
1115 DD L/P ADR	1120 DD P WAS 7 ADR	1148 DD L/P ADR
1115 DD L/P WAS 5 ADR	1121 DD P ADR	1148 DD L/P WAS 5 ADR
1115 DD L/P WAS 7 ADR	1121 DD P WAS 5 ADR	1148 DD L/P WAS 7 ADR
1116 DD L/P ADR	1121 DD P WAS 7 ADR	1149 DD L ADR
1116 DD L/P WAS 5 ADR	1122 DD P ADR	1149 DD L WAS 5 ADR
1116 DD L/P WAS 7 ADR	1122 DD P WAS 5 ADR	1149 DD L WAS 7 ADR
1117 DD L ADR	1122 DD P WAS 7 ADR	1150 DD P ADR
1117 DD L WAS 7 ADR	1123 DD L/P ADR	1150 DD P WAS 5 ADR
1118 DD L ADR	1123 DD L/P WAS 7 ADR	1150 DD P WAS 7 ADR
1118 DD L WAS 5 ADR	1124 DD L/P ADR	1151 DD L/P ADR
1118 DD L WAS 7 ADR	1124 DD L/P WAS 5 ADR	1151 DD L/P WAS 5 ADR
1119 DD L ADR	1124 DD L/P WAS 7 ADR	1151 DD L/P WAS 7 ADR
1119 DD L WAS 5 ADR	1125 DD L/P ADR	

specyfikacji lamp szukaj na stronach: / for lamp specifications, see pages: 123-126

W153 W154

numer katalogowy / catalogue number	typ / type	numer katalogowy / catalogue number	typ / type
1128 ADR	W153	1130 2F ADR	W154
1128 WAS ADR	W153	1130 2F WAS ADR	W154
1129 DD ADR	W153DD	1130 12F ADR	W154/12
1129 DD WAS ADR	W153DD	1130 12F WAS ADR	W154/12

specyfikacji lamp szukaj na stronach: / for lamp specifications, see pages: 127-128

W170

numer katalogowy catalogue number	numer katalogowy catalogue number	numer katalogowy catalogue number
1178/IP68 ADR	1180/IP68 ADR	1182/IP68 ADR
1179/IP68 ADR	1181/IP68 ADR	1184/IP68 ADR

specyfikacji lamp szukaj na stronach: / for lamp specifications, see pages: 130-140

W170DD

numer katalogowy catalogue number	numer katalogowy catalogue number	numer katalogowy catalogue number
1184 DD/IP68 ADR	1186 DD/IP68 ADR	1188 DD/IP68 ADR
1185 DD/IP68 ADR	1187 DD/IP68 ADR	1189 DD/IP68 ADR

specyfikacji lamp szukaj na stronach: / for lamp specifications, see pages: 130-140

W171

numer katalogowy catalogue number	numer katalogowy catalogue number	numer katalogowy catalogue number
1190/IP68 ADR	1192/IP68 ADR	1194/IP68 ADR
1191/IP68 ADR	1193/IP68 ADR	1195/IP68 ADR

specyfikacji lamp szukaj na stronach: / for lamp specifications, see pages: 130-140

W171DD

numer katalogowy catalogue number	numer katalogowy catalogue number	numer katalogowy catalogue number
1196 DD/IP68 ADR	1198 DD/IP68 ADR	1200 DD/IP68 ADR
1197 DD/IP68 ADR	1199 DD/IP68 ADR	1201 DD/IP68 ADR

specyfikacji lamp szukaj na stronach: / for lamp specifications, see pages: 130-140

W184

numer katalogowy catalogue number	numer katalogowy catalogue number	numer katalogowy catalogue number
1266 L ADR	1269 P ADR	1272 P ADR
1267 L ADR	1270 L ADR	1273 P ADR
1268 P ADR	1271 L ADR	

specyfikacji lamp szukaj na stronach: / for lamp specifications, see pages: 142-148

W184DD

numer katalogowy catalogue number	numer katalogowy catalogue number	numer katalogowy catalogue number
1278 DD L ADR	1281 DD P ADR	1284 DD P ADR
1279 DD L ADR	1282 DD L ADR	1285 DD P ADR
1280 DD P ADR	1283 DD L ADR	

specyfikacji lamp szukaj na stronach: / for lamp specifications, see pages: 142-148

W185

numer katalogowy catalogue number	numer katalogowy catalogue number	numer katalogowy catalogue number
1290 L/P ADR	1294 L ADR	1296 P ADR
1291 L/P ADR	1295 L ADR	1297 P ADR

specyfikacji lamp szukaj na stronie: / for lamp specifications, see page: 120

W185DD

numer katalogowy catalogue number	numer katalogowy catalogue number	numer katalogowy catalogue number
1298 DD L/P ADR	1302 DD L ADR	1304 DD P ADR
1299 DD L/P ADR	1303 DD L ADR	1305 DD P ADR

specyfikacji lamp szukaj na stronach: / for lamp specifications, see pages: 142-148

W187

numer katalogowy catalogue number	numer katalogowy catalogue number	numer katalogowy catalogue number
1310 L/P ADR	1315 L/P ADR	1319 L/P ADR
1312 L/P ADR	1316 L/P ADR	1321 L/P ADR
1313 L/P ADR	1318 L/P ADR	

specyfikacji lamp szukaj na stronach: / for lamp specifications, see pages: 149-150

W187DD

numer katalogowy catalogue number	numer katalogowy catalogue number	numer katalogowy catalogue number
1322 DD L/P ADR	1327 DD L/P ADR	1331 DD L/P ADR
1324 DD L/P ADR	1328 DD L/P ADR	1333 DD L/P ADR
1325 DD L/P ADR	1330 DD L/P ADR	

specyfikacji lamp szukaj na stronach: / for lamp specifications, see pages: 149-150

W191-W193

numer katalogowy / catalogue number	typ / type	numer katalogowy / catalogue number	typ / type
1350 ADR	W191	1353DD ADR	W191DD
1351 ADR	W192	1354DD L ADR	W193DD
1352 ADR	W193	1354DD P ADR	W193DD

specyfikacji lamp szukaj na stronach: / for lamp specifications, see pages: 151-152

W198.9

numer katalogowy / catalogue number	typ / type	numer katalogowy / catalogue number	typ / type
1440 L ADR	W168.9	1442 L ADR	W168.9
1440 P ADR	W168.9	1442 P ADR	W168.9
1441 DD L ADR	W168.9DD	1443 DD L ADR	W168.9DD
1441 DD P ADR	W168.9DD	1443 DD P ADR	W168.9DD

specyfikacji lamp szukaj na stronach: / for lamp specifications, see pages: 151-152

Lampy robocze zgodne z wymaganiami ADR/
Work lamps in accordance with ADR requirements

W81

numer katalogowy catalogue number	numer katalogowy catalogue number	numer katalogowy catalogue number
683 ADR	685 ADR	687.1 ADR
683HV ADR	687 ADR	689 ADR
683.1 ADR	687HV ADR	

specyfikacji lamp szukaj na stronach: / for lamp specifications, see pages: 2-4

W82

numer katalogowy catalogue number	numer katalogowy catalogue number	numer katalogowy catalogue number
691 ADR	693 ADR	695.1 ADR
691HV ADR	695 ADR	697 ADR
691.1 ADR	695HV ADR	

specyfikacji lamp szukaj na stronach: / for lamp specifications, see pages: 5-7

W163

numer katalogowy / catalogue number	typ / type	numer katalogowy / catalogue number	typ / type
1155 ADR	W163 5000	1213 ADR	W163 4000
1156 ADR	W163 5000	1216 ADR	W163 2000
1212 ADR	W163 4000		

specyfikacji lamp szukaj na stronach: / for lamp specifications, see pages: 16, 26, 28

W164

numer katalogowy / catalogue number	typ / type	numer katalogowy / catalogue number	typ / type
1157 ADR	W164 7000	1306 ADR	W164 5000
1157/I ADR	W164 7000	1306/I ADR	W164 5000
1157/II ADR	W164 7000	1306/II ADR	W164 5000
1158 ADR	W164 7000	1307 ADR	W164 5000
1158/I ADR	W164 7000	1307/I ADR	W164 5000
1158/II ADR	W164 7000	1307/II ADR	W164 5000

specyfikacji lamp szukaj na stronach: / for lamp specifications, see pages: 17, 30

W166

numer katalogowy / catalogue number	typ / type
1161 ADR	W166 4000
1162 ADR	W166 4000
1464 ADR	W166 2000

specyfikacji lamp szukaj na stronach: / for lamp specifications, see pages: 19, 35

WAŚ Sp. z o.o. specialises in manufacturing lamps and retro-reflecting devices used in the automotive industry. We have been on the market since 1979, constantly developing our product range and manufacturing processes. We use the industry's most advanced technologies, thanks to which we can offer solutions of the highest class in the field of lighting for the automotive industry. We combine innovation with eco-friendliness and openness to new trends with thorough analysis of our clients' needs.

The company is located in Godzikowice near Oława, the fastest developing sub region of Lower Silesia. This is where our experienced and ever-developing team works on our products, which have also been valued for many years on foreign markets. We have exported our lamps to almost every country in the world.

Taking care of the highest quality of the products offered by WAŚ, we base our production process on innovative methods and the best quality materials. We have at our disposal a most state of the art machine park and our own photometric laboratory, which allows as to check the parameters of each lamp we produce.

The high standards applied in our company, within the scope of the design, manufacturing and sale of car lamps, retro-reflecting devices and other plastic products, are confirmed by the Quality Management Certificate ISO 9001; and the Certificate of Environmental Management System ISO 14001.

Numerous distinctions and awards such as 28 gold medals from the International Automotive Trade Fair in Poznań and our most recent awards: 1st place in the Ranking of Forbes Family Businesses, Forbes Diamonds, Polish Intelligent Development Award, Business Development Symbol, Reliable Company or Gazelles of Business.

There is a friendly, family-like atmosphere in WAŚ. While encouraging continual and dynamic growth, we maintain traditional and timeless values. Despite having a strong position on the market, we keep improving our product range with use of new technologies and through investing in our staff's skills and knowledge.

We invite you to familiarize yourself with our offer.

*– product with extended delivery time

Photographed in the catalogue are for illustrative purposes and in some cases may slightly differ from the original.